ქ.თბილისი, მელიქიშვილის გამზირი.
მრავანფუნქციური საცხოვრებელი სახლი

კონსტრუქციული ნაწილი

თბილისი 2020 წ.

ქ.თბილისი, მელიქიშვილის გამზირი.
მრავანფუნქციური საცხოვრებელი სახლი

კონსტრუქციული ნაწილი

პრ.მთ.არქიტ.		ზ.ბაღათურია
პრ.მთ.კონსტრ.		ბ.ბარბაქაძე
შეასრულა		ბ.ყობიაშვილი

თბილისი 2020 წ.

ნახაზების ჩამონათვალი 1

ნახაზის ნომერი	დასახელება
ნ.ჩ.1	ნახაზების ჩამონათვალი 1;
ნ.ჩ.2	ნახაზების ჩამონათვალი 2;
ნ.ჩ.3	ნახაზების ჩამონათვალი 3;
გ.ბ.	განმარტებითი ბარათი
კ-1	ბეგმა -13.450 ნიშნულზე (გეომეტრიული ზომები);
კ-2	საძირკვლის ფილის არმირების ბეგმა -13.450 ნიშნულზე;
კ-3	საძირკვლის ფილის ჭრილი 1-1;
კ-4	საძირკვლის ფილის ჭრილი 2-2;
კ-5	საძირკვლის ფილის ჭრილი 3-3;
კ-6	საძირკვლის ფილის ჭრილი 4-4;
კ-7	არმატურის ნაშვერების დატანა საძირკვლის ბეგმზე;
კ-8	კვანძი A; კვანძი B; კვანძი C;
კ-9	ჭრილი 1-1 ... ჭრილი 5-5;
კ-10	სვეტები და კედლები ბეგმაში -13.450 ნიშნულზე;
კ-11	სვეტი 1;
კ-12	სვეტი 2;
კ-13	ჭრილი 1-1 ... ჭრილი 3-3;
კ-14	ჭრილი 4-4 ... ჭრილი 7-7;
კ-15	ჭრილი 8-8 ... ჭრილი 11-11;
კ-16	ჭრილი 12-12; კედელი კარის ღიობის ადგილებში ;
კ-16-1	ჭრილი 13-13; ჭრილი 14-14;
კ-16-2	ჭრილი 15-15; ჭრილი 16-16;
კ-17	რიგელები ბეგმაში -10.600 ნიშნულზე;
კ-18	ჭრილი 1-1 ... ჭრილი 6-6;
კ-19	გადახურვის ფილა ბეგმაში -10.600 ნიშნულზე;
კ-20	ჭრილი 1-1 ... ჭრილი 11-11;
კ-20-1	კიბე 1 ბეგმაში -13.450 ნიშნულზე ;
კ-20-2	კიბე 2 ბეგმაში -13.450 ნიშნულზე ;
კ-21	სვეტები და კედლები ბეგმაში -10.600 ნიშნულზე ;
კ-22	სვეტი 1;
კ-23	სვეტი 2;
კ-24	ჭრილი 1-1 ... ჭრილი 3-3;
კ-25	ჭრილი 4-4 ... ჭრილი 6-6;
კ-26	ჭრილი 7-7 ... ჭრილი 9-9;
კ-27	კედელი კარის ღიობის ადგილებში ;
კ-28	რიგელები ბეგმაში -7.750 ნიშნულზე;
კ-29	ჭრილი 1-1 ... ჭრილი 6-6;
კ-30	გადახურვის ფილა ბეგმაში -7.750 ნიშნულზე;
კ-31	ჭრილი 1-1 ... ჭრილი 10-10;
კ-31-1	კიბე 1 ბეგმაში -10.600 ნიშნულზე ;
კ-31-2	კიბე 2 ბეგმაში -10.600 ნიშნულზე ;
კ-32	სვეტები და კედლები ბეგმაში -7.750 ნიშნულზე ;
კ-33	სვეტი 1;
კ-34	სვეტი 2;
კ-35	ჭრილი 1-1 ... ჭრილი 3-3;
კ-36	ჭრილი 4-4 ... ჭრილი 6-6;
კ-37	ჭრილი 7-7 ... ჭრილი 9-9;
კ-38	კედელი კარის ღიობის ადგილებში ;
კ-39	რიგელები ბეგმაში -4.900 ნიშნულზე;
კ-40	ჭრილი 1-1 ... ჭრილი 6-6;
კ-41	გადახურვის ფილა ბეგმაში -4.900 ნიშნულზე;
კ-41-1	ჭრილი 1-1 ... ჭრილი 10-10;
კ-42	კვანძი A; ჭრილი A-A; ჭრილი 11-11;
კ-43-1	კიბე 1 ბეგმაში -7.750 ნიშნულზე ;
კ-43-2	კიბე 2 ბეგმაში -7.750 ნიშნულზე ;
კ-43	სვეტები და კედლები ბეგმაში -4.900 ნიშნულზე ;
კ-44	სვეტი 1;
კ-45	სვეტი 2;
კ-46	სვეტი 3;
კ-47	სვეტი 4;
კ-47-1	სვეტი 4-1;
კ-47-2	სვეტი 4-2;
კ-48	სვეტი 5;
კ-48-1	სვეტი 5-1;
კ-49	სვეტი 6;
კ-50	სვეტი 7;
კ-51	სვეტი 8;
კ-52	სვეტი 9;
კ-53	სვეტი 10;
კ-54	სვეტი 11;
კ-55	ჭრილი 1-1 ... ჭრილი 3-3;
კ-56	ჭრილი 4-4 ... ჭრილი 6-6;
კ-57	ჭრილი 7-7 ... ჭრილი 9-9;
კ-58	ჭრილი 10-10 ... ჭრილი 11-11;
კ-59	ჭრილი 11'-11' ... ჭრილი 13-13;
კ-60	ჭრილი 14-14 ... ჭრილი 16-16;
კ-61	ჭრილი 17-17 ... ჭრილი 18-18;
კ-62	კედელი კარის ღიობის ადგილებში ;
კ-63	რიგელები ბეგმაში -1.600; -1.400; -0.900; 0.000; ნიშნულზე;
კ-64	ჭრილი 1-1 ... ჭრილი 5-5;
კ-65	ჭრილი 5-5 ... ჭრილი 10-10;
კ-66	ჭრილი 11-11 ... ჭრილი 13-13;
კ-66-1	ჭრილი 14-14 ... ჭრილი 16-16;
კ-67	ჭრილი 17-17 ... ჭრილი 22-22;
კ-68	რიგელის არმატურის პოზიციები და სპეციფიკაცია;
კ-68-1	კონტრფორსების დატანა ბეგმაზე;
კ-68-2	ჭრილი 1-1; ჭრილი 2-2;
კ-68-3	ჭრილი 3-3; ჭრილი 4-4;
კ-68-4	ჭრილი 5-5;
კ-68-5	ჭრილი 6-6;
კ-68-6	ჭრილი 7-7;
კ-69	გადახურვის ფილა ბეგმაში -1.600; -1.400; -0.900; 0.000; ნიშნულზე;
კ-69-1	გადახურვის ფილა ბეგმაში -0.900 ნიშნულზე ქვედა და ზედა შრის გაძლიერება;
კ-70	ჭრილი 1-1 ... ჭრილი 7-7;
კ-71	ჭრილი 8-8 ... ჭრილი 14-14;
კ-72	ჭრილი 14'-14' ... ჭრილი 19-19;
კ-73	ჭრილი 19'-19' ... ჭრილი 23-23;
კ-74	არმატურის ნაშვერების დატანა -1.600 ; -1.400 და ±0.000 ნიშნულზე;
კ-75	კვანძი 1 ... კვანძი 4;
კ-76	კვანძი 5 ; კვანძი 6;
კ-77	კვანძი 7 ; კვანძი 8;
კ-78	კვანძი 9 ; კვანძი 10;
კ-79	რიგელის არმატურის პოზიციები;
კ-80	მასალების ამოკრება არმატურის ნაშვერებზე;
კ-81	კიბე 1 ბეგმაში -4.900 ნიშნულზე;
კ-82	კიბე 2 ბეგმაში -4,900 ნიშნულზე; კიბე 2 ბეგმაში -2,400 ნიშნულზე;
კ-83	ჭრილი 1-1;

ფორმატი	A-3	დაკვეთის №
თბილისი 2020 წ.		

დამკვეთი:

შ.პ.ს. "იდეა მელიქიშვილი"

შ.პ.ს. "იდეა მელიქიშვილი"

მისამართი:საქართველო,ქ.თბილისი, ვაკე-საბურთალოს რაიონი,ვაჟა-ფშაველას გამზირი, II კვ.კორპ.28ბ,ბინა 31

ID:405106745

e-mail: ilia@ideacity.ge

მრავალფუნქციური საცხოვრებელი სახლი

ნახაზების ჩამონათვალი 1.

თანამდებობა	გვარი	ხელმოწერა
დირექტორი	რ. მიქაძე	
მთ. არქიტექტ.	ზ. ბადათურია	
მთ.კონსტრუქტ.	ბ. ბარბაქაძე	
შემს.კონსტრუქტ.	ბ. ყიბიაშვილი	

დასახელება	მასშტაბი
კონსტრუქციები	---

სტადია	ფურცელი	ფურცლები
მ.პ.	ნ.ჩ.1	---

ნახაზების ჩამონათვალი 2

ნახაზის ნომერი	დასახელება
კ-84	სვეტები, პილონები და კედლები გეგმაში -1.600; -1.400 და ±0.000 ნიშნულზე ;
კ-85	სვეტი 1;
კ-86	სვეტი 1*;
კ-87	სვეტი 2;
კ-88	სვეტი 3;
კ-89	სვეტი 4;
კ-90	სვეტი 5;
კ-91	სვეტი 5*;
კ-92	სვეტი 6;
კ-93	სვეტი 7;
კ-94	სვეტი 7*;
კ-95	სვეტი 8;
კ-96	სვეტი 8*;
კ-97	სვეტი 9;
კ-98	პილონი 1;
კ-99	პილონი 1*;
კ-100	პილონი 2;
კ-101	ჭრილი 1-1 ... ჭრილი 2-2;
კ-102	ჭრილი 3-3 ... ჭრილი 5-5;
კ-103	ჭრილი 6-6 ... ჭრილი 9-9;
კ-104	ჭრილი 10-10 ... ჭრილი 12-12;
კ-105	კედელი კარის ღიობის ადგილებში ;
კ-106	გადახურვის ფილის გეგმა 6.400 ნიშნულზე (გეომეტრიული ზომები);
კ-107	რიგელები გეგმაში +6.400 ნიშნულზე არმირების ჭრილების დატანა;
კ-108	ჭრილი 1-1 ... ჭრილი 4-4;
კ-109	ჭრილი 5-5 ... ჭრილი 7-7;
კ-110	რიგელის არმატურების დაანკერების სქემები;
კ-111	რიგელის რიგელში შესვლის კვანძი;
კ-112	გადახურვის ფილის გეგმა 6.400 ნიშნულზე,ძირითადი არმირების გეგმა.
კ-113	გადახურვის ფილის გეგმა 6.400 ნიშნულზე,ქვედა შრის გაძლიერება.
კ-114	გადახურვის ფილის გეგმა 6.400 ნიშნულზე,ზედა შრის გაძლიერება.
კ-115	გად.ფილის არმირების სახასიათო ჭრილები 6.400 ნიშნულზე;
კ-116	სვეტები, პილონები და კედლები გეგმაში +6.400 ნიშნულზე;
კ-117	სვეტი 1;
კ-118	სვეტი 1*;
კ-119	სვეტი 2;
კ-120	სვეტი 2*;
კ-121	სვეტი 3;
კ-122	სვეტი 4;
კ-123	სვეტი 5;
კ-124	სვეტი 6;
კ-125	სვეტი 7;
კ-126	პილონი 1;
კ-127	პილონი 2;
კ-128	ჭრილი 1-1 ... ჭრილი 3-3;
კ-129	ჭრილი 4-4 ... ჭრილი 7-7;
კ-130	კედელი კარის ღიობის ადგილებში ;
კ-131	გადახურვის ფილის გეგმა +10.100 ნიშნულზე (გეომეტრიული ზომები);
კ-132	რიგელები გეგმაში +10.100 ნიშნულზე არმირების ჭრილების დატანა;
კ-133	ჭრილი 1-1 ... ჭრილი 5-5;
კ-134	რიგელის არმატურების დაანკერების სქემები;
კ-135	გადახურვის ფილის გეგმა 10.100 ნიშნულზე,ძირითადი არმირების გეგმა.
კ-136	გადახურვის ფილის გეგმა 10.100 ნიშნულზე,ქვედა შრის გაძლიერება.
კ-137	გადახურვის ფილის გეგმა +10.100 ნიშნულზე,ზედა შრის გაძლიერება.
კ-138	გად.ფილის არმირების სახასიათო ჭრილები +10.100 ნიშნულზე;
კ-139	სვეტები, პილონები და კედლები გეგმაში +10.100 ნიშნულზე;
კ-140	სვეტი 1;
კ-141	სვეტი 1*;
კ-142	სვეტი 2;
კ-143	სვეტი 2*;
კ-144	სვეტი 3;
კ-145	სვეტი 4;
კ-146	სვეტი 5;
კ-147	სვეტი 6;
კ-148	სვეტი 7;
კ-149	პილონი 1;
კ-150	პილონი 2;
კ-151	ჭრილი 1-1 ... ჭრილი 3-3;
კ-152	ჭრილი 4-4 ... ჭრილი 7-7;
კ-153	კედელი კარის ღიობის ადგილებში ;
კ-154	გადახურვის ფილის გეგმა +13.800 ნიშნულზე (გეომეტრიული ზომები);
კ-155	რიგელები გეგმაში +13.800 ნიშნულზე არმირების ჭრილების დატანა;
კ-156	ჭრილი 1-1 ... ჭრილი 5-5;
კ-157	რიგელის არმატურების დაანკერების სქემები;
კ-158	გადახურვის ფილის გეგმა +13.800 ნიშნულზე,ძირითადი არმირების გეგმა.
კ-159	გადახურვის ფილის გეგმა +13.800 ნიშნულზე,ქვედა შრის გაძლიერება.
კ-160	გადახურვის ფილის გეგმა +13.800 ნიშნულზე,ზედა შრის გაძლიერება.
კ-161	გად.ფილის არმირების სახასიათო ჭრილები +13.800 ნიშნულზე;
კ-162	სვეტები, პილონები და კედლები გეგმაში +13.800 ნიშნულზე;
კ-163	სვეტი 1;
კ-164	სვეტი 1*;
კ-165	სვეტი 2;
კ-166	სვეტი 2*;
კ-167	სვეტი 3;
კ-168	სვეტი 3*;
კ-169	სვეტი 4;
კ-170	სვეტი 5;
კ-171	სვეტი 6;
კ-172	სვეტი 6*;
კ-173	სვეტი 7;
კ-174	სვეტი 8;
კ-175	პილონი 1;
კ-176	პილონი 1*;
კ-177	პილონი 2;
კ-178	ჭრილი 1-1 ... ჭრილი 3-3;
კ-179	ჭრილი 4-4 ... ჭრილი 7-7;
კ-180	კედელი კარის ღიობის ადგილებში ;
კ-181	გადახურვის ფილის გეგმა +17.500 ნიშნულზე (გეომეტრიული ზომები);
კ-182	რიგელები გეგმაში +17.500 ნიშნულზე არმირების ჭრილების დატანა;
კ-183	ჭრილი 1-1 ... ჭრილი 9-9;
კ-184	კვანძი A; კვანძი B; კვანძი C;
კ-185	რიგელის რიგელში შესვლის კვანძი;
კ-186	რიგელის არმატურების დაანკერების სქემები;
კ-187	გადახურვის ფილის გეგმა +17.500 ნიშნულზე,ძირითადი არმირების გეგმა.
კ-188	გადახურვის ფილის გეგმა +17.500 ნიშნულზე,ქვედა შრის გაძლიერება.
კ-189	გადახურვის ფილის გეგმა +17.500 ნიშნულზე,ზედა შრის გაძლიერება.
კ-190	გად.ფილის არმირების სახასიათო ჭრილები +17.500 ნიშნულზე;
კ-191	სვეტები, პილონები და კედლები გეგმაში +17.500 ნიშნულზე;

ფორმატი	A-3	დაკვეთის №
თბილისი 2020 წ.		

დამკვეთი:

შ.პ.ს. "იდეა მელიქიშვილი"

შ.პ.ს. "იდეა მელიქიშვილი"

მისამართი:საქართველო,ქ.თბილისი,
ვაკე-საბურთალოს რაიონი,ვაჟა-ფშაველას გამზირი,
II კვ.კორპ.28ბ,ბინა 31

ID:405106745

e-mail: ilia@ideacity.ge

მრავალფუნქციური
საცხოვრებელი სახლი

ნახაზების ჩამონათვალი 2.

თანამდებობა	გვარი	ხელმოწერა
დირექტორი	რ. მიქაძე	
მთ. არქიტექტ.	ზ. ბალათურია	
მთ.კონსტრუქტ.	ბ. ბარბაქაძე	
შემს.კონსტრუქტ.	ბ. ყობიაშვილი	

დასახელება	მასშტაბი
კონსტრუქციები	---

სტადია	ფურცელი	ფურცლები
მ.პ.	ნ.ჩ.2	---

ნახაზების ჩამონათვალი 3

ნახაზის ნომერი	დასახელება
კ-192	სვეტი 1;
კ-193	სვეტი 1*;
კ-194	სვეტი 2;
კ-195	სვეტი 2*;
კ-196	სვეტი 3;
კ-197	სვეტი 3*;
კ-198	სვეტი 4;
კ-199	სვეტი 4*;
კ-200	სვეტი 5;
კ-201	სვეტი 6;
კ-202	სვეტი 6*;
კ-203	სვეტი 7;
კ-204	სვეტი 8;
კ-205	სვეტი 9;
კ-206	სვეტი 9*;
კ-207	სვეტი 10;
კ-208	პილონი 1;
კ-209	ჭრილი 1-1 ... ჭრილი 3-3;
კ-210	ჭრილი 4-4 ... ჭრილი 7-7;
კ-211	კედელი კარის ღიობის ადგილებში ;
კ-212	პარაპეტის გეგმა 17.500 ნიშნულზე ;
კ-213	ჭრილი 1-1; რ.ბ ბულარი;
კ-214	გადახურვის ფილის გეგმა +21.200 ნიშნულზე (გეომეტრიული ზომები);
კ-215	რიგელები გეგმაში +21.200 ნიშნულზე არმირების ჭრილების დატანა;
კ-216	ჭრილი 1-1 ... ჭრილი 7-7;
კ-217	კვანძი A;
კ-218	რიგელის არმატურების დაანკერების სქემები;
კ-219	გადახურვის ფილის გეგმა +21.200 ნიშნულზე,ძირითადი არმირების გეგმა.
კ-220	გადახურვის ფილის გეგმა +21.200 ნიშნულზე,ქვედა შრის გაძლიერება.
კ-221	გადახურვის ფილის გეგმა +21.200 ნიშნულზე,ზედა შრის გაძლიერება.
კ-222	გად.ფილის არმირების სახასიათო ჭრილები +21.200 ნიშნულზე;
კ-223	კვანძი B;
კ-224	სვეტები და კედლები გეგმაში +21.200 ნიშნულზე;
კ-225	სვეტი 1;
კ-226	სვეტი 1*;
კ-227	სვეტი 2;
კ-228	სვეტი 2*;
კ-229	სვეტი 3;
კ-230	სვეტი 3*;
კ-231	სვეტი 4;
კ-232	სვეტი 5;
კ-233	სვეტი 6;
კ-234	სვეტი 7;
კ-235	ჭრილი 1-1 ... ჭრილი 3-3;
კ-236	ჭრილი 4-4 ... ჭრილი 7-7;
კ-237	კედელი კარის ღიობის ადგილებში ;
კ-238	პარაპეტის გეგმა 21.200 ნიშნულზე ;
კ-239	ჭრილი 1-1; რ.ბ ბულარი 1; რ.ბ ბულარი 2;
კ-240	გადახურვის ფილის გეგმა +24.900 ნიშნულზე (გეომეტრიული ზომები);
კ-241	რიგელები გეგმაში +24.900 ნიშნულზე არმირების ჭრილების დატანა;
კ-242	ჭრილი 1-1 ... ჭრილი 5-5;
კ-243	კვანძი A; კვანძი B;
კ-244	რიგელის რიგელში შესვლის კვანძი;
კ-245	გადახურვის ფილის გეგმა +24.900 ნიშნულზე,ძირითადი არმირების გეგმა.
კ-246	გადახურვის ფილის გეგმა +24.900 ნიშნულზე,ქვედა შრის გაძლიერება.
კ-247	გადახურვის ფილის გეგმა +24.900 ნიშნულზე,ზედა შრის გაძლიერება.
კ-248	გად.ფილის არმირების სახასიათო ჭრილები +24.900 ნიშნულზე;
კ-249	სვეტები და კედლები გეგმაში +24.900 ნიშნულზე;
კ-250	სვეტი 1;
კ-251	სვეტი 2;
კ-252	სვეტი 2*;
კ-253	სვეტი 3;
კ-254	სვეტი 3*;
კ-255	სვეტი 4;
კ-256	ჭრილი 1-1 ... ჭრილი 3-3;
კ-257	ჭრილი 4-4 ... ჭრილი 7-7;
კ-258	კედელი კარის ღიობის ადგილებში ;
კ-259	გადახურვის ფილის გეგმა +28.600 ნიშნულზე (გეომეტრიული ზომები);
კ-260	რიგელები გეგმაში +28.600 ნიშნულზე არმირების ჭრილების დატანა;
კ-261	ჭრილი 1-1 ; ჭრილი 2-2;
კ-262	გადახურვის ფილის გეგმა +28.600 ნიშნულზე,ძირითადი არმირების გეგმა.
კ-263	გადახურვის ფილის გეგმა +28.600 ნიშნულზე,ქვედა შრის გაძლიერება.
კ-264	გადახურვის ფილის გეგმა +28.600 ნიშნულზე,ზედა შრის გაძლიერება.
კ-265	გად.ფილის არმირების სახასიათო ჭრილები +28.600 ნიშნულზე;
კ-266	კვანძი A;
კ-267	სვეტები და კედლები გეგმაში +28.600 ნიშნულზე;
კ-268	სვეტი 1;
კ-269	სვეტი 2;
კ-270	სვეტი 2*;
კ-271	სვეტი 3;
კ-272	სვეტი 4;
კ-273	ჭრილი 1-1 ... ჭრილი 3-3;
კ-274	ჭრილი 4-4 ... ჭრილი 7-7;
კ-275	კედელი კარის ღიობის ადგილებში ;
კ-276	გადახურვის ფილის გეგმა +31.100 ნიშნულზე (გეომეტრიული ზომები);
კ-277	რიგელები გეგმაში +31.100 ნიშნულზე არმირების ჭრილების დატანა;
კ-278	ჭრილი 1-1 ; ჭრილი 2-2;
კ-270	გადახურვის ფილის გეგმა +31.100 ნიშნულზე,ძირითადი არმირების გეგმა.
კ-280	გადახურვის ფილის გეგმა +31.100 ნიშნულზე,ქვედა შრის გაძლიერება.
კ-281	გადახურვის ფილის გეგმა +31.100 ნიშნულზე,ზედა შრის გაძლიერება.
კ-282	გად.ფილის არმირების სახასიათო ჭრილები +31.100 ნიშნულზე;
კ-283	ჭრილი A-A;
კ-284	ჭრილი B-B;
კ-285	კედლები გეგმაში +31.100 ნიშნულზე;
კ-286	ჭრილი 1-1 ... ჭრილი 4-4;
კ-287	კედელი კარის ღიობის ადგილებში ;
კ-288	გადახურვის ფილის გეგმა 34.100 ნიშნულზე;
კ-289	ჭრილი 1-1 ... ჭრილი 3-3;
კ-290	კიბე 1 გეგმაში -1.600; -2.400; +6.400 და +10.100 ნიშნულზე;
კ-291	კიბე 1 გეგმაში +13.800; +17.500; +21.200 და +24.900 ნიშნულზე;
კ-292	კიბე 1 გეგმაში +28.600; და +31.100 ნიშნულზე;
კ-293	კიბე 1-ის ჭრილი 1-1;
კ-294	კიბე 2 გეგმაში 0.000; +3.250; +6.400 და +10.100 ნიშნულზე;
კ-295	კიბე 2 გეგმაში +13.800; +17.500; +21.200 და +24.900 ნიშნულზე;
კ-296	კიბე 2 გეგმაში +28.600; და +31.100 ნიშნულზე;
კ-297	კიბე 2-ის ჭრილი 1-1;
კ-298	კიბე 3 გეგმაში -4.900; +2.550; და 0.000 ნიშნულზე;
კ-299	კიბე 3-ის ჭრილი 1-1;
კ-300	კიბის არმირების დეტალები;
კ-301	რიგელის არმირების სქემები;
კ-302	ბლოკის კედლის მოწყობის სქემები; ღიობების გაძლიერების სქემა;
კ-303	რკინაბეტონის ჯამური ხარჯი

ფორმატი	A-3	დაკვეთის №
თბილისი 2020 წ.		

დამკვეთი:

შ.პ.ს. "იდეა მელიქიშვილი"

შ.პ.ს. "იდეა მელიქიშვილი"

მისამართი:საქართველო,ქ.თბილისი,
ვაკე-საბურთალოს რაიონი,ვაჟა-ფშაველას გამზირი,
II კ.კორპ.28ბ,ბინა 31

ID:405106745

e-mail: ilia@ideacity.ge

მრავალფუნქციური
საცხოვრებელი სახლი

ნახაზების ჩამონათვალი 3.

თანამდებობა	გვარი	ხელმოწერა
დირექტორი	რ. მიქაძე	
მთ. არქიტექტ.	ზ. ბადათურია	
მთ.კონსტრუქტ.	ბ. ბარბაქაძე	
შემს.კონსტრუქტ.	ბ. ყიბიაშვილი	

დასახელება	მასშტაბი
კონსტრუქციები	---

სტადია	ფურცელი	ფურცლები
მ.პ.	ნ.ჩ.3	---

განმარტებითი ბარათი და ზოგადი მითითებები:

განმარტებითი ბარათი:

მოცემული ნახაზები წარმოადგენს ქ.თბილისში, მელიქიშვილის ქუჩაზე ასაშენებელი მრავალფუნქციური შენობის პროექტის კონსტრუქციულ ნაწილს.

პროექტის კონსტრუქციული ნაწილი დამუშავებულია საპროექტ დავალების, არქიტექტურული გადაწყვეტების, გეოლოგიური კვლევა-ძიების და საქართველოში მოქმედი სამშენებლო ნორმებისა და წესების გათვალის წინებით

შენობის მიბმა ტერიტორიასთან მოცემულია არქიტექტურულ ნახაზებში. (იხ. გენგეგმა). პირობითი ნიშნული 0.000 მ შეესაბამება აბსოლუტურ ნიშნულს 445.15 მ ტოპოგეგმიდა

საინჟინრო-გეოლოგიური კვლევა-ძიების დასკვნის და რეკომენდაციების გათვალისწინების შესაბამისად შენობის დასაფუძნებლად მიღებულია თიხა ბრუნტი საანგარიშო წინაღობით 4.5 კგ/სმ/2. . საქართველოს რესპუბლიკის ტერიტორიის სეისმიური დარაიონებისა და საინჟინრო-გეოლოგიური პირობების გათვალისწინებით სამშენებლო მოედანი განლაგებულია 8 ბალიანი სეისმიური აქტივობის ზონაში; ქარის დაწნევის ნორმატიული მნიშვნელობაა - 70 კგძ /მ2; თოვლის ნორმატიული დატვირთვა - 50 კგძ/მ2.

დატვირთვების შეკრება ჩატარებულია სამშენებლო ნორმებისა და წესების 2.01.07-85-ის შესაბამისად.

შენობა 8 სართულიანია 4 მიწისქვეშა სართულით.

შენობის საძირკველს წარმოდგენს საძირკვლის ფილა სისქით 80სმ, მიწისქვეშა სართულები (-13.450-დან .. 0.000-მდე) შემოსაზღვრულია რ.ბ კედლებით სისქით 200..250 მმ, რომელსაც თავის მხრივ შემორტყმული აქვს რ.ბ ფალშ კედელი სისქით 150 მმ.

რ.ბ სვეტები და რიგელები 0.000 ნიშნულამდე არის კვეთით 50სმX50სმ, 0.000 ნიშნულიდან ძირითადი სვეტები 40სმX40 სმ , რიგელები 0.000 ნიშნულიდან გვაქვს მხოლოდ შენობის პერიმეტრზე სხვადასხვა კვეთის.

სართულშორისი გადახურვები -13.450-დან .. 0.000-ჩათვლით არის 20 სმ სისქის , 0.000 ნიშნულიდან ზევით (გარდა კიბის უჯრედების გადახურვისა) 25 სმ სისქის.

შენობას აქვს ორი ძირითადი კიბის უჯრედი , რომლებიც შემოსაზღვრულია რ.ბ კედლებით მთელ სიმაღლზე, ლიფტის შახტებიც ჩამოსხმულია რ.ბ კედლებში.

ზღუდარების მინიმალური დაყრდნობა ტიხრებზე მიღებულია 250 მმ თუ ღიობის სიგანე არ აღემატება 1.5 მ-ს და 350 მმ უფრო მეტი სიგანის ღიობის შემთხვევაში .

წვრილი ბლოკების შევსება აუცილებლად დამაბრეული უნდა იყოს კედლებთან არმატურის ბადეებით, რომლებიც სიმაღლეზე უნდა დადგეს ბიჯით 600 მმ (ყოველი სამი რიგის შემდეგ). საჭიროა აბრეთვე გათვალისწინებული იქნას შევსების მჭიდრო მიმაბრება მონოლითურ გადახურვასთან , როცა ტიხრის სიბრძე აღემატება 3 მეტრს, მაშინ აუცილებელია მათი მიმაბრება მონოლითურ გადახურვასთან ყოველ 1,5 მეტრში.

ზოგადი მითითებები:

ქვაბული აუცილებლად მიღებული უნდა იქნას ინჟინერ-გეოლოგის და კონსტრუქტორის მიერ თანახმად ნორმისა.

მშენებლობის ორგანიზაციამ უზრუნველყოს მონოლითურ რკინა-ბეტონის რიგელებსა და ფილებში ბეტონის ჩასხმა უწყვეტად ჰორიზონტალური მიმართულებით.

რკინა-ბეტონის კონსტრუქციების დაბეტონებისას კონტროლი უნდა გაეწიოს ბეტონის კლასს, ვიბრირებას, დაბეტონების ხარისხს და შრობის პროცესებს თანახმად ГОСТ 18105.1-80;ГОСТ 10180-78; ГОСТ 18105.1-80; ГОСТ 18105.2-80.

რკინა-ბეტონის კონსტრუქციებში გამოყენებულია A240 და A500 კლასის არმატურები.

არმატურების ხარისხი შემოწმებული უნდა იქნას და შედგეს შესაბამისი აქტი.

კარკასის ღერძვან ელემენტებში განივი არმირება შესრულდეს შეკრული არმატურის საკიდების მეშვეობით, რომელთა ბოლოები გადაიღუნოს და ჩაანკერდეს კონსტრუქციის ტანში.

რიგელებსა და ფილებში ზედა შრის არმატურების გადაბმა განხორციელდეს მალის შუა ნაწილში, ხოლო ქვედა შრის საყრდენებთან გადაბმა ხორციელდება პირგადადებით, გადაბმის სიბრძე 40დ(დ-გადასაბმელ არმატურებს შორის უდიდესის დიამეტრია.)

რიგელებში ზედა დონის შუა არმატურები გაბრძელდეს მალის მესამედზე, გარდა გამონაკლისი შემთხვევებისა (იხ. შესაბამისი ნახაზები) საყრდენ კვანძებში არმატურის ჩაანკერება მოხდეს 50დ სიბრძით (დ ჩასაანკერებელი არმატურის დიამეტრი) . სასურველია თუ სიბრძის 50% ჩაანკერდება სწორ შბანზე , დანარჩენი კი ჩაიღუნება სვეტში.

ფილის მოწყობის დროს გათვალისწინებული იქნას არმატურის ნაშვერების დატოვება კიბის მარშისათვის .

ლიფტის შახტის კედლებში გათვალისტინებული უნდა იყოს არმატურის ნაშვერები კიბის მოსაწყობად იხ. შესაბამისი ნახაზი.

გადახურვის ფილებში საინჟინრო ხვრელების და ღიობების გაჩენის შემთხვევაში პროექტის შეთანხმება მოხდეს ინჟინერ კონსტრუქტორთან.

ბეტონის ჩაწყობა მოხდეს ვიბრატორების მეშვეობით.

ბეტონის დამზადებისას ყურადღება მიექცეს ცემენტის ხარისხს.

ფორმატი	A-3	დაკვეთის №
თბილისი 2020 წ.		

დამკვეთი:

შ.პ.ს. "იდეა მელიქიშვილი"

შ.პ.ს. "იდეა მელიქიშვილი"

მისამართი:საქართველო,ქ.თბილისი,
ვაკე-საბურთალოს რაიონი,ვაჟა-ფშაველას გამზირი,
II კვ.კორპ.28ბ,ბინა 31

ID:405106745

e-mail: ilia@ideacity.ge

მრავალფუნქციური
საცხოვრებელი სახლი

განმარტებითი ბარათი

თანამდებობა	გვარი	ხელმოწერა
დირექტორი	რ. მიქაძე	
მთ. არქიტექტ.	ზ. გალათურია	
მთ.კონსტრუქტ.	ბ. ბარბაქაძე	
შემს.კონსტრუქტ.	ბ. ყობიაშვილი	

დასახელება	მასშტაბი
კონსტრუქციები	---

სტადია	ფურცელი	ფურცლები
მ.პ.	ბ.ბ	---

ბეგმა -13.450(431.7-აბსოლუტური)
ნიშნულზე (გეომეტრიული ზომები)

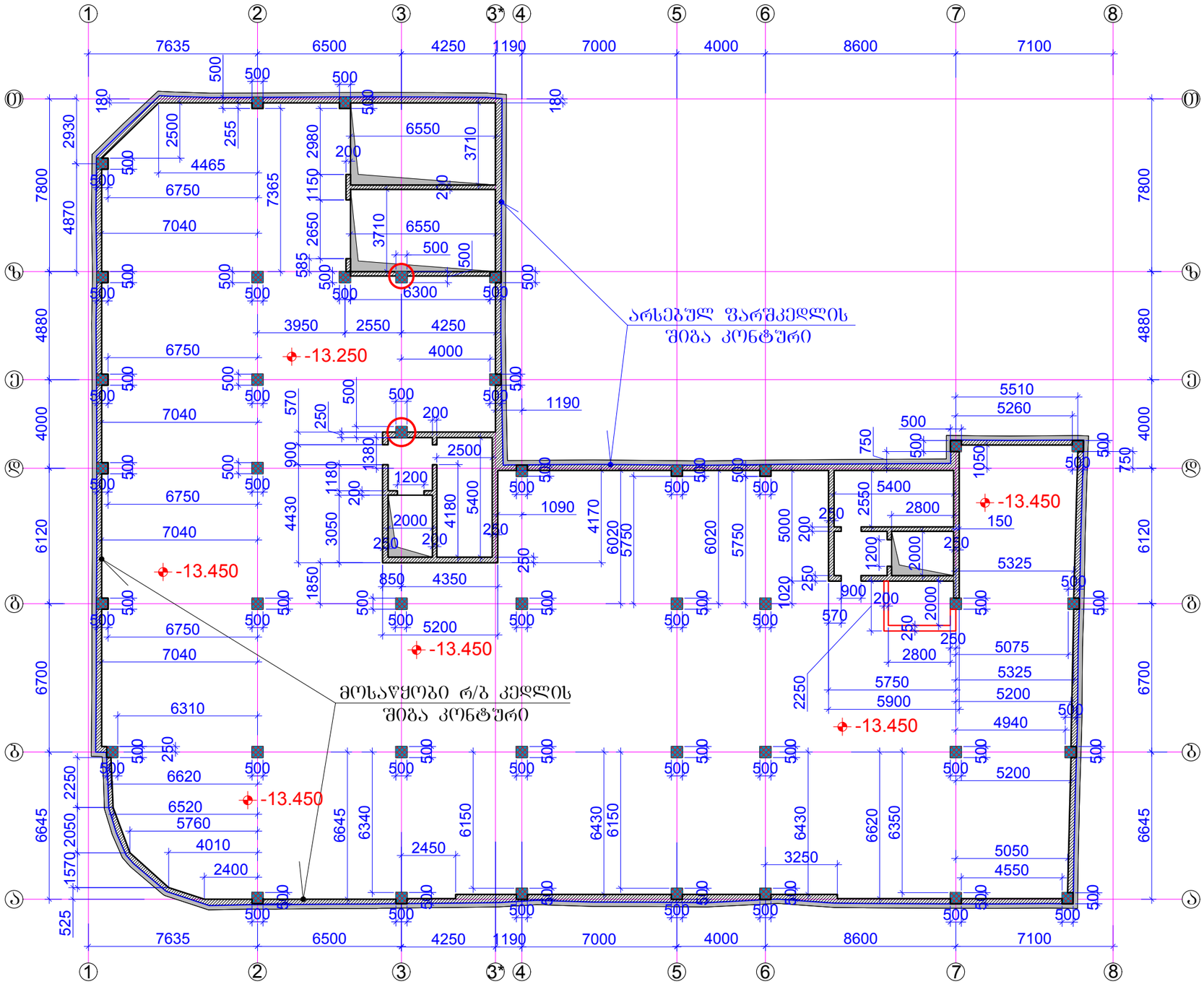

ფორმატი A-3		დაკვეთის №
თბილისი 2020 წ.		

დამკვეთი:

შ.პ.ს. "იდეა მელიქიშვილი"

შ.პ.ს. "იდეა მელიქიშვილი"

მისამართი:საქართველო,ქ.თბილისი,
ვაკე-საბურთალოს რაიონი,ვაჟა-ფშაველას გამზირი,
II ჯვ.კორპ.28ბ,ბინა 31

ID:405106745

e-mail: ilia@ideacity.ge

მრავალფუნქციური
საცხოვრებელი სახლი

ბეგმა -13.450 ნიშნულზე
(გეომეტრიული ზომები)

თანამდებობა	გვარი	ხელმოწერა
დირექტორი	რ. მიქაძე	
მთ. არქიტექტ.	ზ. ბაღათურია	
მთ.კონსტრუქტ.	ბ. ბარბაძაძე	
შემს.კონსტრუქტ.	ბ. ყოფბაშვილი	

დასახელება	მასშტაბი
კონსტრუქციები	1:200

სტადია	ფურცელი	ფურცლები
მ.პ.	კ-1	---

შენიშვნები:
1 . ძირითადი შენიშვნები იხ. პროექტის
განმარტებით ბარათში.

საძირკვლის ფილის არმირების გეგმა
-13.450 ნიშნულზე

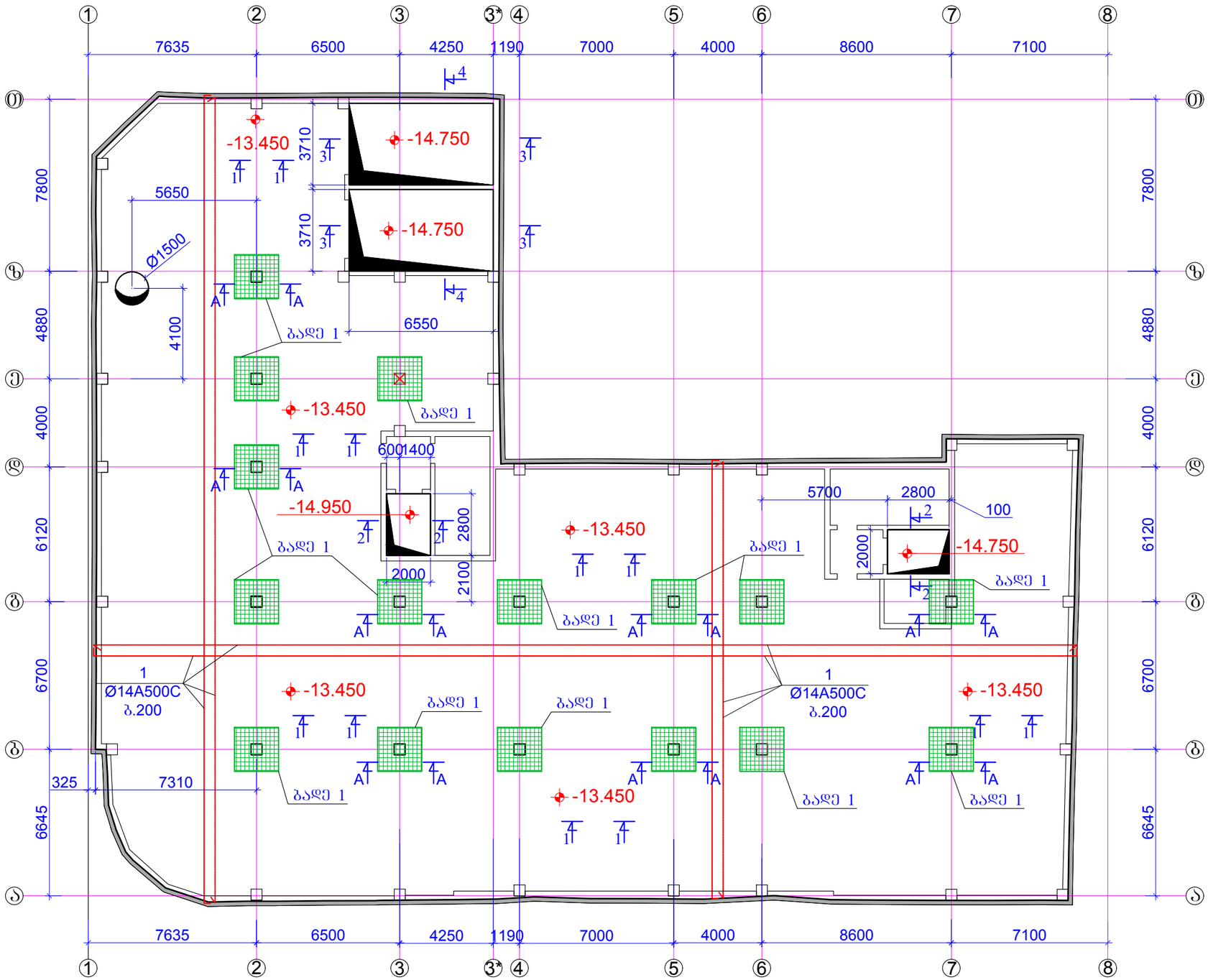

ფორმატი	A-3	დაკვეთის №
თბილისი 2019 წ.		

დამკვეთი:

შ.პ.ს. "იდეა მელიქიშვილი"

შ.პ.ს. "იდეა მელიქიშვილი"

მისამართი:საქართველო,თბილისი, ვაკე-საბურთალოს რაიონი,ვაჟა-ფშაველას გამზირი, II კვ.კორპ.2ბ,ბინა 31

ID:405106745

e-mail: ilia@ideacity.ge

მრავალფუნქციური
საცხოვრებელი სახლი

საძირკვლის ფილის გეგმა
-13.450 ნიშნულზე

თანამდებობა	გვარი	ხელმოწერა
დირექტორი	რ. მიქაძე	
მთ. არქიტექტ.	ზ. ბაღათურია	
მთ.კონსტრუქტ.	ბ. ბარბაქაძე	
შემს.კონსტრუქტ.	ბ. ყობიაშვილი	

დასახელება	მასშტაბი
კონსტრუქციები	1:200

სტადია	ფურცელი	ფურცლები
მ.პ.	კ-2	---

შენიშვნები:
1 . ძირითადი შენიშვნები იხ. პროექტის განმარტებით ბარათში.
2 . ჭრილი 1-1 ; ჭრილი A-A ;იხ.შ.კ-3.
3 . ჭრილი 2-2 ; იხ.შ.კ-4.
4 . ჭრილი 3-3 ; იხ.შ.კ-5.
5 . ჭრილი 4-4 ; იხ.შ.კ-6.

საძირკვლის ფილის ჭრილი

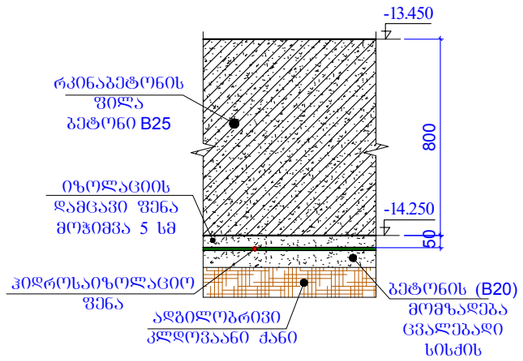

ჭრილი 1-1

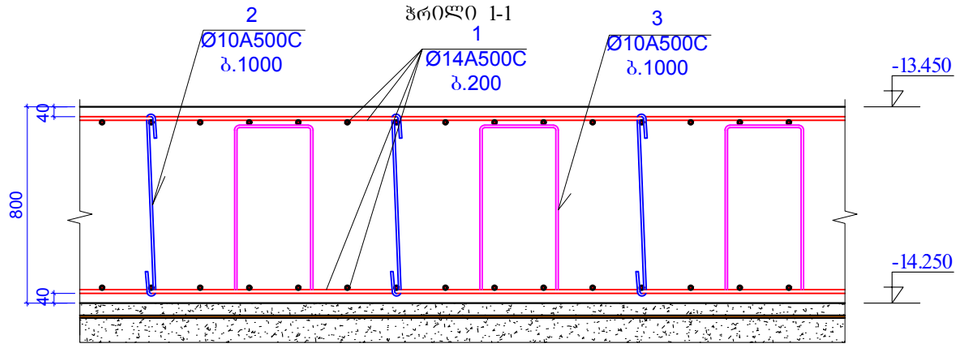

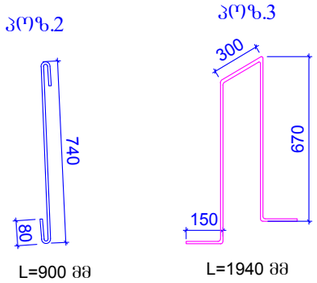

ჭრილი A-A

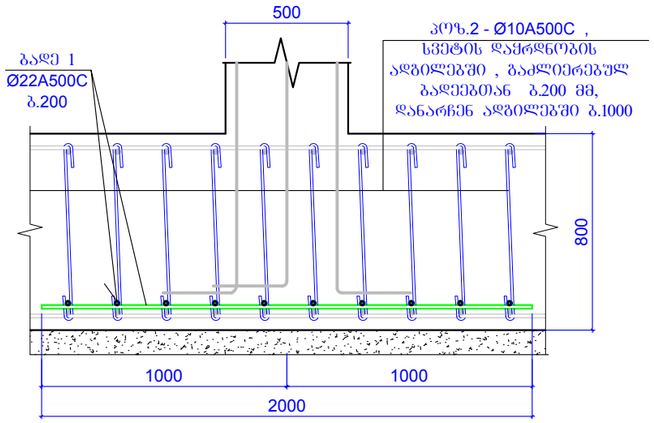

ბადე 1

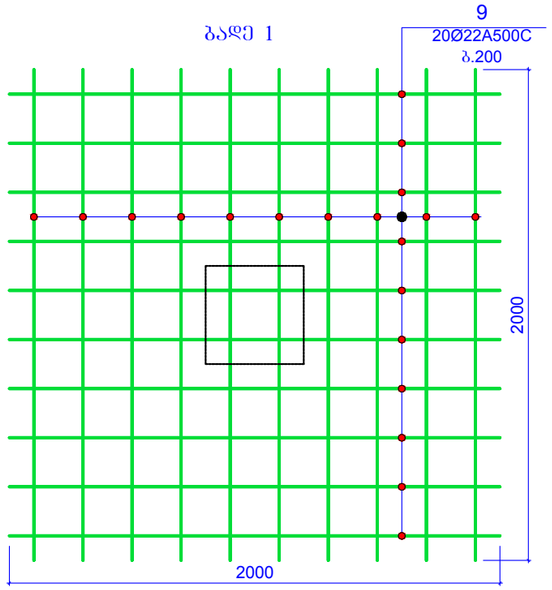

ფილის არმირების სქემატური ნახაზი

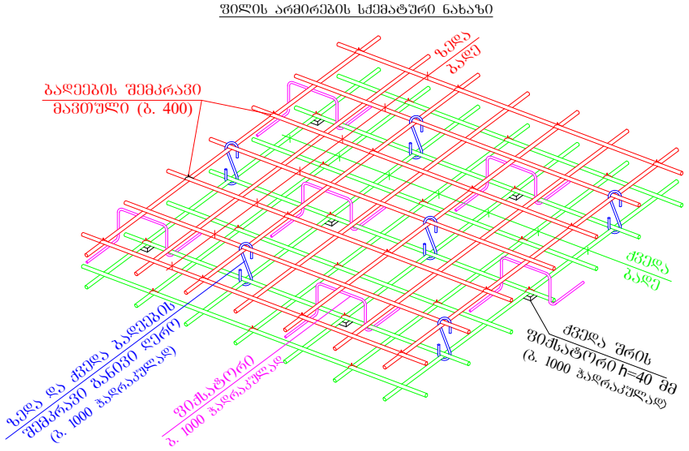

კონსტ. დასახელება	პოზ.№	არმატურის სპეციფიკაცია						არმატურის ამოკრება			ბეტონის მოც.მ³	
		ესკიზი	Ø,მმ	კლასი	L,მმ	nxც	nxL ,მ	Ø,მმ	ΣnxL ,მ	Q კგ		
საძირკვლის ფილა	1	დაიჭრას ადგილზე	14	A500C	30260000		30260	14A500C	30260	36548	B7.5	B25
	2	იხ.პოზიცია	10	A500C	723	3000	2169	10A500C	2319	1429	90	950
	3	იხ.პოზიცია	10	A500C	100	1500	150					
	4	დაიჭრას ადგილზე	12	A500C	3000000		3000	12A500C	3000	2662		
	5	იხ.პოზიცია	8	A240C	610	250	152.5	8A240C	878.5	346.5		
	6	იხ.პოზიცია	8	A240C	380	100	38					
	7	იხ.პოზიცია	8	A240C	320	150	48					
	8	იხ.პოზიცია	8	A240C	400	100	40					
	9	დაიჭრას ადგილზე	22	A500C	2000	320	640	22A500C	640	1900		

შენიშვნები:
1 . ძირითადი შენიშვნები იხ. პროექტის განმარტებით ბარათში.
2 . ჭრილი 2-2 ; იხ.შ.კ-4.
3 . ჭრილი 3-3 ; იხ.შ.კ-5.
4 . ჭრილი 4-4 ; იხ.შ.კ-6.

ფორმატი	A-3	დაკვეთის №
თბილისი 2019 წ.		

დამკვეთი:

შ.პ.ს. "იდეა მელიქიშვილი"

შ.პ.ს. "იდეა მელიქიშვილი"

მისამართი:საქართველო,ქ.თბილისი, ვაჟა-ფშაველის რაიონი,ვაჟა-ფშაველას გამზირი, II კვ.,კორპ.28ბ,ბინა 31

ID:405106745

e-mail: ilia@ideacity.ge

მრავალფუნქციური საცხოვრებელი სახლი

ჭრილი 1-1 ; ჭრილი A-A ;

თანამდებობა	გვარი	ხელმოწერა
დირექტორი	რ. მიქაძე	
მთ. არქიტექტ.	ზ. ბაღათურია	
მთ.კონსტრუქტ.	ბ. ბარბაქაძე	
შემს.კონსტრუქტ.	ბ. ყობიაშვილი	

დასახელება	მასშტაბი
კონსტრუქციები	1:20

სტადია	ფურცელი	ფურცლები
მ.პ.	კ-3	---

ჭრილი 2-2

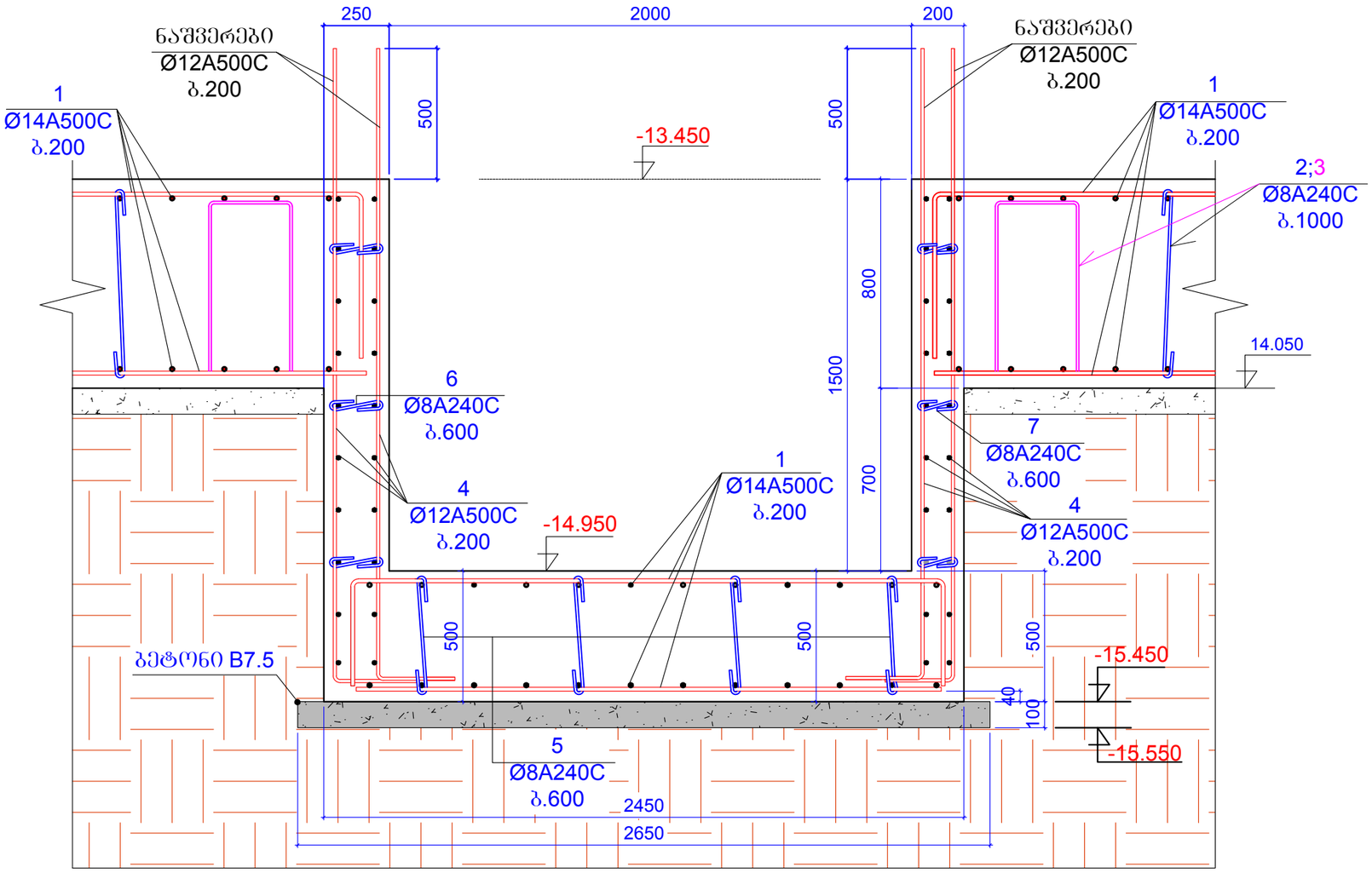

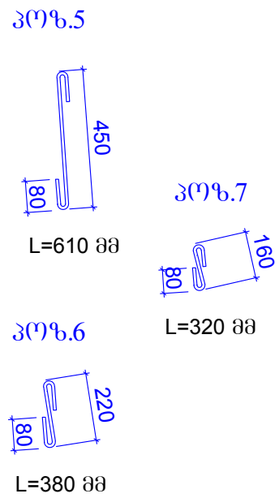

ფორმატი A-3		დაკვეთის №
თბილისი 2019 წ.		

დამკვეთი:

შ.პ.ს. "იდეა მელიქიშვილი"

შ.პ.ს. "იდეა მელიქიშვილი"

მისამართი:საქართველო,ქ.თბილისი,
ვაჟა-ფშაველის რაიონი,ვაჟა-ფშაველას ბამზირი,
II კვ.,კორპ.28ბ,ბინა 31

ID:405106745

e-mail: ilia@ideacity.ge

მრავალფუნქციური საცხოვრებელი სახლი

ჭრილი 2-2 ;

თანამდებობა	გვარი	ხელმოწერა
დირექტორი	რ. მიქაძე	
მთ. არქიტექტ.	ზ. ბალათურია	
მთ.კონსტრუქტ.	ბ. ბარბაქაძე	
შემს.კონსტრუქტ.	ბ. ყოფიაშვილი	

დასახელება	მასშტაბი
კონსტრუქციები	1:20

სტადია	ფურცელი	ფურცლები
მ.პ.	კ-4	---

შენიშვნები:

1 . ძირითადი შენიშვნები იხ. პროექტის განმარტებით ბარათში.
2 . ჭრილი 1-1 ; იხ.ფ.კ-3.
3 . ჭრილი 2-2 ; იხ.ფ.კ-4.
4 . ჭრილი 3-3 ; იხ.ფ.კ-5.
5 . ჭრილი 4-4 ; იხ.ფ.კ-6.

ჭრილი 3-3

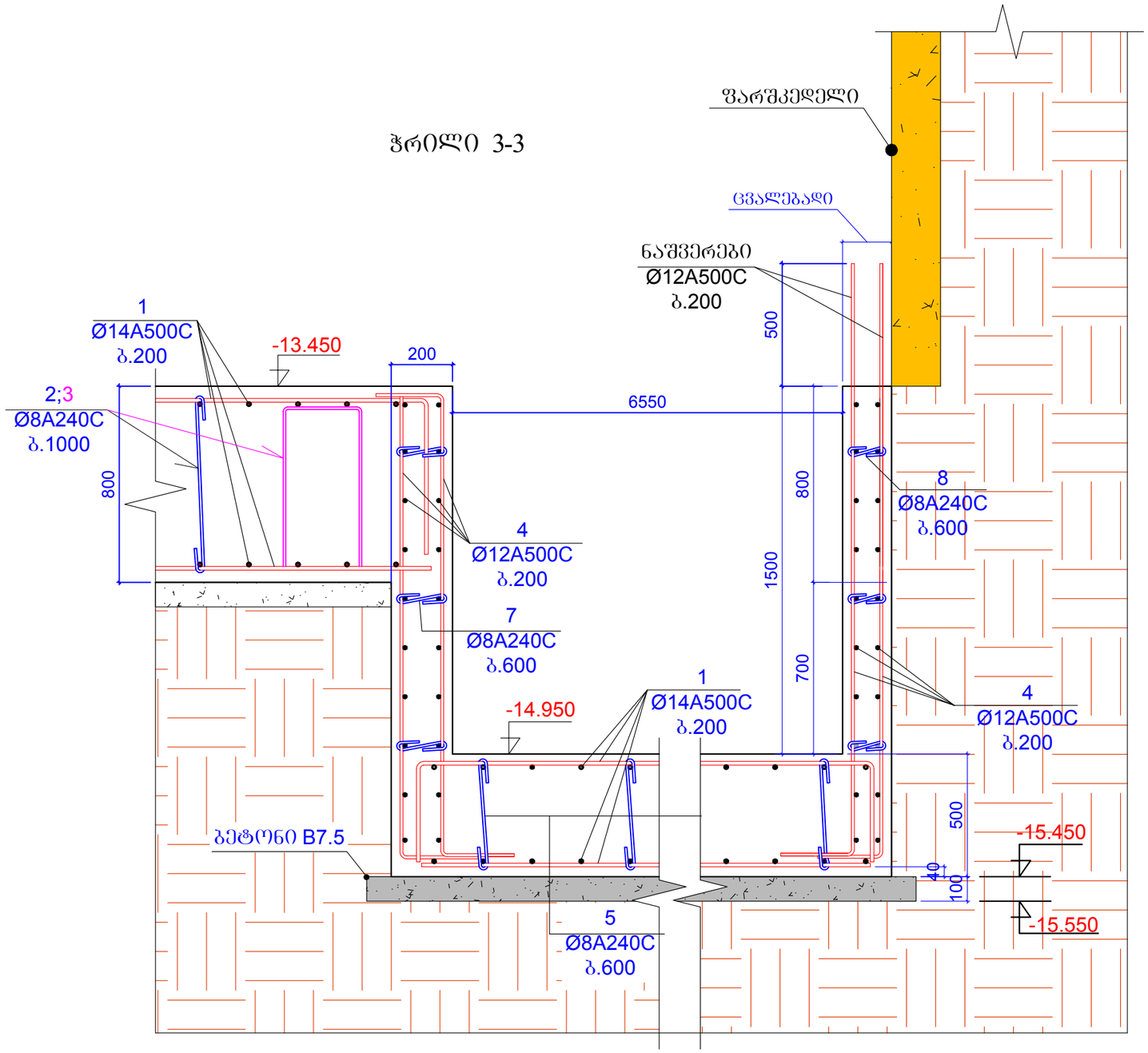

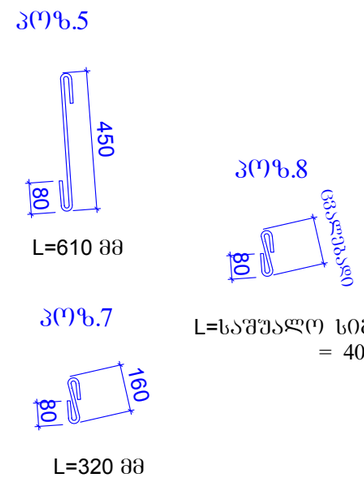

ფორმატი A-3		დაკვეთის №
თბილისი 2019 წ.		

დამკვეთი:

შ.პ.ს. "იდეა მელიქიშვილი"

შ.პ.ს. "იდეა მელიქიშვილი"

მისამართი:საქართველო,ქ.თბილისი,
ვაკე-საბურთალოს რაიონი,ვაჟა-ფშაველას გამზირი,
II კვ.,კორპ.28ბ,ბინა 31

ID:405106745

e-mail: ilia@ideacity.ge

მრავალფუნქციური
საცხოვრებელი სახლი

ჭრილი 3-3 ;

თანამდებობა	გვარი	ხელმოწერა
დირექტორი	რ. მიქაძე	
მთ. არქიტექტ.	ზ. ბადათურია	
მთ.კონსტრუქტ.	ბ. ბარბაქაძე	
შემს.კონსტრუქტ.	ბ. ყოფიაშვილი	

დასახელება	მასშტაბი
კონსტრუქციები	1:20

სტადია	ფურცელი	ფურცლები
მ.პ.	კ-5	---

შენიშვნები:
1 . ძირითადი შენიშვნები იხ. პროექტის განმარტებით ბარათში.
2 . ჭრილი 1-1 ; იხ.ფ.კ-3.
3 . ჭრილი 2-2 ; იხ.ფ.კ-4.
4 . ჭრილი 3-3 ; იხ.ფ.კ-5.
5 . ჭრილი 4-4 ; იხ.ფ.კ-6.

ჭრილი 4-4

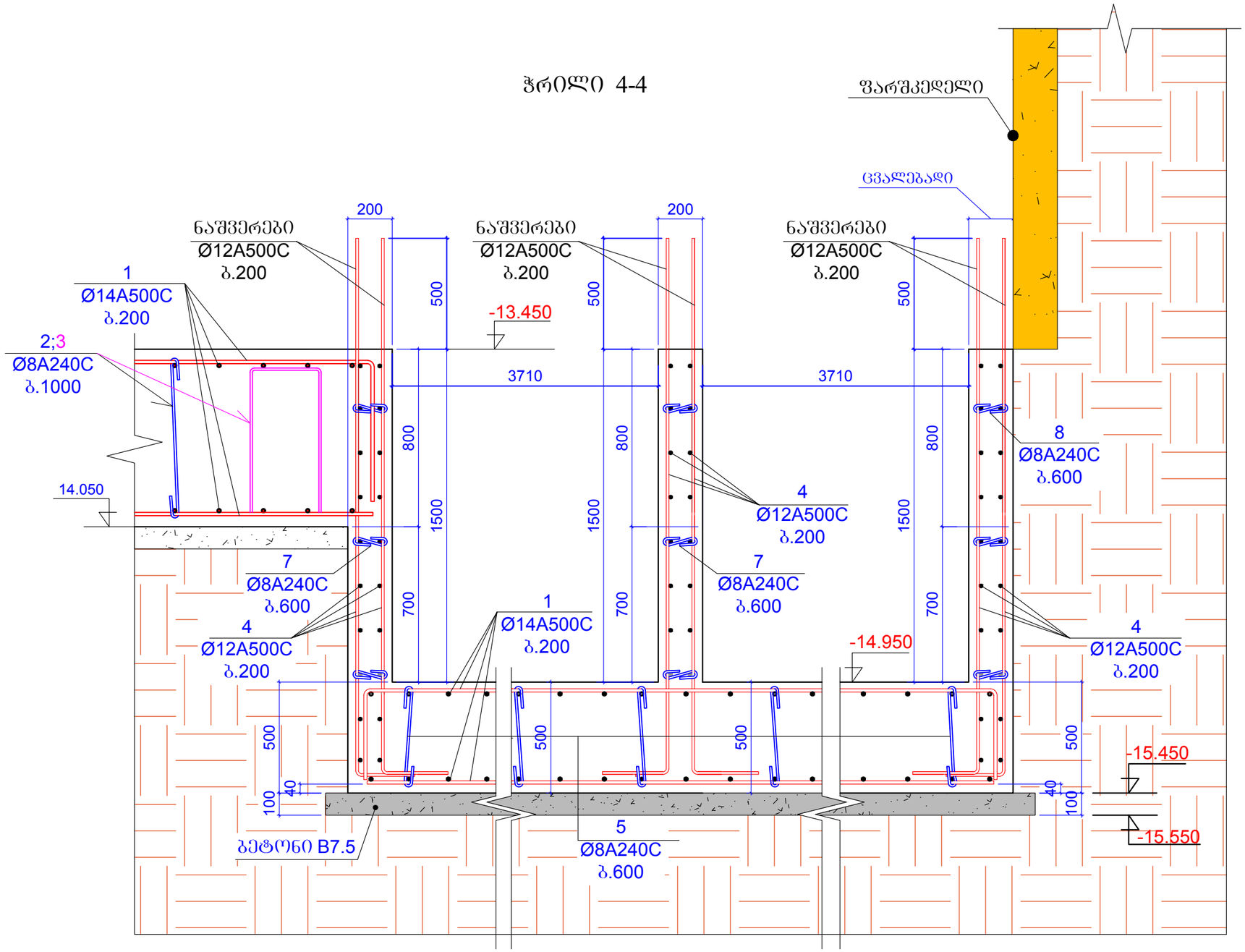

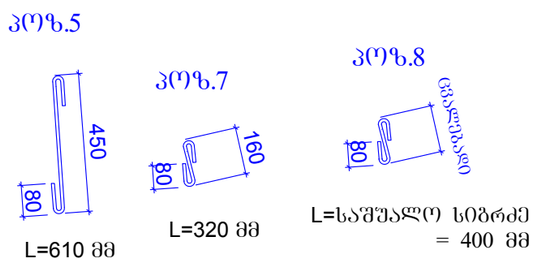

შენიშვნები:
1 . ძირითადი შენიშვნები იხ. პროექტის განმარტებით ბარათში.
2 . ჭრილი 1-1 ; იხ.შ.კ-3.
3 . ჭრილი 2-2 ; იხ.შ.კ-4.
4 . ჭრილი 3-3 ; იხ.შ.კ-5.
5 . ჭრილი 4-4 ; იხ.შ.კ-6.

ფორმატი A-3		დაკვეთის №
თბილისი 2019 წ.		

დამკვეთი:

შ.პ.ს. "იდეა მელიქიშვილი"

შ.პ.ს. "იდეა მელიქიშვილი"

მისამართი:საქართველო,ქ.თბილისი, ვაჟა-ფშაველას გამზირი, II კვ.,კორპ.28ბ,ბინა 31
ID:405106745
e-mail: ilia@ideacity.ge

მრავალფუნქციური საცხოვრებელი სახლი

ჭრილი 4-4 ;

თანამდებობა	გვარი	ხელმოწერა
დირექტორი	რ. მიქაძე	
მთ. არქიტექტ.	ზ. ბალათურია	
მთ.კონსტრუქტ.	ბ. ბარბაქაძე	
შემს.კონსტრუქტ.	ბ. ყიბიაშვილი	

დასახელება	მასშტაბი
კონსტრუქციები	1:20

სტადია	ფურცელი	ფურცლები
მ.პ.	კ-6	---

არმატურის ნაშვერების დატანა
საძირკვლის ბეგმზე

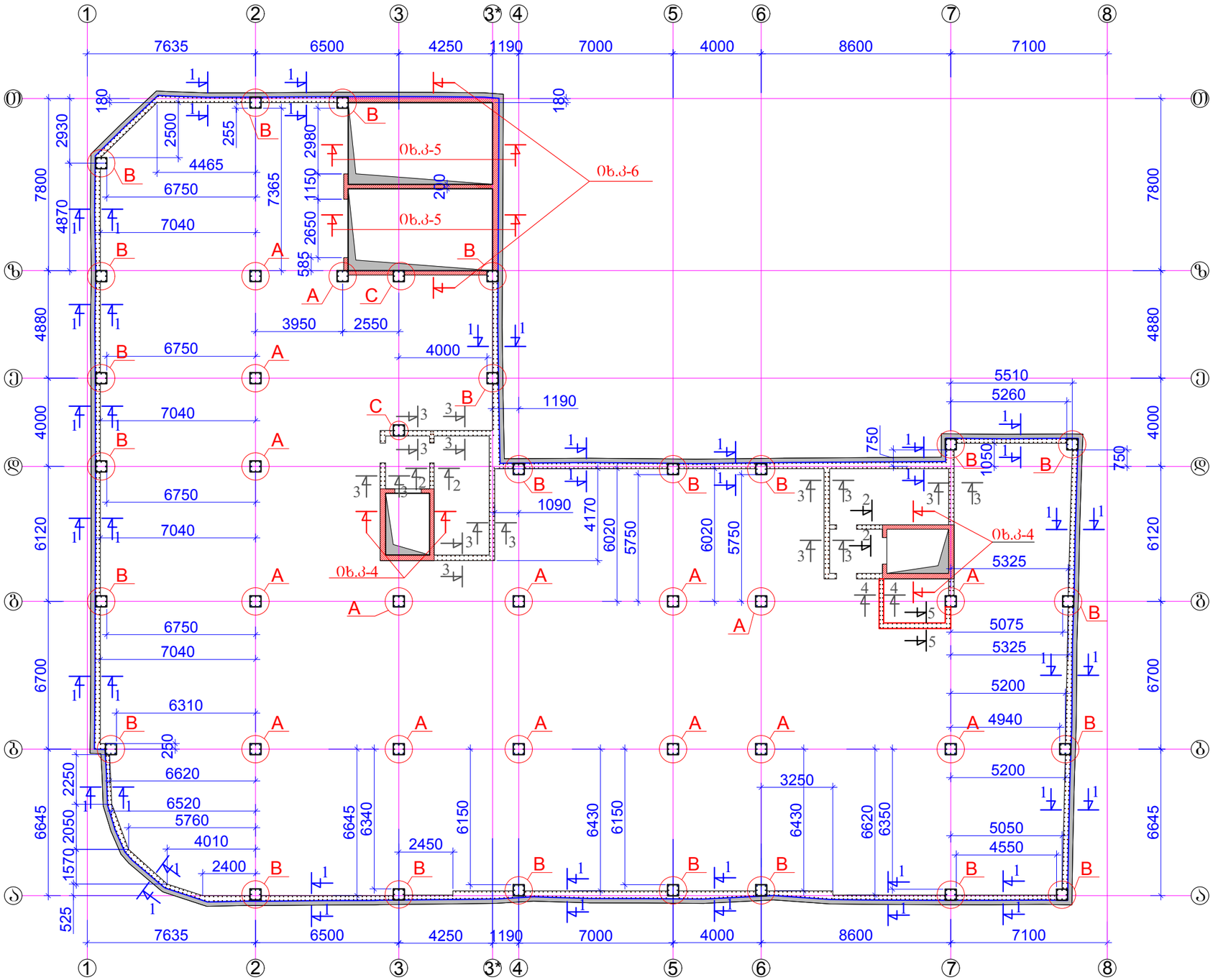

ფორმატი A-3		დაკვეთის №
თბილისი 2019 წ.		

დამკვეთი:

შ.პ.ს. "იდეა მელიქიშვილი"

შ.პ.ს. "იდეა მელიქიშვილი"

მისამართი:საქართველო,ქ.თბილისი, ვაჟა-ფშაველის რაიონი,ვაჟა-ფშაველას გამზირი, II კვ.,კორპ.28ბ,ბინა 31

ID:405106745

e-mail: ilia@ideacity.ge

მრავალფუნქციური
საცხოვრებელი სახლი

არმატურის ნაშვერების დატანა
საძირკვლის ბეგმზე

თანამდებობა	გვარი	ხელმოწერა
დირექტორი	რ. მიქაძე	
მთ. არქიტექტ.	ზ. ბაღათურია	
მთ.კონსტრუქტ.	ბ. ბარბაქაძე	
შემს.კონსტრუქტ.	ბ. ყობიაშვილი	

დასახელება	მასშტაბი
კონსტრუქციები	1:200

სტადია	ფურცელი	ფურცლები
მ.პ.	კ-7	---

შენიშვნები:
1 . ძირითადი შენიშვნები იხ. პროექტის განმარტებით ბარათში.
2 . კვანძი A ; კვანძი B ; კვანძი C ; იხ.ფ.კ-8.
3 . ჭრილი 1-1 ; ჭრილი 2-2 ; ჭრილი 3-3 ; ჭრილი 4-4 ; ჭრილი 5-5 ; იხ.ფ.კ-9.

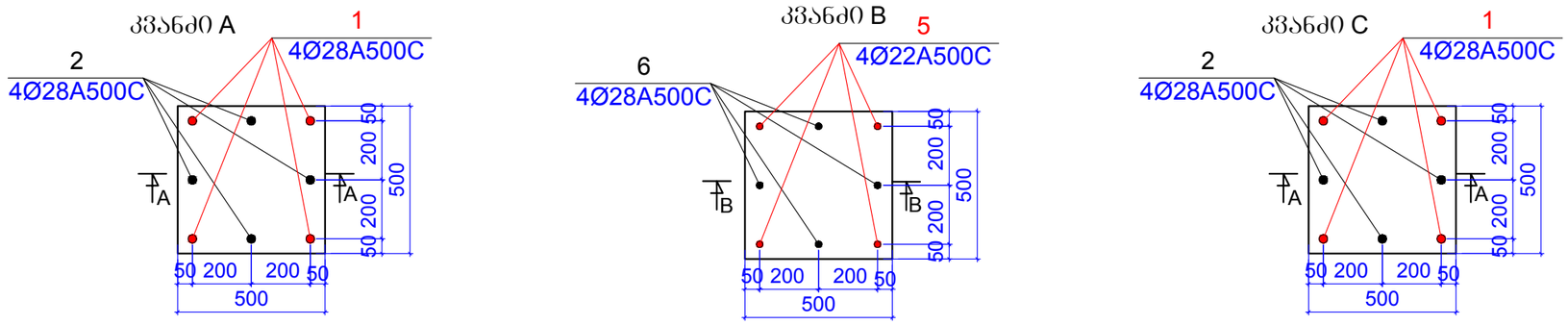

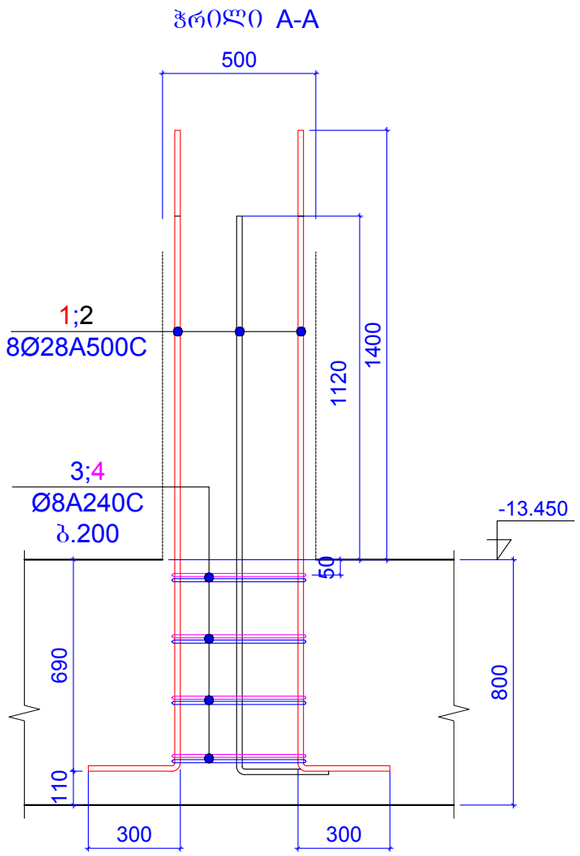

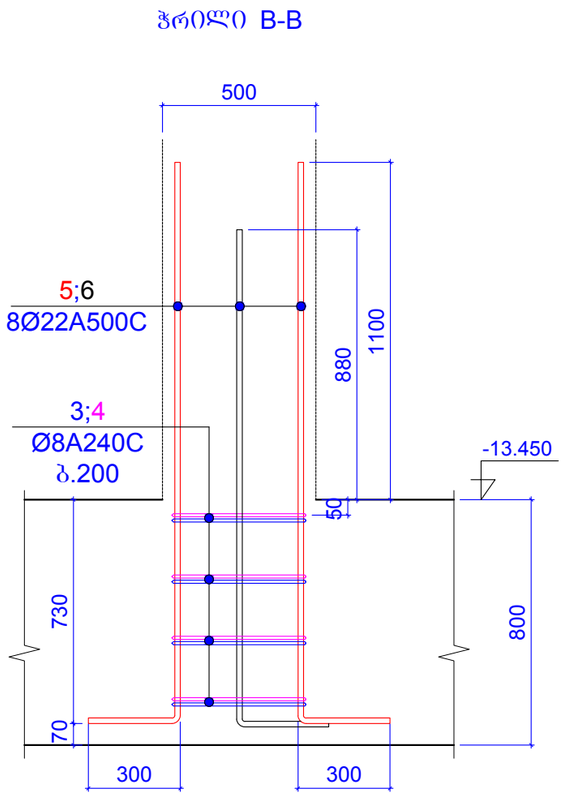

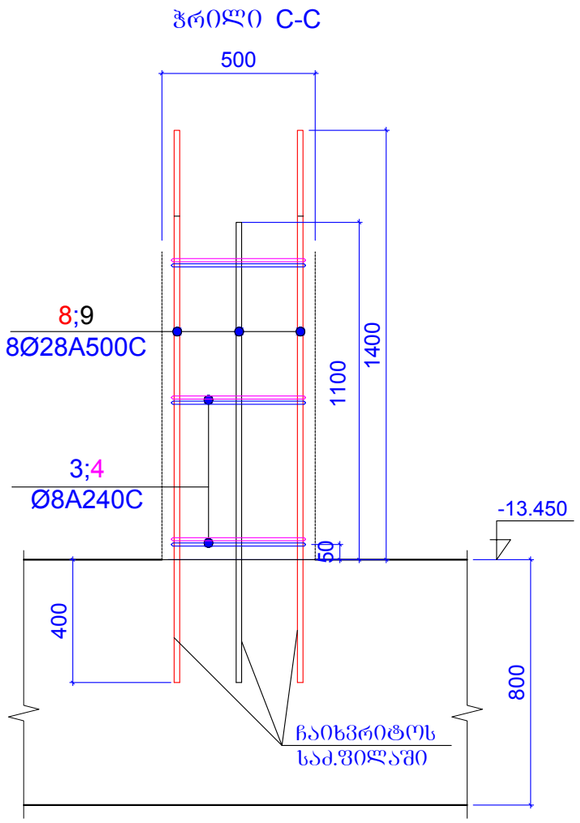

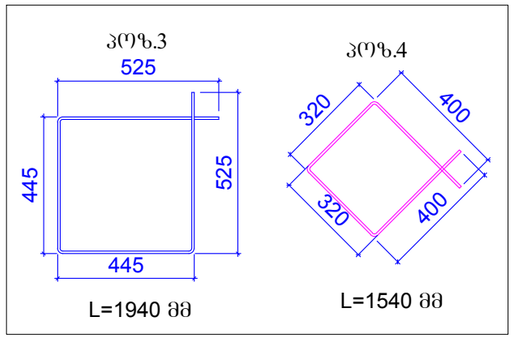

შენიშვნები:
1 . ძირითადი შენიშვნები იხ. პროექტის განმარტებით ბარათში.
2. პოზ.8 და პოზ.9 ჩაიბურღოს საძ.ფილაში და დამაბრღეს შესაბამისი ხსნარით.

ფორმატი A-3		დაკვეთის №
თბილისი 2019 წ.		

დამკვეთი:

შ.პ.ს. "იდეა მელიქიშვილი"

შ.პ.ს. "იდეა მელიქიშვილი"

მისამართი:საქართველო,ქ.თბილისი,
ვაჟა-საბურთალოს რაიონი,ვაჟა-ფშაველას გამზირი,
II კვ.,კორპ.2ბ,ბინა 31

ID:405106745

e-mail: ilia@ideacity.ge

მრავალფუნქციური
საცხოვრებელი სახლი

კვანძი A ;
კვანძი B ;
კვანძი C ;

თანამდებობა	გვარი	ხელმოწერა
დირექტორი	რ. მიქაძე	
მთ. არქიტექტ.	ზ. ბალათურია	
მთ.კონსტრუქტ.	ბ. ბარბაქაძე	
შემს.კონსტრუქტ.	ბ. ყოფიაშვილი	

დასახელება კონსტრუქციები	მასშტაბი 1:20

სტადია	ფურცელი	ფურცლები
მ.პ.	კ-8	---

ჭრილი 1-1

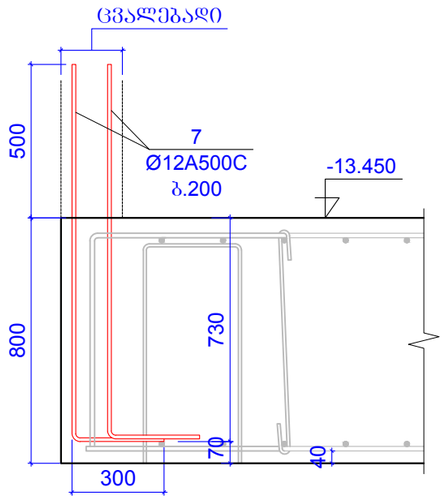

ჭრილი 2-2

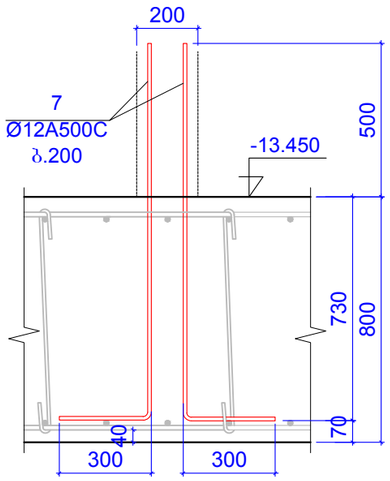

ჭრილი 3-3

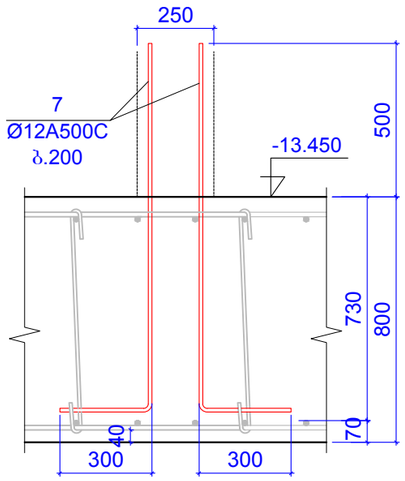

ჭრილი 4-4

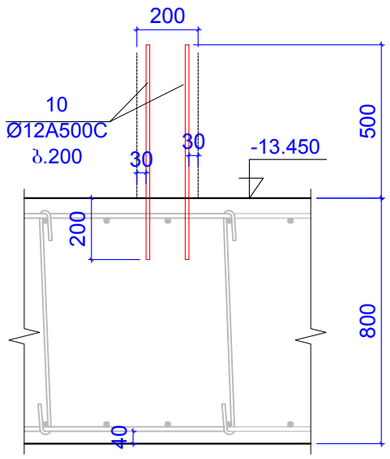

ჭრილი 5-5

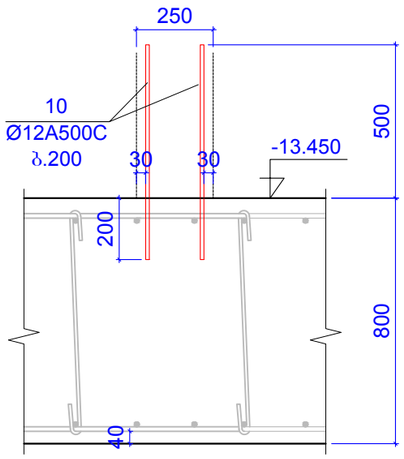

კონსტ. დასახელება	პოზ.№	არმატურის სპეციფიკაცია						არმატურის ამოკრება		
		ესკიზი	Ø,მმ	კლასი	L,მმ	nxც	nxL ,მ	Ø,მმ	ΣnxL ,მ	Q კგ
არმატურის ნაშეკრები	1	300 2190	28	A500C	2390	68	162.52	28A500C	332.4	1605.9
	2	300 1810	28	A500C	2110	68	143.48			
	3	იხ.პოზიცია	8	A240C	1940	165	320.1	8A240C	574.2	226.5
	4	იხ.პოზიცია	8	A240C	1540	165	254.1			
	5	300 1830	22	A500C	2130	96	204.48	22A500C	387.84	1140.0
	6	300 1610	22	A500C	1910	96	183.36			
	7	300 1230	12	A500C	1530	2000	3060	12A500C	3102	2768.0
	8	1800	28	A500C	1800	8	14.4			
	9	1500	28	A500C	1500	8	12			
	10	700	12	A500C	700	60	42			

შენიშვნები:
1 . ძირითადი შენიშვნები იხ. პროექტის განმარტებით ბარათში.
2. პოზ.10 ჩაიბურღოს საძ.ფილაში და დამაბრდეს შესაბამისი ხსნარით.

ფორმატი A-3		დაკვეთის №
თბილისი 2019 წ.		

დამკვეთი:

შ.პ.ს. "იდეა მელიქიშვილი"

შ.პ.ს. "იდეა მელიქიშვილი"

მისამართი:საქართველო,ქ.თბილისი, ვაჟა-ფშაველის რაიონი,ვაჟა-ფშაველას გამზირი, II კვ.,კორპ.28ბ,ბინა 31

ID:405106745

e-mail: ilia@ideacity.ge

მრავალფუნქციური
საცხოვრებელი სახლი

ჭრილი 1-1 ;
ჭრილი 2-2 ;
ჭრილი 3-3 ;

თანამდებობა	გვარი	ხელმოწერა
დირექტორი	რ. მიქაძე	
მთ. არქიტექტ.	ზ. ბაღათურია	
მთ.კონსტრუქტ.	ბ. ბარბაქაძე	
შემს.კონსტრუქტ.	ბ. ყობიაშვილი	

დასახელება	მასშტაბი
კონსტრუქციები	1:20

სტადია	ფურცელი	ფურცლები
მ.პ.	კ-9	---

სვეტები და კედლები გეგმაში
-13.450 ნიშნულზე

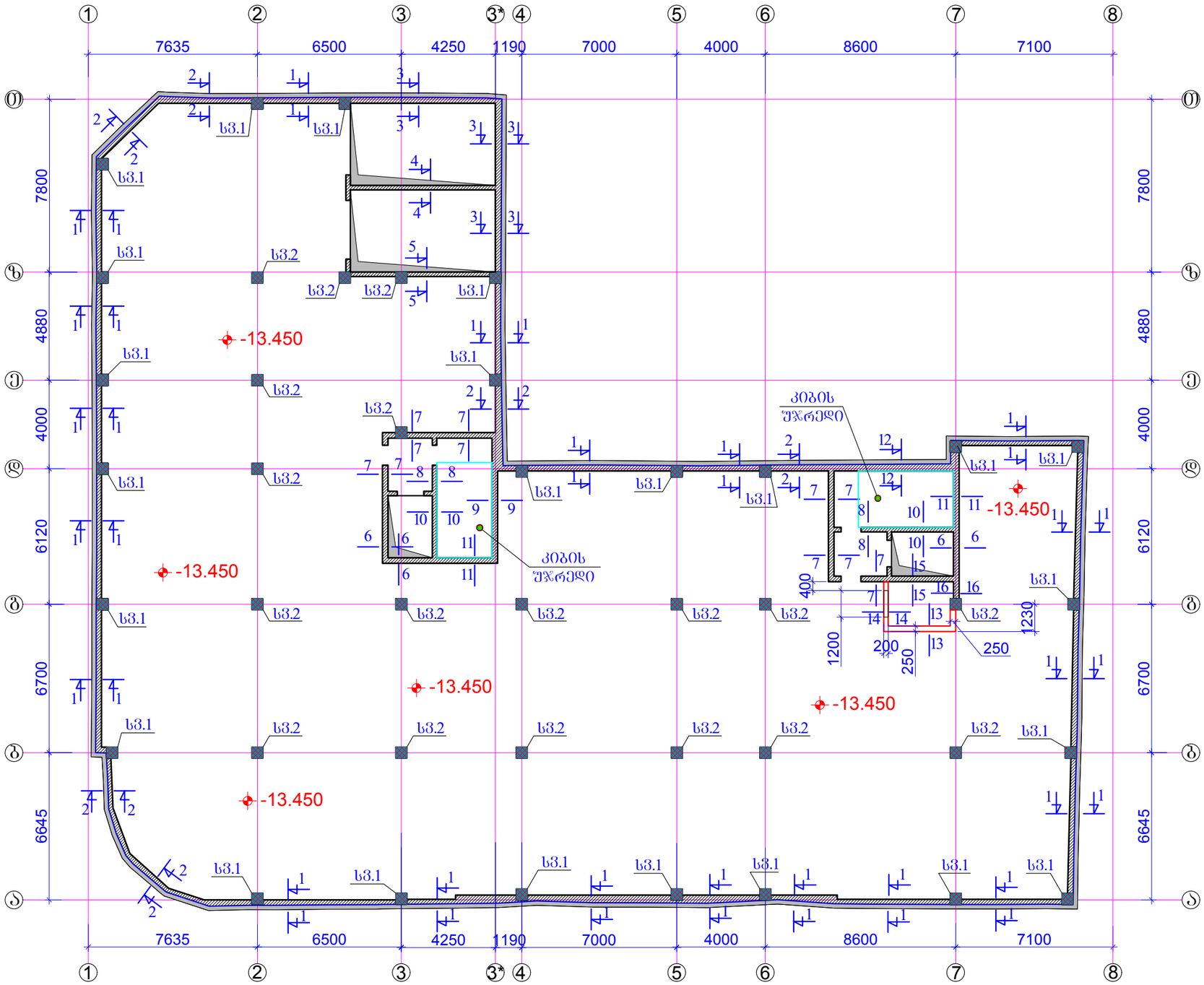

ფორმატი A-3		დაკვეთის №
თბილისი 2019 წ.		

დამკვეთი:

შ.პ.ს. "იდეა მელიქიშვილი"

შ.პ.ს. "იდეა მელიქიშვილი"

მისამართი:საქართველო,ქ.თბილისი,
ვაჟა-საბურთალოს რაიონი,ვაჟა-ფშაველას გამზირი,
II კვ.კორპ.28ბ,ბინა 31

ID:405106745

e-mail: ilia@ideacity.ge

მრავალფუნქციური
საცხოვრებელი სახლი

სვეტები და კედლები გეგმაში
-13.450 ნიშნულზე

თანამდებობა	გვარი	ხელმოწერა
დირექტორი	რ. მიქაძე	
მთ. არქიტექტ.	ზ. ბაღათურია	
მთ.კონსტრუქტ.	ბ. ბარბაქაძე	
შემს.კონსტრუქტ.	ბ. ყობიაშვილი	

დასახელება	მასშტაბი
კონსტრუქციები	1:200

სტადია	ფურცელი	ფურცლები
მ.პ.	კ-10	---

შენიშვნები:
1. ძირითადი შენიშვნები იხ. პროექტის განმარტებით ბარათში.
2. სვეტი 1 იხ.შ.კ-11.
3. სვეტი 2 იხ.შ.კ-12.
4. ჭრილი 1-1 ... ჭრილი 16-16 ; იხ.შ.კ-13...16-2.

სვეტი 1

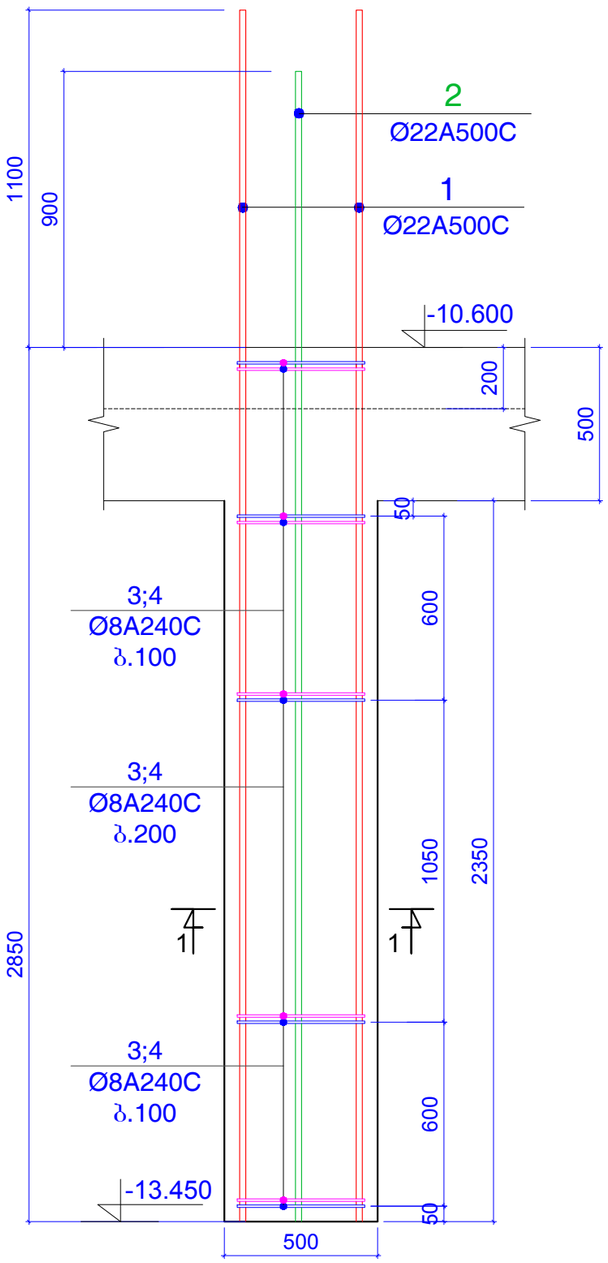

ჭრილი 1-1

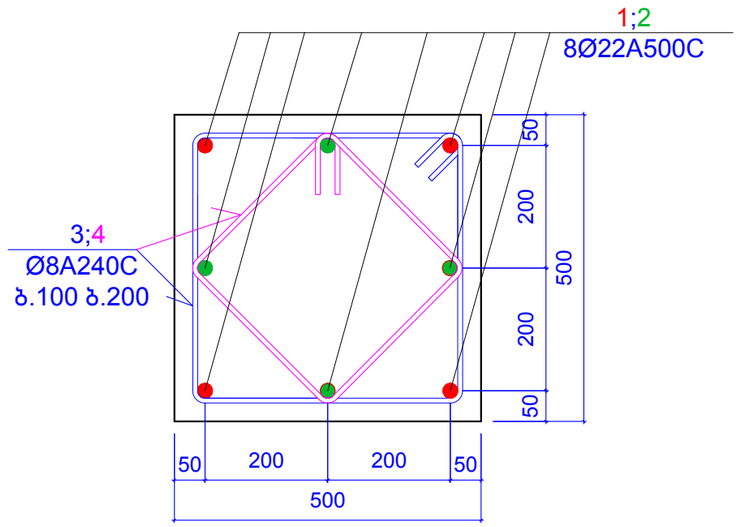

პოზიცია 3

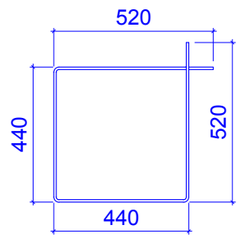

L=1920 მმ

პოზიცია 4

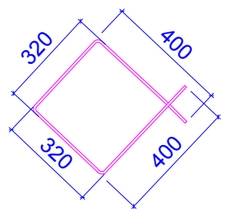

L=1440 მმ

კონსტ. დასახელება	პოზ.№	არმატურის სპეციფიკაცია						არმატურის ამოკრება			ბეტონის მოც.მ³
		ესკიზი	Ø,მმ	კლასი	L,მმ	nxც	nxL ,მ	Ø,მმ	ΣnxL ,მ	Q კგ	
სვეტი 1 (24 ცალი)	1	დაიჭრას ადგილზე	22	A500c	3950	4	15.8	22A500c	30.8	92	B25
	2	დაიჭრას ადგილზე	22	A500c	3750	4	15				0.59
	3	იხ.პოზიცია	8	A240c	1920	25	48	8A240c	84	26.79	
	4	იხ.პოზიცია	8	A240c	1440	25	36				

შენიშვნები:
1. ძირითადი შენიშვნები იხ. პროექტის განმარტებით ბარათში.
2. სვეტი 1 იხ.შ.კ-11.
3. სვეტი 2 იხ.შ.კ-12.
4. ჭრილი 1-1 ... ჭრილი 16-16 ; იხ.შ.კ-13...16-2.

ფორმატი	A-3	დაკვეთის №
თბილისი 2019 წ.		

დამკვეთი:

შ.პ.ს. "იდეა მელიქიშვილი"

შ.პ.ს. "იდეა მელიქიშვილი"

მისამართი:საქართველო,ქ.თბილისი, ვაჟა-ფშაველას რაიონი,ვაჟა-ფშაველას გამზირი, II კვ.,კორპ.28ბ,ბინა 31

ID:405106745

e-mail: ilia@ideacity.ge

მრავალფუნქციური საცხოვრებელი სახლი

სვეტი 1 ;

თანამდებობა	გვარი	ხელმოწერა
დირექტორი	რ. მიქაძე	
მთ. არქიტექტ.	ზ. ბაღათურია	
მთ.კონსტრუქტ.	ბ. ბარბაქაძე	
შემს.კონსტრუქტ.	ბ. ყობიაშვილი	

დასახელება	მასშტაბი
კონსტრუქციები	1:10 1:20

სტადია	ფურცელი	ფურცლები
მ.პ.	კ-11	---

სვეტი 2

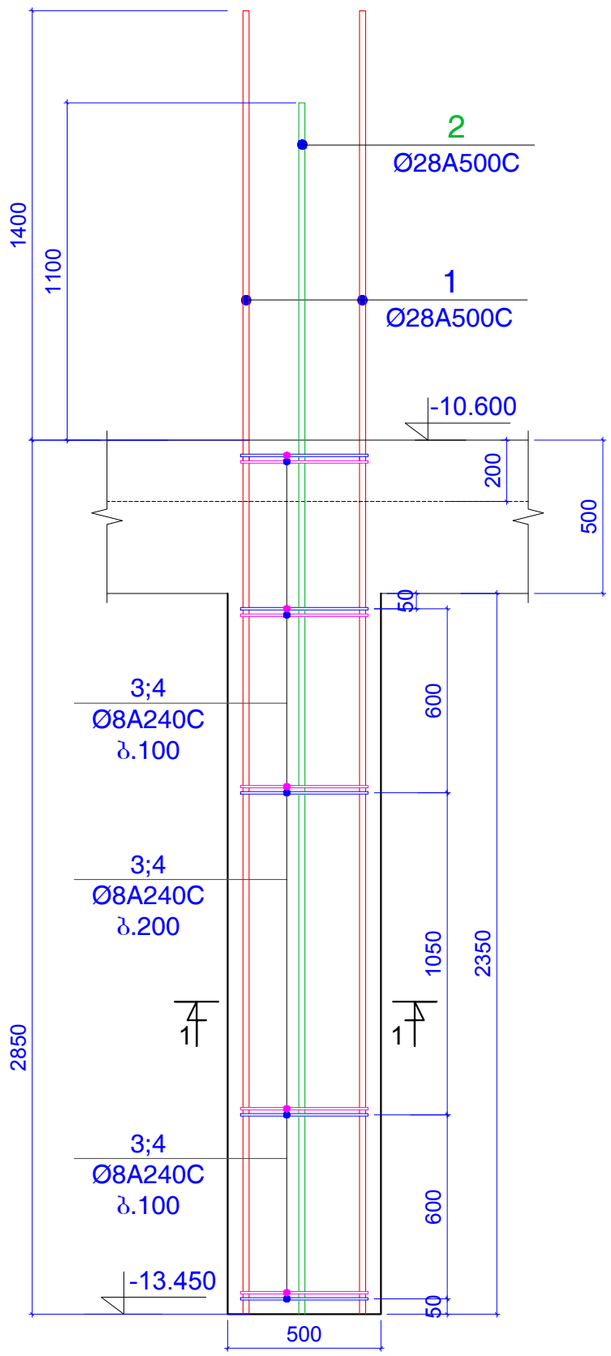

ჭრილი 1-1

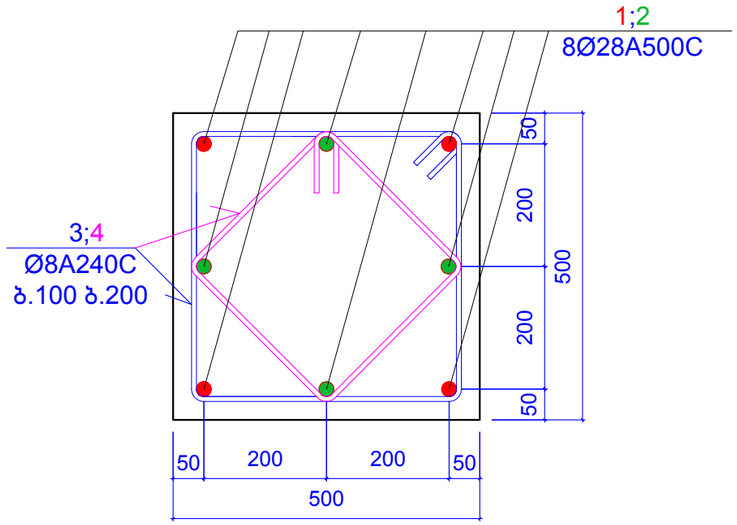

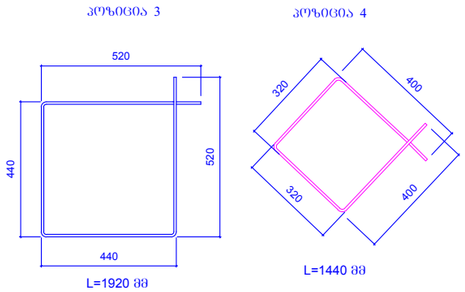

კონსტ. დასახელება	პოზ.№	არმატურის სპეციფიკაცია						არმატურის ამოკრება			ბეტონის მოც.მ³
		ესკიზი	Ø,მმ	კლასი	L,მმ	nxც	nxL ,მ	Ø,მმ	ΣnxL ,მ	Q კგ	
სვეტი 2 (18 ცალი)	1	დაიჭრას ადგილზე	28	A500c	4250	4	17	28A500c	32.8	157.4	B25
	2	დაიჭრას ადგილზე	28	A500c	3950	4	15.8				0.59
	3	იხ.პოზიცია	8	A240c	1920	25	48	8A240c	84	26.79	
	4	იხ.პოზიცია	8	A240c	1440	25	36				

შენიშვნები:
1. ძირითადი შენიშვნები იხ. პროექტის განმარტებით ბარათში.
2. სვეტი 1 იხ.შ.კ-11.
3. სვეტი 2 იხ.შ.კ-12.
4. ჭრილი 1-1 ... ჭრილი 16-16 ; იხ.შ.კ-13...16-2.

ფორმატი	A-3	დაკვეთის №
თბილისი 2019 წ.		

დამკვეთი:

შ.პ.ს. "იდეა მელიქიშვილი"

შ.პ.ს. "იდეა მელიქიშვილი"

მისამართი:საქართველო,ქ.თბილისი, ვაჟა-ფშაველის რაიონი,ვაჟა-ფშაველას გამზირი, II კვ.,კორპ.28ბ,ბინა 31

ID:405106745

e-mail: ilia@ideacity.ge

მრავალფუნქციური საცხოვრებელი სახლი

სვეტი 2 ;

თანამდებობა	გვარი	ხელმოწერა
დირექტორი	რ. მიქაძე	
მთ. არქიტექტ.	ზ. ბადათურია	
მთ.კონსტრუქტ.	ბ. ბარბაქაძე	
შემს.კონსტრუქტ.	ბ. ყობიაშვილი	

დასახელება	მასშტაბი
კონსტრუქციები	1:10 1:20

სტადია	ფურცელი	ფურცლები
მ.პ.	კ-12	---

ჭრილი 1 - 1

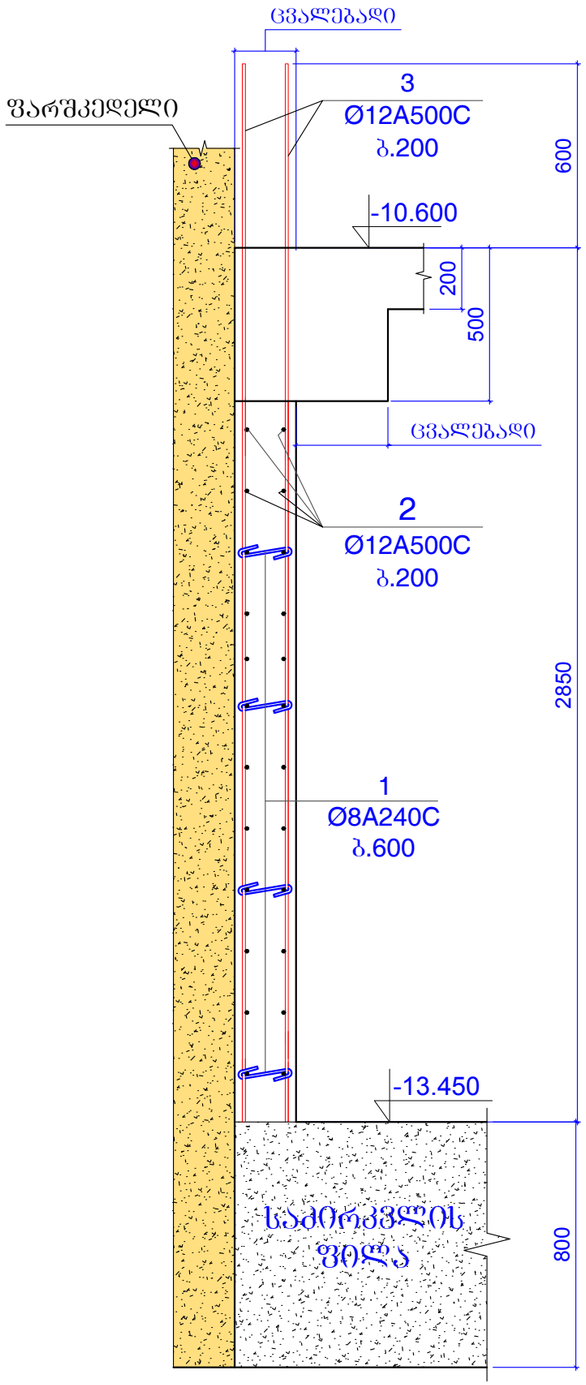

ჭრილი 2 - 2

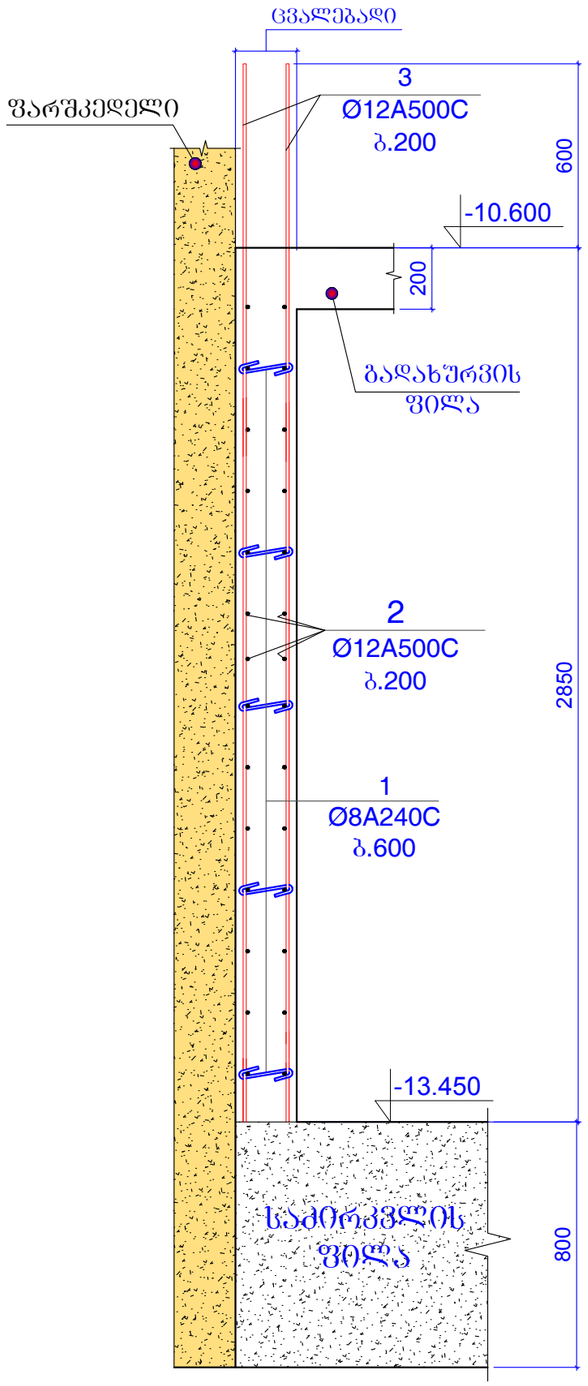

ჭრილი 3 - 3

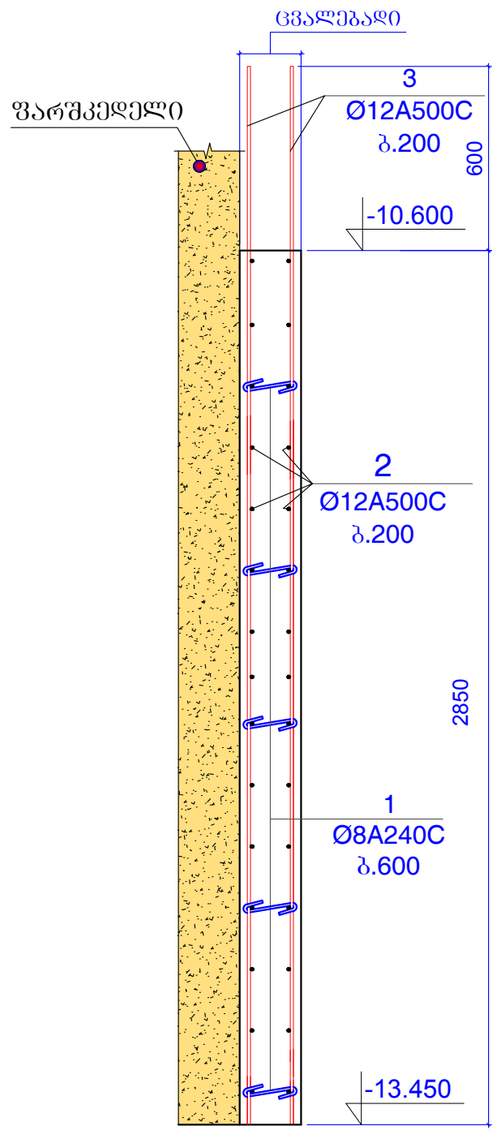

ფორმატი A-3		დაკვეთის №
თბილისი 2019 წ.		

დამკვეთი:

შ.პ.ს. "იდეა მელიქიშვილი"

შ.პ.ს. "იდეა მელიქიშვილი"

მისამართი:საქართველო,ქ.თბილისი, ვაჟა-ფშაველის რაიონი,ვაჟა-ფშაველას გამზირი, II კვ.,კორპ.28ბ,ბინა 31

ID:405106745

e-mail: ilia@ideacity.ge

მრავალფუნქციური საცხოვრებელი სახლი

ჭრილი 1-1 ... ჭრილი 3-3 ;

თანამდებობა	გვარი	ხელმოწერა
დირექტორი	რ. მიქაძე	
მთ. არქიტექტ.	ზ. ბაღათურია	
მთ.კონსტრუქტ.	ბ. ბარბაქაძე	
შემს.კონსტრუქტ.	ბ. ყიბიაშვილი	

დასახელება	მასშტაბი
კონსტრუქციები	1:20

სტადია	ფურცელი	ფურცლები
მ.პ.	კ-13	---

შენიშვნები:
1. ძირითადი შენიშვნები იხ. პროექტის განმარტებით ბარათში.
2. სვეტი 1 იხ.ფ.კ-11.
3. სვეტი 2 იხ.ფ.კ-12.
4. ჭრილი 1-1 ... ჭრილი 16-16 ; იხ.ფ.კ-13...16-2.

ჭრილი 4 - 4

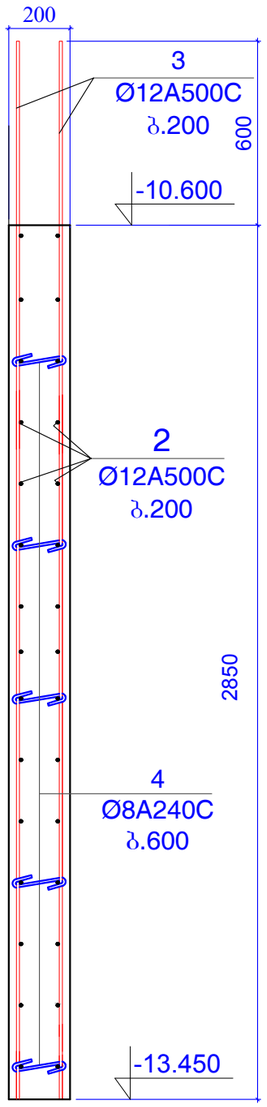

ჭრილი 5 - 5

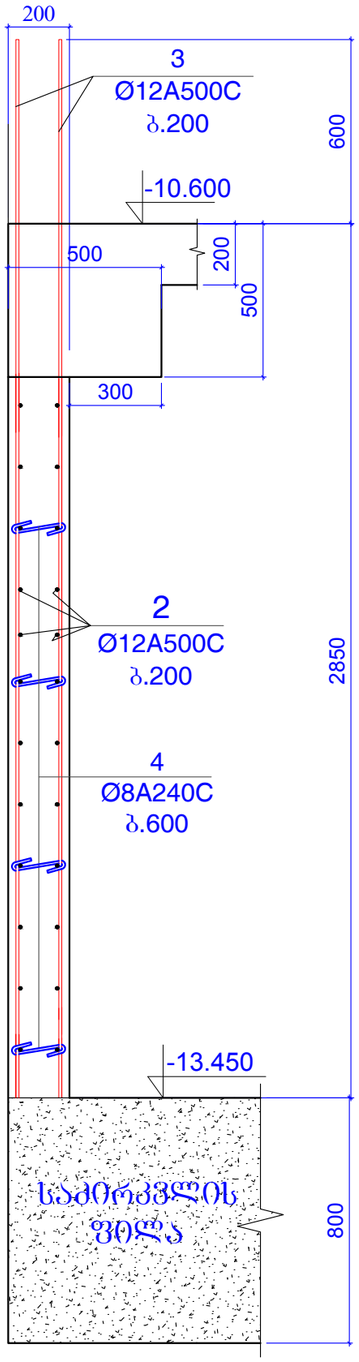

ჭრილი 6 - 6

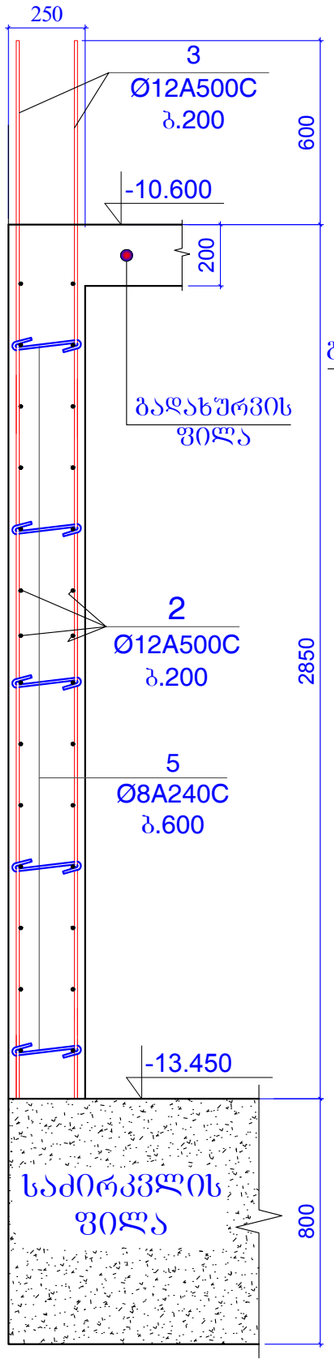

ჭრილი 7 - 7

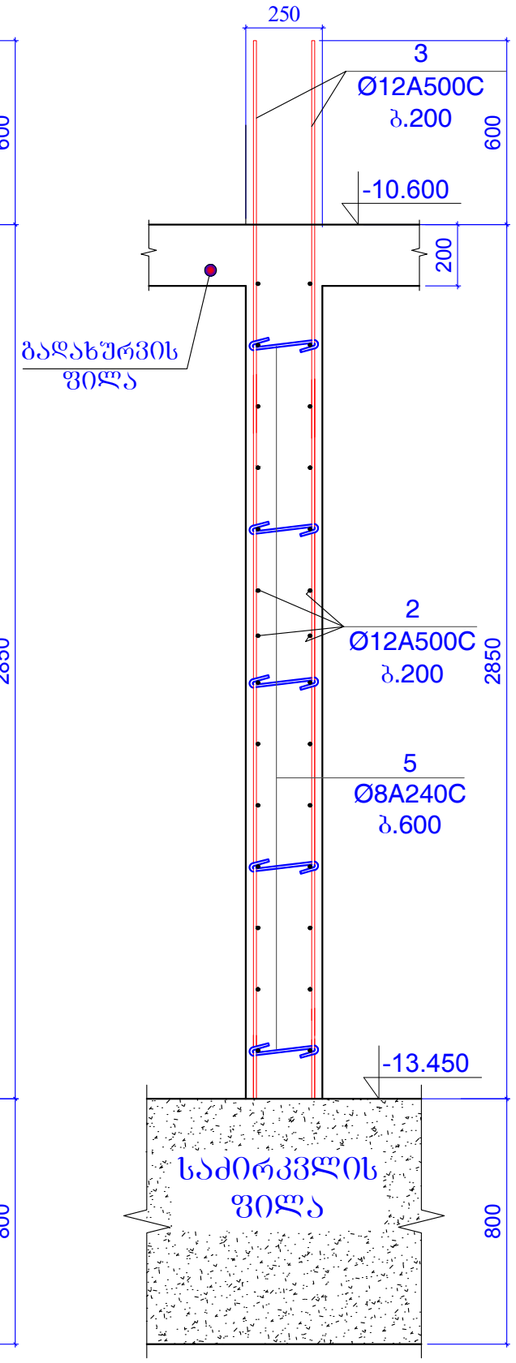

შენიშვნები:
1. ძირითადი შენიშვნები იხ. პროექტის განმარტებით ბარათში.
2. სვეტი 1 იხ.შ.კ-11.
3. სვეტი 2 იხ.შ.კ-12.
4. ჭრილი 1-1 ... ჭრილი 16-16 ; იხ.შ.კ-13...16-2.

ფორმატი A-3		დაკვეთის №
თბილისი 2019 წ.		

დამკვეთი:

შ.პ.ს. "იდეა მელიქიშვილი"

შ.პ.ს. "იდეა მელიქიშვილი"

მისამართი:საქართველო,ქ.თბილისი,
ვაკე-საბურთალოს რაიონი,ვაჟა-ფშაველას გამზირი,
II კვ.,კორპ.28ბ,ბინა 31

ID:405106745

e-mail: ilia@ideacity.ge

მრავალფუნქციური საცხოვრებელი სახლი

ჭრილი 4-4 ... ჭრილი 7-7 ;

თანამდებობა	გვარი	ხელმოწერა
დირექტორი	რ. მიქაძე	
მთ. არქიტექტ.	ზ. ბალათურია	
მთ.კონსტრუქტ.	ბ. ბარბაქაძე	
შემს.კონსტრუქტ.	ბ. ყობიაშვილი	

დასახელება	მასშტაბი
კონსტრუქციები	1:20

სტადია	ფურცელი	ფურცლები
მ.პ.	კ-14	---

ჭრილი 8 - 8

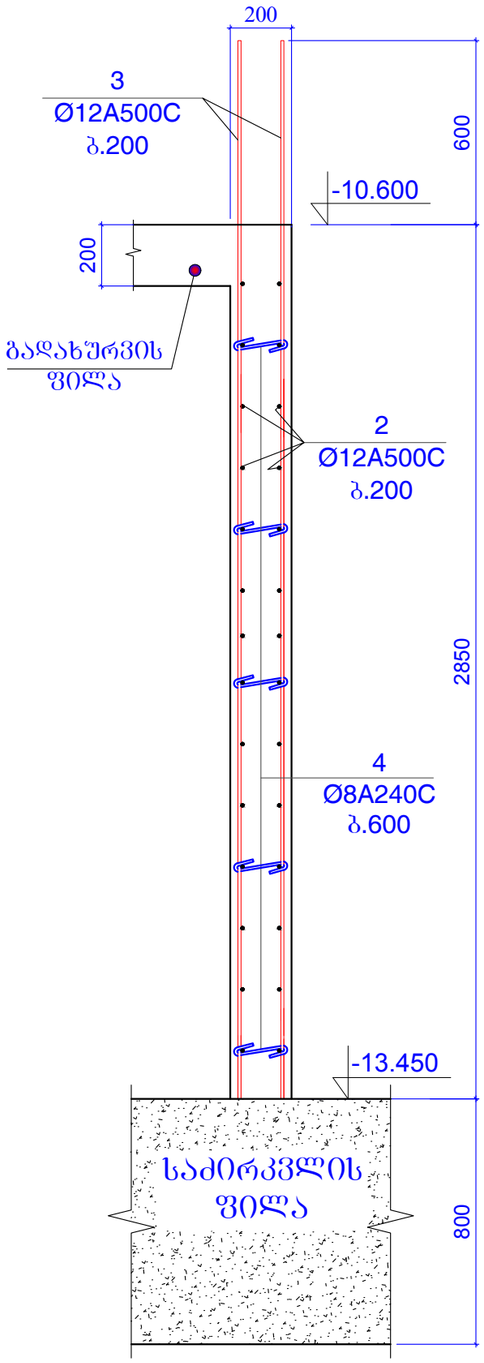

ჭრილი 9 - 9

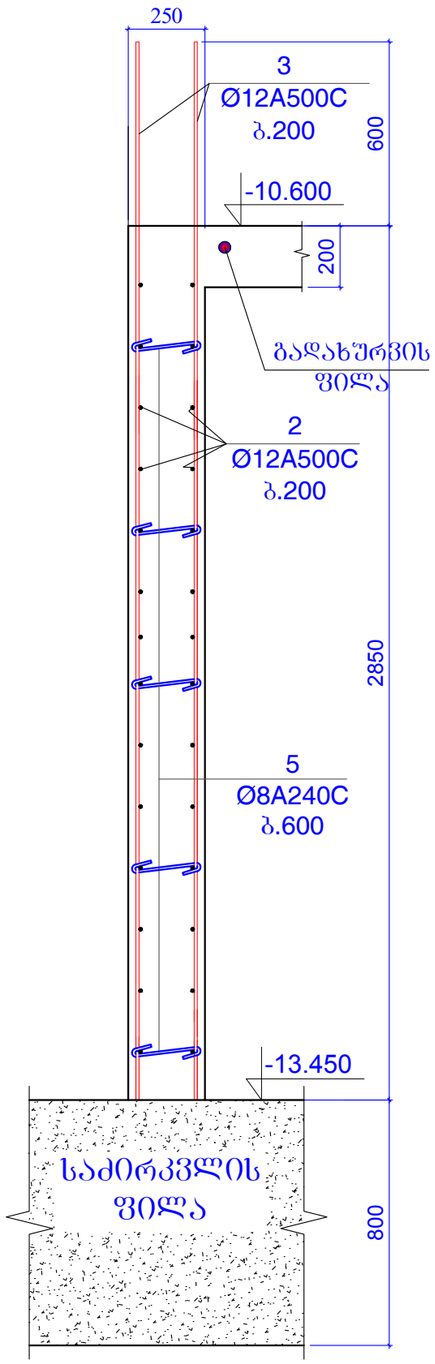

ჭრილი 10 - 10

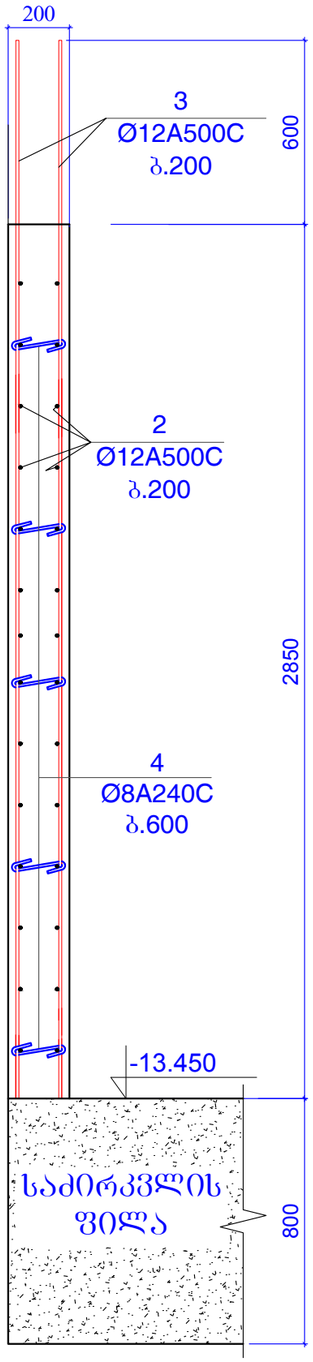

ჭრილი 11 - 11

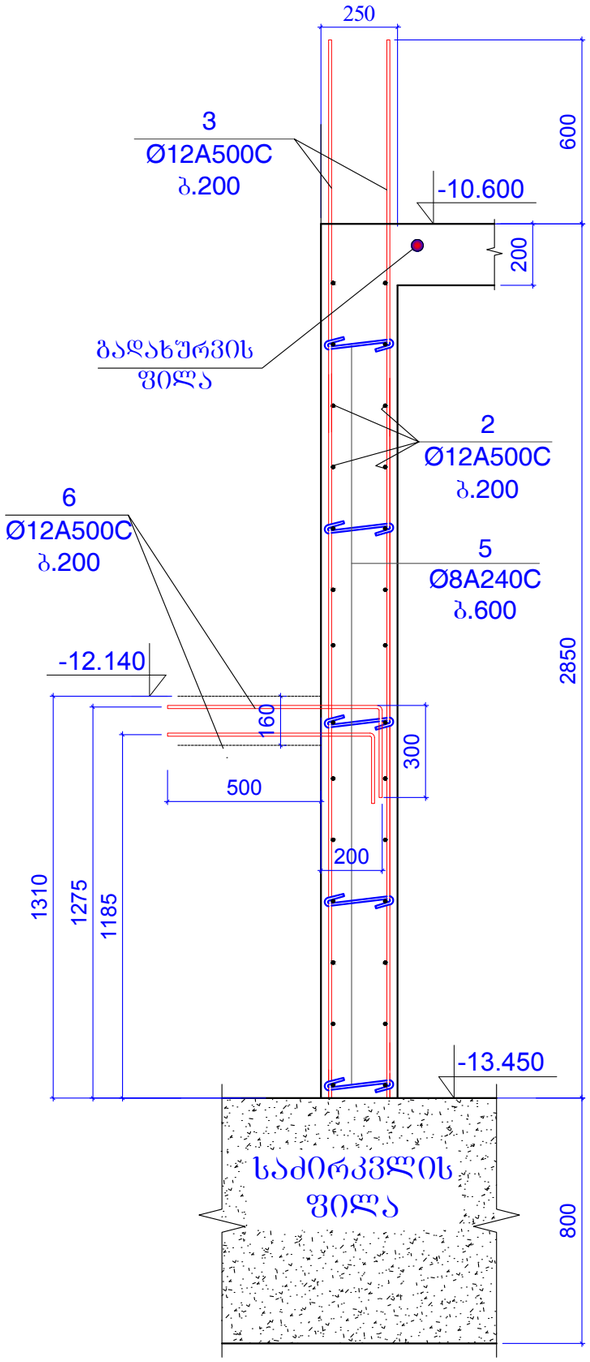

ფორმატი A-3		დაკვეთის №
თბილისი 2019 წ.		

დამკვეთი:

შ.პ.ს. "იდეა მელიქიშვილი"

შ.პ.ს. "იდეა მელიქიშვილი"

მისამართი:საქართველო,ქ.თბილისი,
საკე-საბურთალოს რაიონი,ვაჟა-ფშაველას გამზირი,
II კვ.კორპ.28ბ,ბინა 31

ID:405106745

e-mail: ilia@ideacity.ge

მრავალფუნქციური
საცხოვრებელი სახლი

ჭრილი 8-8 ... ჭრილი 11-11 ;

თანამდებობა	გვარი	ხელმოწერა
დირექტორი	რ. მიქაძე	
მთ. არქიტექტ.	ზ. ბალათურია	
მთ.კონსტრუქტ.	ბ. ბარბაქაძე	
შემს.კონსტრუქტ.	ბ. ქოზიაშვილი	

დასახელება	მასშტაბი
კონსტრუქციები	1:20

სტადია	ფურცელი	ფურცლები
მ.პ.	კ-15	---

შენიშვნები:
1. ძირითადი შენიშვნები იხ. პროექტის განმარტებით ბარათში.
2. სვეტი 1 იხ.ფ.კ-11.
3. სვეტი 2 იხ.ფ.კ-12.
4. ჭრილი 1-1 ... ჭრილი 16-16 ; იხ.ფ.კ-13...16-2.

ჭრილი 12 - 12

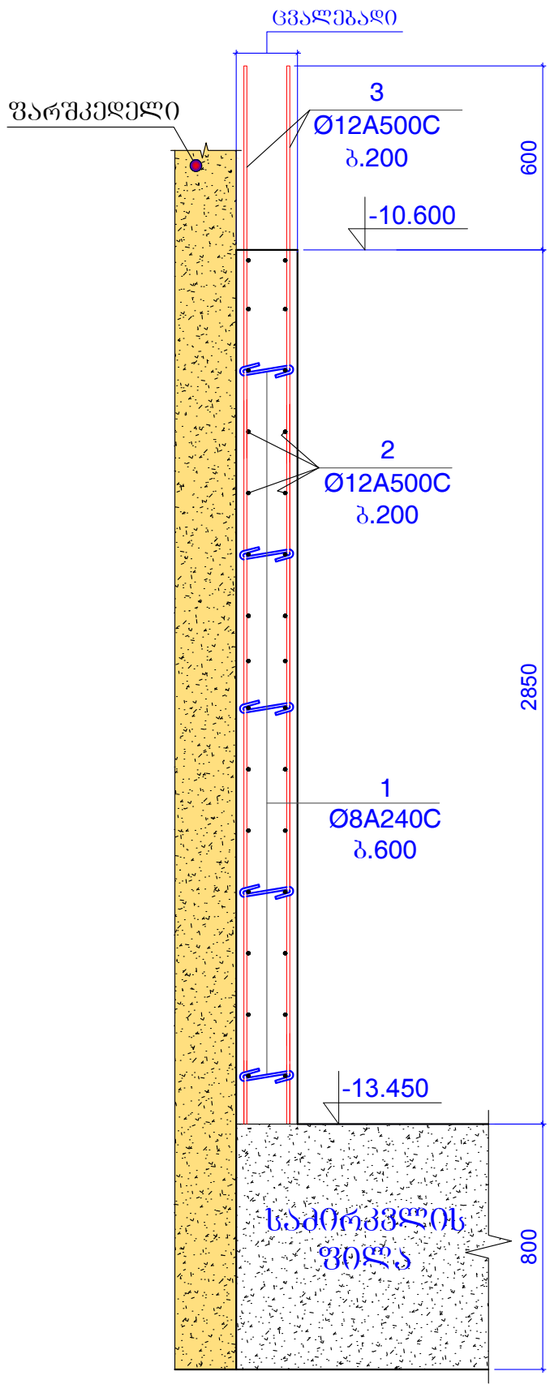

კედელი კარის ღიობის ადგილებში

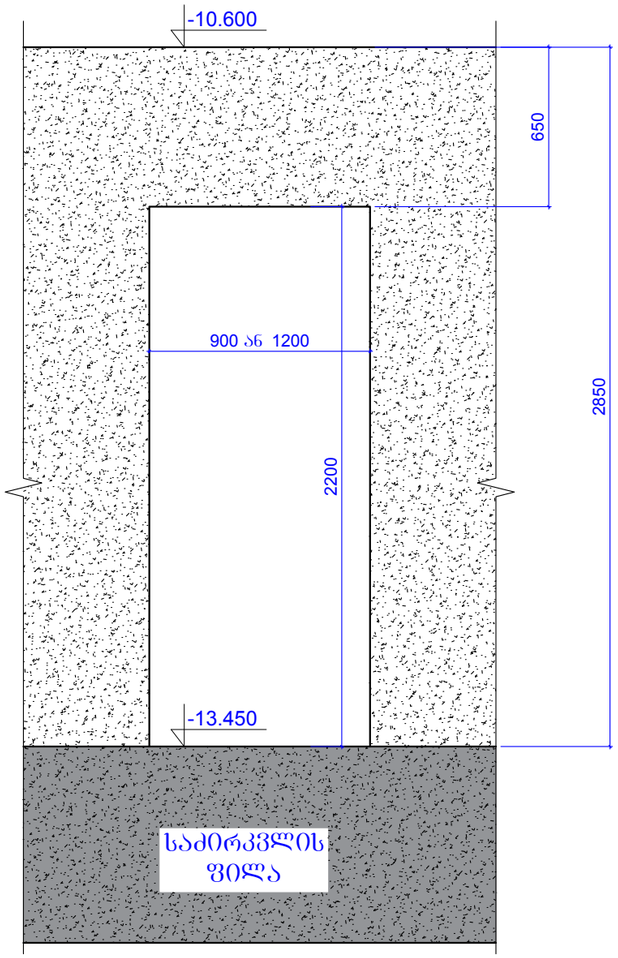

კედელი სამანქანო ლიფტების კართან

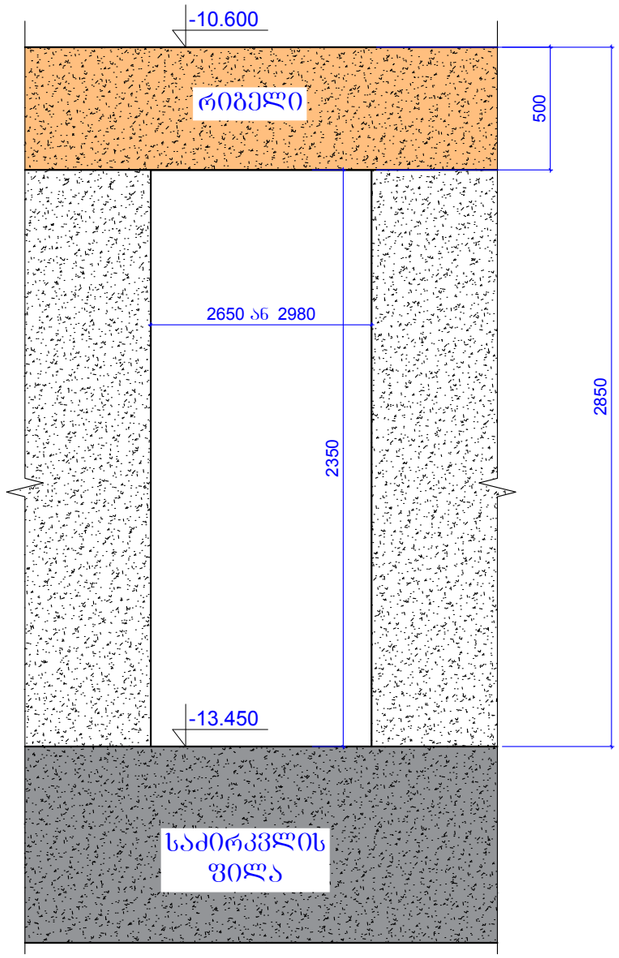

კონსტ. დასახ ელება	პოზ.№	არმატურის სპეციფიკაცია						არმატურის ამოკრება			ბეტონის მოც.მ³
		ესკიზი	Ø,მმ	კლასი	L,მმ	nxც	nxL ,მ	Ø,მმ	ΣnxL ,მ	Q კგ	
რ/ბ კედელი	1	იხ.პოზიცია	8	A240C	350	800	280	8A240C	1774.7	699.9	B25
	2	დაიჭრას ადგილზე	12	A500C	7600000		7600	12A500C	15338	13610.4	
	3	**3450**	12	A500C	3500	2200	7700				160
	4	იხ.პოზიცია	8	A240C	320	2000	640				
	5	იხ.პოზიცია	8	A240C	370	2310	854.7				
	6	**1000**	12	A500C	1000	38	38				

შენიშვნები:
1. ძირითადი შენიშვნები იხ. პროექტის განმარტებით ბარათში.
2. სვეტი 1 იხ.შ.კ-11.
3. სვეტი 2 იხ.შ.კ-12.
4. ჭრილი 1-1 ... ჭრილი 16-16 ; იხ.შ.კ-13...16-2.

ფორმატი A-3		დაკვეთის №
თბილისი 2019 წ.		

დამკვეთი:

შ.პ.ს. "იდეა მელიქიშვილი"

შ.პ.ს. "იდეა მელიქიშვილი"

მისამართი:საქართველო,ქ.თბილისი, ვაკე-საბურთალოს რაიონი,ვაჟა-ფშაველას გამზირი, II კვ.კორპ.2ბ,ბინა 31

ID:405106745

e-mail: ilia@ideacity.ge

მრავალფუნქციური საცხოვრებელი სახლი

ჭრილი 12-12 ;
კედლები კარის ღიობისა და სამანქანო ლიფტების გამოსასვლელთან.

თანამდებობა	გვარი	ხელმოწერა
დირექტორი	რ. მიქაძე	
მთ. არქიტექტ.	ზ. ბალათურია	
მთ.კონსტრუქტ.	ბ. ბარბაქაძე	
შემს.კონსტრუქტ.	ბ. ყობიაშვილი	

დასახელება	მასშტაბი
კონსტრუქციები	1:20

სტადია	ფურცელი	ფურცლები
მ.პ.	კ-16	---

ჭრილი 13 - 13

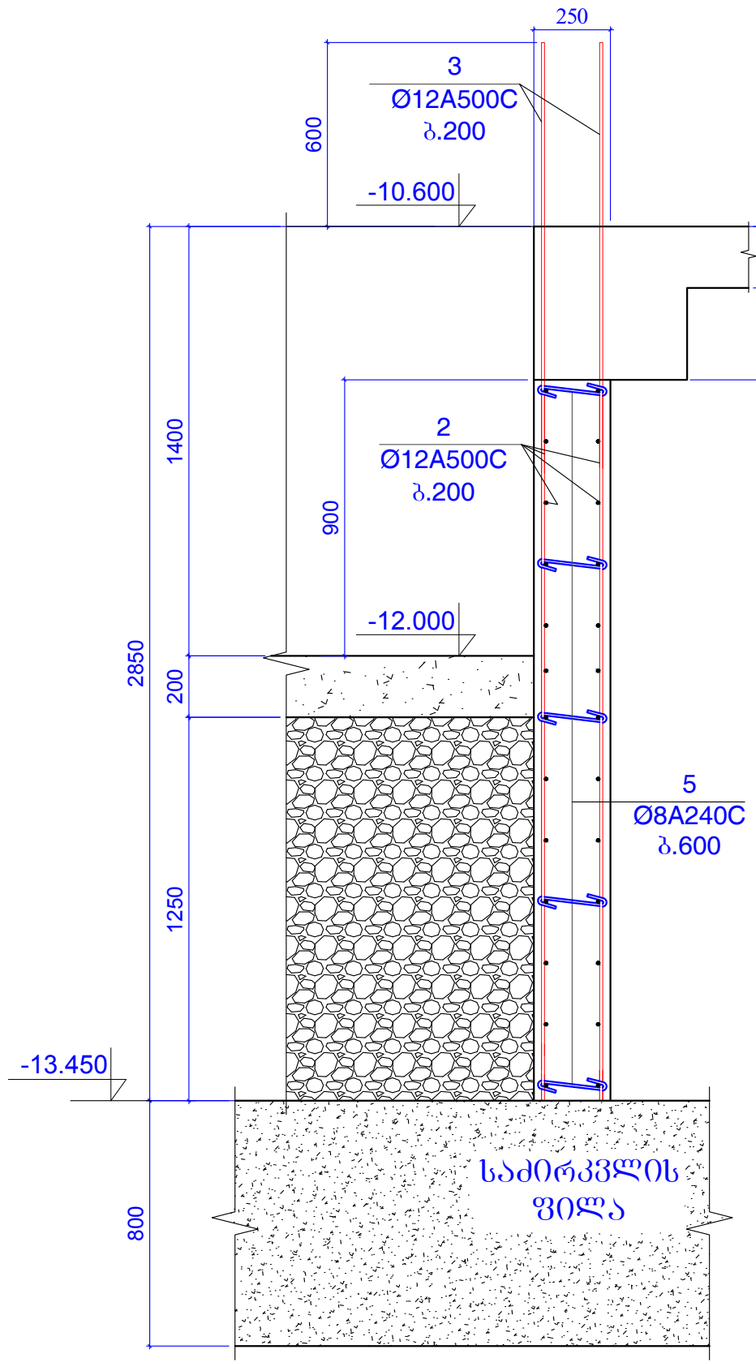

ჭრილი 14 - 14

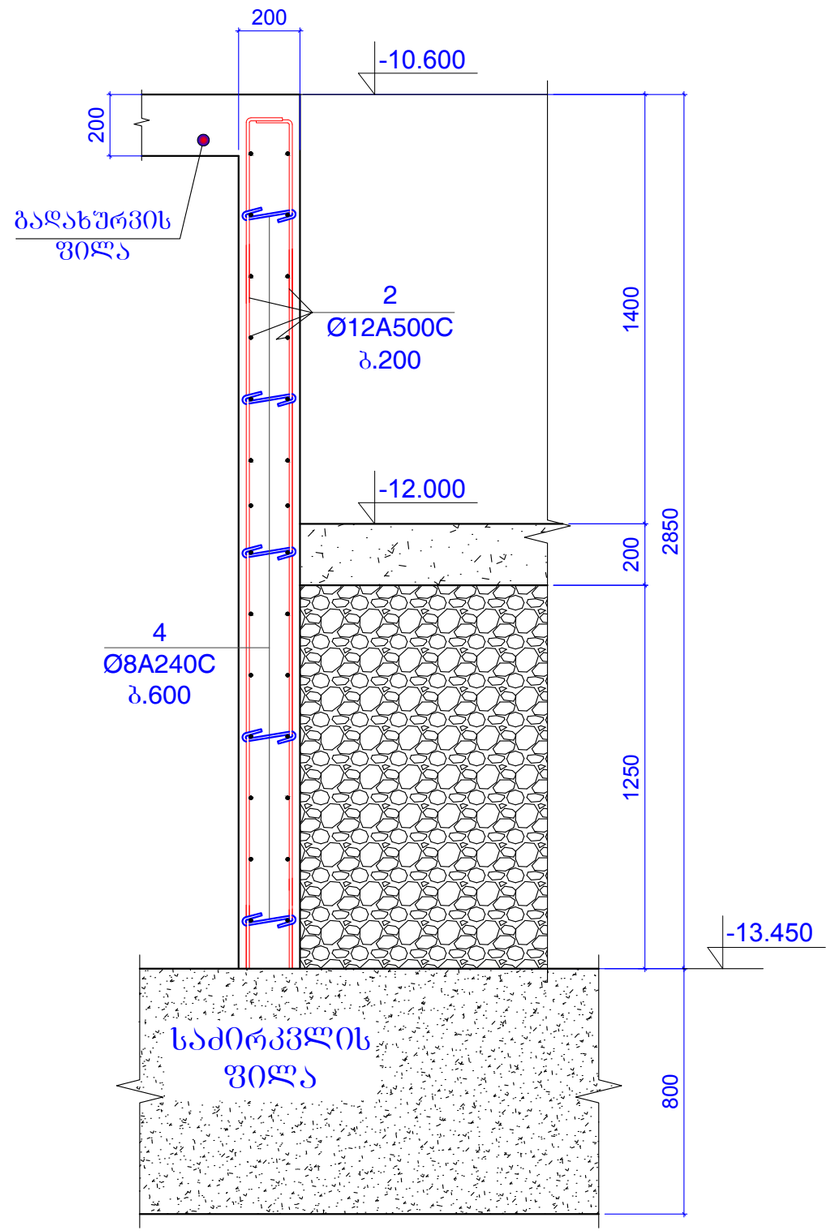

ფორმატი A-3		დაკვეთის №
თბილისი 2019 წ.		

დამკვეთი:

შ.პ.ს. "იდეა მელიქიშვილი"

შ.პ.ს. "იდეა მელიქიშვილი"

მისამართი:საქართველო,ქ.თბილისი,
საკე-საბურთალოს რაიონი,ვაჟა-ფშაველას გამზირი,
II კვ.კორპ.28ბ,ბინა 31

ID:405106745

e-mail: ilia@ideacity.ge

მრავალფუნქციური
საცხოვრებელი სახლი

ჭრილი 13-13 ;
ჭრილი 14-14 ;

თანამდებობა	გვარი	ხელმოწერა
დირექტორი	რ. მიქაძე	
მთ. არქიტექტ.	ზ. ბალათურია	
მთ.კონსტრუქტ.	ბ. ბარბაქაძე	
შემს.კონსტრუქტ.	ბ. ყობიაშვილი	

დასახელება	მასშტაბი
კონსტრუქციები	1:20

სტადია	ფურცელი	ფურცლები
მ.პ.	კ-16-1	---

შენიშვნები:
1. ძირითადი შენიშვნები იხ. პროექტის განმარტებით ბარათში.
2. სვეტი 1 იხ.შ.კ-11.
3. სვეტი 2 იხ.შ.კ-12.
4. ჭრილი 1-1 ... ჭრილი 16-16 ; იხ.შ.კ-13...16-2.

ჭრილი 15 - 15

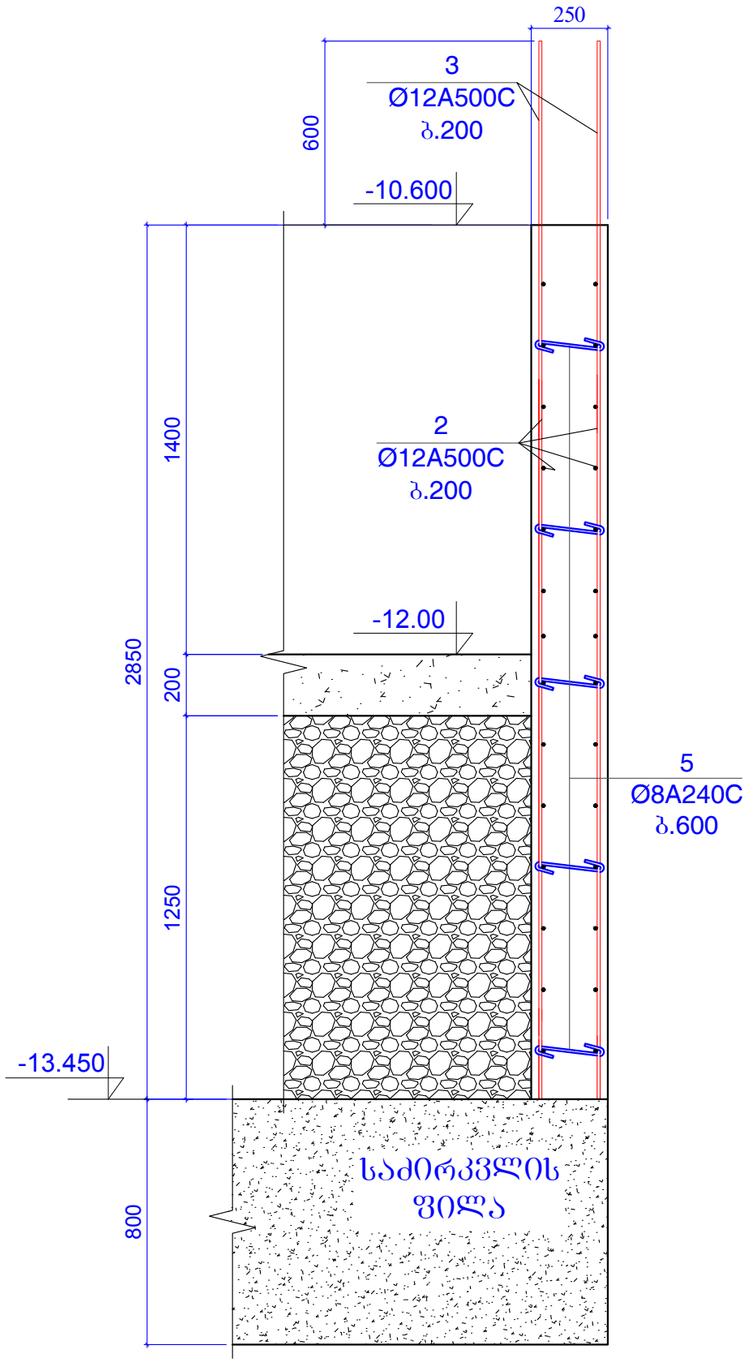

ჭრილი 16 - 16

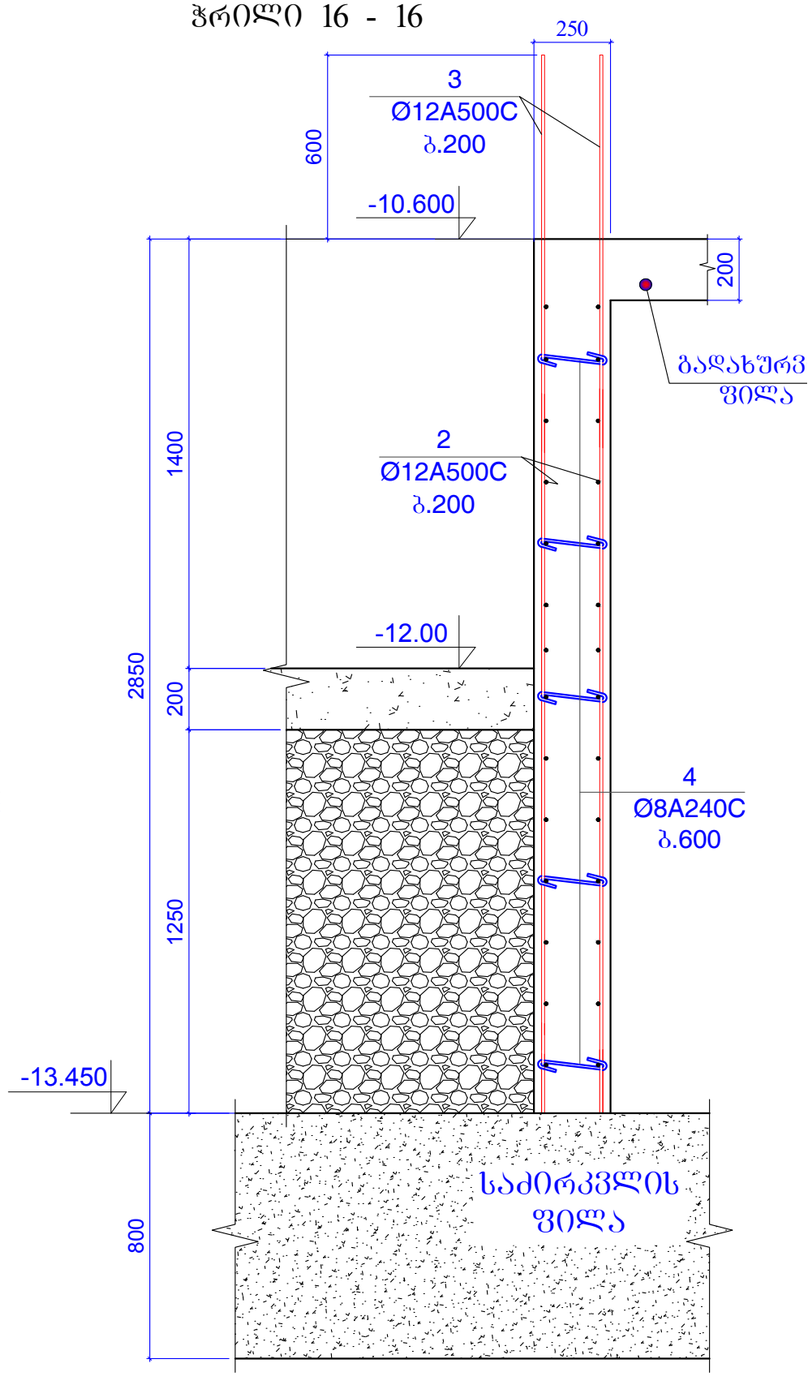

ფორმატი A-3		დაკვეთის №
თბილისი 2019 წ.		

დამკვეთი:

შ.პ.ს. "იდეა მელიქიშვილი"

შ.პ.ს. "იდეა მელიქიშვილი"

მისამართი:საქართველო,ქ.თბილისი,
ვაჟა-საბურთალოს რაიონი,ვაჟა-ფშაველას ბამზირი,
II კვ.,კორპ.28ბ,ბინა 31

ID:405106745

e-mail: ilia@ideacity.ge

მრავალფუნქციური
საცხოვრებელი სახლი

ჭრილი 15-15 ;
ჭრილი 16-16 ;

თანამდებობა	გვარი	ხელმოწერა
დირექტორი	რ. მიქაძე	
მთ. არქიტექტ.	ზ. ბალათურია	
მთ.კონსტრუქტ.	ბ. ბარბაქაძე	
შემს.კონსტრუქტ.	ბ. ყოფიაშვილი	

დასახელება კონსტრუქციები	მასშტაბი 1:20

სტადია	ფურცელი	ფურცლები
მ.პ.	კ-16-2	---

რიგელები გეგმაში -10.600 ნიშნულზე

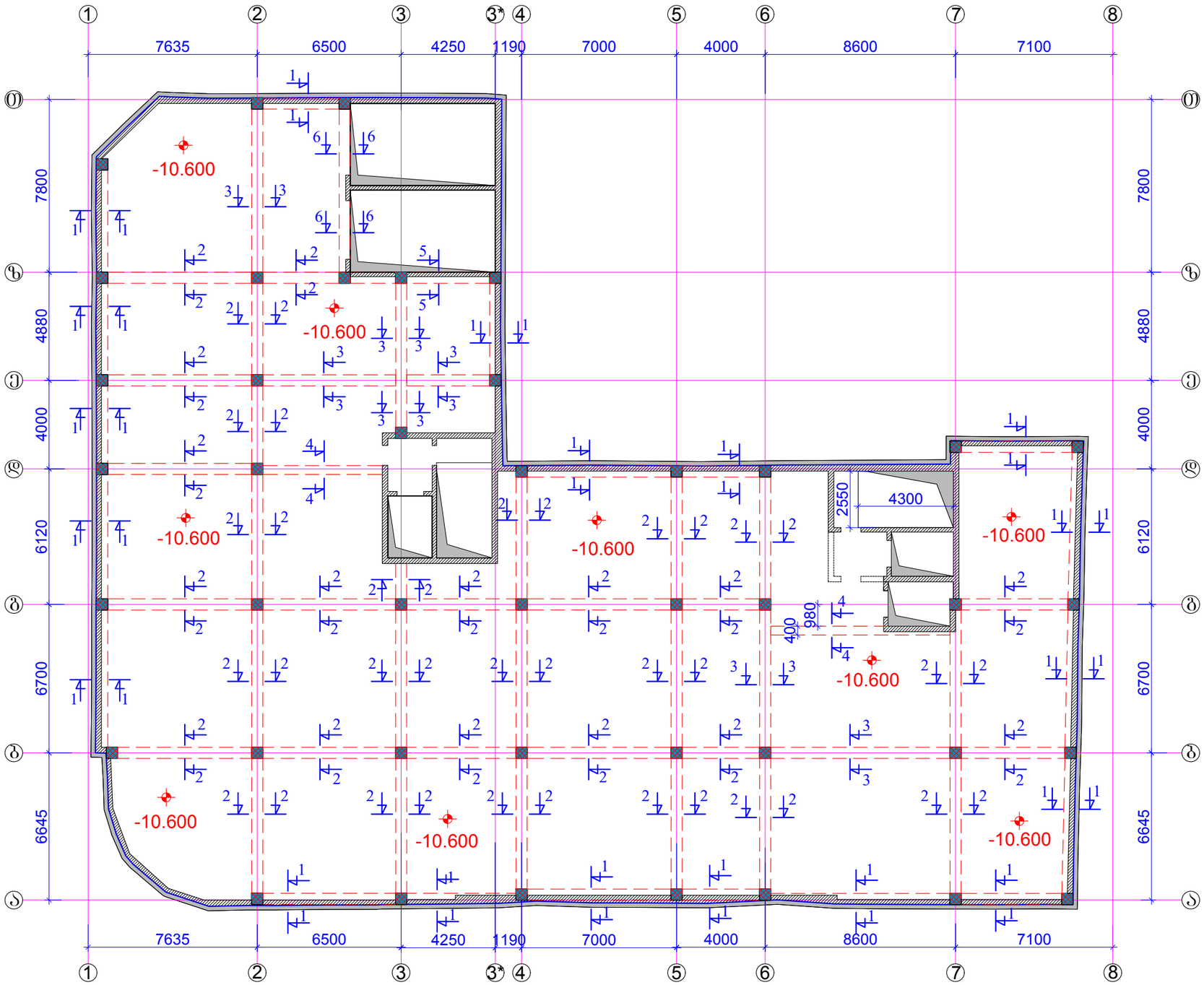

ფორმატი A-3		დაკვეთის №
თბილისი 2019 წ.		

დამკვეთი:

შ.პ.ს. "იდეა მელიქიშვილი"

შ.პ.ს. "იდეა მელიქიშვილი"

მისამართი:საქართველო,ქ.თბილისი, ვაჟა-ფშაველის რაიონი,ვაჟა-ფშაველას გამზირი, II კვ.,კორპ.28ბ,ბინა 31

ID:405106745

e-mail: ilia@ideacity.ge

მრავალფუნქციური საცხოვრებელი სახლი

რიგელები გეგმაში -10.600 ნიშნულზე

თანამდებობა	გვარი	ხელმოწერა
დირექტორი	რ. მიქაძე	
მთ. არქიტექტ.	ზ. ბაღათურია	
მთ.კონსტრუქტ.	ბ. ბარბაქაძე	
შემს.კონსტრუქტ.	ბ. ყიბიაშვილი	

დასახელება	მასშტაბი
კონსტრუქციები	1:200

სტადია	ფურცელი	ფურცლები
მ.პ.	კ-17	---

შენიშვნები:

1 . ძირითადი შენიშვნები იხ. პროექტის განმარტებით ბარათში.

2 . ჭრილი 1-1 ... ჭრილი 6-6 ; იხ.შ.კ-18.

შენობის ბარე კედლის არათანაბარი სისქის და ტეხილი მოხაზულობის გამო ჭრილი 1-1 -ზე მითითებული რიგელების ნაწილი მოეწყობა სხვადასხვა სიგანის , როგორც კედლის მოხაზულობა მოგვცემს ამის საშუალებას.

ჭრილი 1-1

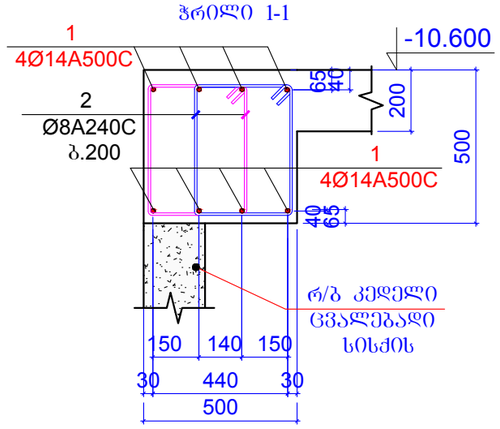

ჭრილი 2-2

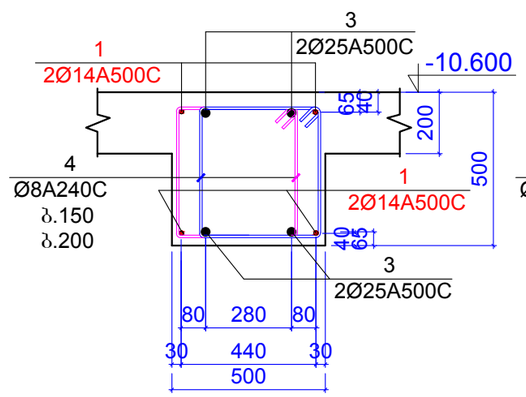

ჭრილი 3-3

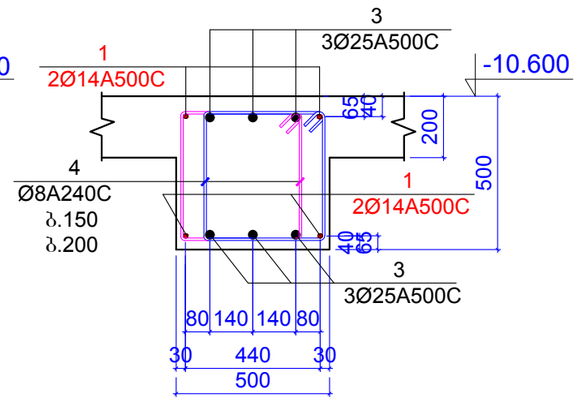

პოზიცია 2

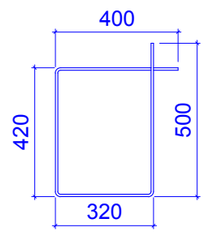

L=1640 მმ

ჭრილი 4-4

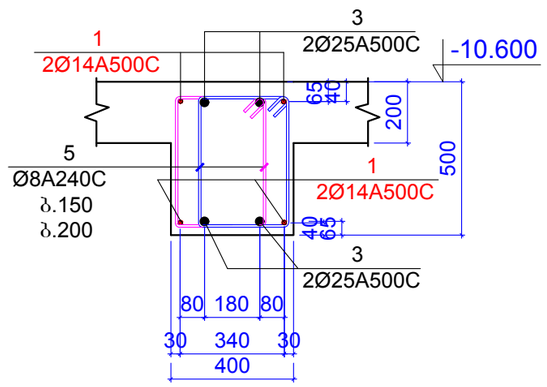

ჭრილი 5-5

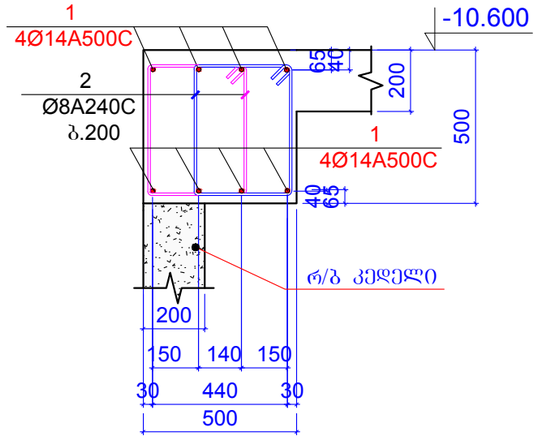

ჭრილი 6-6

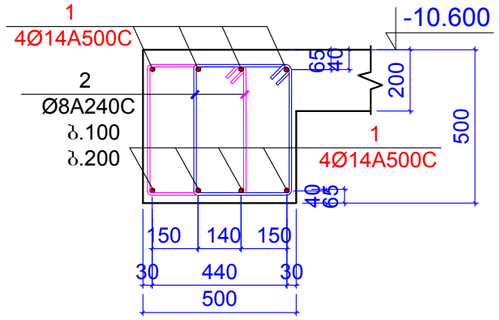

პოზიცია 4

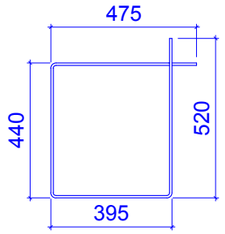

L=1830 მმ

პოზიცია 5

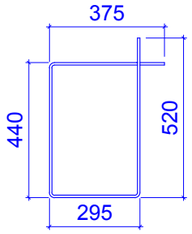

L=1630 მმ

კონსტ. დასახელება	პოზ.№	არმატურის სპეციფიკაცია						არმატურის ამოკრება			ბეტონის მოც.მ³
		ესკიზი	Ø,მმ	კლასი	L,მმ	nxც	nxL ,მ	Ø,მმ	ΣnxL ,მ	Q კგ	
რიგელები -10.600 ნიშნულზე	1	დაიჭრას ადგილზე	14	A500c	1700000		1700	14A500c	1700	2100	B25
	2	იხ.პოზიცია	8	A240c	1640	1750	2870	8A240c	7282.45	2872	52.00
	3	დაიჭრას ადგილზე	25	A500c	1550000		1550	25A500c	1550	5970	
	4	იხ.პოზიცია	8	A240c	1830	2380	4355.4				
	5	იხ.პოზიცია	8	A240c	1630	35	57.05				

შენიშვნები:
1. ძირითადი შენიშვნები იხ. პროექტის განმარტებით ბარათში.
2. შენობის გარე კედლის არათანაბარი სისქის და ტეხილი მოხაზულობის გამო ჭრილი 1-1 -ზე მითითებული რიგელების ნაწილი მოეწყობა სხვადასხვა სიგანის , როგორც კედლის მოხაზულობა მოგვცემს ამის საშუალებას.

ფორმატი A-3		დაკვეთის №
თბილისი 2019 წ.		

დამკვეთი:

შ.პ.ს. "იდეა მელიქიშვილი"

შ.პ.ს. "იდეა მელიქიშვილი"

მისამართი:საქართველო,ქ.თბილისი, ვაჟა-საბურთალოს რაიონი,ვაჟა-ფშაველას გამზირი, II კვ.,კორპ.28ბ,ბინა 31

ID:405106745

e-mail: ilia@ideacity.ge

მრავალფუნქციური
საცხოვრებელი სახლი

ჭრილი 1-1 ... ჭრილი 6-6 ;

თანამდებობა	გვარი	ხელმოწერა
დირექტორი	რ. მიქაძე	
მთ. არქიტექტ.	ზ. ბაღათურია	
მთ.კონსტრუქტ.	ბ. ბარბაქაძე	
შემს.კონსტრუქტ.	ბ. ყობიაშვილი	

დასახელება	მასშტაბი
კონსტრუქციები	1:20

სტადია	ფურცელი	ფურცლები
მ.პ.	კ-18	---

გადახურვის ფილა გეგმაში
-10.600 ნიშნულზე

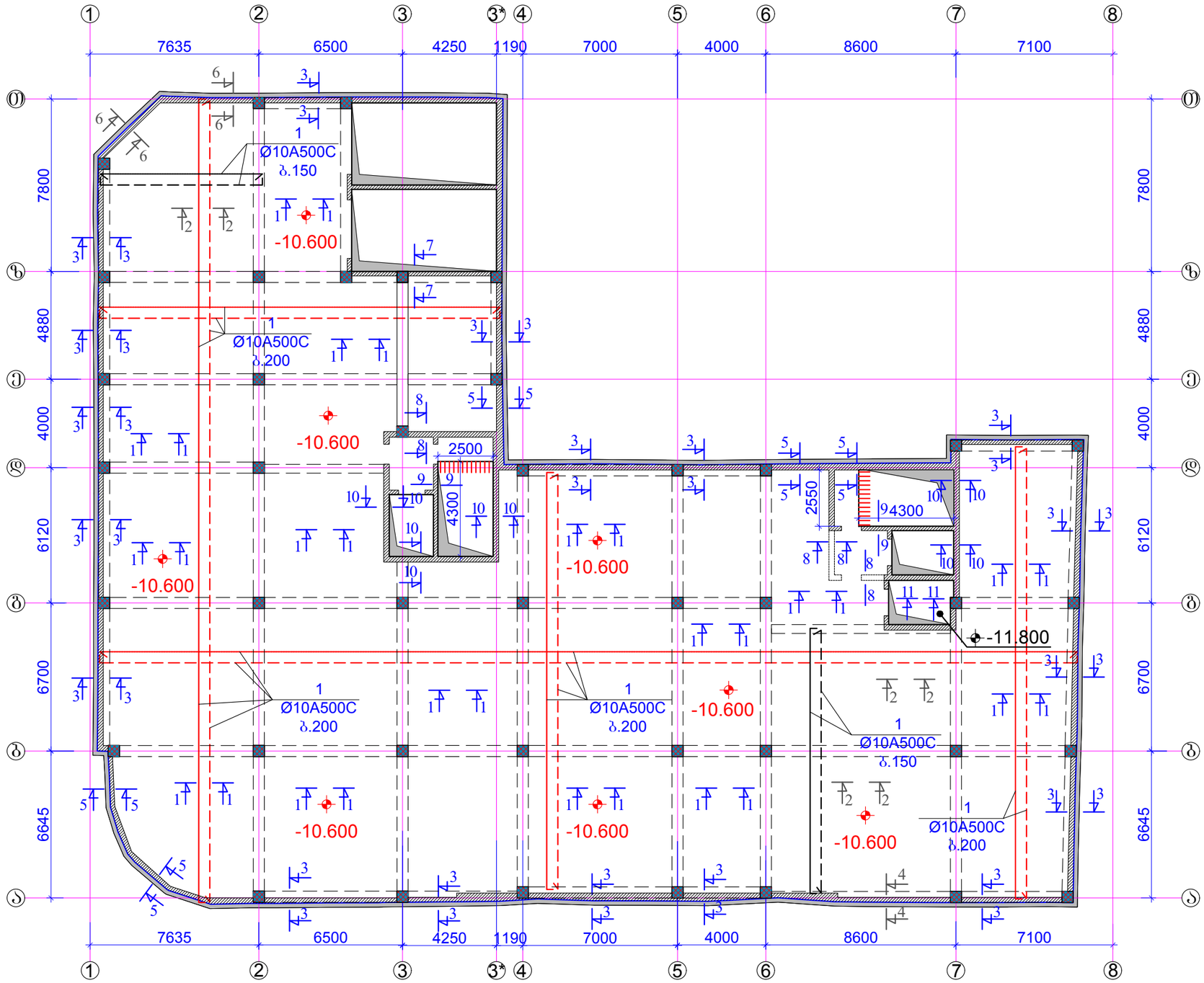

ფორმატი A-3		დაკვეთის №
თბილისი 2019 წ.		

დამკვეთი:

შ.პ.ს. "იდეა მელიქიშვილი"

შ.პ.ს. "იდეა მელიქიშვილი"

მისამართი:საქართველო,ქ.თბილისი,
ვაჟა-საბურთალოს რაიონი,ვაჟა-ფშაველას გამზირი,
II კვ.,კორპ.28ბ,ბინა 31

ID:405106745

e-mail: ilia@ideacity.ge

მრავალფუნქციური
საცხოვრებელი სახლი

გადახურვის ფილა გეგმაში
-10.600 ნიშნულზე

თანამდებობა	გვარი	ხელმოწერა
დირექტორი	რ. მიქაძე	
მთ. არქიტექტ.	ზ. გაფათურია	
მთ.კონსტრუქტ.	ბ. ბარბაქაძე	
შემს.კონსტრუქტ.	ბ. ყობიაშვილი	

დასახელება	მასშტაბი
კონსტრუქციები	1:200

სტადია	ფურცელი	ფურცლები
მ.პ.	კ-19	---

შენიშვნები:
1 . ძირითადი შენიშვნები იხ. პროექტის განმარტებით ბარათში.
2 . ჭრილი 1-1 ... ჭრილი 11-11 ; იხ.შ.კ-20.

ჭრილი 1 - 1

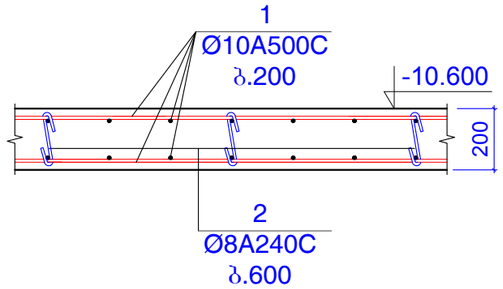

ჭრილი 2 - 2

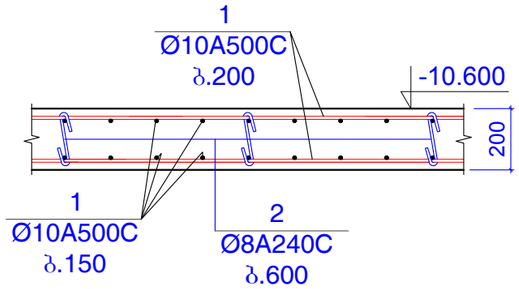

ჭრილი 3 - 3

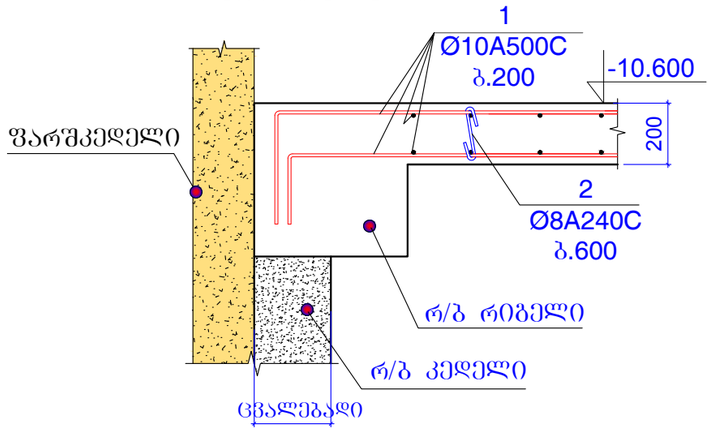

ჭრილი 4 - 4

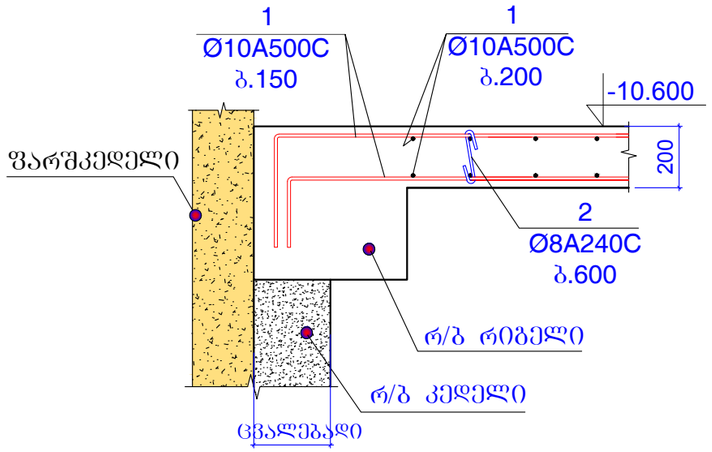

ჭრილი 5 - 5

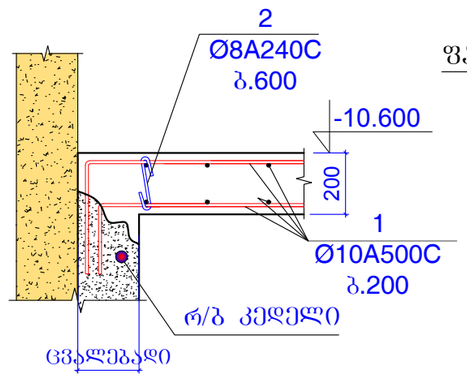

ჭრილი 6 - 6

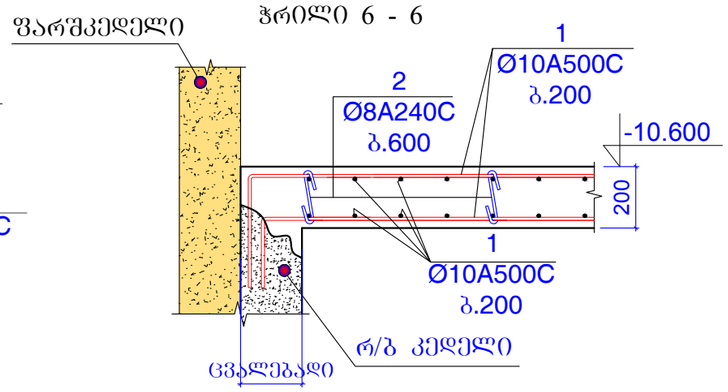

ჭრილი 7 - 7

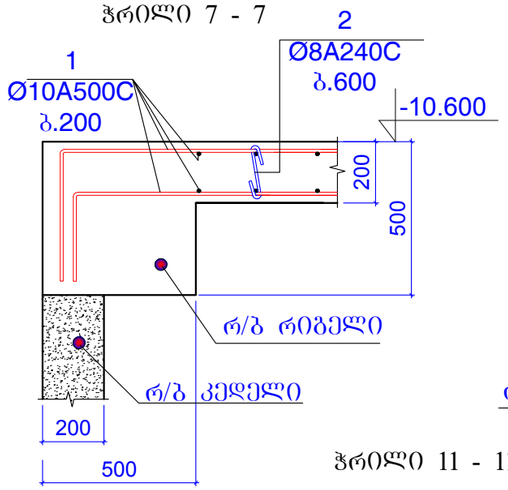

ჭრილი 8 - 8

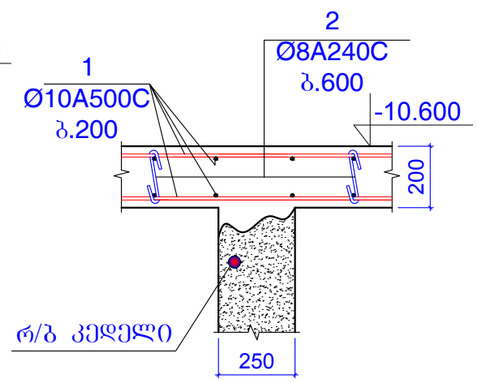

ჭრილი 9 - 9

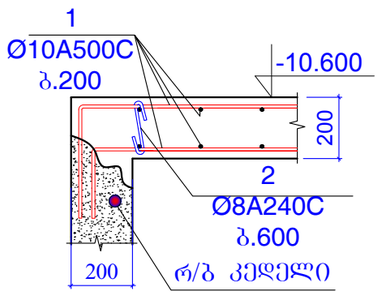

ჭრილი 10 - 10

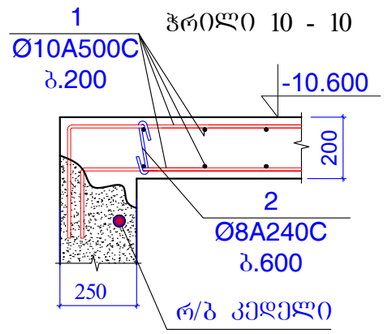

ჭრილი 11 - 11

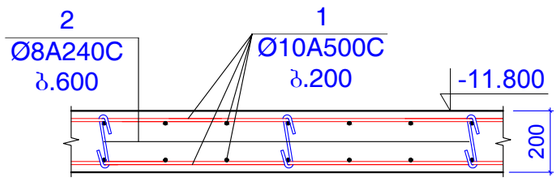

კონსტ.დასახელება	პოზ.№	არმატურის სპეციფიკაცია						არმატურის ამოკრება			ბეტონის მოც.მ³
		ესკიზი	Ø,მმ	კლასი	L,მმ	nxც	nxL ,მ	Ø,მმ	ΣnxL ,მ	Q კგ	
ბალახურები ს ფილა -10.600 ნიშნულზე	1	დაიჭრას ადგილზე	10	A500c	26165000		26165	10A500c	26165	16124	B25
	2	იხ.პოზიცია	8	A240c	320	3050	976	8A240c	976	384.9	220.0

შენიშვნები:
1. ძირითადი შენიშვნები იხ. პროექტის განმარტებით ბარათში.

ფორმატი A-3		დაკვეთის №
თბილისი 2019 წ.		

დამკვეთი:

შ.პ.ს. "იდეა მელიქიშვილი"

შ.პ.ს. "იდეა მელიქიშვილი"

მისამართი:საქართველო,ქ.თბილისი, ვაკე-საბურთალოს რაიონი,ვაჟა-ფშაველას ბულვარი, II კვ.,კორპ.28ბ,ბინა 31

ID:405106745

e-mail: ilia@ideacity.ge

მრავალფუნქციური საცხოვრებელი სახლი

ჭრილი 1-1 ... ჭრილი 11-11 ;

თანამდებობა	გვარი	ხელმოწერა
დირექტორი	რ. მიქაძე	
მთ. არქიტექტ.	ზ. ბალათურია	
მთ.კონსტრუქტ.	ბ. ბარბაქაძე	
შემს.კონსტრუქტ.	ბ. ყოფიაშვილი	

დასახელება	მასშტაბი
კონსტრუქციები	1:20

სტადია	ფურცელი	ფურცლები
მ.პ.	კ-20	---

კიბე 1 ბეგმაში -13.450 ნიშნულზე

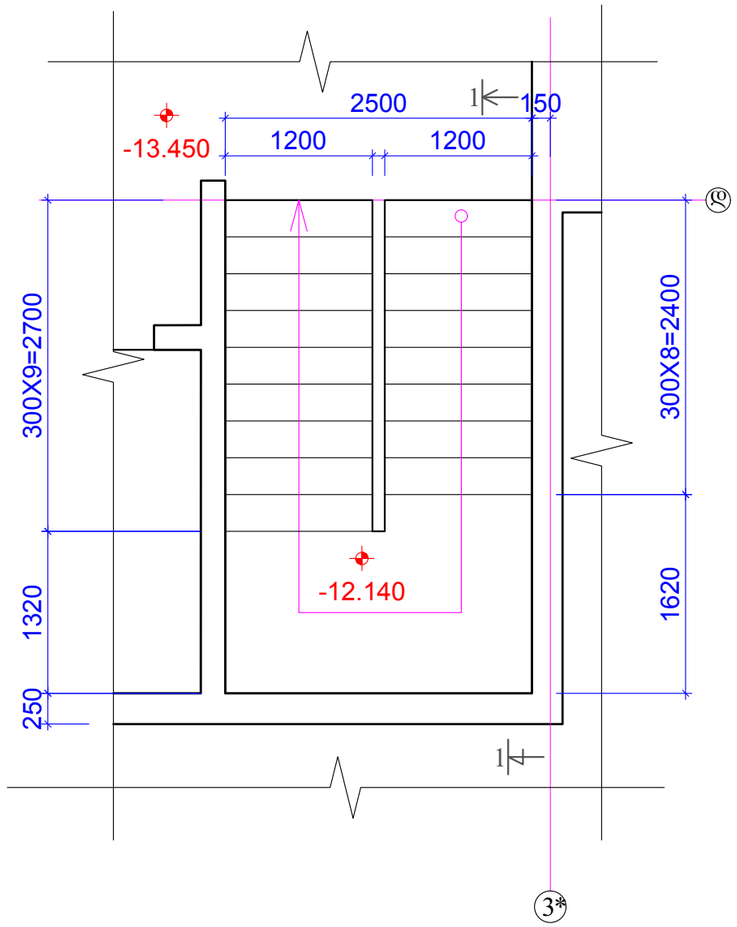

ჭრილი 1-1

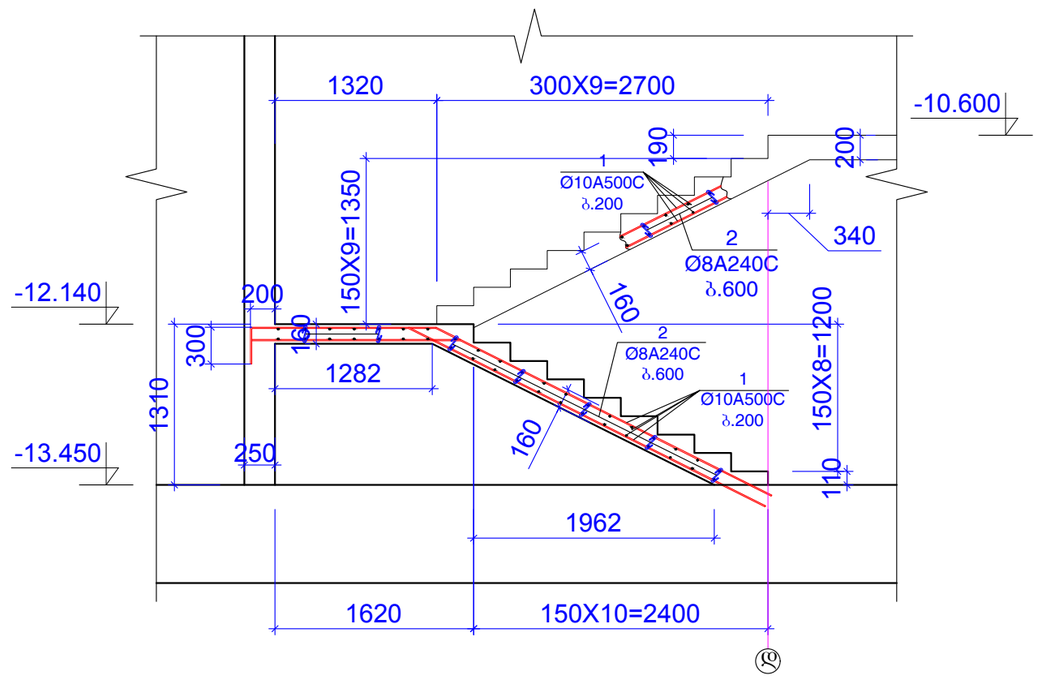

კონსტ.დასახელება	პოზ.№	არმატურის სპეციფიკაცია						არმატურის ამოკრება			ბეტონის მოც.მ³
		ესკიზი	Ø,მმ	კლასი	L,მმ	nxც	nxL ,მ	Ø,მმ	ΣnxL ,მ	Q კგ	
კიბე 1 -13.450 ნიშნულზე	1	დაიჭრას ადგილზე	10	A500c	250000		250	10A500c	250	154.1	B25
	2	იხ.პოზიცია	8	A240c	290	50	14.5	8A240c	14.5	5.719	2.0

შენიშვნები:
1. ძირითადი შენიშვნები იხ. პროექტის განმარტებით ბარათში.

ფორმატი A-3		დაკვეთის №
თბილისი 2019 წ.		

დამკვეთი:

შ.პ.ს. "იდეა მელიქიშვილი"

შ.პ.ს. "იდეა მელიქიშვილი"

მისამართი:საქართველო,ქ.თბილისი, საკინძაბურთალის რაიონი,ნაცა-ფშაველას ბაზირი, II კვ.,კორპ.2ბბ,ბინა 31

ID:405106745

e-mail: ilia@ideacity.ge

მრავალფუნქციური
საცხოვრებელი სახლი

კიბე 1 ბეგმაში -13.450 ნიშნულზე

თანამდებობა	გვარი	ხელმოწერა
დირექტორი	რ. მიქაძე	
მთ. არქიტექტ.	ზ. ბალათურია	
მთ.კონსტრუქტ.	ბ. ბარბაქაძე	
შემს.კონსტრუქტ.	ბ. ყოფიაშვილი	

დასახელება	მასშტაბი
კონსტრუქციები	1:50

სტადია	ფურცელი	ფურცლები
მ.პ.	კ-20-1	---

კიბე 2 ბეგმაში -13.450 ნიშნულზე

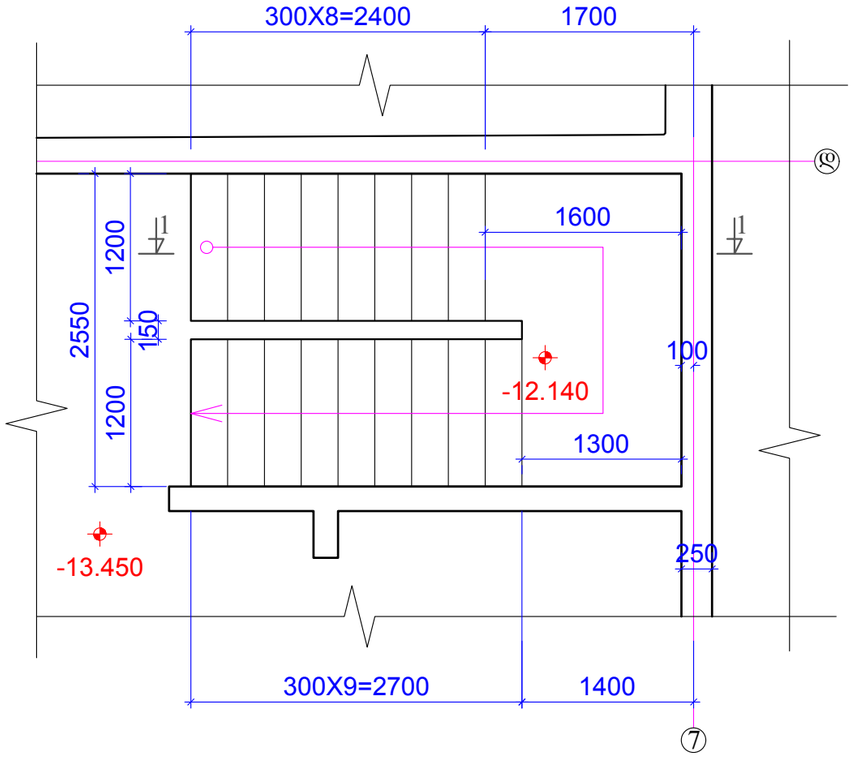

ჭრილი 1-1

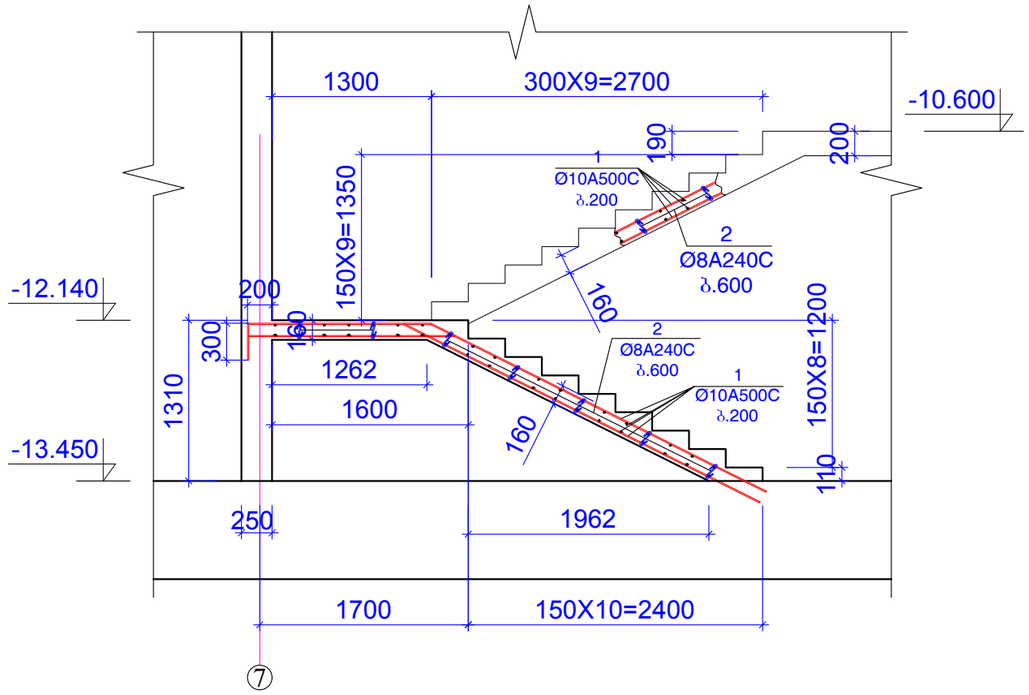

კონსტ.დასახელება	პოზ.№	არმატურის სპეციფიკაცია						არმატურის ამოკრება			ბეტონის მოც.მ³
		ესკიზი	Ø,მმ	კლასი	L,მმ	nxც	nxL ,მ	Ø,მმ	ΣnxL ,მ	Q კგ	
კიბე 2 -13.450 ნიშნულზე	1	დაიჭრას ადგილზე	10	A500c	250000		250	10A500c	250	154.1	B25
	2	იხ.პოზიცია	8	A240c	290	50	14.5	8A240c	14.5	5.719	2.0

შენიშვნები:
1. ძირითადი შენიშვნები იხ. პროექტის განმარტებით ბარათში.

ფორმატი	A-3	დაკვეთის №
თბილისი 2019 წ.		

დამკვეთი:

შ.პ.ს. "იდეა მელიქიშვილი"

შ.პ.ს. "იდეა მელიქიშვილი"

მისამართი:საქართველო,ქ.თბილისი, ვაჟა-ფშაველის რაიონი,ვაჟა-ფშაველას გამზირი, II კვ.,კორპ.28ბ,ბინა 31

ID:405106745

e-mail: ilia@ideacity.ge

მრავალფუნქციური საცხოვრებელი სახლი

კიბე 2 ბეგმაში -13.450 ნიშნულზე

თანამდებობა	გვარი	ხელმოწერა
დირექტორი	რ. მიქაძე	
მთ. არქიტექტ.	ზ. ბაღათურია	
მთ.კონსტრუქტ.	ბ. ბარბაქაძე	
შემს.კონსტრუქტ.	ბ. ყორშიკიძე	

დასახელება	მასშტაბი
კონსტრუქციები	1:50

სტადია	ფურცელი	ფურცლები
მ.პ.	კ-20-1	---

სვეტები და კედლები გეგმაში
-10.600 ნიშნულზე

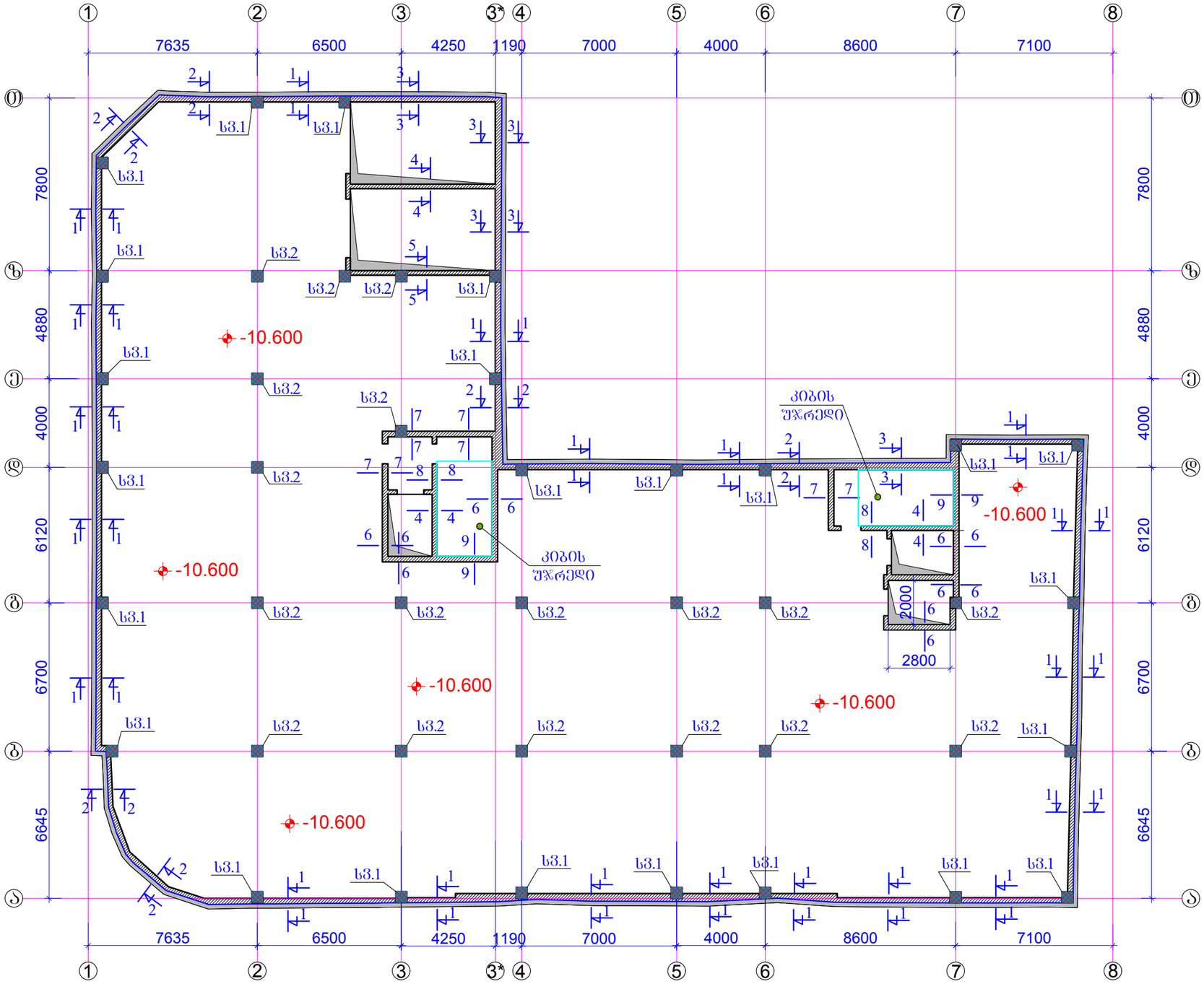

შენიშვნები:
1. ძირითადი შენიშვნები იხ. პროექტის განმარტებით ბარათში.
2. სვეტი 1 იხ.შ.კ-22.
3. სვეტი 2 იხ.შ.კ-23.
4. ჭრილი 1-1 ... ჭრილი 9-9 ; იხ.შ.კ-24...26

ფორმატი A-3		დაკვეთის №
თბილისი 2019 წ.		

დამკვეთი:

შ.პ.ს. "იდეა მელიქიშვილი"

შ.პ.ს. "იდეა მელიქიშვილი"

მისამართი:საქართველო,თბილისი, ვაჟა-საბურთალოს რაიონი,ვაჟა-ფშაველას გამზირი, II კვ.,კორპ.28ბ,ბინა 31

ID:405106745

e-mail: ilia@ideacity.ge

მრავალფუნქციური
საცხოვრებელი სახლი

სვეტები და კედლები გეგმაში
-10.600 ნიშნულზე

თანამდებობა	გვარი	ხელმოწერა
დირექტორი	რ. მიქაძე	
მთ. არქიტექტ.	ზ. ბადათურია	
მთ.კონსტრუქტ.	ბ. ბარბაქაძე	
შემს.კონსტრუქტ.	ბ. ყობიაშვილი	

დასახელება	მასშტაბი
კონსტრუქციები	1:200

სტადია	ფურცელი	ფურცლები
მ.პ.	კ-21	---

სვეტი 1

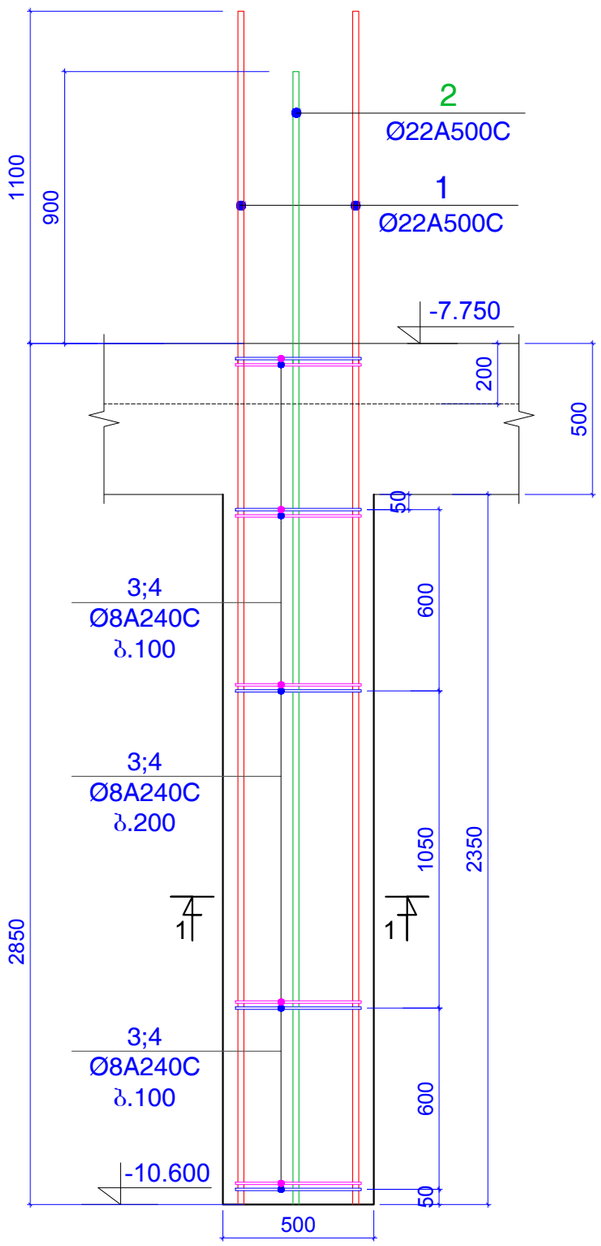

ჭრილი 1-1

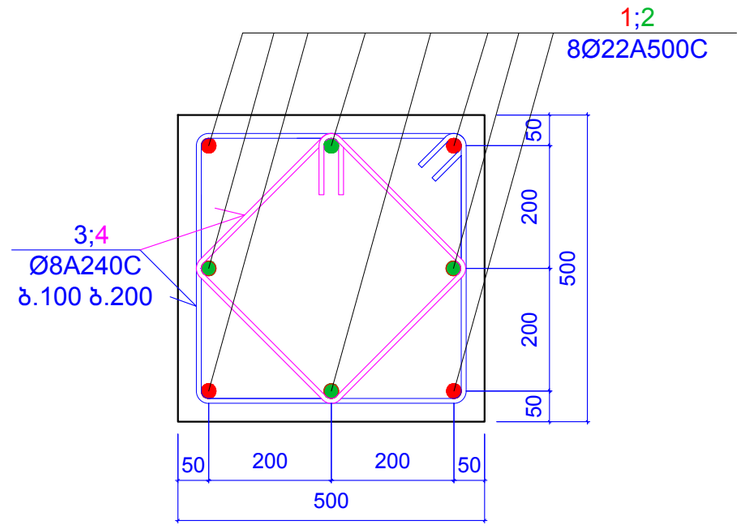

პოზიცია 3

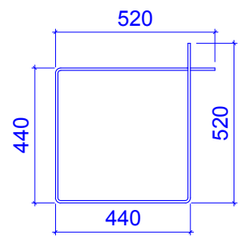

L=1920 მმ

პოზიცია 4

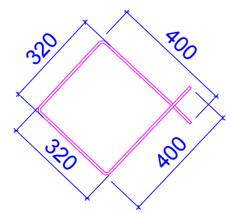

L=1440 მმ

კონსტ. დასახელება	პოზ.№	არმატურის სპეციფიკაცია						არმატურის ამოკრება			ბეტონის მოც.მ³
		ესკიზი	Ø,მმ	კლასი	L,მმ	nxც	nxL ,მ	Ø,მმ	ΣnxL ,მ	Q კგ	
სვეტი 1 (24 ცალი)	1	დაიჭრას ადგილზე	22	A500c	3950	4	15.8	22A500c	30.8	92	B25
	2	დაიჭრას ადგილზე	22	A500c	3750	4	15				0.59
	3	იხ.პოზიცია	8	A240c	1920	25	48	8A240c	84	26.79	
	4	იხ.პოზიცია	8	A240c	1440	25	36				

შენიშვნები:
1. ძირითადი შენიშვნები იხ. პროექტის განმარტებით ბარათში.
2. სვეტი 1 იხ.შ.კ-22.
3. სვეტი 2 იხ.შ.კ-23.
4. ჭრილი 1-1 ... ჭრილი 9-9 ; იხ.შ.კ-24...26

ფორმატი	A-3	დაკვეთის №
თბილისი 2019 წ.		

დამკვეთი:

შ.პ.ს. "იდეა მელიქიშვილი"

შ.პ.ს. "იდეა მელიქიშვილი"

მისამართი:საქართველო,ქ.თბილისი, ვაკე-საბურთალოს რაიონი,ვაჟა-ფშაველას გამზირი, II კვ.,კორპ.2ბ,ბინა 31

ID:405106745

e-mail: ilia@ideacity.ge

მრავალფუნქციური
საცხოვრებელი სახლი

სვეტი 1 ;

თანამდებობა	გვარი	ხელმოწერა
დირექტორი	რ. მიქაძე	
მთ. არქიტექტ.	ზ. ბაღათურია	
მთ.კონსტრუქტ.	ბ. ბარბაქაძე	
შემს.კონსტრუქტ.	ბ. ყობიაშვილი	

დასახელება	მასშტაბი
კონსტრუქციები	1:10 1:20

სტადია	ფურცელი	ფურცლები
მ.პ.	კ-22	---

სვეტი 2

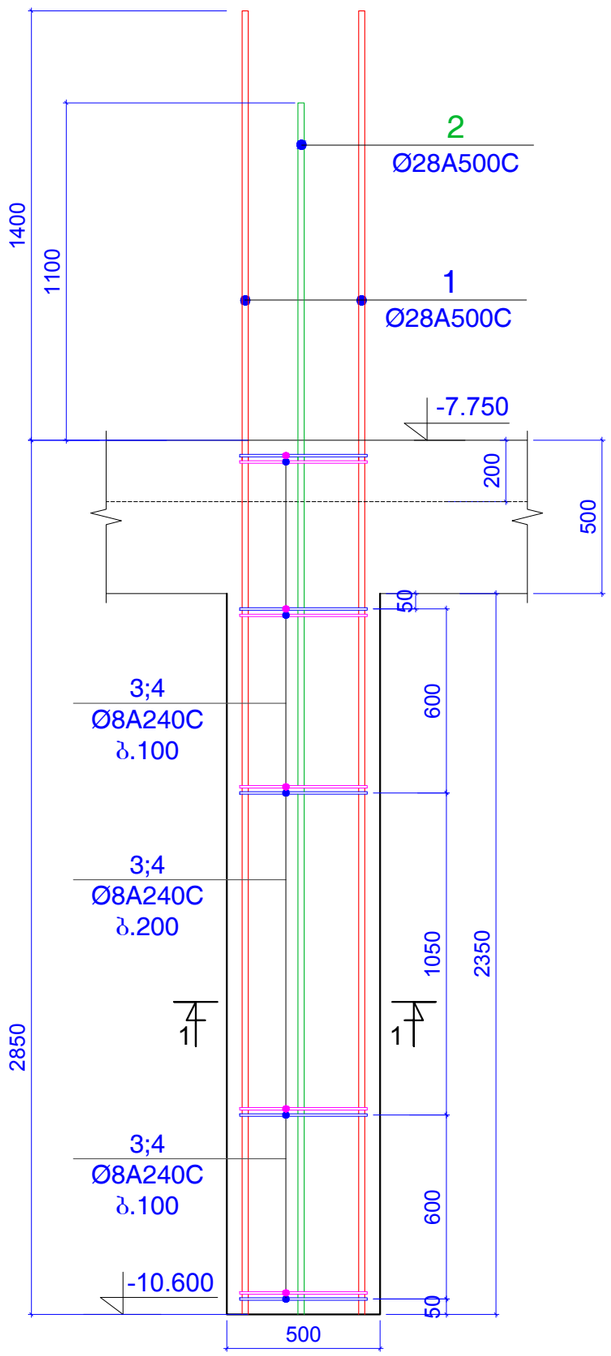

ჭრილი 1-1

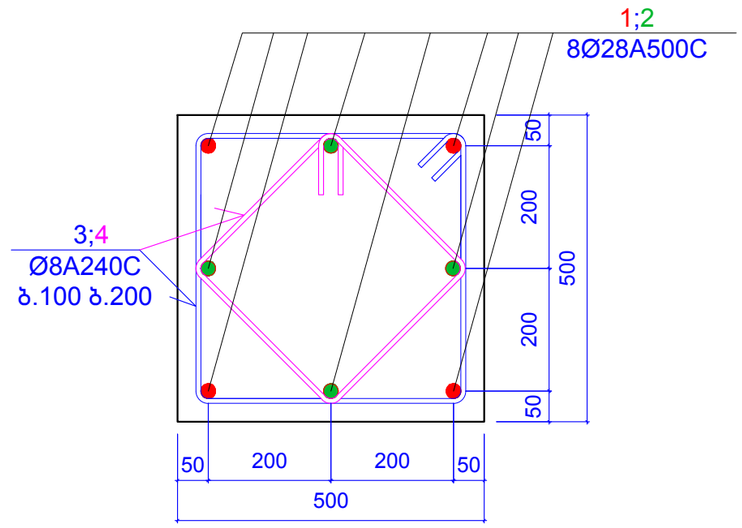

პოზიცია 3

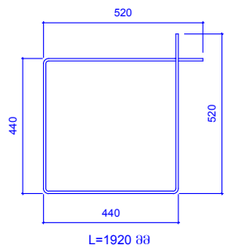

პოზიცია 4

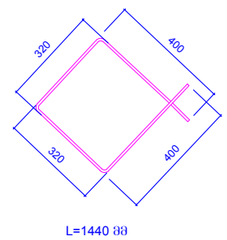

კონსტ. დასახელება	პოზ.№	არმატურის სპეციფიკაცია						არმატურის ამოკრება			ბეტონის მოცმ³
		ესკიზი	Ø,მმ	კლასი	L,მმ	nxც	nxL ,მ	Ø,მმ	ΣnxL ,მ	Q კგ	
სვეტი 2 (18 ცალი)	1	დაიჭრას ადგილზე	28	A500c	4250	4	17	28A500c	32.8	157.4	B25
	2	დაიჭრას ადგილზე	28	A500c	3950	4	15.8				0.59
	3	იხ.პოზიცია	8	A240c	1920	25	48	8A240c	84	26.79	
	4	იხ.პოზიცია	8	A240c	1440	25	36				

შენიშვნები:
1. ძირითადი შენიშვნები იხ. პროექტის განმარტებით ბარათში.
2. სვეტი 1 იხ.შ.კ-22.
3. სვეტი 2 იხ.შ.კ-23.
4. ჭრილი 1-1 ... ჭრილი 9-9 ; იხ.შ.კ-24...26

ფორმატი	A-3	დაკვეთის №
თბილისი 2019 წ.		

დამკვეთი:

შ.პ.ს. "იდეა მელიქიშვილი"

შ.პ.ს. "იდეა მელიქიშვილი"

მისამართი:საქართველო,ქ.თბილისი, ვაკე-საბურთალოს რაიონი,ვაჟა-ფშაველას გამზირი, II კვ.,კორპ.28ბ,ბინა 31

ID:405106745

e-mail: ilia@ideacity.ge

მრავალფუნქციური საცხოვრებელი სახლი

სვეტი 2 ;

თანამდებობა	გვარი	ხელმოწერა
დირექტორი	რ. მიქაძე	
მთ. არქიტექტ.	ზ. ბადათურია	
მთ.კონსტრუქტ.	ბ. ბარბაქაძე	
შემს.კონსტრუქტ.	ბ. ყობიაშვილი	

დასახელება	მასშტაბი
კონსტრუქციები	1:10 1:20

სტადია	ფურცელი	ფურცლები
მ.პ.	კ-23	---

ჭრილი 1 - 1

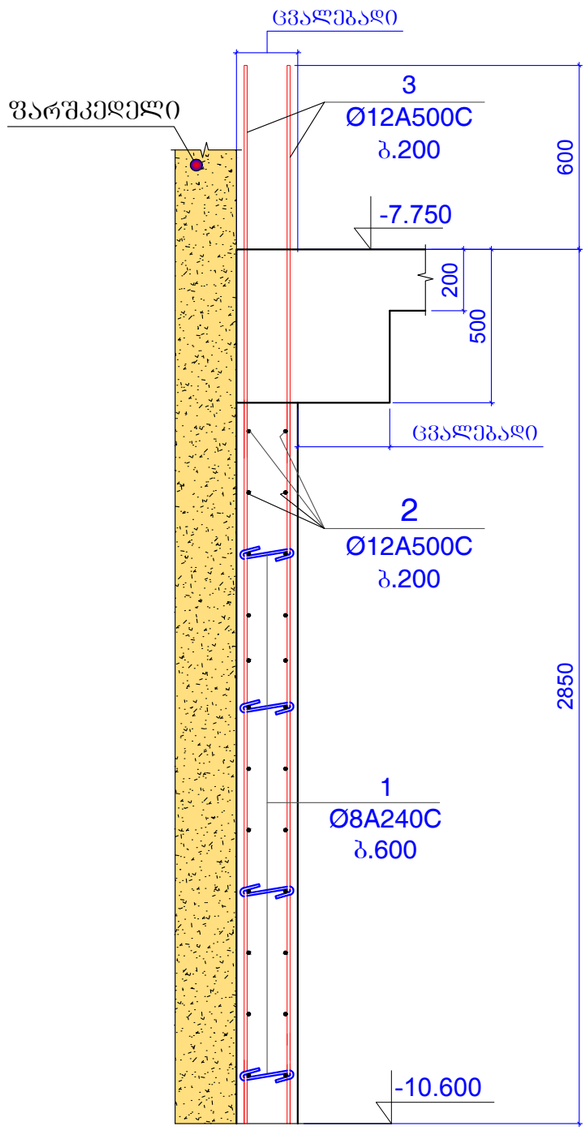

ჭრილი 2 - 2

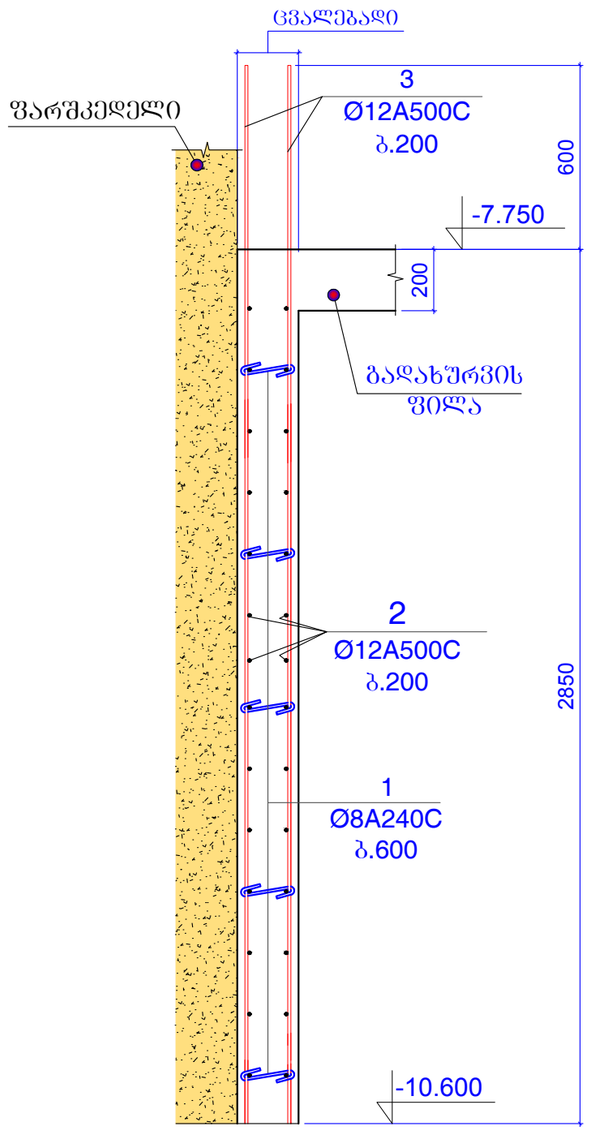

ჭრილი 3 - 3

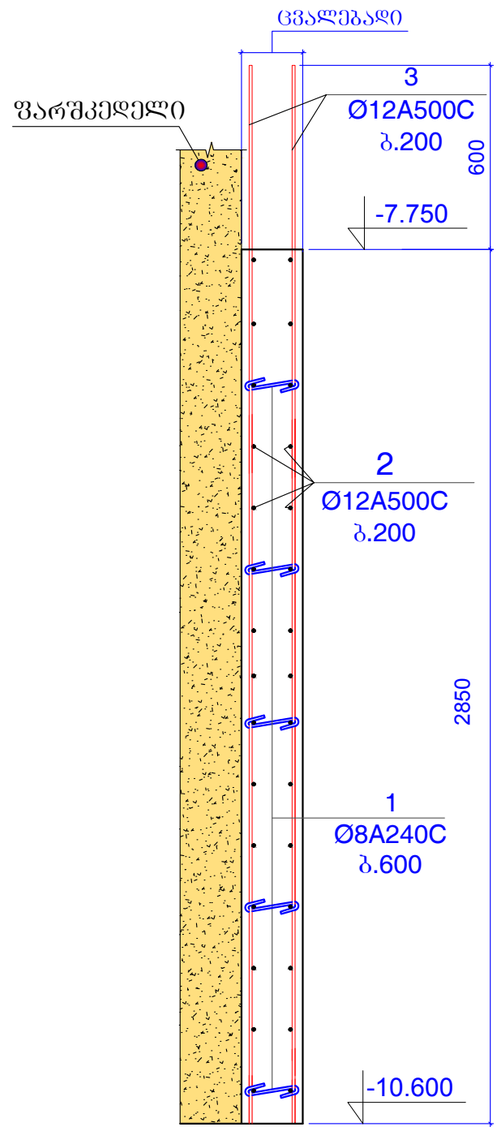

ფორმატი A-3		დაკვეთის №
თბილისი 2019 წ.		

დამკვეთი:

შ.პ.ს. "იდეა მელიქიშვილი"

შ.პ.ს. "იდეა მელიქიშვილი"

მისამართი:საქართველო,ქ.თბილისი,
ვაჟა-საბურთალოს რაიონი,ვაჟა-ფშაველას გამზირი,
II კვ.,კორპ.28ბ,ბინა 31

ID:405106745

e-mail: ilia@ideacity.ge

მრავალფუნქციური
საცხოვრებელი სახლი

ჭრილი 1-1 ... ჭრილი 3-3 ;

თანამდებობა	გვარი	ხელმოწერა
დირექტორი	რ. მიქაძე	
მთ. არქიტექტ.	ზ. ბადათურია	
მთ.კონსტრუქტ.	ბ. ბარბაქაძე	
შემს.კონსტრუქტ.	ბ. ყრუაშვილი	

დასახელება კონსტრუქციები	მასშტაბი 1:20

სტადია	ფურცელი	ფურცლები
მ.პ.	კ-24	---

შენიშვნები:
1. ძირითადი შენიშვნები იხ. პროექტის განმარტებით ბარათში.
2. სვეტი 1 იხ.ფ.კ-22.
3. სვეტი 2 იხ.ფ.კ-23.
4. ჭრილი 1-1 ... ჭრილი 9-9 ; იხ.ფ.კ-24...26

ჭრილი 4 - 4

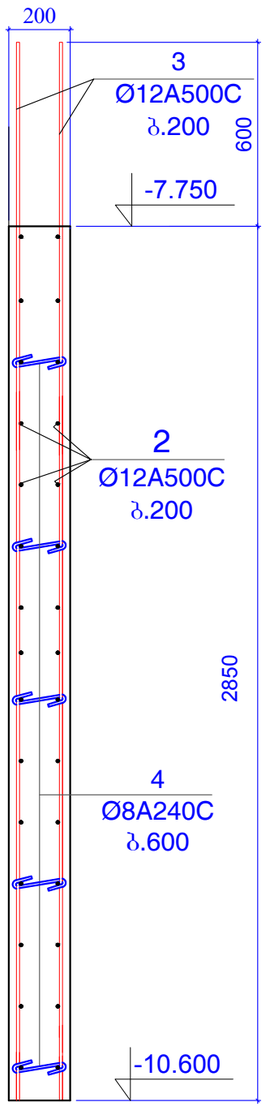

ჭრილი 5 - 5

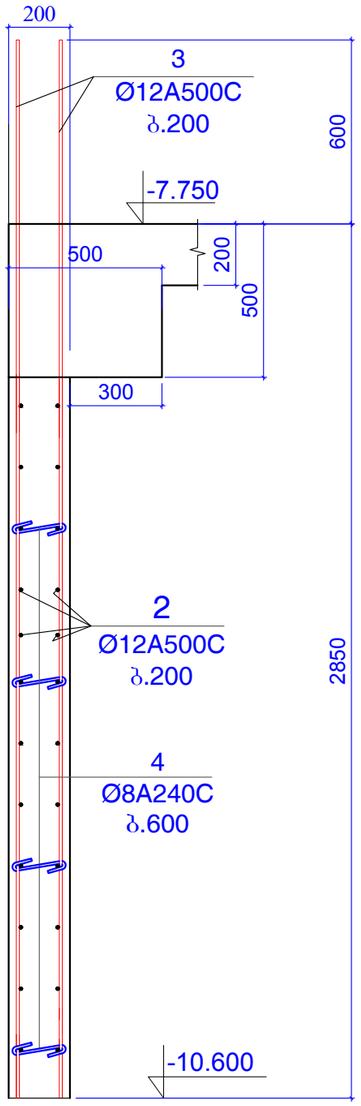

ჭრილი 6 - 6

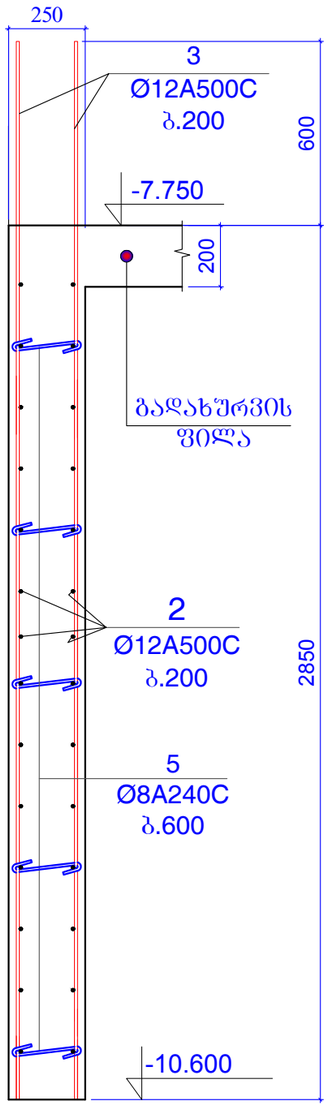

შენიშვნები:
1. ძირითადი შენიშვნები იხ. პროექტის განმარტებით ბარათში.
2. სვეტი 1 იხ.შ.კ-22.
3. სვეტი 2 იხ.შ.კ-23.
4. ჭრილი 1-1 ... ჭრილი 9-9 ; იხ.შ.კ-24...26

ფორმატი A-3		დაკვეთის №
თბილისი 2019 წ.		

დამკვეთი:

შ.პ.ს. "იდეა მელიქიშვილი"

შ.პ.ს. "იდეა მელიქიშვილი"

მისამართი:საქართველო,ქ.თბილისი,
ვაკე-საბურთალოს რაიონი,ვაჟა-ფშაველას გამზირი,
II კვ.,კორპ.28ბ,ბინა 31

ID:405106745

e-mail: ilia@ideacity.ge

მრავალფუნქციური
საცხოვრებელი სახლი

ჭრილი 4-4 ... ჭრილი 6-6 ;

თანამდებობა	გვარი	ხელმოწერა
დირექტორი	რ. მიქაძე	
მთ. არქიტექტ.	ზ. ბალათურია	
მთ.კონსტრუქტ.	ბ. ბარბაქაძე	
შემს.კონსტრუქტ.	ბ. ყოფიაშვილი	

დასახელება	მასშტაბი
კონსტრუქციები	1:20

სტადია	ფურცელი	ფურცლები
მ.პ.	კ-25	---

ჭრილი 7 - 7

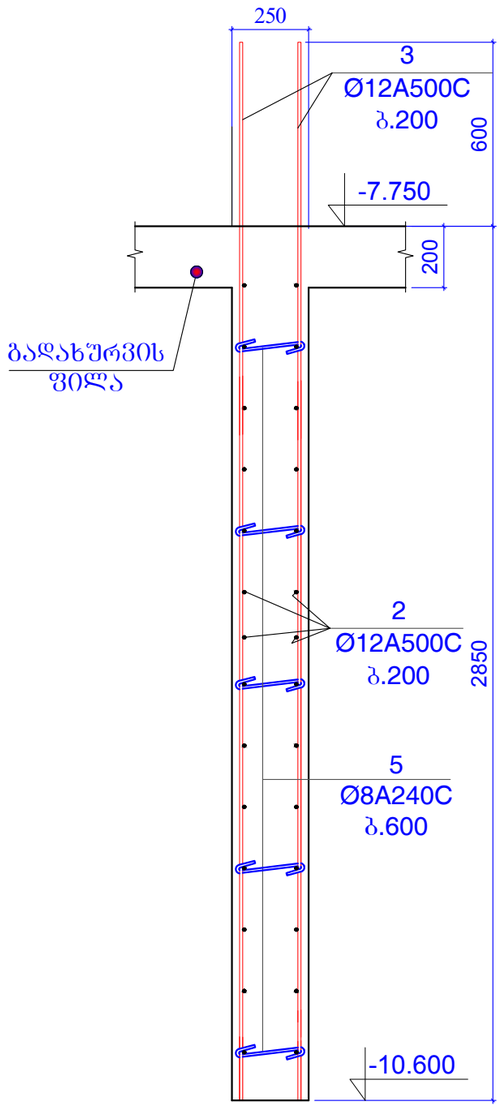

ჭრილი 8 - 8

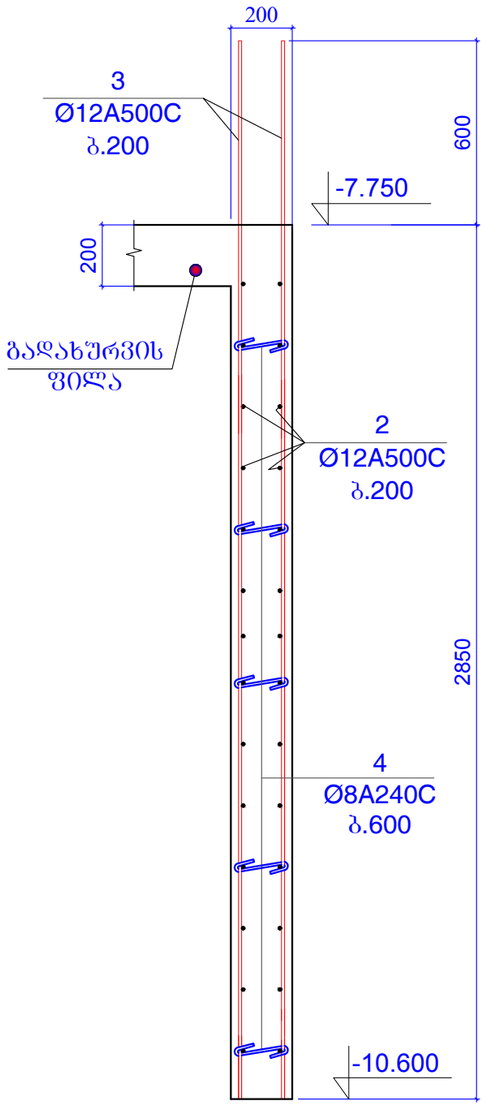

ჭრილი 9 - 9

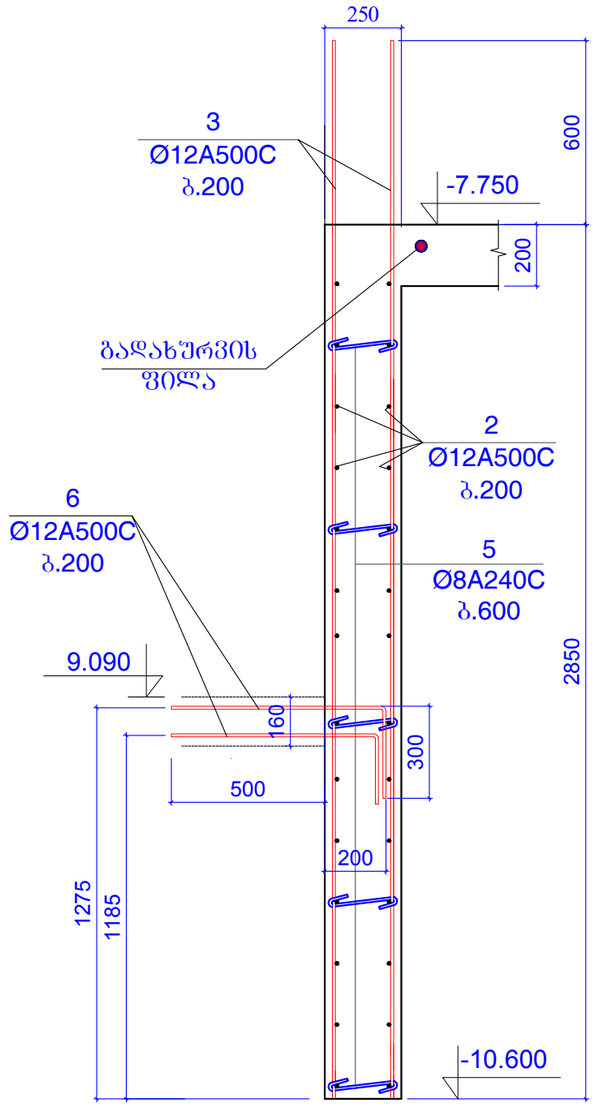

შეკვეთა	A-3	დაკვეთის №
თბილისი 2019 წ.		

დამკვეთი:

შ.პ.ს. "იდეა მელიქიშვილი"

შ.პ.ს. "იდეა მელიქიშვილი"

მისამართი:საქართველო,ქ.თბილისი,
ვაკე-საბურთალოს რაიონი,ვაჟა-ფშაველას გამზირი,
II კვ.,კორპ.28ბ,ბინა 31

ID:405106745

e-mail: ilia@ideacity.ge

მრავალფუნქციური საცხოვრებელი სახლი

ჭრილი 7-7 ... ჭრილი 9-9 ;

თანამდებობა	გვარი	ხელმოწერა
დირექტორი	რ. მიქაძე	
მთ. არქიტექტ.	ზ. ბალათურია	
მთ.კონსტრუქტ.	ბ. ბარბაქაძე	
შემს.კონსტრუქტ.	ბ. ყიბიაშვილი	

დასახელება კონსტრუქციები	მასშტაბი 1:20

სტადია	ფურცელი	ფურცლები
მ.პ.	კ-26	---

შენიშვნები:
1. ძირითადი შენიშვნები იხ. პროექტის განმარტებით ბარათში.
2. სვეტი 1 იხ.ფ.კ-22.
3. სვეტი 2 იხ.ფ.კ-23.
4. ჭრილი 1-1 ... ჭრილი 9-9 ; იხ.ფ.კ-24...26

კედელი კარის ღიობის ადგილებში

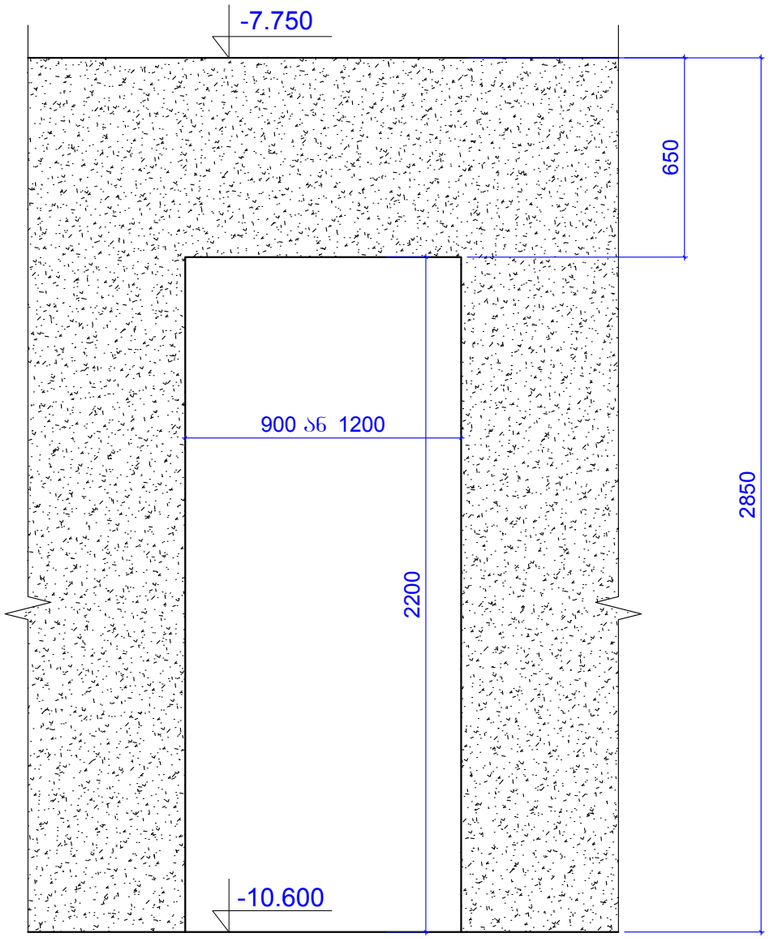

კედელი სამანქანო ლიფტების კართან

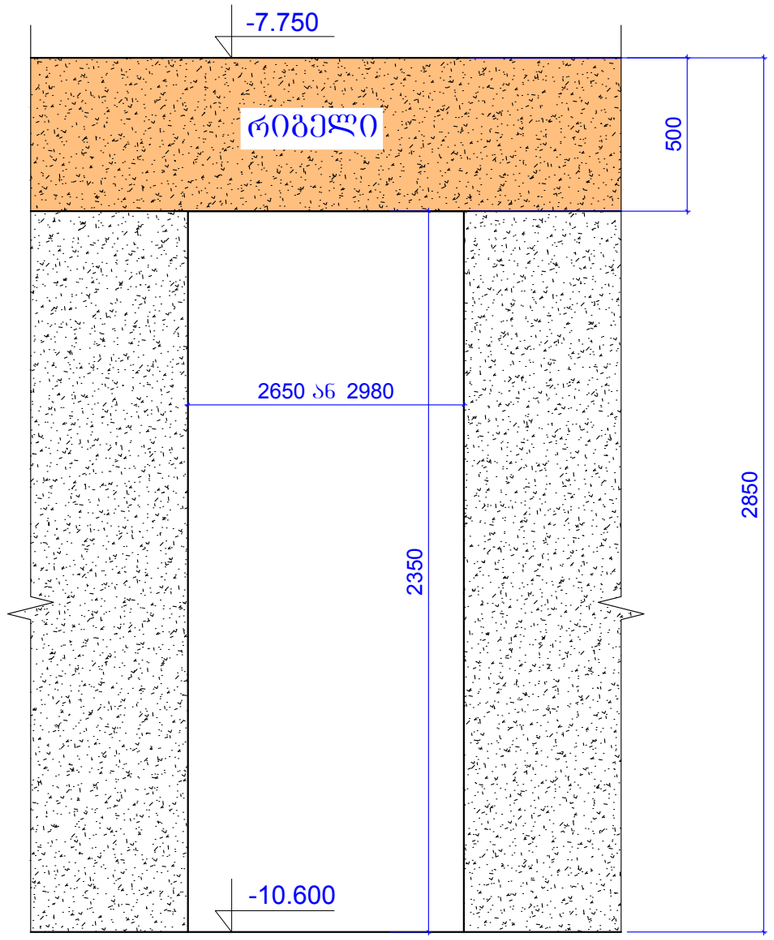

ფორმატი	A-3	დაკვეთის №
თბილისი 2019 წ.		

დამკვეთი:

შ.პ.ს. "იდეა მელიქიშვილი"

შ.პ.ს. "იდეა მელიქიშვილი"

მისამართი:საქართველო,ქ.თბილისი, ვაჟა-საბურთალოს რაიონი,ვაჟა-ფშაველას გამზირი, II კვ.,კორპ.28ბ,ბინა 31

ID:405106745

e-mail: ilia@ideacity.ge

მრავალფუნქციური საცხოვრებელი სახლი

კედლები კარის ღიობისა და სამანქანო ლიფტების გამოსასვლელთან.

თანამდებობა	გვარი	ხელმოწერა
დირექტორი	რ. მიქაძე	
მთ. არქიტექტ.	ზ. ბაღათურია	
მთ.კონსტრუქტ.	ბ. ბარბაქაძე	
შემს.კონსტრუქტ.	ბ. ყობიაშვილი	

დასახელება	მასშტაბი
კონსტრუქციები	1:20

სტადია	ფურცელი	ფურცლები
მ.პ.	კ-27	---

კონსტ. დასახელება	პოზ.№	არმატურის სპეციფიკაცია						არმატურის ამოკრება			ბეტონის მოც.მ³
		ესკიზი	Ø,მმ	კლასი	L,მმ	nxც	nxL ,მ	Ø,მმ	ΣnxL ,მ	Q კგ	
რ/ბ კედელი	1	იხ.პოზიცია	8	A240C	350	800	280	8A240C	1318.9	520.2	B25
	2	დაიჭრას ადგილზე	12	A500C	9267000		9267	12A500C	16905	15000.9	
	3	**3450**	12	A500C	3450	2200	7590				162
	4	იხ.პოზიცია	8	A240C	320	1200	384				
	5	იხ.პოზიცია	8	A240C	370	1770	654.9				
	6	**1000**	12	A500C	1000	48	48				

შენიშვნები:
1. ძირითადი შენიშვნები იხ. პროექტის განმარტებით ბარათში.

რიგელები გეგმაში -7.750 ნიშნულზე

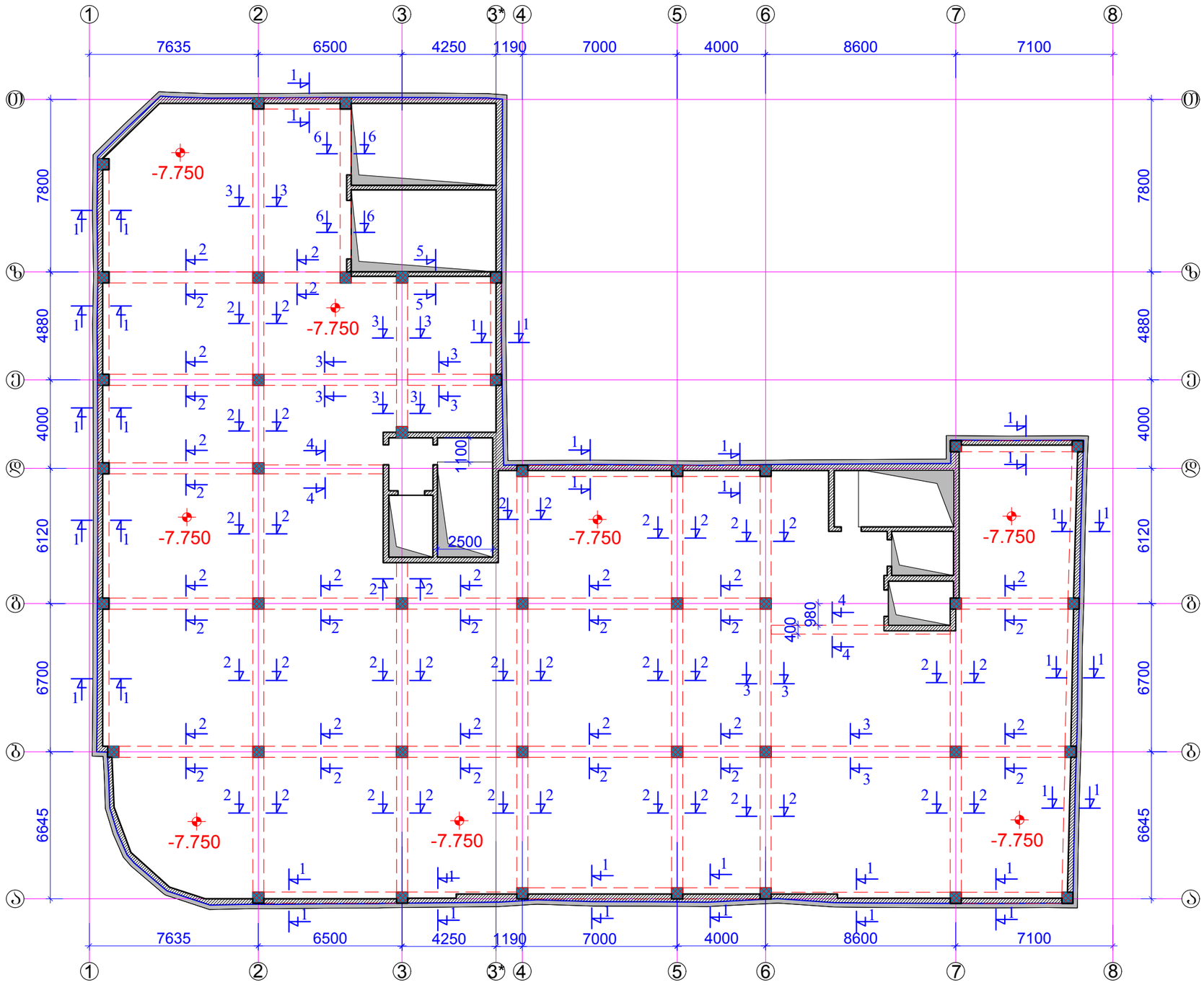

ფორმატი A-3		დაკვეთის №
თბილისი 2019 წ.		

დამკვეთი:

შ.პ.ს. "იდეა მელიქიშვილი"

შ.პ.ს. "იდეა მელიქიშვილი"

მისამართი:საქართველო,ქ.თბილისი, ვაკე-საბურთალოს რაიონი,ვაჟა-ფშაველას გამზირი, II კვ.,კორპ.2ბ,ბინა 31

ID:405106745

e-mail: ilia@ideacity.ge

მრავალფუნქციური
საცხოვრებელი სახლი

რიგელები გეგმაში -7.750 ნიშნულზე

თანამდებობა	გვარი	ხელმოწერა
დირექტორი	რ. მიქაძე	
მთ. არქიტექტ.	ზ. ბალათურია	
მთ.კონსტრუქტ.	ბ. ბარბაქაძე	
შემს.კონსტრუქტ.	ბ. ყობიაშვილი	

დასახელება	მასშტაბი
კონსტრუქციები	1:200

სტადია	ფურცელი	ფურცლები
მ.პ.	კ-28	---

შენიშვნები:

1 . ძირითადი შენიშვნები იხ. პროექტის განმარტებით ბარათში.

2 . ჭრილი 1-1 ... ჭრილი 6-6 ; იხ.შ.კ-29.

შენობის გარე კედლის არათანაბარი სისქის და ტეხილი მოხაზულობის გამო ჭრილი 1-1 -ზე მითითებული რიგელების ნაწილი მოეწყობა სხვადასხვა სიგანის , როგორც კედლის მოხაზულობა მოგვცემს ამის საშუალებას.

ჭრილი 1-1

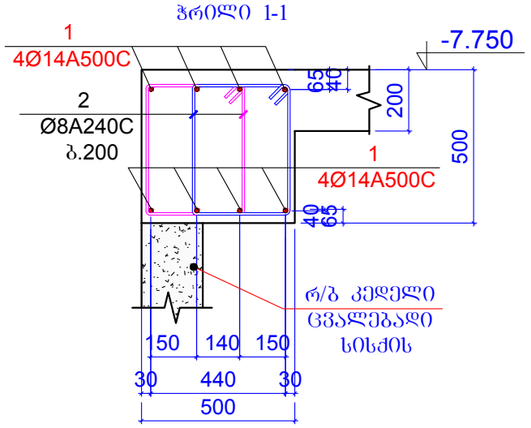

ჭრილი 2-2

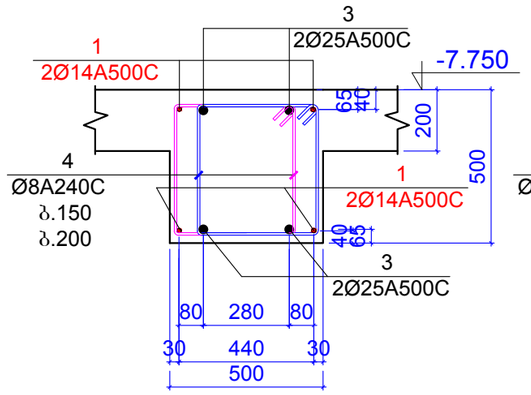

ჭრილი 3-3

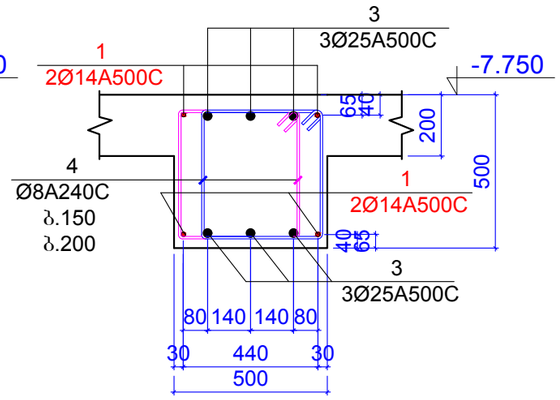

პოზიცია 2

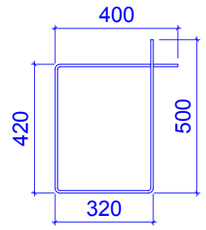

L=1640 მმ

ჭრილი 4-4

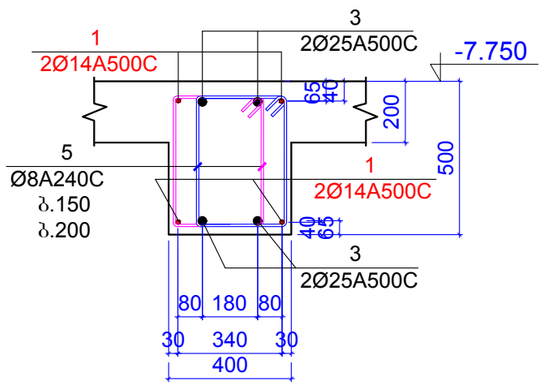

ჭრილი 5-5

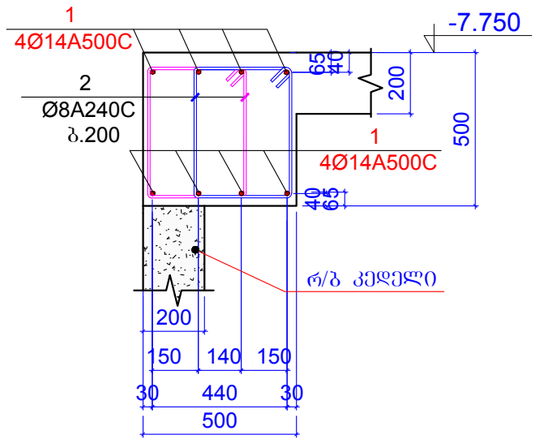

ჭრილი 6-6

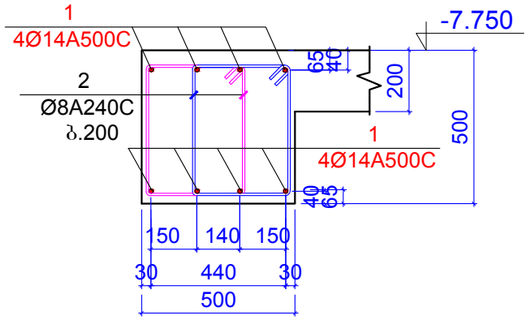

პოზიცია 4

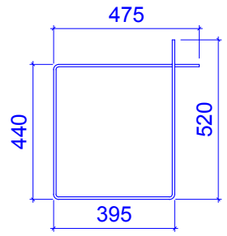

L=1830 მმ

პოზიცია 5

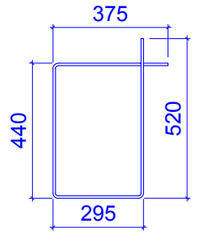

L=1630 მმ

კონსტ. დასახელება	პოზ.№	არმატურის სპეციფიკაცია						არმატურის ამოკრება			ბეტონის მოც.მ³
		ესკიზი	Ø,მმ	კლასი	L,მმ	nxц	nxL ,მ	Ø,მმ	ΣnxL ,მ	Q კგ	
რიგელები -7.750 ნიშნულზე	1	დაიჭრას ადგილზე	14	A500c	1700000		1700	14A500c	1700	2100	B25
	2	იხ.პოზიცია	8	A240c	1640	1750	2870	8A240c	7282.45	2872	52.00
	3	დაიჭრას ადგილზე	25	A500c	1550000		1550	25A500c	1550	5970	
	4	იხ.პოზიცია	8	A240c	1830	2380	4355.4				
	5	იხ.პოზიცია	8	A240c	1630	35	57.05				

შენიშვნები:

1. ძირითადი შენიშვნები იხ. პროექტის განმარტებით ბარათში.
2. შენობის ბარე კედლის არათანაბარი სისქის და ტეხილი მოხაზულობის გამო ჭრილი 1-1 -ზე მითითებული რიგელების ნაწილი მოეწყობა სხვადასხვა სიგანის , როგორც კედლის მოხაზულობა მოგვცემს ამის საშუალებას.

ფორმატი A-3		დაკვეთის №
თბილისი 2019 წ.		

დამკვეთი:

შ.პ.ს. "იდეა მელიქიშვილი"

შ.პ.ს. "იდეა მელიქიშვილი"

მისამართი:საქართველო,ქ.თბილისი, ვაჟა-საბურთალის რაიონი,ვაჟა-ფშაველას გამზირი, II კვ.,კორპ.28ბ,ბინა 31

ID:405106745

e-mail: ilia@ideacity.ge

მრავალფუნქციური საცხოვრებელი სახლი

ჭრილი 1-1 ... ჭრილი 6-6 ;

თანამდებობა	გვარი	ხელმოწერა
დირექტორი	რ. მიქაძე	
მთ. არქიტექტ.	ზ. ბაღათურია	
მთ.კონსტრუქტ.	ბ. ბარბაქაძე	
შემს.კონსტრუქტ.	ბ. ყოფბაშვილი	

დასახელება	მასშტაბი
კონსტრუქციები	1:20

სტადია	ფურცელი	ფურცლები
მ.პ.	კ-29	---

გადახურვის ფილა გეგმაში
-7.750 ნიშნულზე

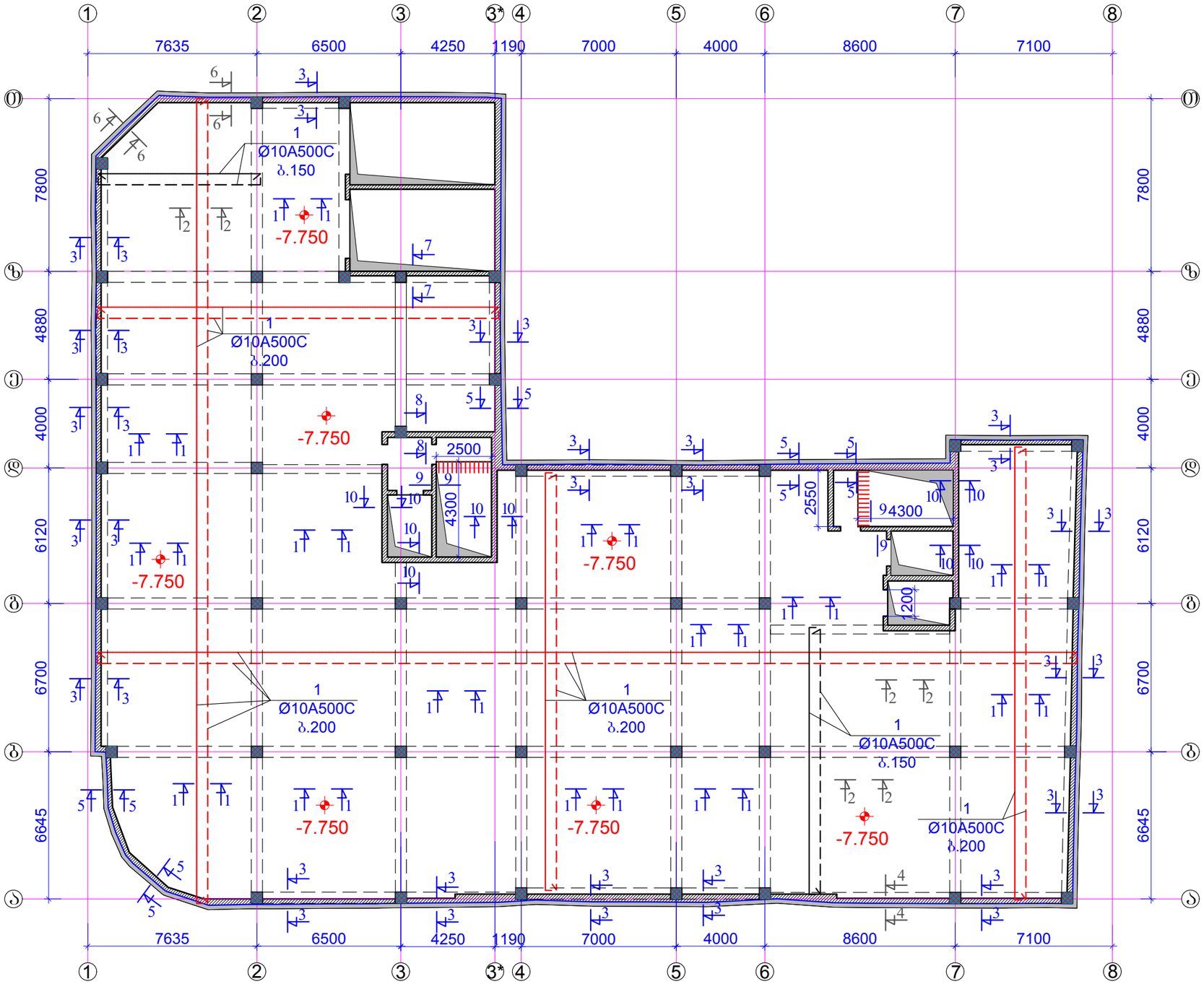

ფორმატი A-3		დაკვეთის №
თბილისი 2019 წ.		

დამკვეთი:

შ.პ.ს. "იდეა მელიქიშვილი"

შ.პ.ს. "იდეა მელიქიშვილი"

მისამართი:საქართველო,ქ.თბილისი, ვაჟა-საბურთალოს რაიონი,ვაჟა-ფშაველას გამზირი, II კვ.,კორპ.28ბ,ბინა 31

ID:405106745

e-mail: ilia@ideacity.ge

მრავალფუნქციური
საცხოვრებელი სახლი

გადახურვის ფილა გეგმაში
-7.750 ნიშნულზე

თანამდებობა	გვარი	ხელმოწერა
დირექტორი	რ. მიქაძე	
მთ. არქიტექტ.	ზ. ბაღათურია	
მთ.კონსტრუქტ.	ბ. ბარბაქაძე	
შემს.კონსტრუქტ.	ბ. ყრიაშვილი	

დასახელება	მასშტაბი
კონსტრუქციები	1:200

სტადია	ფურცელი	ფურცლები
მ.პ.	კ-30	---

შენიშვნები:
1 . ძირითადი შენიშვნები იხ. პროექტის განმარტებით ბარათში.
2 . ჭრილი 1-1 ... ჭრილი 10-10 ; იხ.ფ.კ-31.

ჭრილი 1 - 1

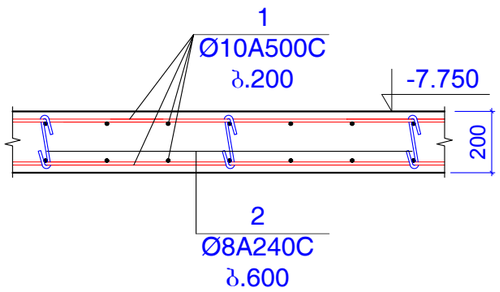

ჭრილი 2 - 2

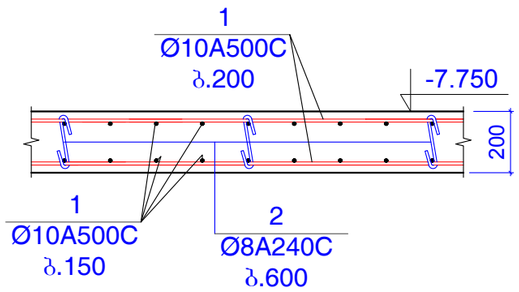

ჭრილი 3 - 3

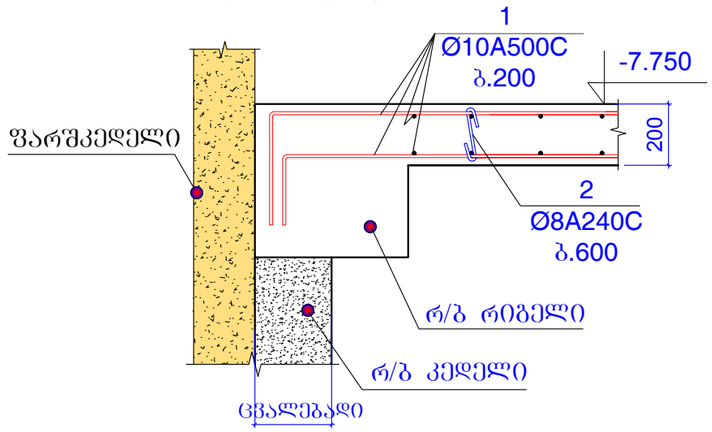

ჭრილი 4 - 4

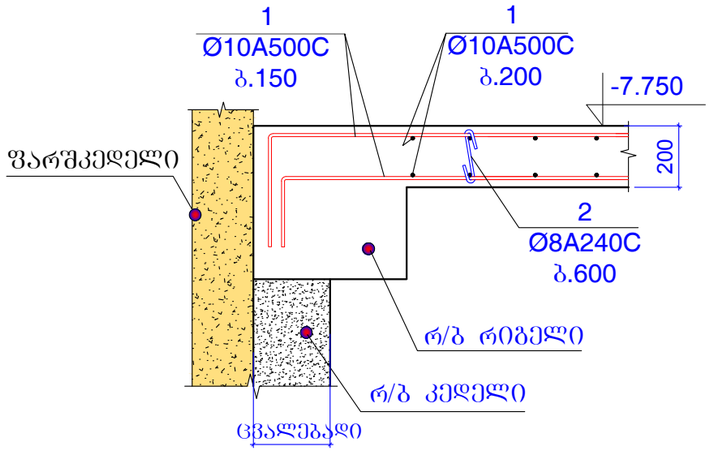

ჭრილი 5 - 5

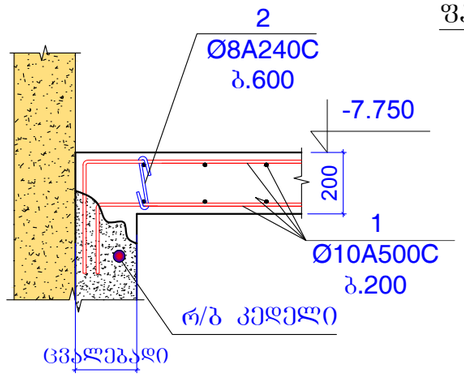

ჭრილი 6 - 6

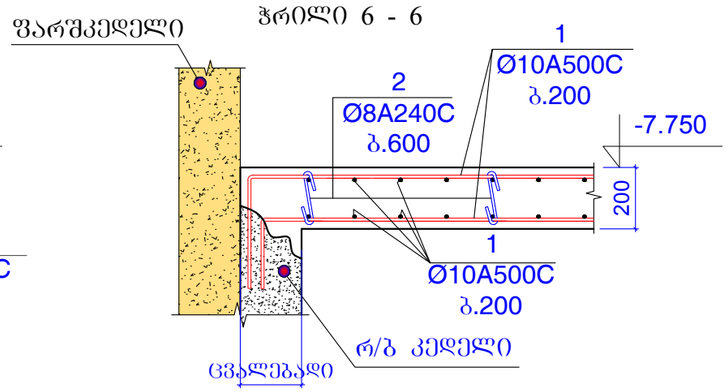

ჭრილი 7 - 7

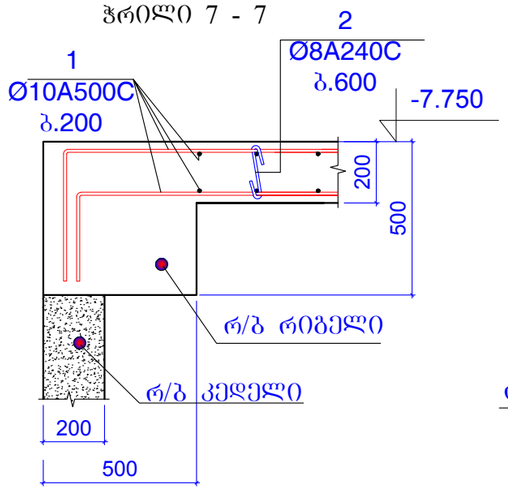

ჭრილი 8 - 8

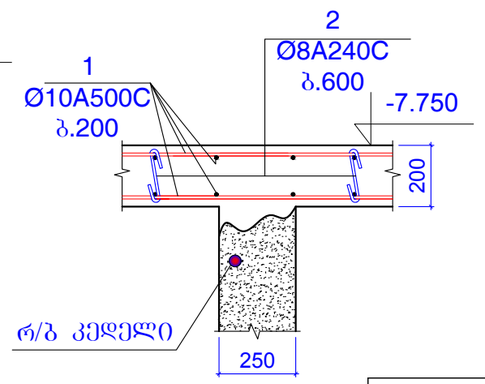

ჭრილი 9 - 9

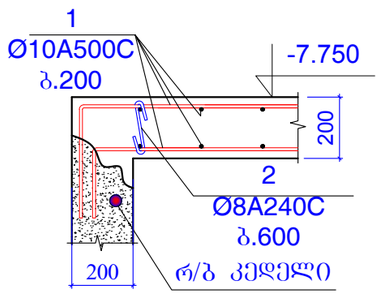

ჭრილი 10 - 10

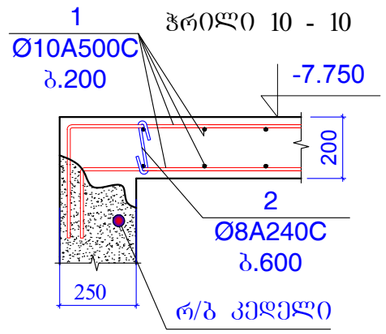

კონსტ.დასახელება		პოზ.№	არმატურის სპეციფიკაცია						არმატურის ამოკრება			ბეტონის მოც.მ³
			ესკიზი	Ø,მმ	კლასი	L,მმ	nxც	nxL ,მ	Ø,მმ	ΣnxL ,მ	Q კგ	
ბაღახერეს ფილა -7.750	ნიშნულზე	1	დაიჭრას ადგილზე	10	A500c	26165000		26165	10A500c	26165	16124	B25
		2	იხ.პოზიცია	8	A240c	320	3050	976	8A240c	976	384.9	220.0

შენიშვნები:
1. ძირითადი შენიშვნები იხ. პროექტის განმარტებით ბარათში.

ფორმატი A-3		დაკვეთის №
თბილისი 2019 წ.		

დამკვეთი:

შ.პ.ს. "იდეა მელიქიშვილი"

შ.პ.ს. "იდეა მელიქიშვილი"

მისამართი:საქართველო,ქ.თბილისი, ვაჟა-ფშაველის რაიონი,ვაჟა-ფშაველას გამზირი, II კვ.,კორპ.28ბ,ბინა 31

ID:405106745

e-mail: ilia@ideacity.ge

მრავალფუნქციური საცხოვრებელი სახლი

ჭრილი 1-1 ... ჭრილი 10-10 ;

თანამდებობა	გვარი	ხელმოწერა
დირექტორი	რ. მიქაძე	
მთ. არქიტექტ.	ზ. ბალათურია	
მთ.კონსტრუქტ.	ბ. ბარბაქაძე	
შემს.კონსტრუქტ.	ბ. ყიბიაშვილი	

დასახელება	მასშტაბი
კონსტრუქციები	1:20

სტადია	ფურცელი	ფურცლები
მ.პ.	კ-31	---

კიბე 1 ბეგმაში -10.600 ნიშნულზე

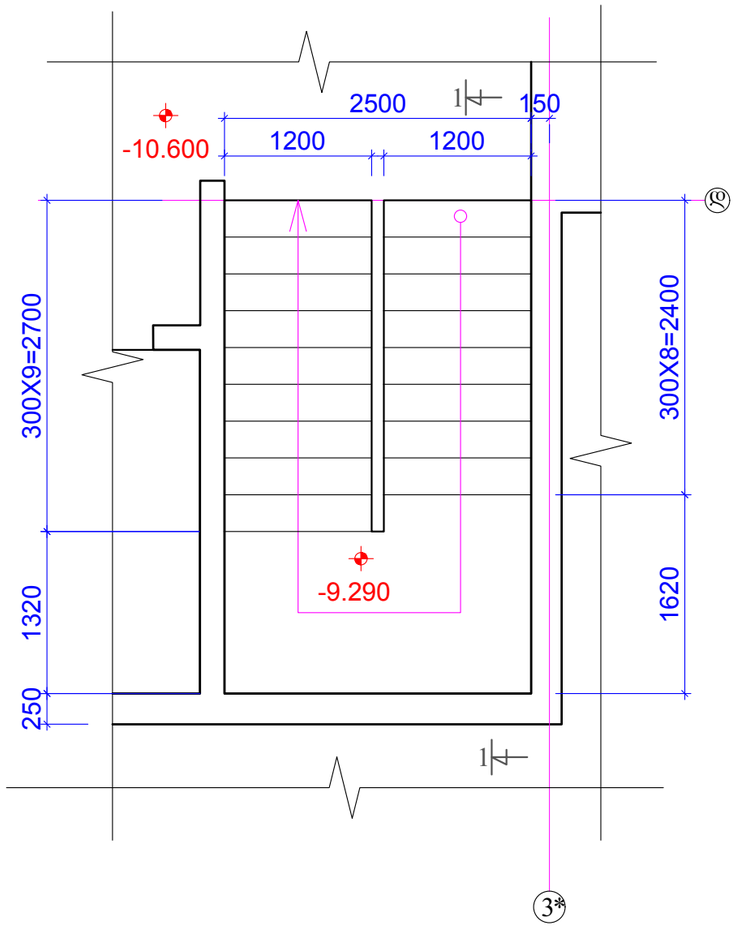

ჭრილი 1-1

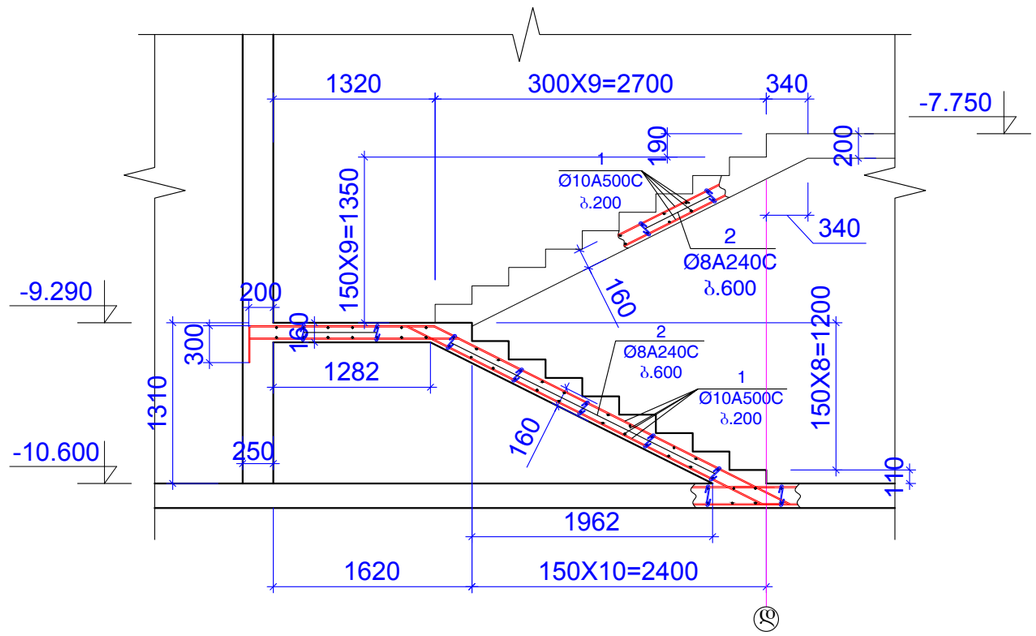

კონსტ.დასახელება	პოზ.№	არმატურის სპეციფიკაცია						არმატურის ამოკრება			ბეტონის მოც.მ³
		ესკიზი	Ø,მმ	კლასი	L,მმ	nxც	nxL ,მ	Ø,მმ	ΣnxL ,მ	Q კგ	
კიბე 1 -10.600 ნიშნულზე	1	დაიჭრას ადგილზე	10	A500c	250000		250	10A500c	250	154.1	B25
	2	იხ.პოზიცია	8	A240c	290	50	14.5	8A240c	14.5	5.719	2.0

შენიშვნები:
1. ძირითადი შენიშვნები იხ. პროექტის განმარტებით ბარათში.

ფორმატი A-3		დაკვეთის №
თბილისი 2019 წ.		

დამკვეთი:

შ.პ.ს. "იდეა მელიქიშვილი"

შ.პ.ს. "იდეა მელიქიშვილი"

მისამართი:ა.აღმაშენებლის,კუთხე ილიის, ვაკე-საბურთალოს რაიონი,ვაჟა-ფშაველას გამზირი, II კვ.კორპ.2ბ,ბინა 31

ID:405106745

e-mail: ilia@ideacity.ge

მრავალფუნქციური საცხოვრებელი სახლი

კიბე 1 ბეგმაში -10.600 ნიშნულზე

თანამდებობა	გვარი	ხელმოწერა
დირექტორი	რ. მიქაძე	
მთ. არქიტექტ.	ზ. ბაღათურია	
მთ.კონსტრუქტ.	ბ. ბარბაქაძე	
შემს.კონსტრუქტ.	ბ. ყობიაშვილი	

დასახელება	მასშტაბი
კონსტრუქციები	1:50

სტადია	ფურცელი	ფურცლები
მ.პ.	კ-31-1	---

კიბე 2 ბეგმაში -10.600 ნიშნულზე

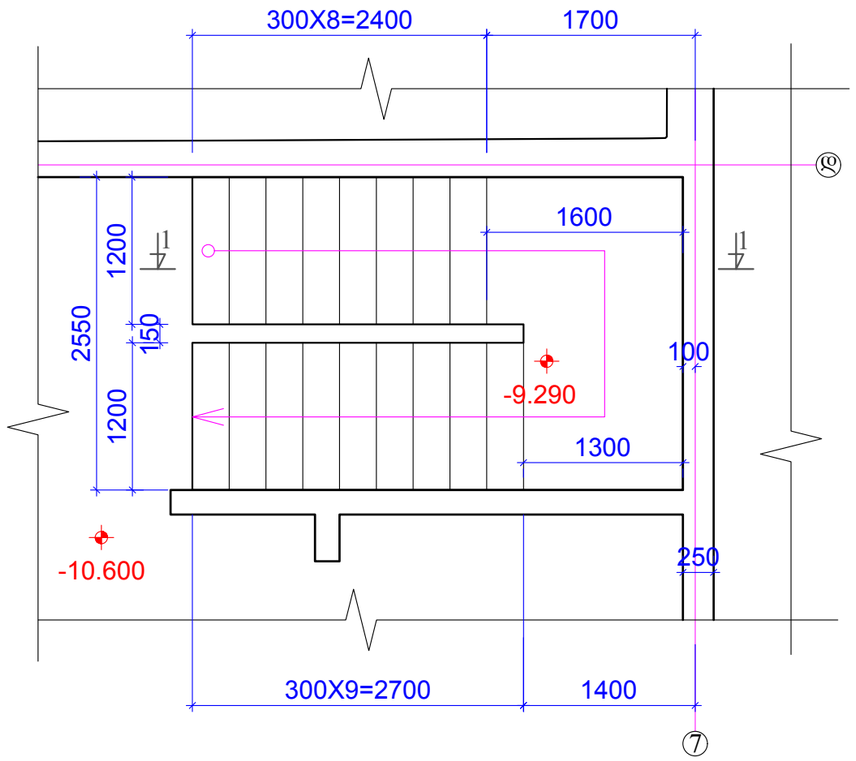

ჭრილი 1-1

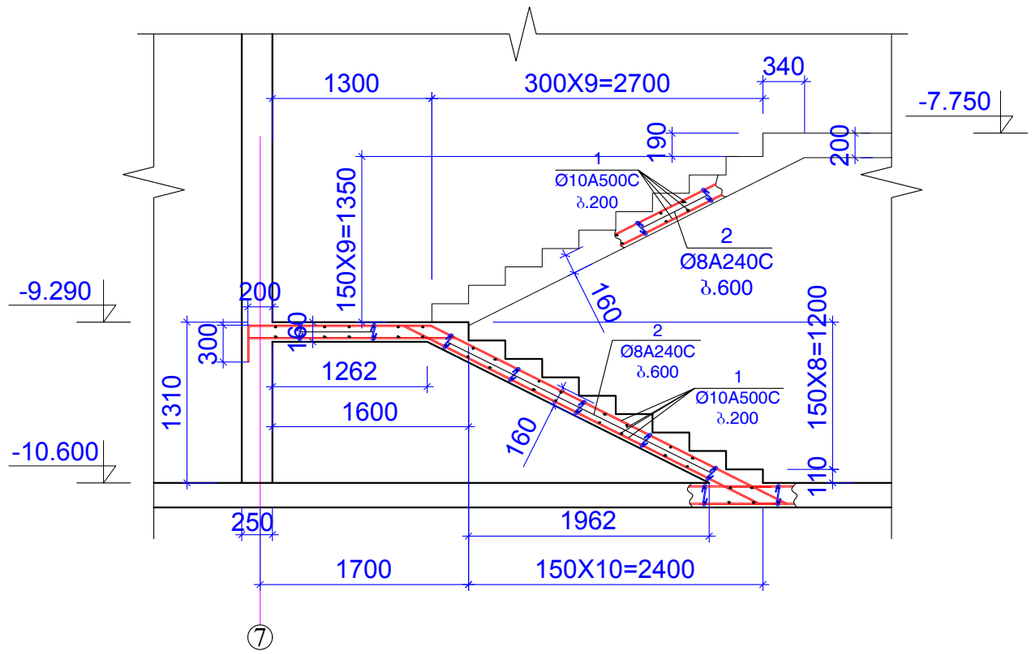

კონსტ.დასახელება	პოზ.№	არმატურის სპეციფიკაცია						არმატურის ამოკრება			ბეტონის მოც.მ³
		ესკიზი	Ø,მმ	კლასი	L,მმ	nxც	nxL ,მ	Ø,მმ	ΣnxL ,მ	Q კგ	
კიბე 2 -10.600 ნიშნულზე	1	დაიჭრას ადგილზე	10	A500c	250000		250	10A500c	250	154.1	B25
	2	იხ.პოზიცია	8	A240c	290	50	14.5	8A240c	14.5	5.719	2.0

შენიშვნები:
1. ძირითადი შენიშვნები იხ. პროექტის განმარტებით ბარათში.

ფორმატი A-3		დაკვეთის №
თბილისი 2019 წ.		

დამკვეთი:

შ.პ.ს. "იდეა მელიქიშვილი"

შ.პ.ს. "იდეა მელიქიშვილი"

მისამართი:საქართველო,ქ.თბილისი, ვაჟა-ფშაველა რაიონი,ვაჟა-ფშაველას გამზირი, II კვ.,კორპ.28ბ,ბინა 31

ID:405106745

e-mail: ilia@ideacity.ge

მრავალფუნქციური საცხოვრებელი სახლი

კიბე 2 ბეგმაში -10.600 ნიშნულზე

თანამდებობა	გვარი	ხელმოწერა
დირექტორი	რ. მიქაძე	
მთ. არქიტექტ.	ზ. ბადათურია	
მთ.კონსტრუქტ.	ბ. ბარბაქაძე	
შემს.კონსტრუქტ.	ბ. ყობიაშვილი	

დასახელება	მასშტაბი
კონსტრუქციები	1:50

სტადია	ფურცელი	ფურცლები
მ.პ.	კ-31-2	---

სვეტები და კედლები ბეგმაში
-7.750 ნიშნულზე

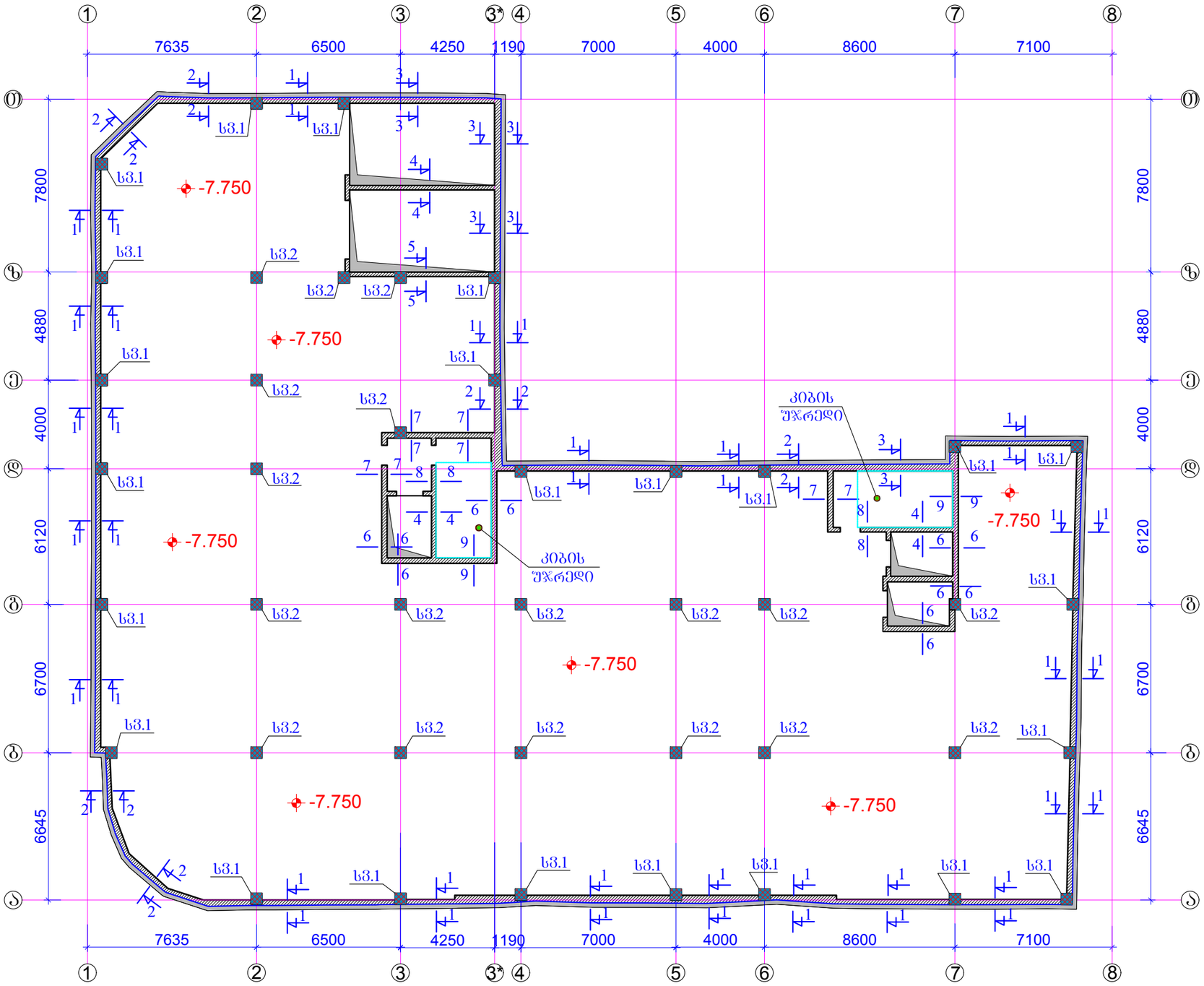

შენიშვნები:
1. ძირითადი შენიშვნები იხ. პროექტის განმარტებით ბარათში.
2. სვეტი 1 იხ.შ.კ-33.
3. სვეტი 2 იხ.შ.კ-34.
4. ჭრილი 1-1 ... ჭრილი 9-9 ; იხ.შ.კ-35...38

ფორმატი A-3		დაკვეთის №
თბილისი 2019 წ.		

დამკვეთი:

შ.პ.ს. "იდეა მელიქიშვილი"

შ.პ.ს. "იდეა მელიქიშვილი"

მისამართი:საქართველო,ქ.თბილისი,
ვაჟა-ფშაველას გამზირი,
II კვ.,კორპ.28ბ,ბინა 31

ID:405106745

e-mail: ilia@ideacity.ge

მრავალფუნქციური
საცხოვრებელი სახლი

სვეტები და კედლები ბეგმაში
-7.750 ნიშნულზე

თანამდებობა	გვარი	ხელმოწერა
დირექტორი	რ. მიქაძე	
მთ. არქიტექტ.	ზ. ბადათურია	
მთ.კონსტრუქტ.	ბ. ბარბაქაძე	
შემს.კონსტრუქტ.	ბ. ყობიაშვილი	

დასახელება	მასშტაბი
კონსტრუქციები	1:200

სტადია	ფურცელი	ფურცლები
მ.პ.	კ-32	---

სვეტი 1

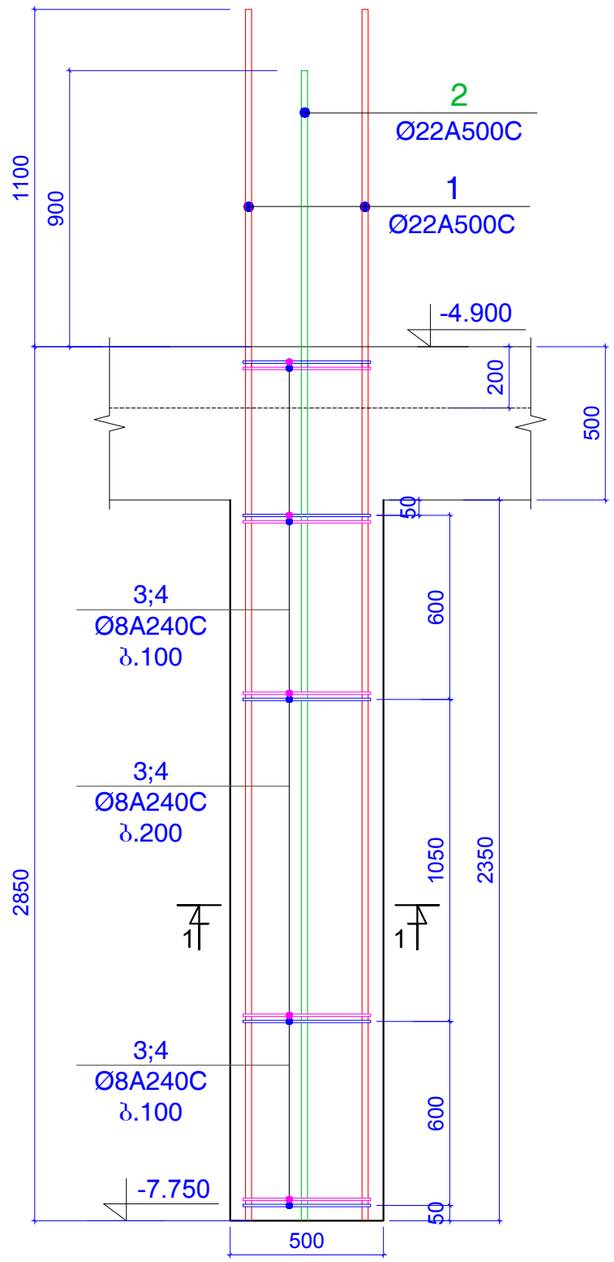

ჭრილი 1-1

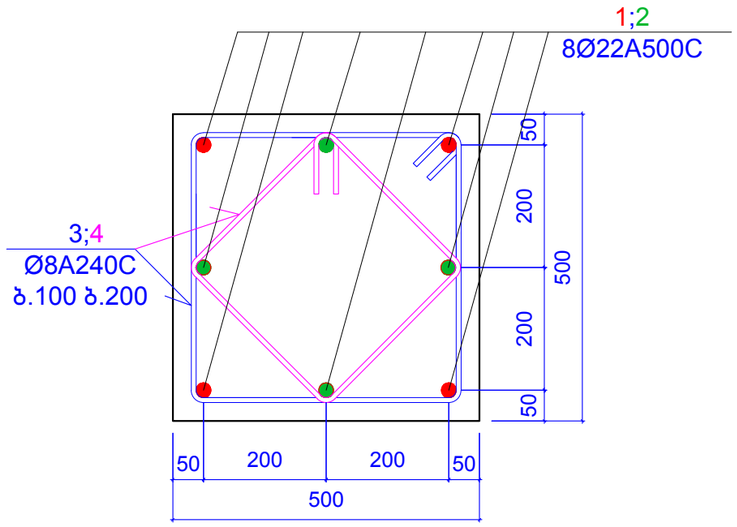

პოზიცია 3

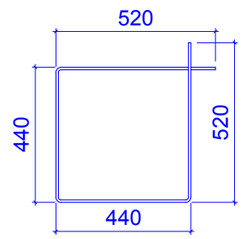

L=1920 მმ

პოზიცია 4

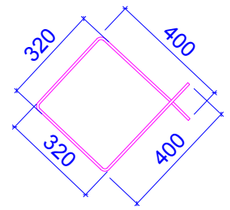

L=1440 მმ

კონსტ. დასახ ელება	პოზ.№	არმატურის სპეციფიკაცია						არმატურის ამოკრება			ბეტონის მოც.მ³
		ესკიზი	Ø,მმ	კლასი	L,მმ	nxც	nxL ,მ	Ø,მმ	ΣnxL ,მ	Q კგ	
სვეტი 1 (24 ცალი)	1	დაიჭრას ადგილზე	22	A500c	4050	4	16.2	22A500c	31.6	92	B25
	2	დაიჭრას ადგილზე	22	A500c	3850	4	15.4				0.61
	3	იხ.პოზიცია	8	A240c	1920	26	49.92	8A240c	87.36	26.79	
	4	იხ.პოზიცია	8	A240c	1440	26	37.44				

შენიშვნები:
1. ძირითადი შენიშვნები იხ. პროექტის განმარტებით ბარათში.
2. სვეტი 1 იხ.შ.კ-33.
3. სვეტი 2 იხ.შ.კ-34.
4. ჭრილი 1-1 ... ჭრილი 9-9 ; იხ.შ.კ-35...38

ფორმატი A-3		დაკვეთის №
თბილისი 2019 წ.		

დამკვეთი:

შ.პ.ს. "იდეა მელიქიშვილი"

შ.პ.ს. "იდეა მელიქიშვილი"

მისამართი:საქართველო,თბილისი, ვაკე-საბურთალოს რაიონი,ვაჟა-ფშაველას გამზირი, II კვ.,კორპ.28ბ,ბინა 31

ID:405106745

e-mail: ilia@ideacity.ge

მრავალფუნქციური საცხოვრებელი სახლი

სვეტი 1 ;

თანამდებობა	გვარი	ხელმოწერა
დირექტორი	რ. მიქაძე	
მთ. არქიტექტ.	ზ. ბაღათურია	
მთ.კონსტრუქტ.	ბ. ბარბაქაძე	
შემს.კონსტრუქტ.	ბ. ყობიაშვილი	

დასახელება	მასშტაბი
კონსტრუქციები	1:10 1:20

სტადია	ფურცელი	ფურცლები
მ.პ.	კ-33	---

სვეტი 2

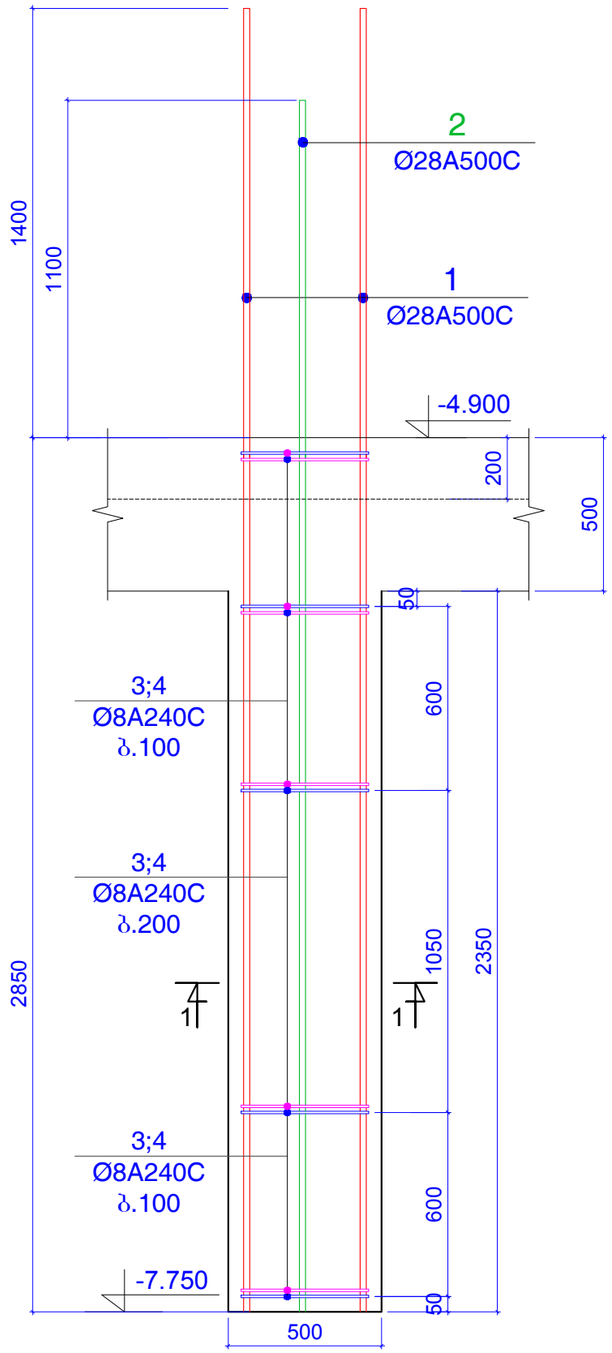

ჭრილი 1-1

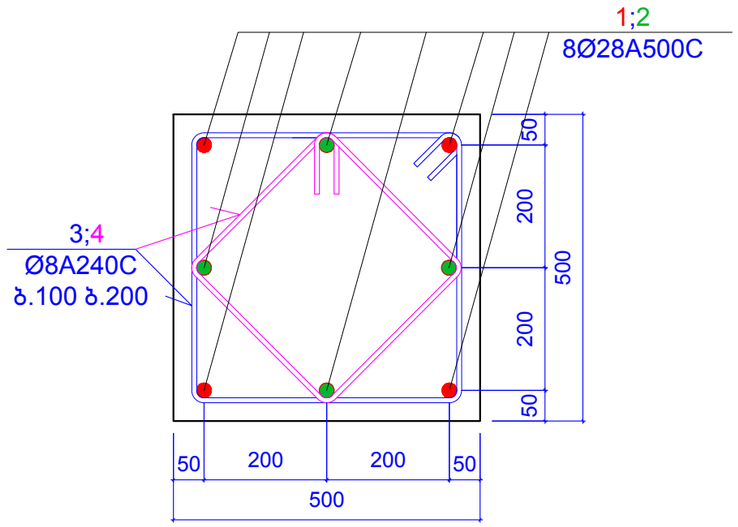

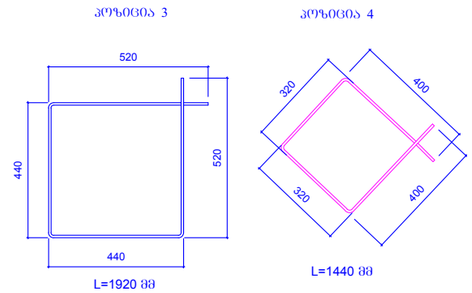

კონსტ. დასახელება	პოზ.№	არმატურის სპეციფიკაცია										
		ესკიზი	Ø,მმ	კლასი	L,მმ	nx(ც	nxL ,მ	Ø,მმ	ΣnxL ,მ	Q კგ		ბეტონის მოც.მ³
სვეტი 2 (18 ცალი)	1	დაიჭრას ადგილზე	28	A500c	4350	4	17.4	28A500c	33.6	157.4		B25
	2	დაიჭრას ადგილზე	28	A500c	4050	4	16.2					0.61
	3	იხ.პოზიცია	8	A240c	1920	26	49.92	8A240c	87.36	26.79		
	4	იხ.პოზიცია	8	A240c	1440	26	37.44					

შენიშვნები:
1. ძირითადი შენიშვნები იხ. პროექტის განმარტებით ბარათში.
2. სვეტი 1 იხ.შ.კ-33.
3. სვეტი 2 იხ.შ.კ-34.
4. ჭრილი 1-1 ... ჭრილი 9-9 ; იხ.შ.კ-35...38

ფორმატი	A-3	დაკვეთის №
თბილისი 2019 წ.		

დამკვეთი:

შ.პ.ს. "იდეა მელიქიშვილი"

შ.პ.ს. "იდეა მელიქიშვილი"

მისამართი:საქართველო,ქ.თბილისი, ვაჟა-ფშაველის რაიონი,ვაჟა-ფშაველას გამზირი, II კვ.,კორპ.28ბ,ბინა 31

ID:405106745

e-mail: ilia@ideacity.ge

მრავალფუნქციური საცხოვრებელი სახლი

სვეტი 2 ;

თანამდებობა	გვარი	ხელმოწერა
დირექტორი	რ. მიქაძე	
მთ. არქიტექტ.	ზ. ბაღათურია	
მთ.კონსტრუქტ.	ბ. ბარბაქაძე	
შემს.კონსტრუქტ.	ბ. ყრბიაშვილი	

დასახელება	მასშტაბი
კონსტრუქციები	1:10 1:20

სტადია	ფურცელი	ფურცლები
მ.პ.	კ-34	---

ჭრილი 1 - 1

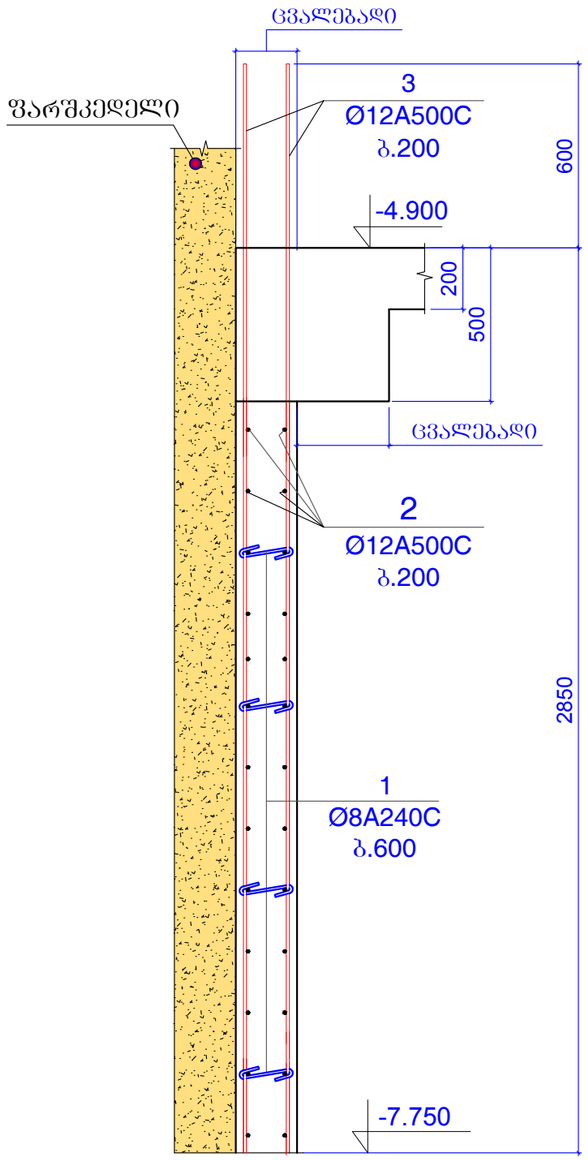

ჭრილი 2 - 2

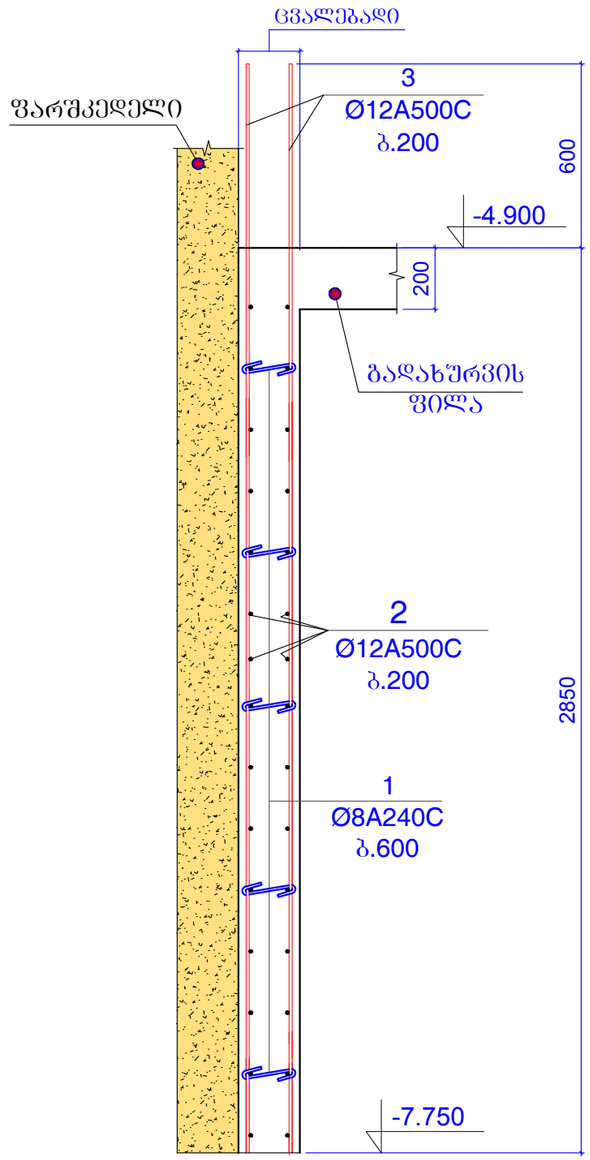

ჭრილი 3 - 3

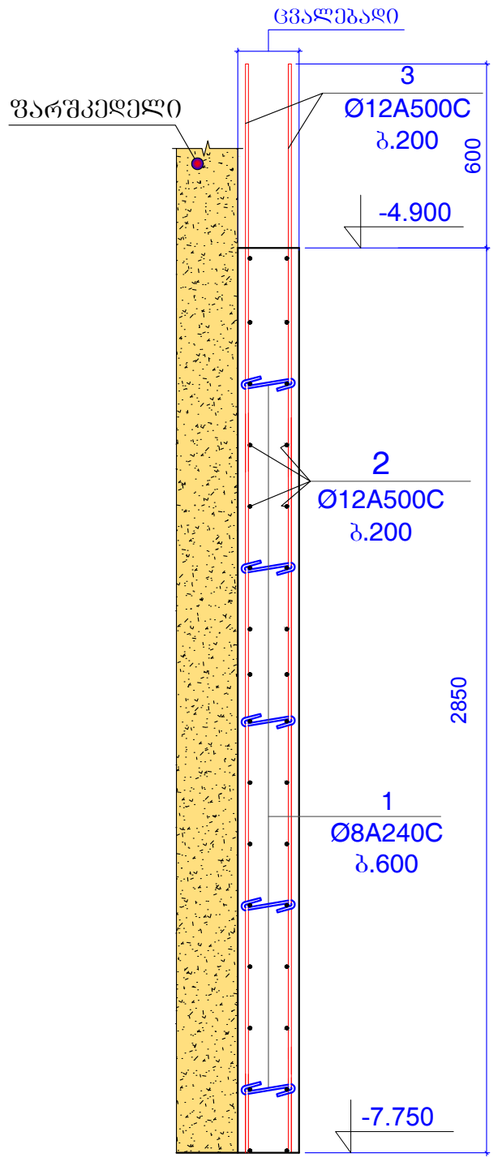

ფორმატი	A-3	დაკვეთის №
თბილისი 2019 წ.		

დამკვეთი:

შ.პ.ს. "იდეა მელიქიშვილი"

შ.პ.ს. "იდეა მელიქიშვილი"

მისამართი:საქართველო,ქ.თბილისი, ვაკე-საბურთალოს რაიონი,ნაძაფა-შვაკელას ბაზარი, II კვ.კორპ.2ბბ,ბინა 31

ID:405106745

e-mail: ilia@ideacity.ge

მრავალფუნქციური
საცხოვრებელი სახლი

ჭრილი 1-1 ... ჭრილი 3-3 ;

თანამდებობა	გვარი	ხელმოწერა
დირექტორი	რ. მიქაძე	
მთ. არქიტექტ.	ზ. ბალათურია	
მთ.კონსტრუქტ.	ბ. ბარბაქაძე	
შემს.კონსტრუქტ.	ბ. ყობიაშვილი	

დასახელება	მასშტაბი
კონსტრუქციები	1:20

სტადია	ფურცელი	ფურცლები
მ.პ.	კ-35	---

შენიშვნები:
1. ძირითადი შენიშვნები იხ. პროექტის განმარტებით ბარათში.
2. სვეტი 1 იხ.ფ.კ-33.
3. სვეტი 2 იხ.ფ.კ-34.
4. ჭრილი 1-1 ... ჭრილი 9-9 ; იხ.ფ.კ-35...38

ჭრილი 4 - 4

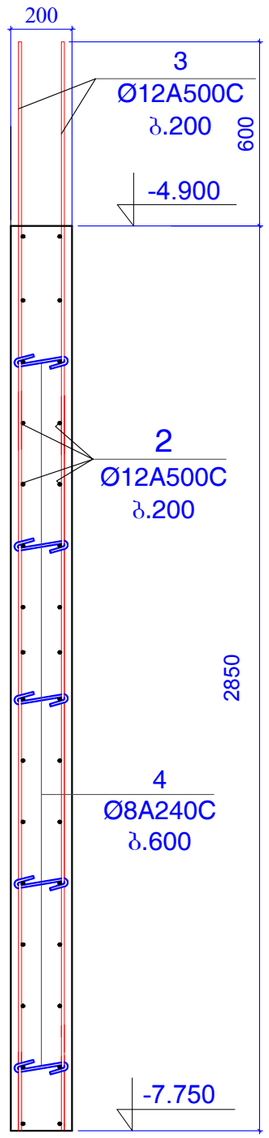

ჭრილი 5 - 5

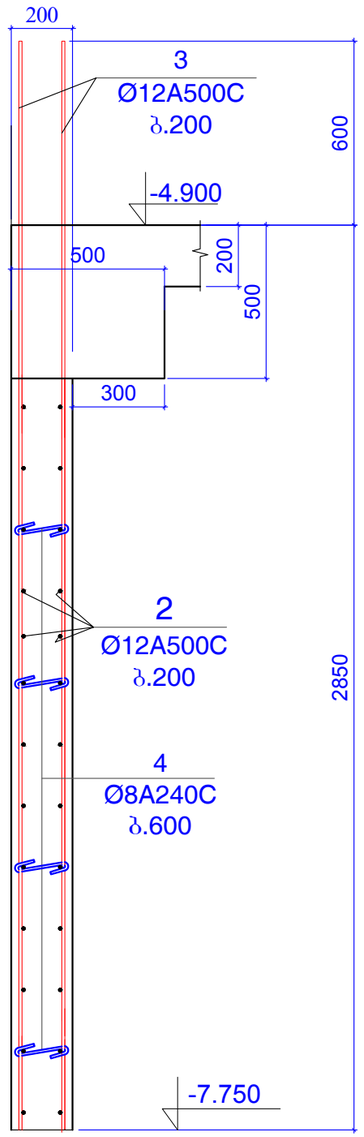

ჭრილი 6 - 6

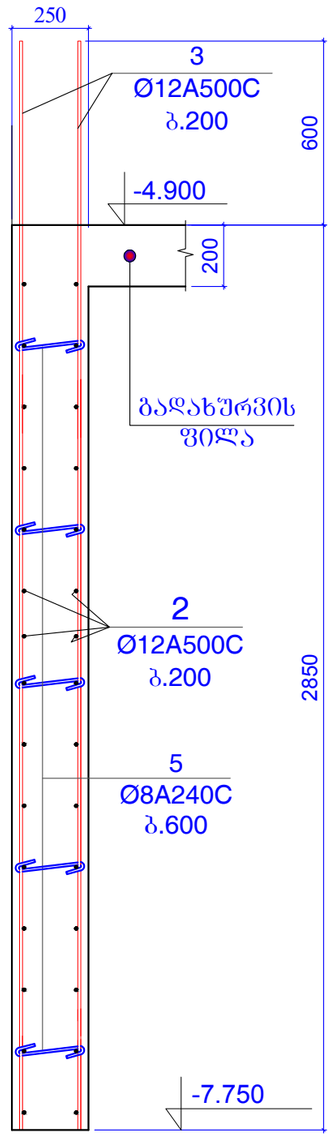

შენიშვნები:
1. ძირითადი შენიშვნები იხ. პროექტის განმარტებით ბარათში.
2. სვეტი 1 იხ.შ.კ-33.
3. სვეტი 2 იხ.შ.კ-34.
4. ჭრილი 1-1 ... ჭრილი 9-9 ; იხ.შ.კ-35...38

ფორმატი	A-3	დაკვეთის №
თბილისი 2019 წ.		

დამკვეთი:

შ.პ.ს. "იდეა მელიქიშვილი"

შ.პ.ს. "იდეა მელიქიშვილი"

მისამართი:საქართველო,ქ.თბილისი, ვაკე-საბურთალოს რაიონი,ვაჟა-ფშაველას გამზირი, II კვ.,კორპ.28ბ,ბინა 31

ID:405106745

e-mail: ilia@ideacity.ge

მრავალფუნქციური საცხოვრებელი სახლი

ჭრილი 4-4 ... ჭრილი 6-6 ;

თანამდებობა	გვარი	ხელმოწერა
დირექტორი	რ. მიქაძე	
მთ. არქიტექტ.	ზ. ბაღათურია	
მთ.კონსტრუქტ.	ბ. ბარბაქაძე	
შემს.კონსტრუქტ.	ბ. ყოფიაშვილი	

დასახელება	მასშტაბი
კონსტრუქციები	1:20

სტადია	ფურცელი	ფურცლები
მ.პ.	კ-36	---

ჭრილი 7 - 7

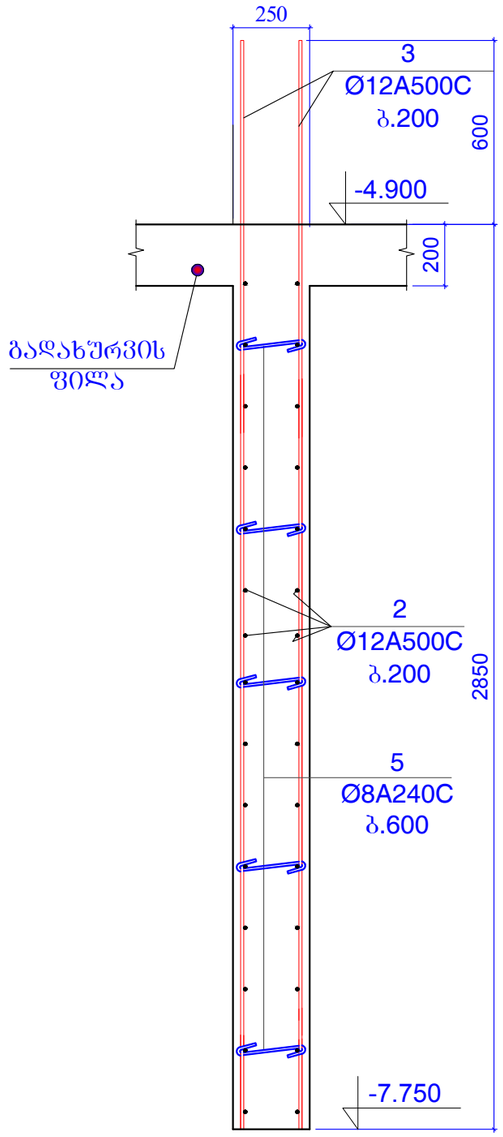

ჭრილი 8 - 8

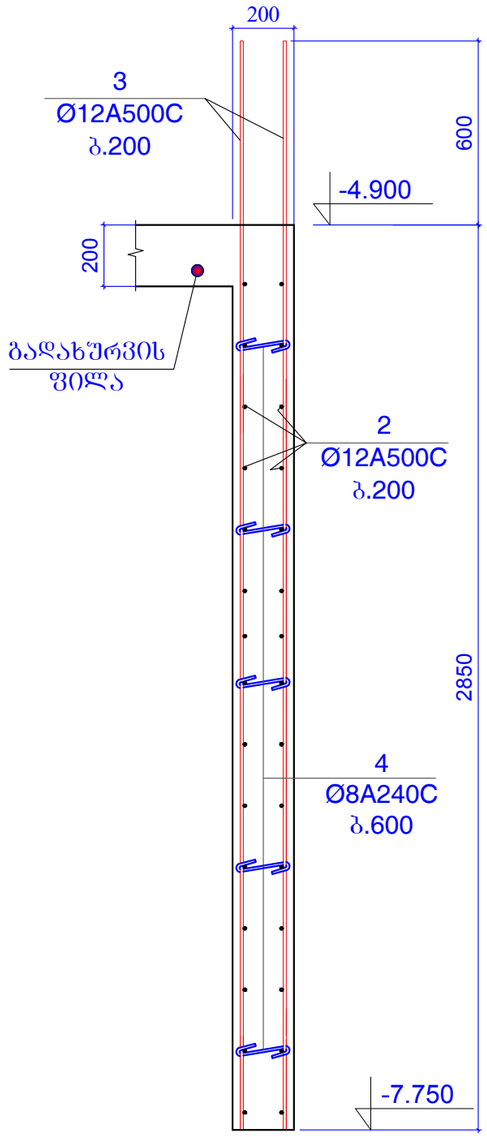

ჭრილი 9 - 9

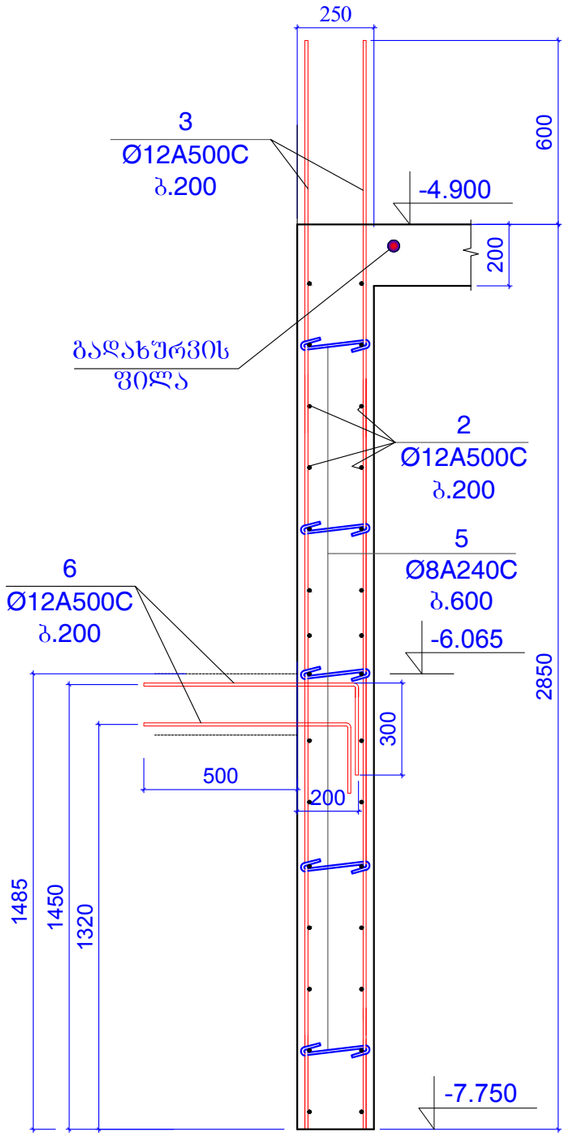

შენიშვნები:
1. ძირითადი შენიშვნები იხ. პროექტის განმარტებით ბარათში.
2. სვეტი 1 იხ.შ.კ-33.
3. სვეტი 2 იხ.შ.კ-34.
4. ჭრილი 1-1 ... ჭრილი 9-9 ; იხ.შ.კ-35...38

ფორმატი A-3		დაკვეთის №
თბილისი 2019 წ.		

დამკვეთი:

შ.პ.ს. "იდეა მელიქიშვილი"

შ.პ.ს. "იდეა მელიქიშვილი"

მისამართი:საქართველო,ქ.თბილისი, ვაჟა-ფშაველას რაიონი,ვაჟა-ფშაველას გამზირი, II კვ.,კორპ.28ბ,ბინა 31

ID:405106745

e-mail: ilia@ideacity.ge

მრავალფუნქციური
საცხოვრებელი სახლი

ჭრილი 7-7 ... ჭრილი 9-9 ;

თანამდებობა	გვარი	ხელმოწერა
დირექტორი	რ. მიქაძე	
მთ. არქიტექტ.	ზ. ბაღათურია	
მთ.კონსტრუქტ.	ბ. ბარბაქაძე	
შემს.კონსტრუქტ.	ბ. ქობიაშვილი	

დასახელება კონსტრუქციები	მასშტაბი 1:20

სტადია	ფურცელი	ფურცლები
მ.პ.	კ-37	---

კედელი კარის ღიობის ადგილებში

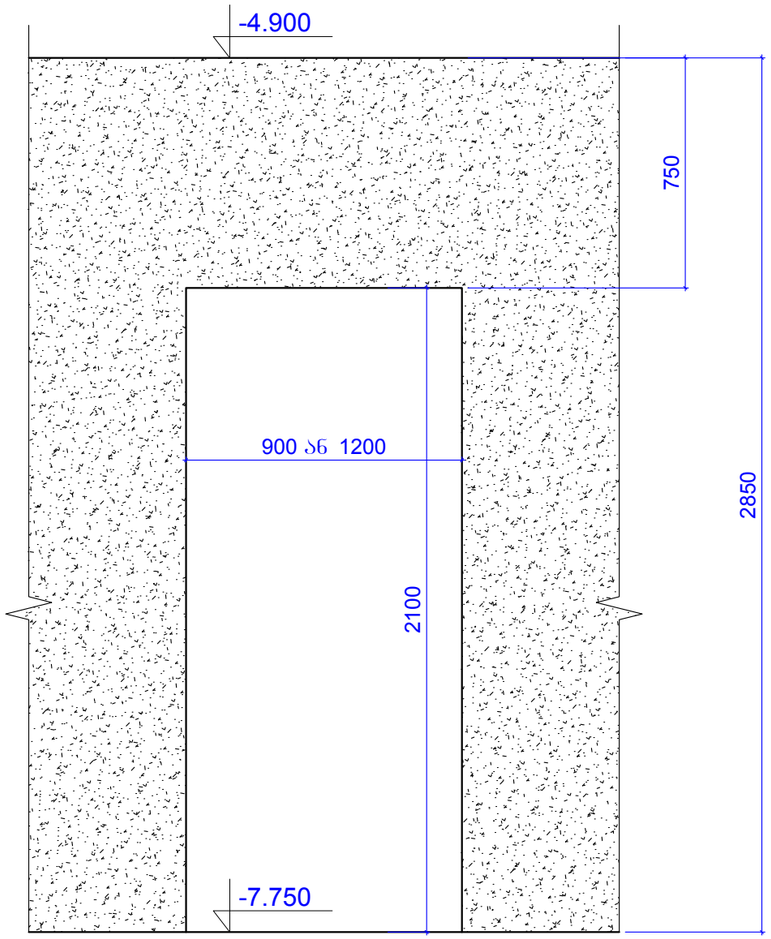

კედელი სამანქანო ლიფტების კართან

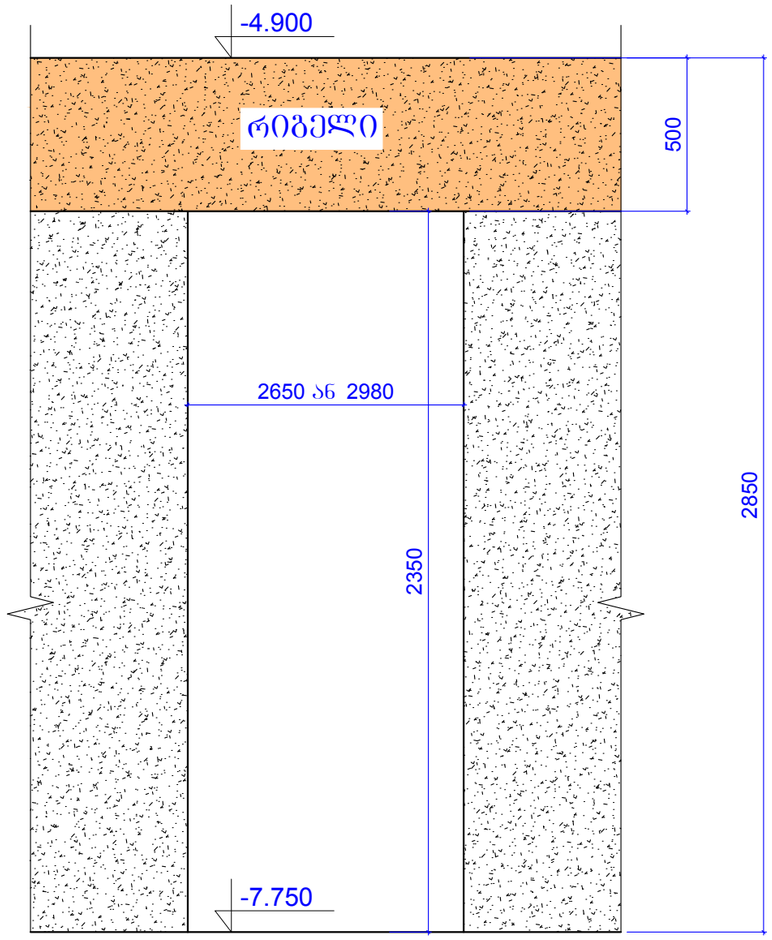

კონსტ. დასახ ელება	პოზ.№	არმატურის სპეციფიკაცია						არმატურის ამოკრება			ბეტონის მოც.მ³
		ესკიზი	Ø,მმ	კლასი	L,მმ	nxც	nxL ,მ	Ø,მმ	ΣnxL ,მ	Q კგ	
რ/ბ კედელი	1	იხ.პოზიცია	8	A240C	350	825	288.75	8A240C	563.35	222.2	B25
	2	დაიჭრას ადგილზე	12	A500C	9430000		9430	12A500C	17300	15351.4	
	3	3550	12	A500C	3550	2200	7810				157
	4	იხ.პოზიცია	8	A240C	320	280	89.6				
	5	იხ.პოზიცია	8	A240C	370	500	185				
	6	1000	12	A500C	1000	60	60				

შენიშვნები:
1. ძირითადი შენიშვნები იხ. პროექტის განმარტებით ბარათში.

ფორმატი	A-3	დაკვეთის №
თბილისი 2019 წ.		

დამკვეთი:

შ.პ.ს. "იდეა მელიქიშვილი"

შ.პ.ს. "იდეა მელიქიშვილი"

მისამართი:საქართველო,ქ.თბილისი, ვაჟა-საბურთალოს რაიონი,ვაჟა-ფშაველას გამზირი, II კვ.,კორპ.28ბ,ბინა 31

ID:405106745

e-mail: ilia@ideacity.ge

მრავალფუნქციური საცხოვრებელი სახლი

კედლები კარის ღიობისა და სამანქანო ლიფტების გამოსასვლელთან.

თანამდებობა	გვარი	ხელმოწერა
დირექტორი	რ. მიქაძე	
მთ. არქიტექტ.	ზ. ბადათურია	
მთ.კონსტრუქტ.	ბ. ბარბაქაძე	
შემს.კონსტრუქტ.	ბ. ყიბიაშვილი	

დასახელება	მასშტაბი
კონსტრუქციები	1:20

სტადია	ფურცელი	ფურცლები
მ.პ.	კ-38	---

რიბელები გეგმაში -4.900 ნიშნულზე

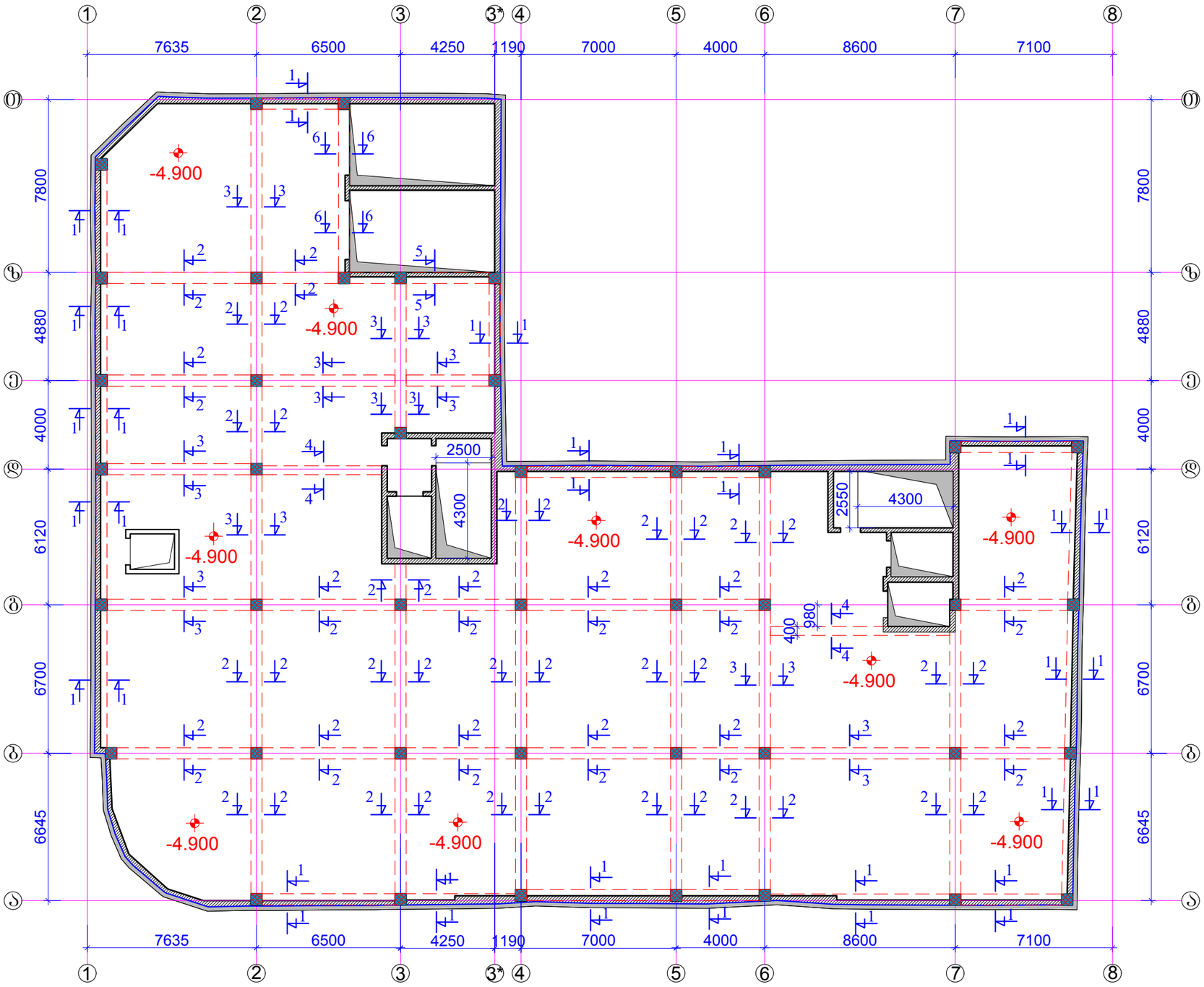

ფორმატი A-3		დაკვეთის №
თბილისი 2019 წ.		

დამკვეთი:

შ.პ.ს. "იდეა მელიქიშვილი"

შ.პ.ს. "იდეა მელიქიშვილი"

მისამართი:საქართველო,ქ.თბილისი,
ვაკე-საბურთალოს რაიონი,ვაჟა-ფშაველას გამზირი,
II კვ.,კორპ.28ბ,ბინა 31

ID:405106745

e-mail: ilia@ideacity.ge

მრავალფუნქციური
საცხოვრებელი სახლი

რიბელები გეგმაში -4.900 ნიშნულზე

თანამდებობა	გვარი	ხელმოწერა
დირექტორი	რ. მიქაძე	
მთ. არქიტექტ.	ზ. ბალათურია	
მთ.კონსტრუქტ.	ბ. ბარბაქაძე	
შემს.კონსტრუქტ.	ბ. ყიბიაშვილი	

დასახელება	მასშტაბი
კონსტრუქციები	1:200

სტადია	ფურცელი	ფურცლები
მ.პ.	კ-39	---

შენიშვნები:

1 . ძირითადი შენიშვნები იხ. პროექტის განმარტებით ბარათში.

2 . ჭრილი 1-1 ... ჭრილი 6-6 ; იხ.შ.კ-40.

შენობის ბარე კედლის არათანაბარი სისქის და ტეხილი მოხაზულობის გამო ჭრილი 1-1 -ზე მითითებული რიბელების ნაწილი მოეწყობა სხვადასხვა სიგანის , როგორც კედლის მოხაზულობა მოგვცემს ამის საშუალებას.

ჭრილი 1-1

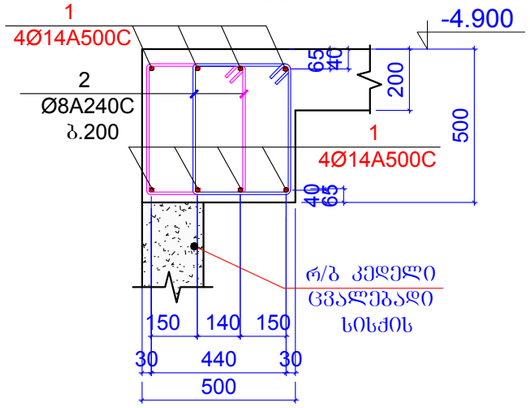

ჭრილი 2-2

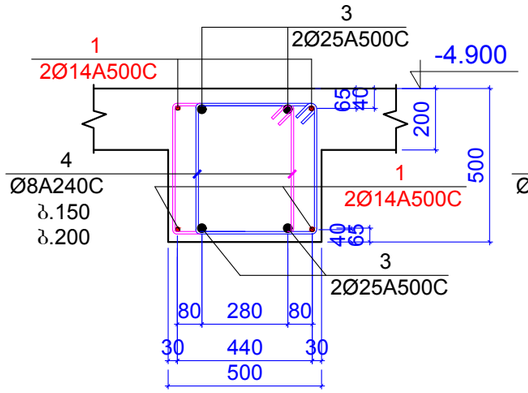

ჭრილი 3-3

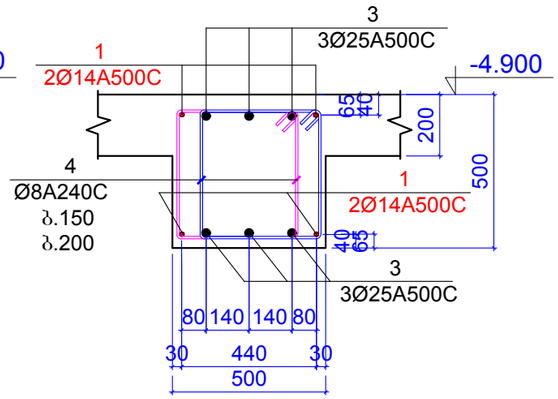

პოზიცია 2

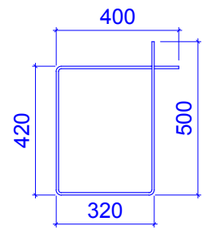

L=1640 მმ

ჭრილი 4-4

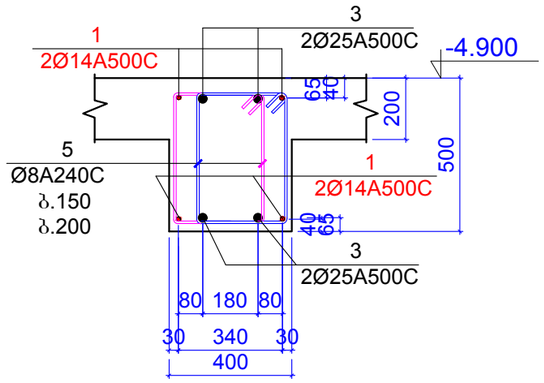

ჭრილი 5-5

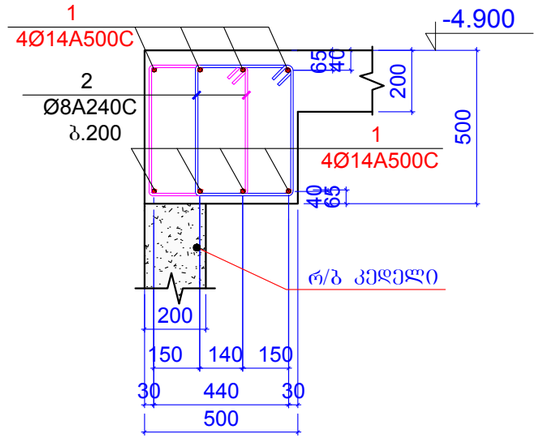

ჭრილი 6-6

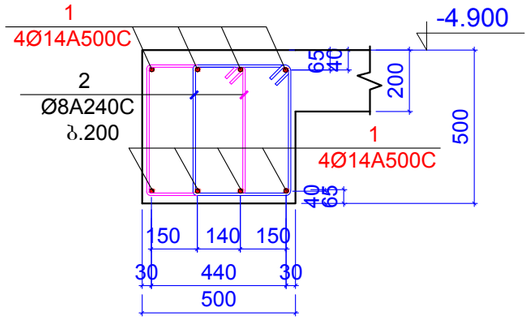

პოზიცია 4

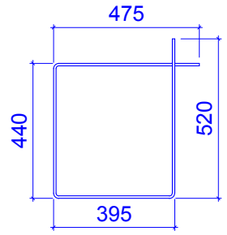

L=1830 მმ

პოზიცია 5

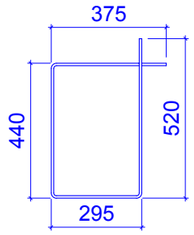

L=1630 მმ

კონსტ. დასახ ელება	პოზ.№	არმატურის სპეციფიკაცია						არმატურის ამოკრება			ბეტონის მოც.მ³
		ესკიზი	Ø,მმ	კლასი	L,მმ	nxც	nxL ,მ	Ø,მმ	ΣnxL ,მ	Q კგ	
რიგელები -4.900 ნიშნულზე	1	დაიჭრას ადგილზე	14	A500c	1700000		1700	14A500c	1700	2100	B25
	2	იხ.პოზიცია	8	A240c	1640	1750	2870	8A240c	7282.45	2872	52.00
	3	დაიჭრას ადგილზე	25	A500c	1550000		1550	25A500c	1550	5970	
	4	იხ.პოზიცია	8	A240c	1830	2380	4355.4				
	5	იხ.პოზიცია	8	A240c	1630	35	57.05				

შენიშვნები:
1. ძირითადი შენიშვნები იხ. პროექტის განმარტებით ბარათში.
2. შენობის გარე კედლის არათანაბარი სისქის და ტეხილი მოხაზულობის გამო ჭრილი 1-I -ზე მითითებული რიგელების ნაწილი მოეწყობა სხვადასხვა სიგანის , როგორც კედლის მოხაზულობა მოგვცემს ამის საშუალებას.

ფორმატი A-3		დაკვეთის №
თბილისი 2019 წ.		

დამკვეთი:

შ.პ.ს. "იდეა მელიქიშვილი"

შ.პ.ს. "იდეა მელიქიშვილი"

მისამართი:საქართველო,ქ.თბილისი, ვაჟა-ფშაველის რაიონი,ვაჟა-ფშაველას გამზირი, II კვ.,კორპ.28ბ,ბინა 31

ID:405106745

e-mail: ilia@ideacity.ge

მრავალფუნქციური
საცხოვრებელი სახლი

ჭრილი 1-1 ... ჭრილი 6-6 ;

თანამდებობა	გვარი	ხელმოწერა
დირექტორი	რ. მიქაძე	
მთ. არქიტექტ.	ზ. ბაღათურია	
მთ.კონსტრუქტ.	ბ. ბარბაქაძე	
შემს.კონსტრუქტ.	ბ. ყოფაშვილი	

დასახელება	მასშტაბი
კონსტრუქციები	1:20

სტადია	ფურცელი	ფურცლები
მ.პ.	კ-40	---

გადახურვის ფილა გეგმაში
-4.900 ნიშნულზე

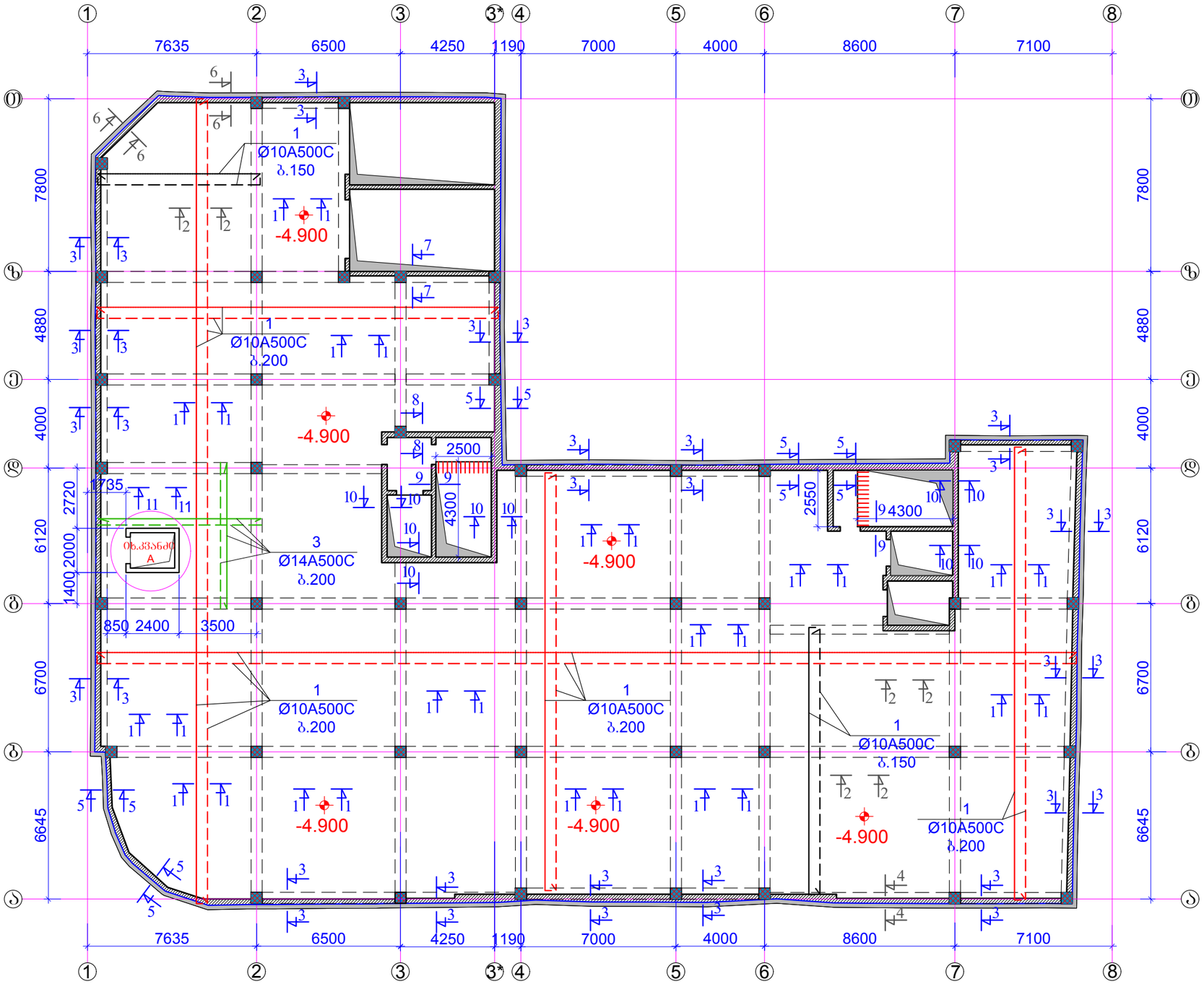

შენიშვნები:
1 . ძირითადი შენიშვნები იხ. პროექტის განმარტებით ბარათში.
2 . ჭრილი 1-1 ... ჭრილი 10-10 ; იხ.შ.კ-41-1.
3 . ჭრილი 11-11; კვანძი A; იხ.შ.კ-42.

ფორმატი	A-3	დაკვეთის №
თბილისი 2019 წ.		

დამკვეთი:

შ.პ.ს. "იდეა მელიქიშვილი"

შ.პ.ს. "იდეა მელიქიშვილი"

მისამართი:საქართველო,ქ.თბილისი, ვაკე-საბურთალოს რაიონი,ვაჟა-ფშაველას გამზირი, II კვ.,კორპ.28ბ,ბინა 31

ID:405106745

e-mail: ilia@ideacity.ge

მრავალფუნქციური
საცხოვრებელი სახლი

გადახურვის ფილა გეგმაში
-4.900 ნიშნულზე

თანამდებობა	გვარი	ხელმოწერა
დირექტორი	რ. მიქაძე	
მთ. არქიტექტ.	ზ. ბაღათურია	
მთ.კონსტრუქტ.	ბ. ბარბაქაძე	
შემს.კონსტრუქტ.	ბ. ყობიაშვილი	

დასახელება	მასშტაბი
კონსტრუქციები	1:200

სტადია	ფურცელი	ფურცლები
მ.პ.	კ-41	---

ჭრილი 1 - 1

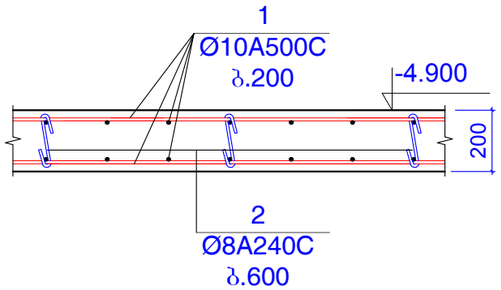

ჭრილი 2 - 2

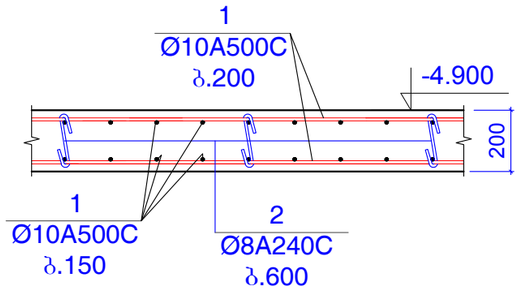

ჭრილი 3 - 3

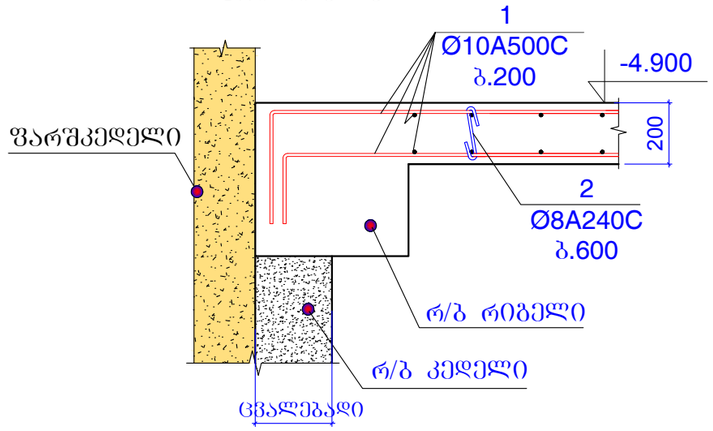

ჭრილი 4 - 4

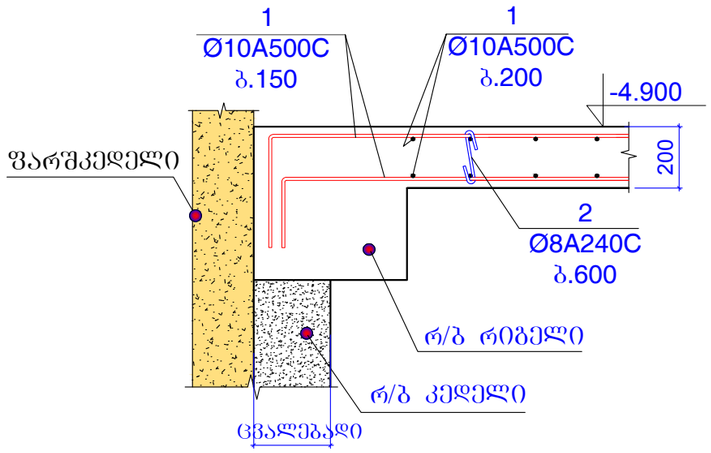

ჭრილი 5 - 5

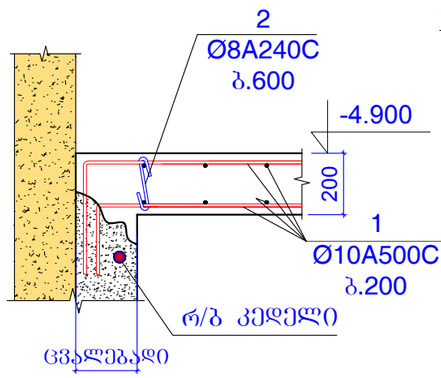

ჭრილი 6 - 6

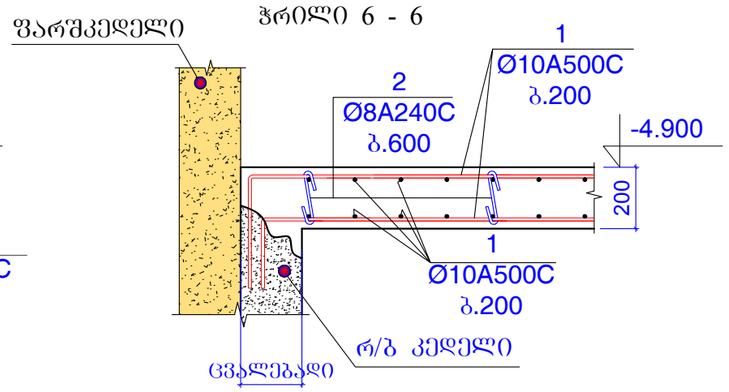

ჭრილი 7 - 7

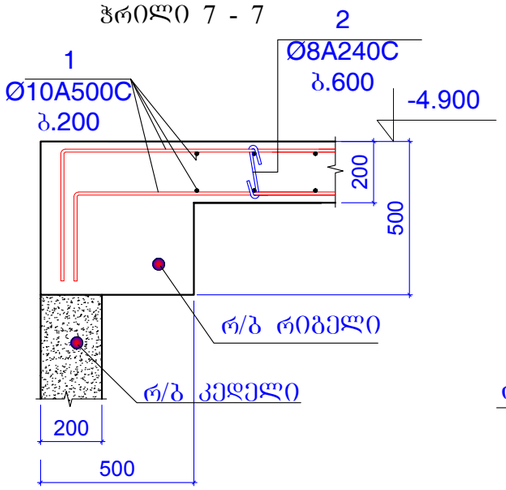

ჭრილი 8 - 8

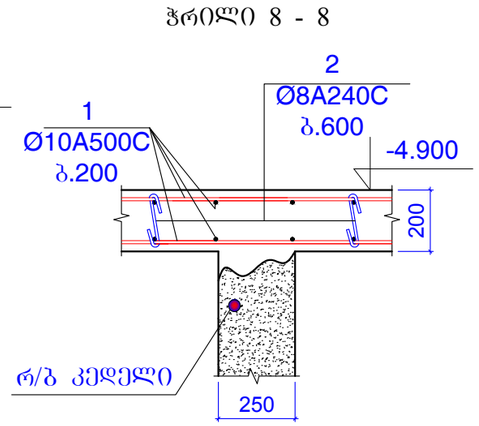

ჭრილი 9 - 9

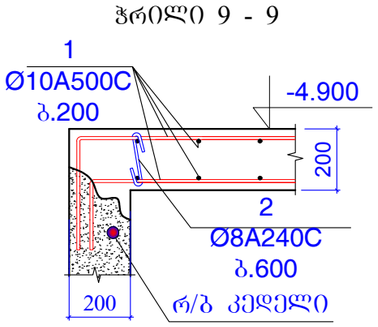

ჭრილი 10 - 10

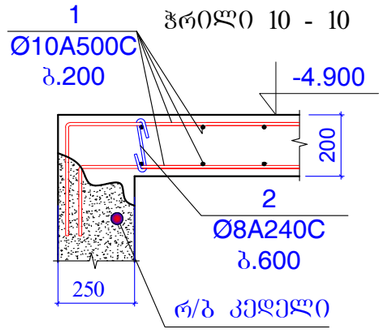

შენიშვნები:
1. ძირითადი შენიშვნები იხ. პროექტის განმარტებით ბარათში.

ფორმატი A-3		დაკვეთის №
თბილისი 2019 წ.		

დამკვეთი:

შ.პ.ს. "იდეა მელიქიშვილი"

შ.პ.ს. "იდეა მელიქიშვილი"

მისამართი:საქართველო,ქ.თბილისი, ვაჟა-საბურთალოს რაიონი,ვაჟა-ფშაველას გამზირი, II კვ.,კორპ.28ბ,ბინა 31

ID:405106745

e-mail: ilia@ideacity.ge

მრავალფუნქციური საცხოვრებელი სახლი

ჭრილი 1-1 ... ჭრილი 10-10 ;

თანამდებობა	გვარი	ხელმოწერა
დირექტორი	რ. მიქაძე	
მთ. არქიტექტ.	ზ. ბაღათურია	
მთ.კონსტრუქტ.	ბ. ბარბაქაძე	
შემს.კონსტრუქტ.	ბ. ყოფიაშვილი	

დასახელება	მასშტაბი
კონსტრუქციები	1:20

სტადია	ფურცელი	ფურცლები
მ.პ.	კ-41-1	---

ჭრილი 11 - 11

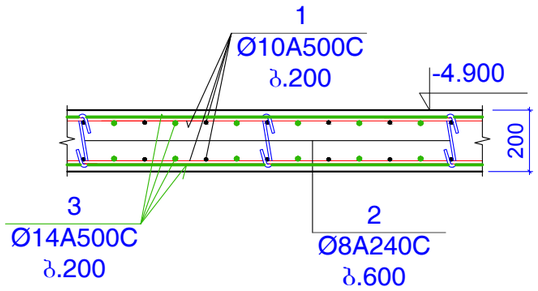

კვანძი A

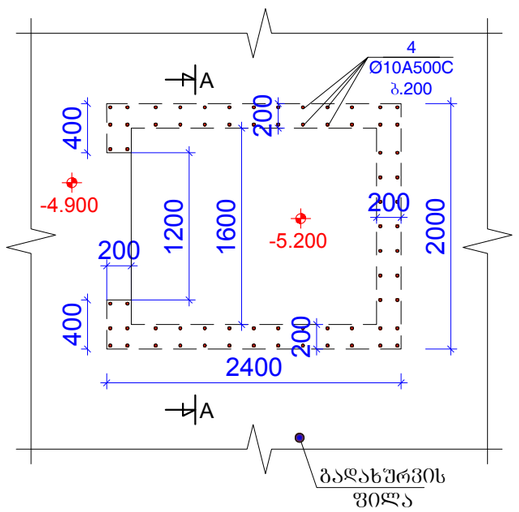

A-A

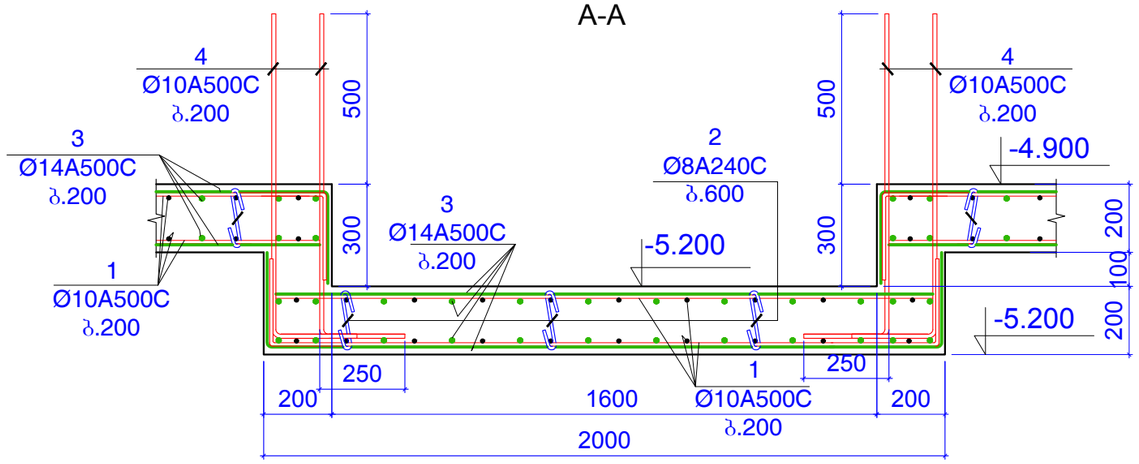

კონსტ.დასა ხელება	პოზ.№	არმატურის სპეციფიკაცია						არმატურის ამოკრება			ბეტონის მოც.მ³
		ესკიზი	Ø,მმ	კლასი	L,მმ	nxც	nxL ,მ	Ø,მმ	ΣnxL ,მ	Q კგ	
გადახურვის ფილა -4.900 ნიშნულზე	1	დაიჭრას ადგილზე	10	A500c	24000000		24000	10A500c	24072	14834	B25
	2	იხ.პოზიცია	8	A240c	320	3050	976	8A240c	976	384.9	220.0
	3	დაიჭრას ადგილზე	14	A500c	1065000		1065	14A500c	1065	1286	
	4	დაიჭრას ადგილზე	10	A500c	1200	60	72				

შენიშვნები:
1. ძირითადი შენიშვნები იხ. პროექტის განმარტებით ბარათში.

ფორმატი A-3		დაკვეთის №
თბილისი 2019 წ.		

დამკვეთი:

შ.პ.ს. "იდეა მელიძიშვილი"

შ.პ.ს. "იდეა მელიძიშვილი"

მისამართი:საქართველო,ქ.თბილისი, ვაჟა-საბურთალოს რაიონი,ვაჟა-ფშაველას გამზირი, II კვ.კორპ.28ბ,ბინა 31

ID:405106745

e-mail: ilia@ideacity.ge

მრავალფუნქციური
საცხოვრებელი სახლი

ჭრილი 11-11;
კვანძი A; ჭრილი A-A;

თანამდებობა	გვარი	ხელმოწერა
დირექტორი	რ. მიქაძე	
მთ. არქიტექტ.	ზ. ბაღათურია	
მთ.კონსტრუქტ.	ბ. ბარბაქაძე	
შემს.კონსტრუქტ.	ბ. ყობიაშვილი	

დასახელება	მასშტაბი
კონსტრუქციები	1:20 1:50

სტადია	ფურცელი	ფურცლები
მ.პ.	კ-42	---

კიბე 1 ბეგმაში -7.750 ნიშნულზე

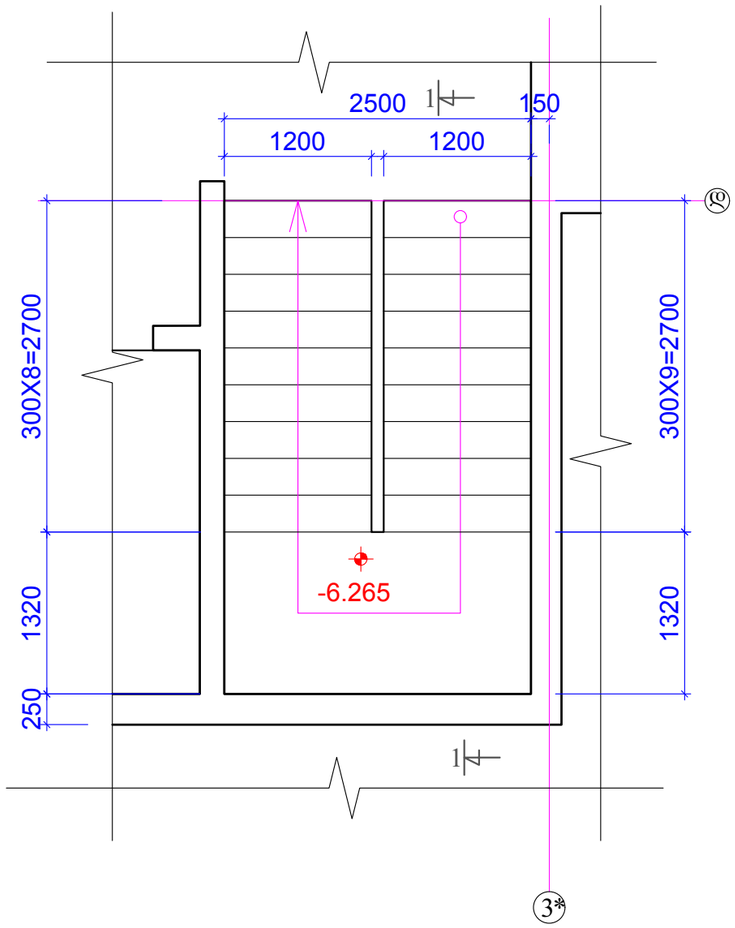

ჭრილი 1-1

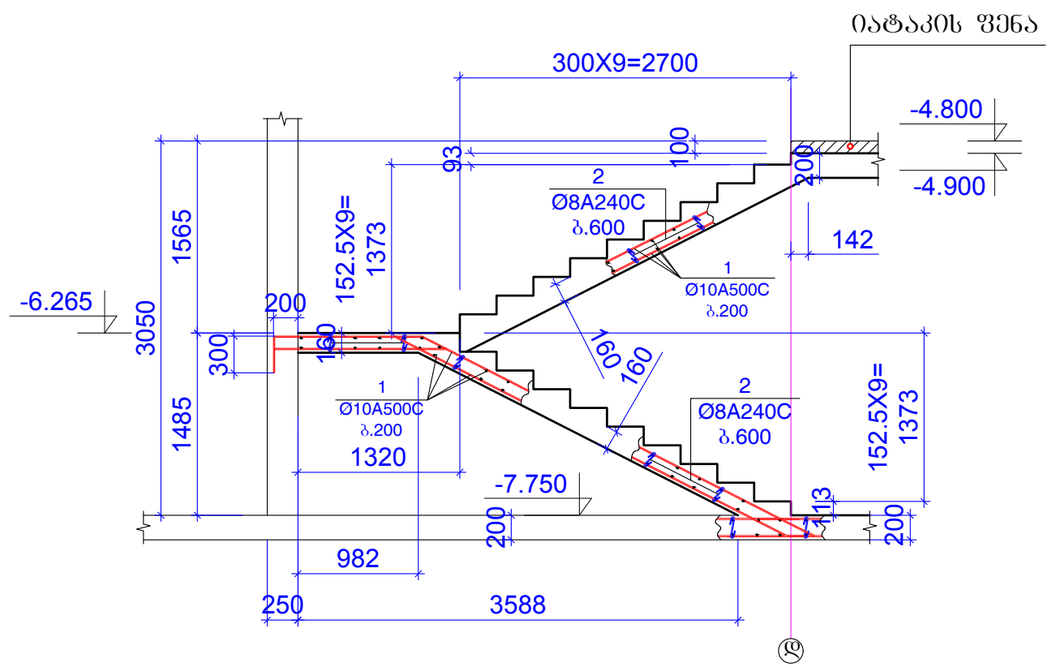

კონსტ.დასა ხელება	პოზ.№	არმატურის სპეციფიკაცია						არმატურის ამოკრება			ბეტონის მოც.მ³
		ესკიზი	Ø,მმ	კლასი	L,მმ	nxც	nxL ,მ	Ø,მმ	ΣnxL ,მ	Q კგ	
კიბე 1 -7.75 ნიშნულზე	1	დაიჭრას ადგილზე	10	A500c	270000		270	10A500c	270	166.4	B25
	2	იხ.პოზიცია	8	A240c	290	55	15.95	8A240c	15.95	6.29	2.0

შენიშვნები:
1. ძირითადი შენიშვნები იხ. პროექტის განმარტებით ბარათში.

ფორმატი	A-3	დაკვეთის №
თბილისი 2019 წ.		

დამკვეთი:

შ.პ.ს. "იდეა მელიძიშვილი"

შ.პ.ს. "იდეა მელიძიშვილი"

მისამართი:საქართველო,ქ.თბილისი, ვაჟა-ფშაველის რაიონი,ვაჟა-ფშაველას გამზირი, II კვ.,კორპ.28ბ,ბინა 31

ID:405106745

e-mail: ilia@ideacity.ge

მრავალფუნქციური საცხოვრებელი სახლი

კიბე 1 ბეგმაში -7.750 ნიშნულზე

თანამდებობა	გვარი	ხელმოწერა
დირექტორი	რ. მიქაძე	
მთ. არქიტექტ.	ზ. ბაღათურია	
მთ.კონსტრუქტ.	ბ. ბარბაქაძე	
შემს.კონსტრუქტ.	ბ. ყობიაშვილი	

დასახელება	მასშტაბი
კონსტრუქციები	1:50

სტადია	ფურცელი	ფურცლები
მ.პ.	კ-42-1	---

კიბე 2 ბეგმაში -7.750 ნიშნულზე

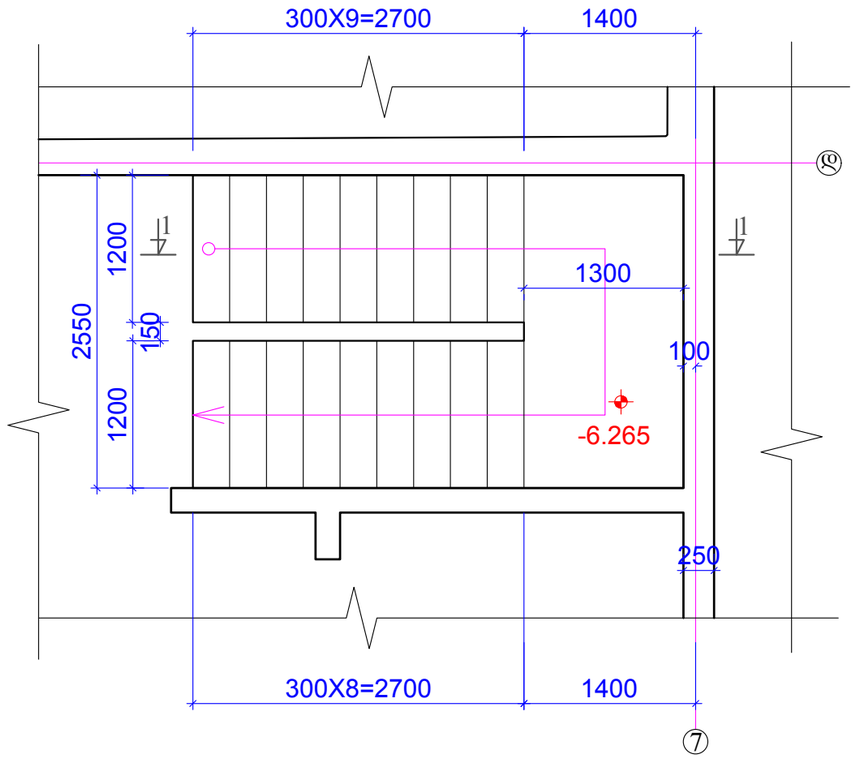

ჭრილი 1-1

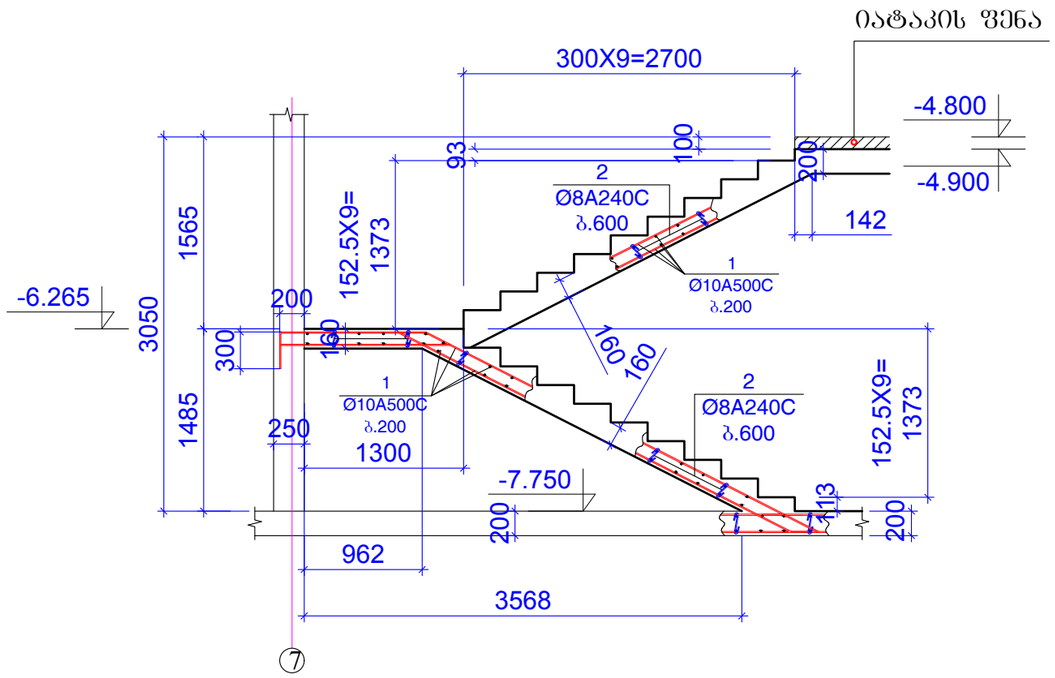

კონსტ.დასა ხელება	პოზ.№	არმატურის სპეციფიკაცია						არმატურის ამოკრება			ბეტონის მოც.მ³
		ესკიზი	Ø,მმ	კლასი	L,მმ	nxც	nxL ,მ	Ø,მმ	ΣnxL ,მ	Q კგ	
კიბე 2 -7.75 ნიშნულზე	1	დაიჭრას ადგილზე	10	A500c	270000		270	10A500c	270	166.4	B25
	2	იხ.პოზიცია	8	A240c	290	55	15.95	8A240c	15.95	6.29	2.0

შენიშვნები:
1. ძირითადი შენიშვნები იხ. პროექტის განმარტებით ბარათში.

ფორმატი	A-3	დაკვეთის №
თბილისი 2019 წ.		

დამკვეთი:

შ.პ.ს. "იდეა მელიქიშვილი"

შ.პ.ს. "იდეა მელიქიშვილი"

მისამართი:საქართველო,თბილისი, ვაკე-საბურთალოს რაიონი,ვაჟა-ფშაველას გამზირი, II კვ.,კორპ.2ბ,ბინა 31

ID:405106745

e-mail: ilia@ideacity.ge

მრავალფუნქციური საცხოვრებელი სახლი

კიბე 2 ბეგმაში -7.750 ნიშნულზე

თანამდებობა	გვარი	ხელმოწერა
დირექტორი	რ. მიქაძე	
მთ. არქიტექტ.	ზ. ბალათურია	
მთ.კონსტრუქტ.	ბ. ბარბაქაძე	
შემს.კონსტრუქტ.	ბ. ყობიაშვილი	

დასახელება	მასშტაბი
კონსტრუქციები	1:50

სტადია	ფურცელი	ფურცლები
მ.პ.	კ-42-2	---

სვეტები და კედლები გეგმაში
-4.900 ნიშნულზე

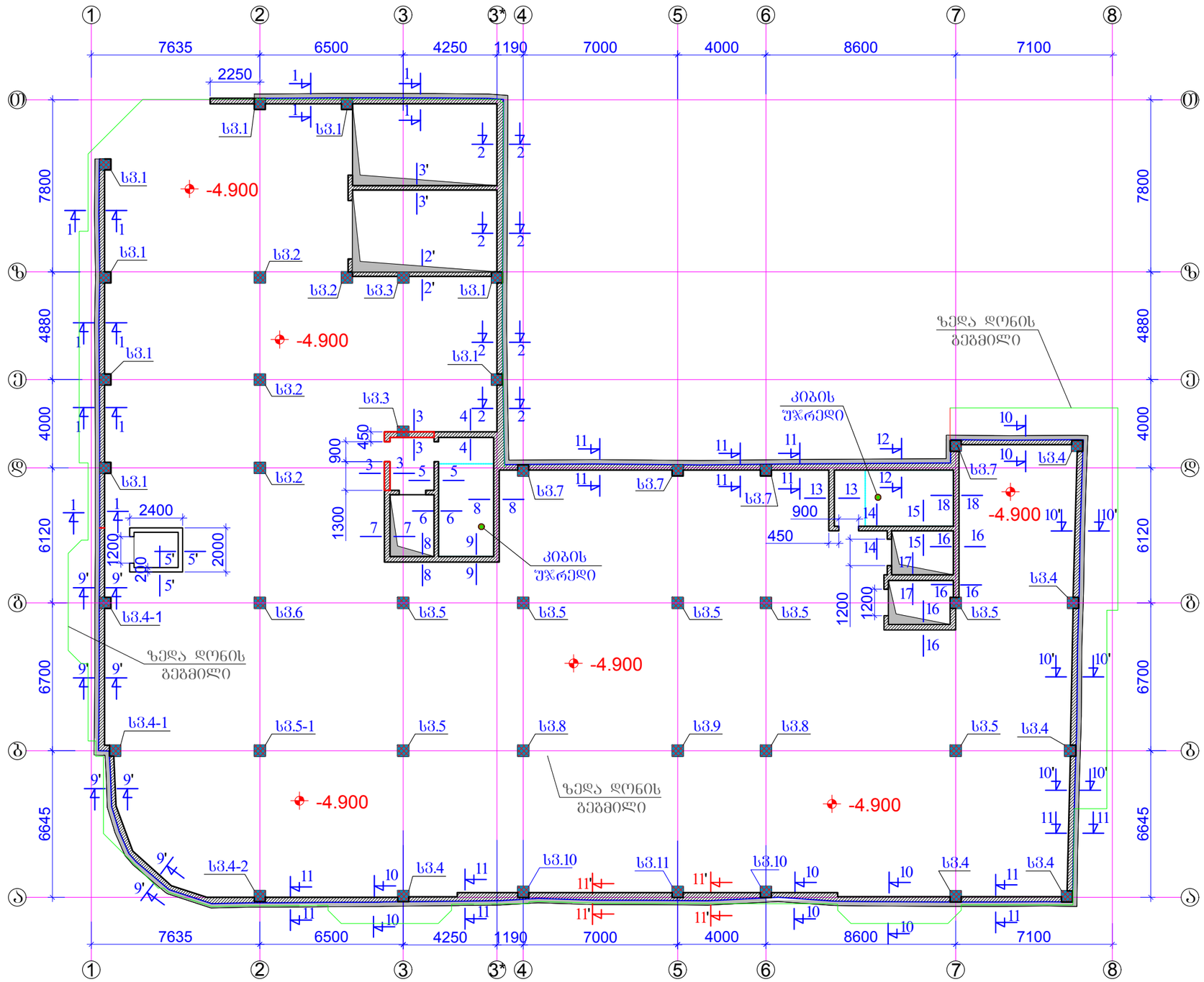

ფორმატი A-3		დაკვეთის №
თბილისი 2019 წ.		

დამკვეთი:

შ.პ.ს. "იდეა მელიქიშვილი"

შ.პ.ს. "იდეა მელიქიშვილი"

მისამართი:საქართველო,ქ.თბილისი, ვაჟა-საბურთალოს რაიონი,ვაჟა-ფშაველას გამზირი, II კვ.,კორპ.28ბ,ბინა 31

ID:405106745

e-mail: ilia@ideacity.ge

მრავალფუნქციური
საცხოვრებელი სახლი

სვეტები და კედლები გეგმაში
-4.900 ნიშნულზე

თანამდებობა	გვარი	ხელმოწერა
დირექტორი	რ. მიქაძე	
მთ. არქიტექტ.	ზ. ბაღათურია	
მთ.კონსტრუქტ.	ბ. ბარბაქაძე	
შემს.კონსტრუქტ.	ბ. ყრუაშვილი	

დასახელება	მასშტაბი
კონსტრუქციები	1:200

სტადია	ფურცელი	ფურცლები
მ.პ.	კ-43	---

შენიშვნები:
1. ძირითადი შენიშვნები იხ. პროექტის განმარტებით ბარათში.
2. სვეტი 1 ... სვეტი 11 იხ.ფ.კ-44 ... ფ.კ-54 .
3. ჭრილი 1-1 ... ჭრილი 18-18 ; იხ.ფ.კ-55 ... ფ.კ-61.
4. ღიობები ლიფტის და კიბის უჯრედის ბასასვლელებში იხ.ფ.კ-62.

სვეტი 1

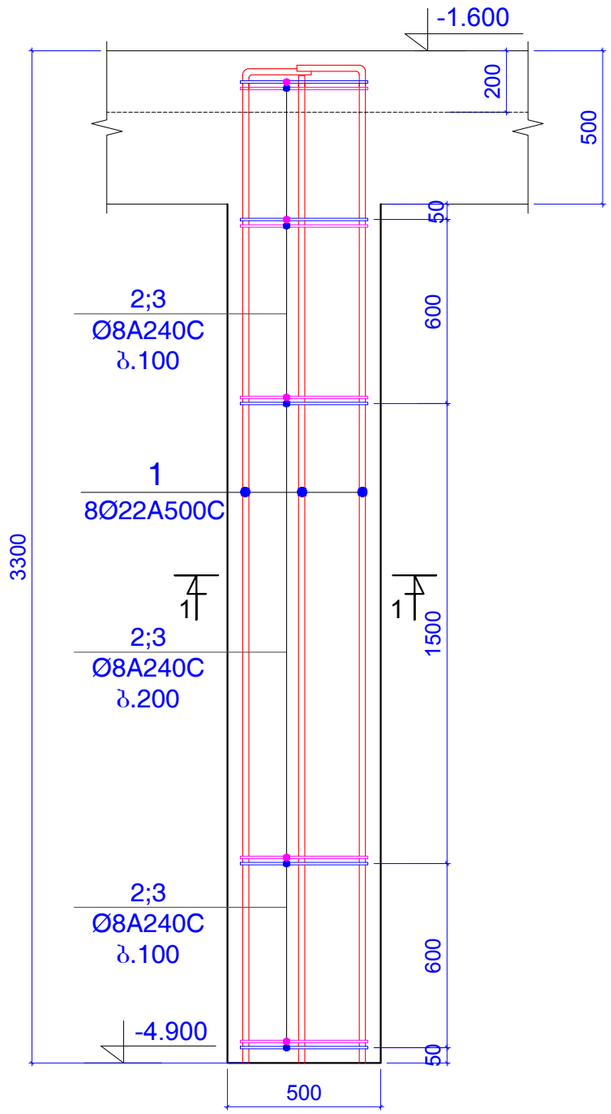

ჭრილი 1-1

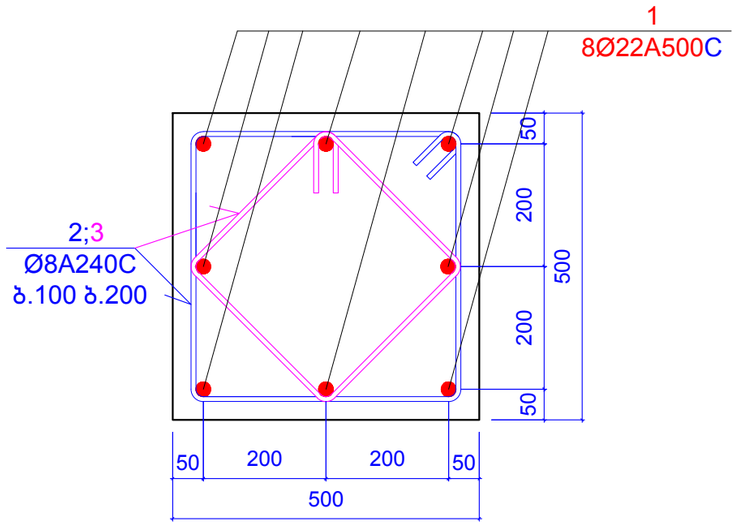

პოზიცია 2

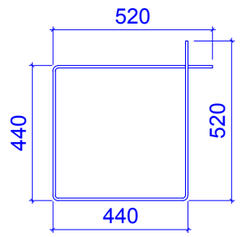

L=1920 მმ

პოზიცია 3

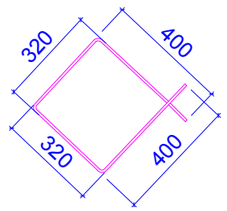

L=1440 მმ

კონსტ. დასახელება	პოზ.№	არმატურის სპეციფიკაცია						არმატურის ამოკრება			ბეტონის მოც.მ³
		ესკიზი	Ø,მმ	კლასი	L,მმ	nxც	nxL ,მ	Ø,მმ	ΣnxL ,მ	Q კგ	
სვეტი 1 (8 ცალი)	1	დაიჭრას ადგილზე	22	A500c	3400	8	27.2	22A500c	27.2	81.12	B25
	2	იხ.პოზიცია	8	A240c	1920	25	48	8A240c	84	45	0.60
	3	იხ.პოზიცია	8	A240c	1440	25	36				

შენიშვნები:
1. ძირითადი შენიშვნები იხ. პროექტის განმარტებით ბარათში.
2. სვეტი 1 ... სვეტი 11 იხ.შ.კ-44 ... შ.კ-54 .
3. ჭრილი 1-1 ... ჭრილი 18-18 ; იხ.შ.კ-55 ... შ.კ-61.
4. ღიობები ღიუტის და კიბის უჯრედის ბასასვლელებში იხ.შ.კ-62.

ფორმატი A-3		დაკვეთის №
თბილისი 2019 წ.		

დამკვეთი:

შ.პ.ს. "იდეა მელიქიშვილი"

შ.პ.ს. "იდეა მელიქიშვილი"

მისამართი:საქართველო,ქ.თბილისი, ვაკე-საბურთალოს რაიონი,ვაჟა-ფშაველას გამზირი, II კვ.,კორპ.28ბ,ბინა 31

ID:405106745

e-mail: ilia@ideacity.ge

მრავალფუნქციური საცხოვრებელი სახლი

სვეტი 1 ;

თანამდებობა	გვარი	ხელმოწერა
დირექტორი	რ. მიქაძე	
მთ. არქიტექტ.	ზ. ბადათურია	
მთ.კონსტრუქტ.	ბ. ბარბაქაძე	
შემს.კონსტრუქტ.	ბ. ყობიაშვილი	

დასახელება	მასშტაბი
კონსტრუქციები	1:10 1:20

სტადია	ფურცელი	ფურცლები
მ.პ.	კ-44	---

სვეტი 2

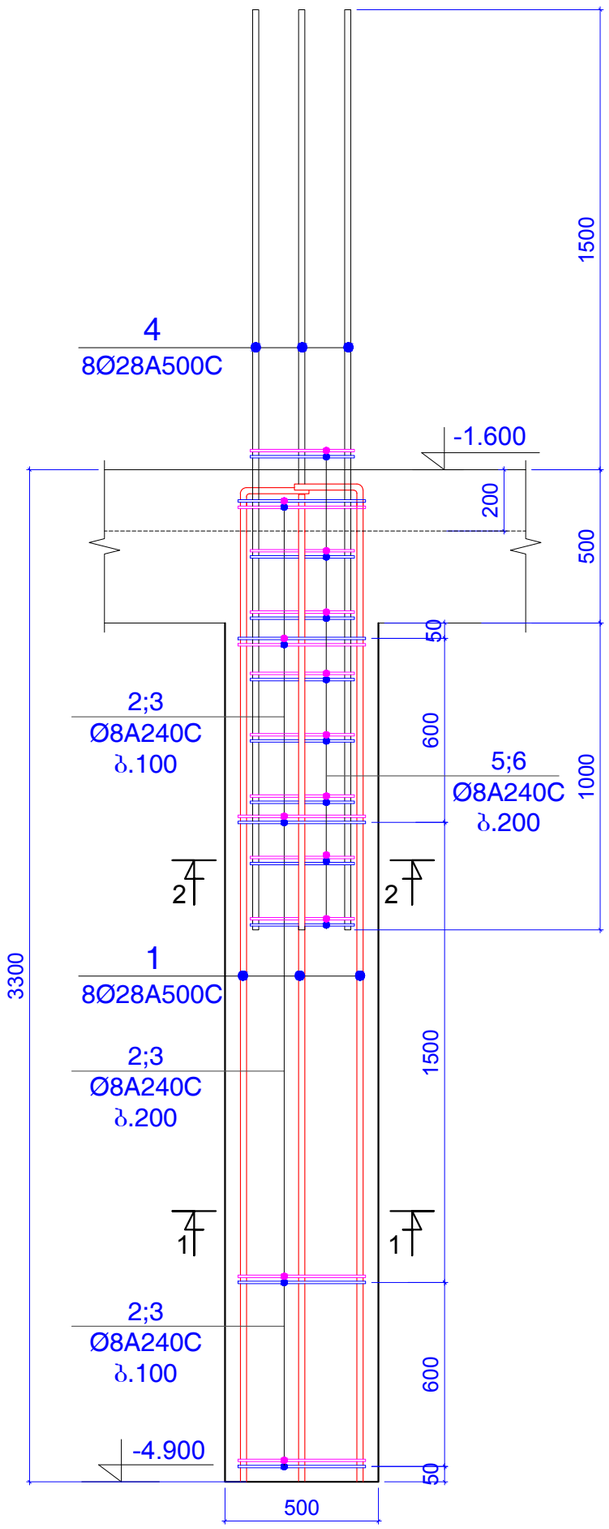

ჭრილი 1-1

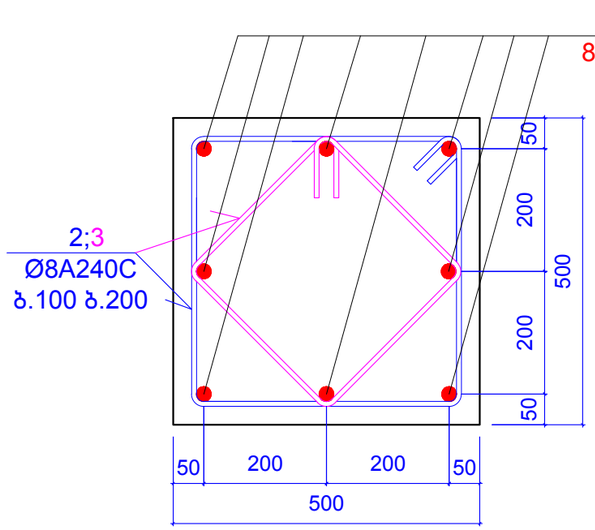

ჭრილი 2-2

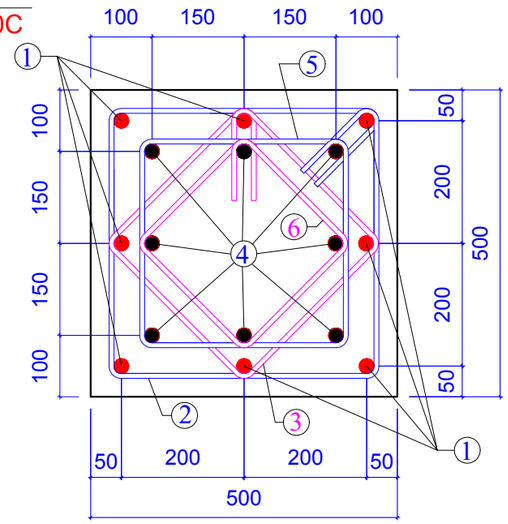

პოზიცია 2

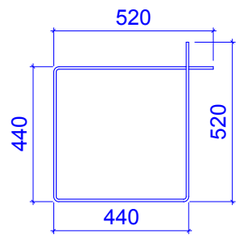

L=1920 მმ

პოზიცია 3

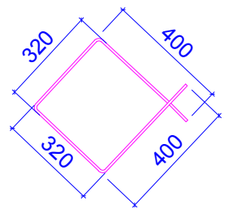

L=1440 მმ

პოზიცია 5

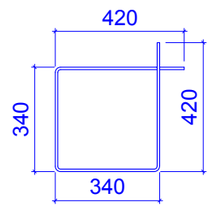

L=1520 მმ

პოზიცია 6

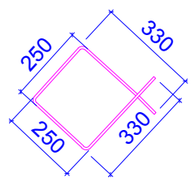

L=1160 მმ

კონსტ. დასახელება	პოზ.№	არმატურის სპეციფიკაცია						არმატურის ამოკრება			ბეტონის მოც.მ³
		ესკიზი	Ø,მმ	კლასი	L,მმ	nxც	nxL ,მ	Ø,მმ	ΣnxL ,მ	Q კგ	
სვეტი 2 (3 ცალი)	1	დაიჭრას ადგილზე	28	A500c	3400	8	27.2	28A500c	51.2	247.4	B25
	2	იხ.პოზიცია	8	A240c	1920	25	48	8A240c	105.44	83	0.60
	3	იხ.პოზიცია	8	A240c	1440	25	36				
	4	დაიჭრას ადგილზე	28	A500c	3000	8	24				
	5	იხ.პოზიცია	8	A240c	1520	8	12.16				
	6	იხ.პოზიცია	8	A240c	1160	8	9.28				

ფორმატი	A-3	დაკვეთის №
თბილისი 2019 წ.		

დამკვეთი:

შ.პ.ს. "იდეა მელიქიშვილი"

შ.პ.ს. "იდეა მელიქიშვილი"

მისამართი:საქართველო,ქ.თბილისი, ვაჟა-ფშაველის რაიონი,ვაჟა-ფშაველას გამზირი, II კვ.,კორპ.28ბ,ბინა 31

ID:405106745

e-mail: ilia@ideacity.ge

მრავალფუნქციური საცხოვრებელი სახლი

სვეტი 2 ;

თანამდებობა	გვარი	ხელმოწერა
დირექტორი	რ. მიქაძე	
მთ. არქიტექტ.	ზ. ბალათურია	
მთ.კონსტრუქტ.	ბ. ბარბაქაძე	
შემს.კონსტრუქტ.	ბ. ყიბიაშვილი	

დასახელება	მასშტაბი
კონსტრუქციები	1:10 1:20

სტადია	ფურცელი	ფურცლები
მ.პ.	კ-45	---

სვეტი 3

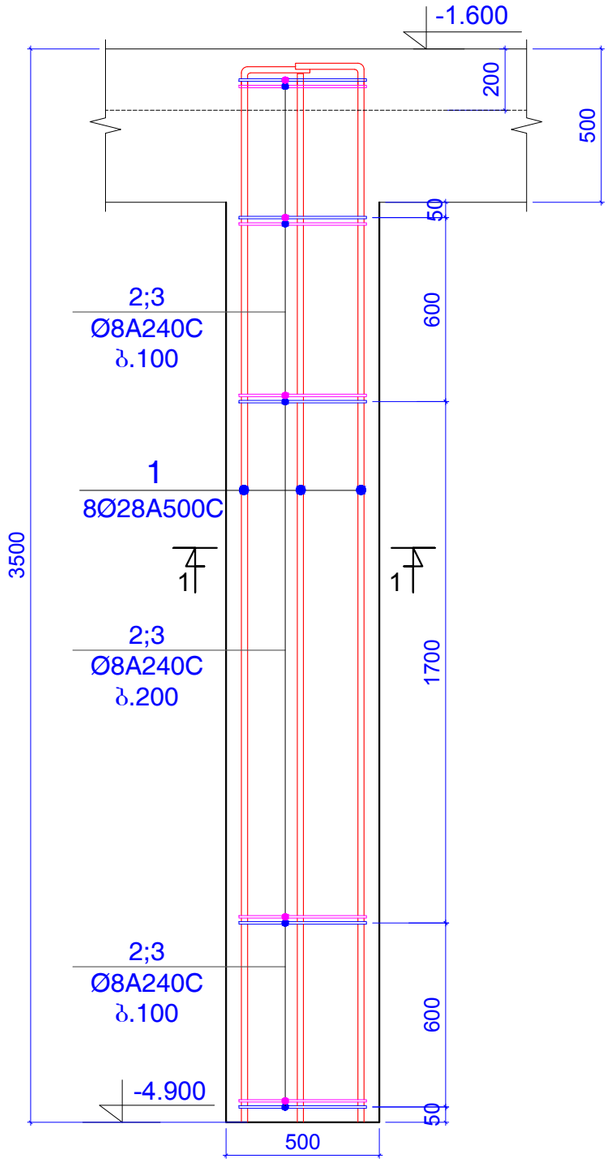

ჭრილი 1-1

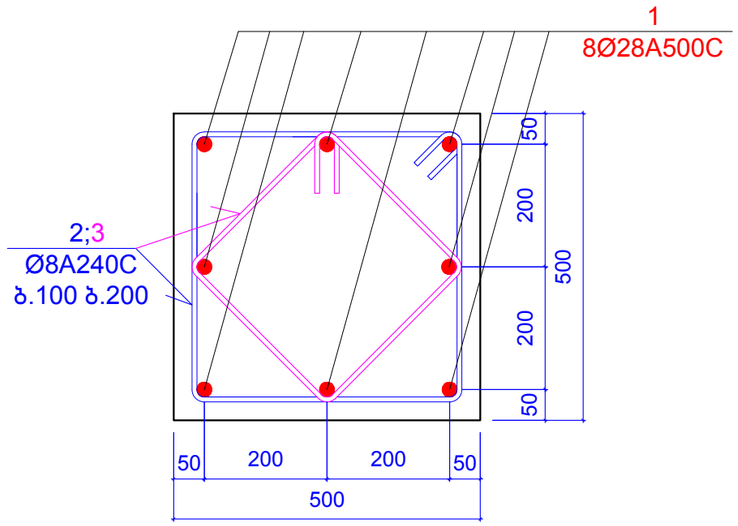

პოზიცია 2

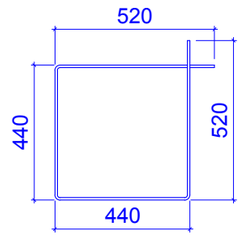

L=1920 მმ

პოზიცია 3

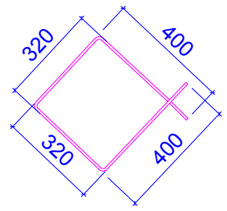

L=1440 მმ

კონსტ. დასახელება	პოზ.№	არმატურის სპეციფიკაცია						არმატურის ამოკრება			ბეტონის მოცმ³
		ესკიზი	Ø,მმ	კლასი	L,მმ	nxc	nxL ,მ	Ø,მმ	ΣnxL ,მ	Q კგ	
სვეტი 3 (1 ცალი)	1	დაიჭრას ადგილზე	28	A500c	3400	8	27.2	28A500c	27.2	131.4	B25
	2	იხ.პოზიცია	8	A240c	1920	25	48	8A240c	84	33.13	0.60
	3	იხ.პოზიცია	8	A240c	1440	25	36				

შენიშვნები:
1. ძირითადი შენიშვნები იხ. პროექტის განმარტებით ბარათში.
2. სვეტი 1 ... სვეტი 11 იხ.შ.კ-44 ... შ.კ-54 .
3. ჭრილი 1-1 ... ჭრილი 18-18 ; იხ.შ.კ-55 ... შ.კ-61.
4. ღიობები ლიფტის და კიბის უჯრედის ბასასვლელებში იხ.შ.კ-62.

ფორმატი A-3		დაკვეთის №
თბილისი 2019 წ.		

დამკვეთი:

შ.პ.ს. "იდეა მელიქიშვილი"

შ.პ.ს. "იდეა მელიქიშვილი"

მისამართი:საქართველო,ქ.თბილისი, საკინძაბურთალის რაიონი,ვაჟა-ფშაველას ბამზირი, II კვ.,კორპ.28ბ,ბინა 31

ID:405106745

e-mail: ilia@ideacity.ge

მრავალფუნქციური საცხოვრებელი სახლი

სვეტი 3 ;

თანამდებობა	ბარი	ხელმოწერა
დირექტორი	რ. მიქაძე	
მთ. არქიტექტ.	ზ. ბალათურია	
მთ.კონსტრუქტ.	ბ. ბარბაქაძე	
შემს.კონსტრუქტ.	ბ. ყობიაშვილი	

დასახელება	მასშტაბი
კონსტრუქციები	1:10 1:20

სტადია	ფურცელი	ფურცლები
მ.პ.	კ-46	---

სვეტი 4

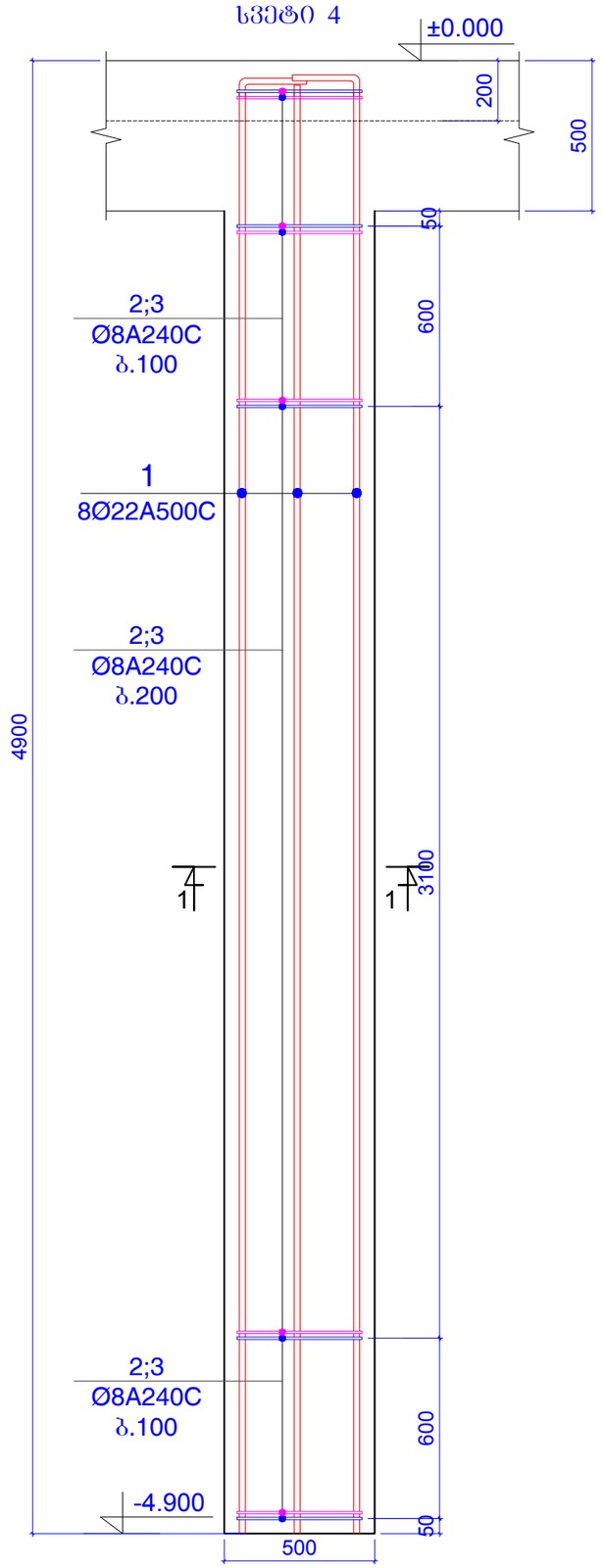

ჭრილი 1-1

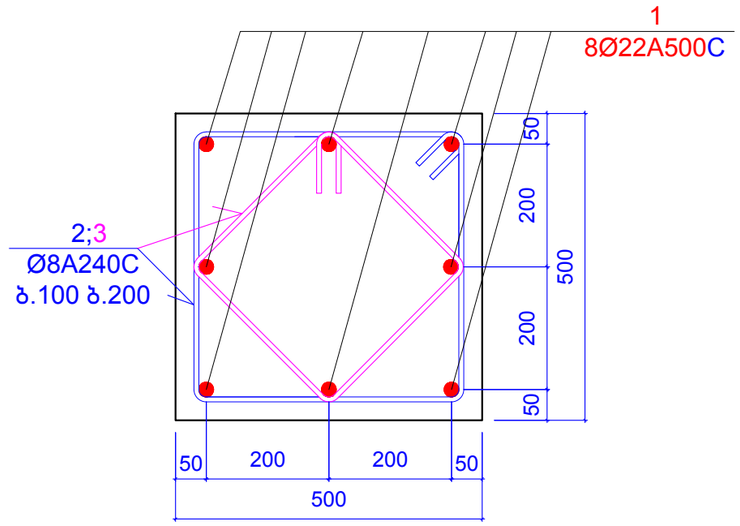

პოზიცია 2

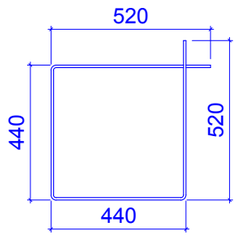

L=1920 მმ

პოზიცია 3

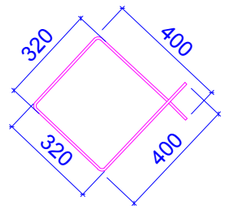

L=1440 მმ

კონსტ. დასახელება	პოზ.№	არმატურის სპეციფიკაცია										ბეტონის მოც.მ³
		ესკიზი	Ø,მმ	კლასი	L,მმ	nxც	nxL ,მ	Ø,მმ	ΣnxL ,მ	Q კგ		
სვეტი 4 (6 ცალი)	1	დაიჭრას ადგილზე	22	A500c	5000	8	40	22A500c	40	119.3		B25
	2	იხ.პოზიცია	8	A240c	1920	31	59.52	8A240c	104.16	51		0.85
	3	იხ.პოზიცია	8	A240c	1440	31	44.64					

ფორმატი	A-3	დაკვეთის №
თბილისი 2019 წ.		

დამკვეთი:

შ.პ.ს. "იდეა მელიქიშვილი"

შ.პ.ს. "იდეა მელიქიშვილი"

მისამართი:ა.ა.რთველიშვილი,თბილისი, ვაკე-საბურთალოს რაიონი,ვაჟა-ფშაველას გამზირი, II კვ.,კორპ.28ბ,ბინა 31

ID:405106745

e-mail: ilia@ideacity.ge

მრავალფუნქციური
საცხოვრებელი სახლი

სვეტი 4 ;

თანამდებობა	გვარი	ხელმოწერა
დირექტორი	რ. მიქაძე	
მთ. არქიტექტ.	ზ. ბაღათურია	
მთ.კონსტრუქტ.	ბ. ბარბაქაძე	
შემს.კონსტრუქტ.	ბ. ყობიაშვილი	

დასახელება	მასშტაბი
კონსტრუქციები	1:10 1:20

სტადია	ფურცელი	ფურცლები
მ.პ.	კ-47	---

სვეტი 4-1

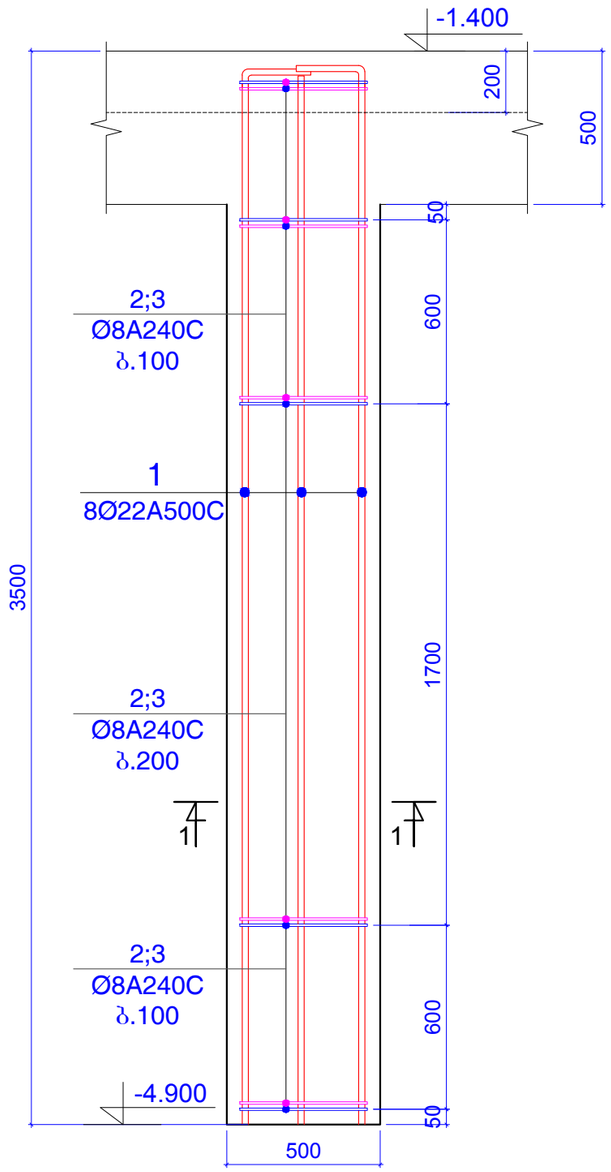

ჭრილი 1-1

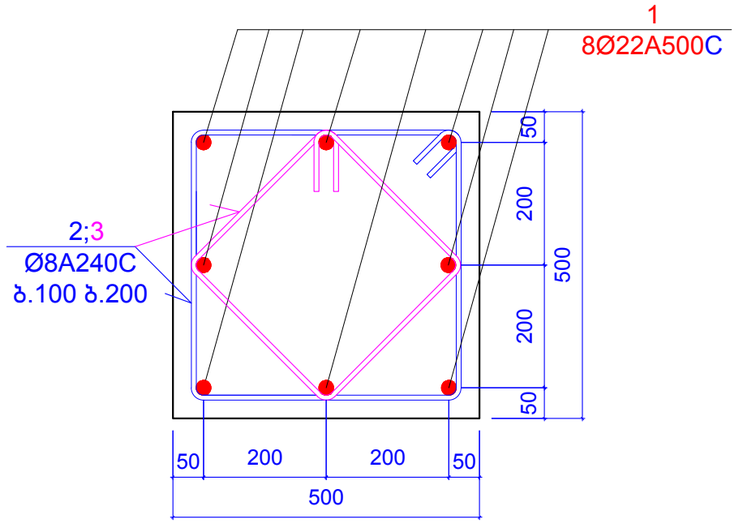

პოზიცია 2

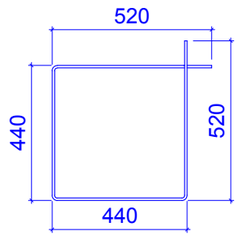

L=1920 მმ

პოზიცია 3

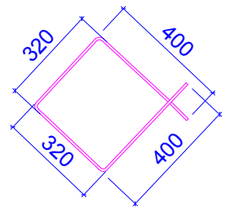

L=1440 მმ

კონსტ. დასახელება	პოზ.№	არმატურის სპეციფიკაცია						არმატურის ამოკრება			ბეტონის მოც.მ³
		ესკიზი	Ø,მმ	კლასი	L,მმ	nxც	nxL ,მ	Ø,მმ	ΣnxL ,მ	Q კგ	
სვეტი 4-1 (2 ცალი)	1	დაიჭრას ადგილზე	22	A500c	3600	8	28.8	22A500c	28.8	85.9	B25
	2	იხ.პოზიცია	8	A240c	1920	25	48	8A240c	84	50	0.60
	3	იხ.პოზიცია	8	A240c	1440	25	36				

შენიშვნები:
1. ძირითადი შენიშვნები იხ. პროექტის განმარტებით ბარათში.
2. სვეტი 1 ... სვეტი 11 იხ.შ.კ-44 ... შ.კ-54 .
3. ჭრილი 1-1 ... ჭრილი 18-18 ; იხ.შ.კ-55 ... შ.კ-61.
4. ღიობები ლიფტის და კიბის უჯრედის ბასასვლელებში იხ.შ.კ-62.

ფორმატი A-3		დაკვეთის №
თბილისი 2019 წ.		

დამკვეთი:

შ.პ.ს. "იდეა მელიქიშვილი"

შ.პ.ს. "იდეა მელიქიშვილი"

მისამართი:საქართველო,ქ.თბილისი, ვაჟა-ფშაველას რაიონი,ვაჟა-ფშაველას ბულვარი, II კვ.,კორპ.28ბ,ბინა 31

ID:405106745

e-mail: ilia@ideacity.ge

მრავალფუნქციური საცხოვრებელი სახლი

სვეტი 4-1 ;

თანამდებობა	გვარი	ხელმოწერა
დირექტორი	რ. მიქაძე	
მთ. არქიტექტ.	ზ. ბაღათურია	
მთ.კონსტრუქტ.	ბ. ბარბაქაძე	
შემს.კონსტრუქტ.	ბ. ყობიაშვილი	

დასახელება	მასშტაბი
კონსტრუქციები	1:10 1:20

სტადია	ფურცელი	ფურცლები
მ.პ.	კ-47-1	---

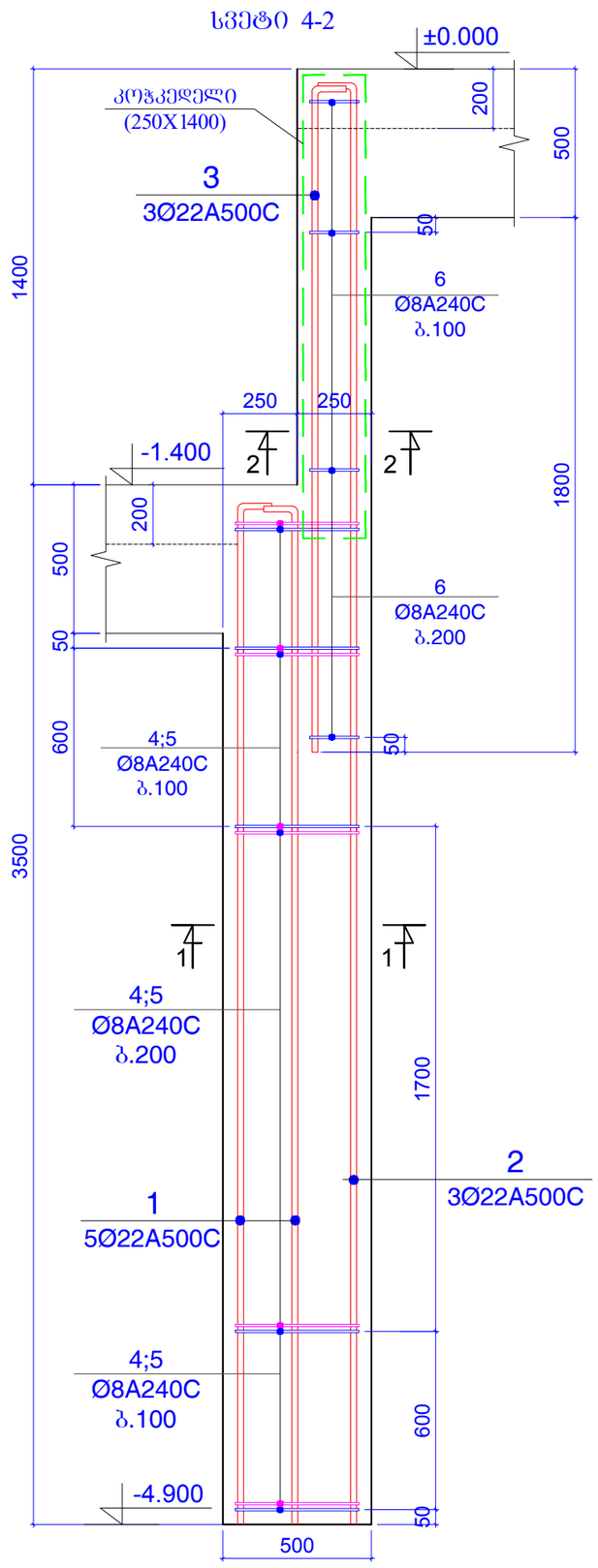

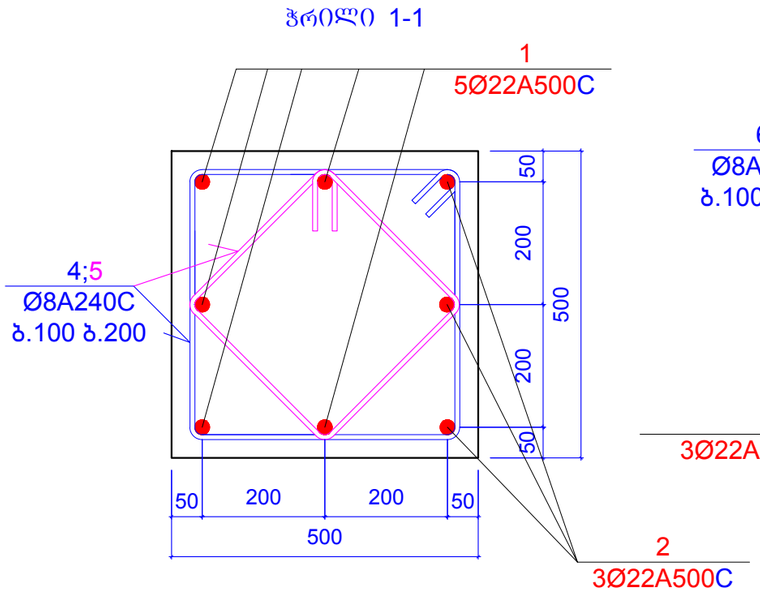

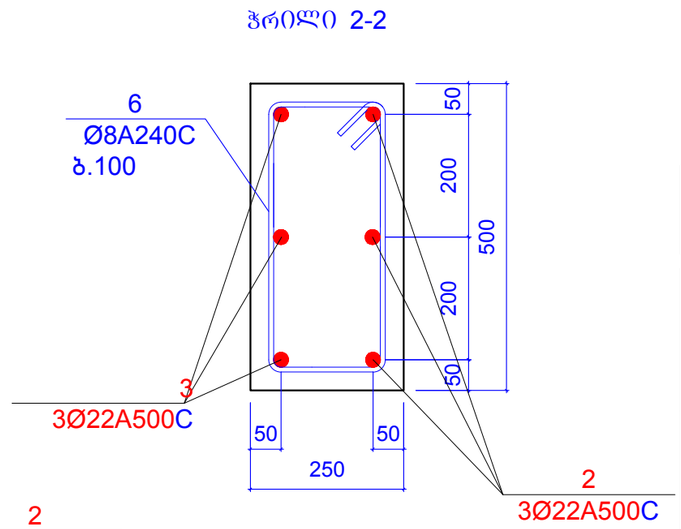

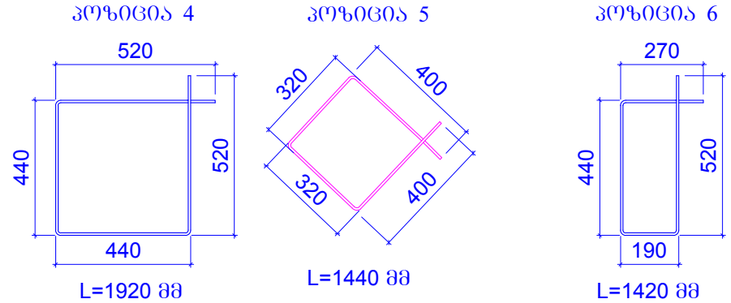

კონსტ. დასახელება	პოზ.№	არმატურის სპეციფიკაცია						არმატურის ამოკრება			ბეტონის მოც.მ³
		ესკიზი	Ø,მმ	კლასი	L,მმ	nxც	nxL ,მ	Ø,მმ	ΣnxL ,მ	Q კგ	
სვეტი 4-2 (1 ცალი)	1	დაიჭრას ადგილზე	22	A500c	3600	5	18	22A500c	40.2	119.9	B25
	2	დაიჭრას ადგილზე	22	A500c	5000	3	15				0.60
	3	დაიჭრას ადგილზე	22	A500c	2400	3	7.2				
	4	იხ.პოზიცია	8	A240c	1920	25	48	8A240c	105.3	41.53	
	5	იხ.პოზიცია	8	A240c	1440	25	36				
	6	იხ.პოზიცია	8	A240c	1420	15	21.3				

ფორმატი	A-3	დაკვეთის №
თებერვალი 2019 წ.		

დამკვეთი:

შ.პ.ს. "იდეა მელიქიშვილი"

შ.პ.ს. "იდეა მელიქიშვილი"

მისამართი:საქართველო,ქ.თბილისი, საკრებულოს რაიონი,ვაჟა-ფშაველას გამზირი, II კვ.,კორპ.28ბ,ბინა 31

ID:405106745

e-mail: ilia@ideacity.ge

მრავალფუნქციური საცხოვრებელი სახლი

სვეტი 4-2 ;

თანამდებობა	გვარი	ხელმოწერა
დირექტორი	რ. მიქაძე	
მთ. არქიტექტ.	ზ. ბალათურია	
მთ.კონსტრუქტ.	ბ. ბარბაქაძე	
შემს.კონსტრუქტ.	ბ. ყობიაშვილი	

დასახელება	მასშტაბი
კონსტრუქციები	1:10 1:20

სტადია	ფურცელი	ფურცლები
მ.პ.	კ-47-2	---

სვეტი 5

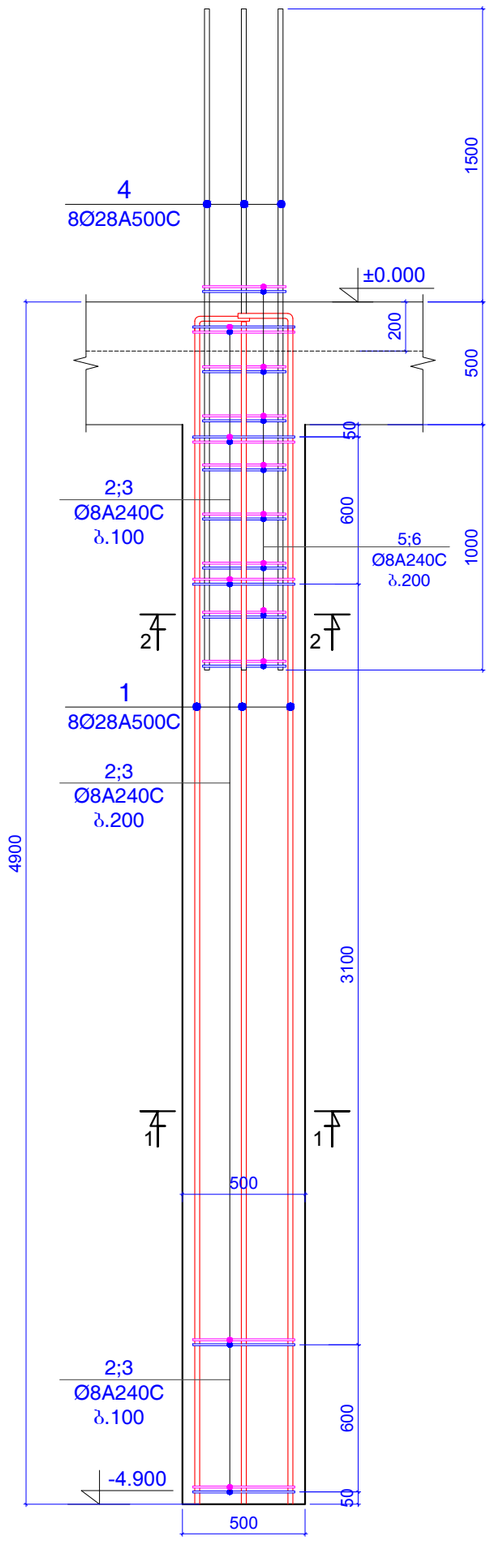

ჭრილი 1-1

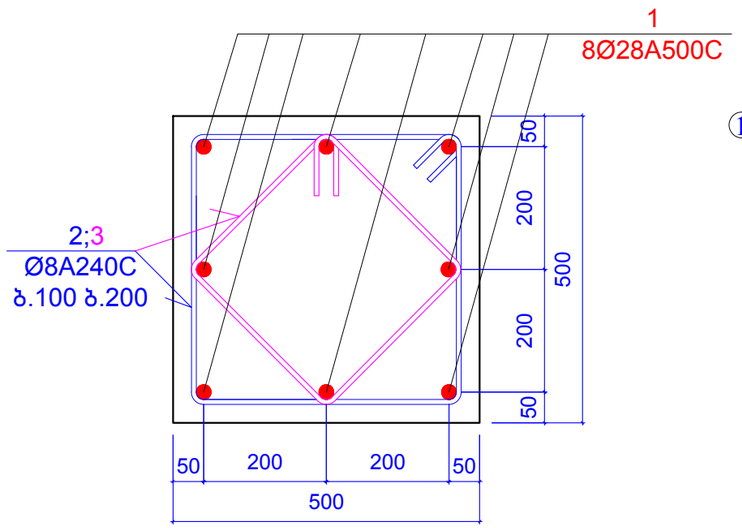

ჭრილი 2-2

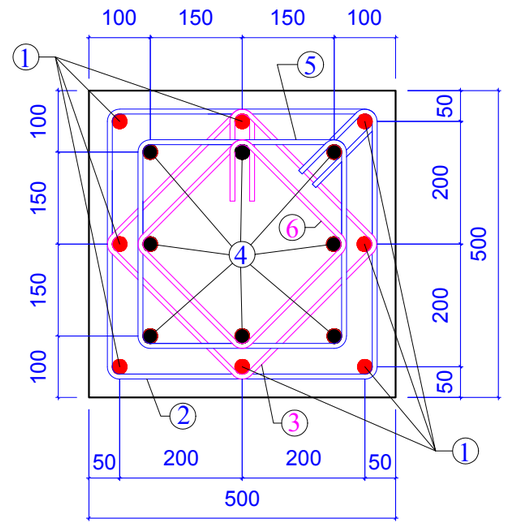

პოზიცია 2

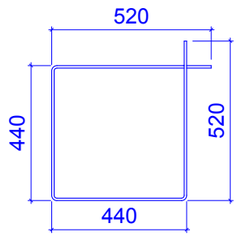

L=1920 მმ

პოზიცია 3

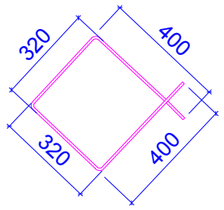

L=1440 მმ

პოზიცია 5

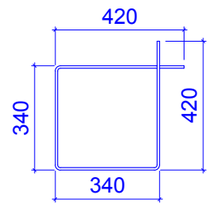

L=1520 მმ

პოზიცია 6

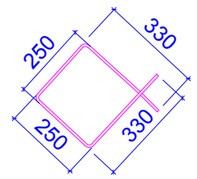

L=1160 მმ

კონსტ. დასახელება	პოზ.№	არმატურის სპეციფიკაცია						არმატურის ამოკრება			ბეტონის მოც.მ³
		ესკიზი	Ø,მმ	კლასი	L,მმ	nxც	nxL ,მ	Ø,მმ	ΣnxL ,მ	Q კგ	
სვეტი 5 (7ცალი)	1	დაიჭრას ადგილზე	28	A500c	5000	8	40	28A500c	64	208.7	B25
	2	იხ.პოზიცია	8	A240c	1920	30	57.6	8A240c	122.24	89.7	0.85
	3	იხ.პოზიცია	8	A240c	1440	30	43.2				
	4	დაიჭრას ადგილზე	28	A500c	3000	8	24				
	5	იხ.პოზიცია	8	A240c	1520	8	12.16				
	6	იხ.პოზიცია	8	A240c	1160	8	9.28				

ფორმატი	A-3	დაკვეთის №
თბილისი 2019 წ.		

დამკვეთი:

შ.პ.ს. "იდეა მელიქიშვილი"

შ.პ.ს. "იდეა მელიქიშვილი"

მისამართი:საქართველო,თბილისი, ვაჟა-საბურთალოს რაიონი,ვაჟა-ფშაველას ბულვარი, II კვ.,კორპ.28ბ,ბინა 31

ID:405106745

e-mail: ilia@ideacity.ge

მრავალფუნქციური საცხოვრებელი სახლი

სვეტი 5 ;

თანამდებობა	გვარი	ხელმოწერა
დირექტორი	რ. მიქაძე	
მთ. არქიტექტ.	ზ. ბაღათურია	
მთ.კონსტრუქტ.	ბ. ბარბაქაძე	
შემს.კონსტრუქტ.	ბ. ყობიაშვილი	

დასახელება	მასშტაბი
კონსტრუქციები	1:10 1:25

სტადია	ფურცელი	ფურცლები
მ.პ.	კ-48	---

სვეტი 5-1

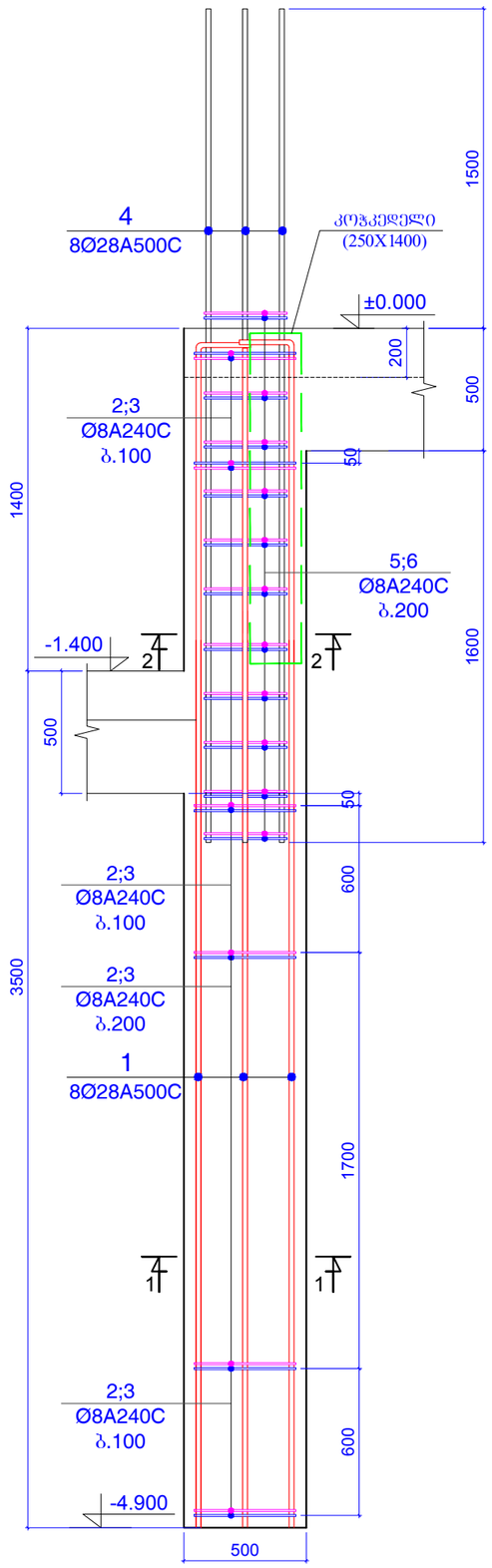

ჭრილი 1-1

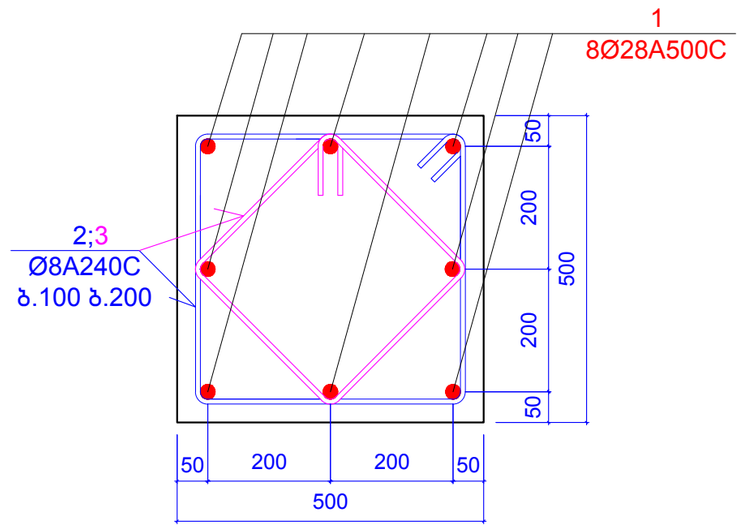

ჭრილი 2-2

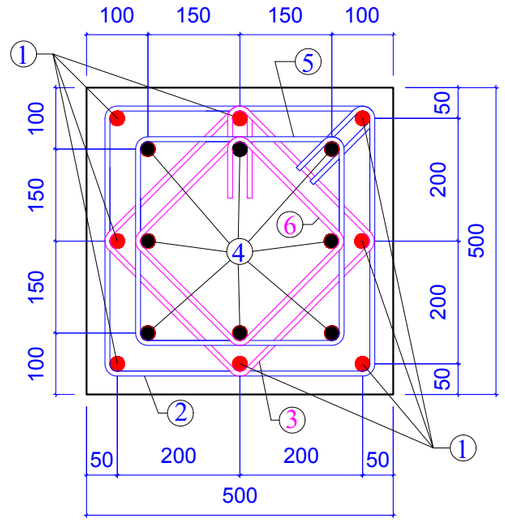

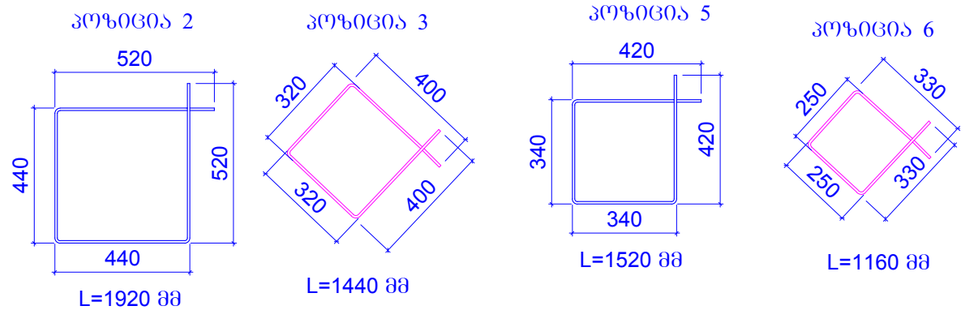

კონსტ. დასახელება	პოზ.№	არმატურის სპეციფიკაცია						არმატურის ამოკრება			ბეტონის მოც.მ³
		ესკიზი	Ø,მმ	კლასი	L,მმ	nxც	nxL ,მ	Ø,მმ	ΣnxL ,მ	Q კგ	
სვეტი 5-1 (1 ცალი)	1	დაიჭრას ადგილზე	28	A500c	5000	8	40	28A500c	68.8	332.4	B25
	2	იხ.პოზიცია	8	A240c	1920	32	61.44	8A240c	139.68	97	0.88
	3	იხ.პოზიცია	8	A240c	1440	32	46.08				
	4	დაიჭრას ადგილზე	28	A500c	3600	8	28.8				
	5	იხ.პოზიცია	8	A240c	1520	12	18.24				
	6	იხ.პოზიცია	8	A240c	1160	12	13.92				

ფორმატი	A-3	დაკვეთის №
თბილისი 2019 წ.		

დამკვეთი:

შ.პ.ს. "იდეა მელიქიშვილი"

შ.პ.ს. "იდეა მელიქიშვილი"

მისამართი:საქართველო,ქ.თბილისი,
ვაჟა-საბურთალოს რაიონი,ვაჟა-ფშაველას გამზირი,
II კვ.,კორპ.28ბ,ბინა 31

ID:405106745

e-mail: ilia@ideacity.ge

მრავალფუნქციური
საცხოვრებელი სახლი

სვეტი 5-1 ;

თანამდებობა	გვარი	ხელმოწერა
დირექტორი	რ. მიქაძე	
მთ. არქიტექტ.	ზ. ბადაოურია	
მთ.კონსტრუქტ.	ბ. ბარბაქაძე	
შემს.კონსტრუქტ.	ბ. ყობიაშვილი	

დასახელება	მასშტაბი
კონსტრუქციები	1:10 1:25

სტადია	წერილი	წერილები
მ.პ.	კ-48-1	---

სვეტი 6

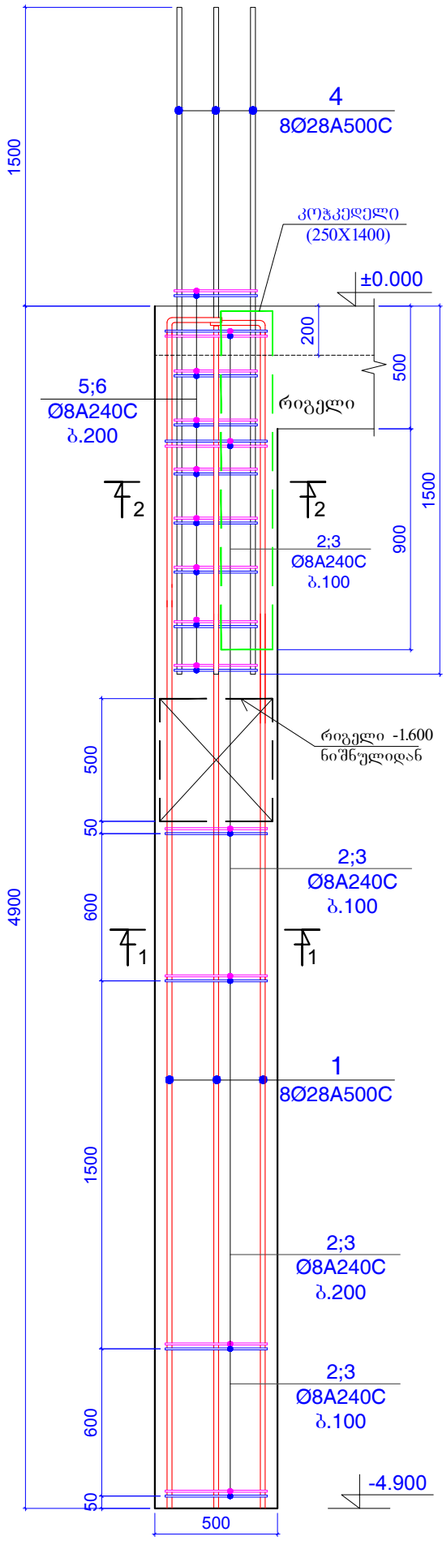

ჭრილი 1-1

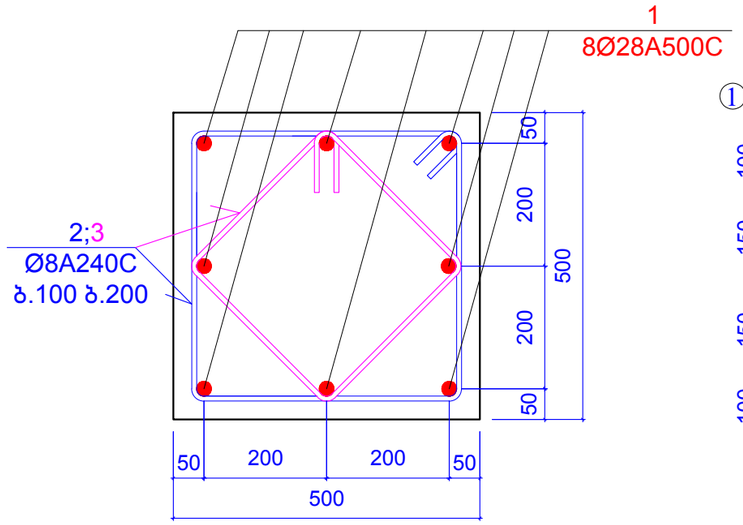

ჭრილი 2-2

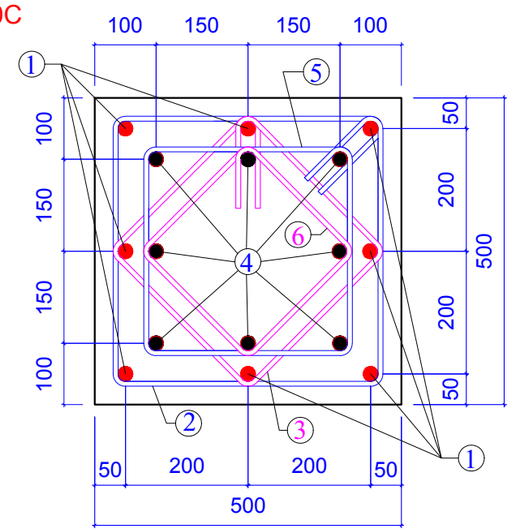

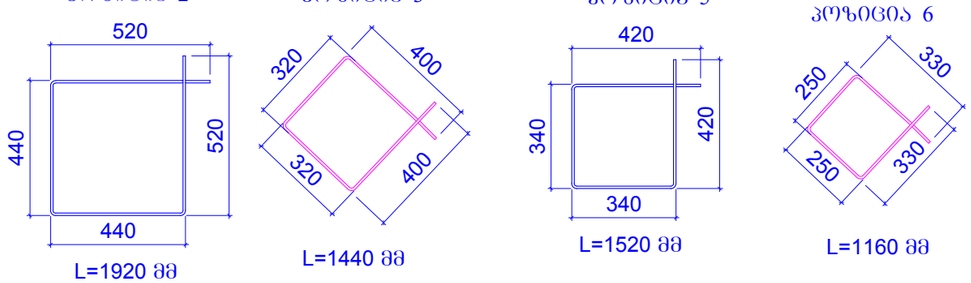

კონსტ. დასახელება	პოზ.№	არმატურის სპეციფიკაცია						არმატურის ამოკრება			ბეტონის მოც.მ³
		ესკიზი	Ø,მმ	კლასი	L,მმ	nxც	nxL ,მ	Ø,მმ	ΣnxL ,მ	Q კგ	
სვეტი 6 (1 ცალი)	1	დაიჭრას ადგილზე	28	A500c	4800	8	38.4	28A500c	62.4	301.5	B25
	2	იხ.პოზიცია	8	A240c	1920	36	69.12	8A240c	142.4	97.5	0.60
	3	იხ.პოზიცია	8	A240c	1440	36	51.84				
	4	დაიჭრას ადგილზე	28	A500c	3000	8	24				
	5	იხ.პოზიცია	8	A240c	1520	8	12.16				
	6	იხ.პოზიცია	8	A240c	1160	8	9.28				

ფორმატი A-3		დაკვეთის №
თბილისი 2019 წ.		

დამკვეთი:

შ.პ.ს. "იდეა მელიქიშვილი"

შ.პ.ს. "იდეა მელიქიშვილი"

მისამართი:ა.ა.რთველიქ.თბილისი, ვაჟა-ფშაველის რაიონი,ვაჟა-ფშაველას გამზირი, II კვ.,კორპ.28ბ,ბინა 31

ID:405106745

e-mail: ilia@ideacity.ge

მრავალფუნქციური საცხოვრებელი სახლი

სვეტი 6 ;

თანამდებობა	გვარი	ხელმოწერა
დირექტორი	რ. მიქაძე	
მთ. არქიტექტ.	ზ. ბადაოურია	
მთ.კონსტრუქტ.	ბ. ბარბაქაძე	
შემს.კონსტრუქტ.	ბ. ყობიაშვილი	

დასახელება	მასშტაბი
კონსტრუქციები	1:10 1:25

სტადია	ფურცელი	ფურცლები
მ.პ.	კ-49	---

სვეტი 7

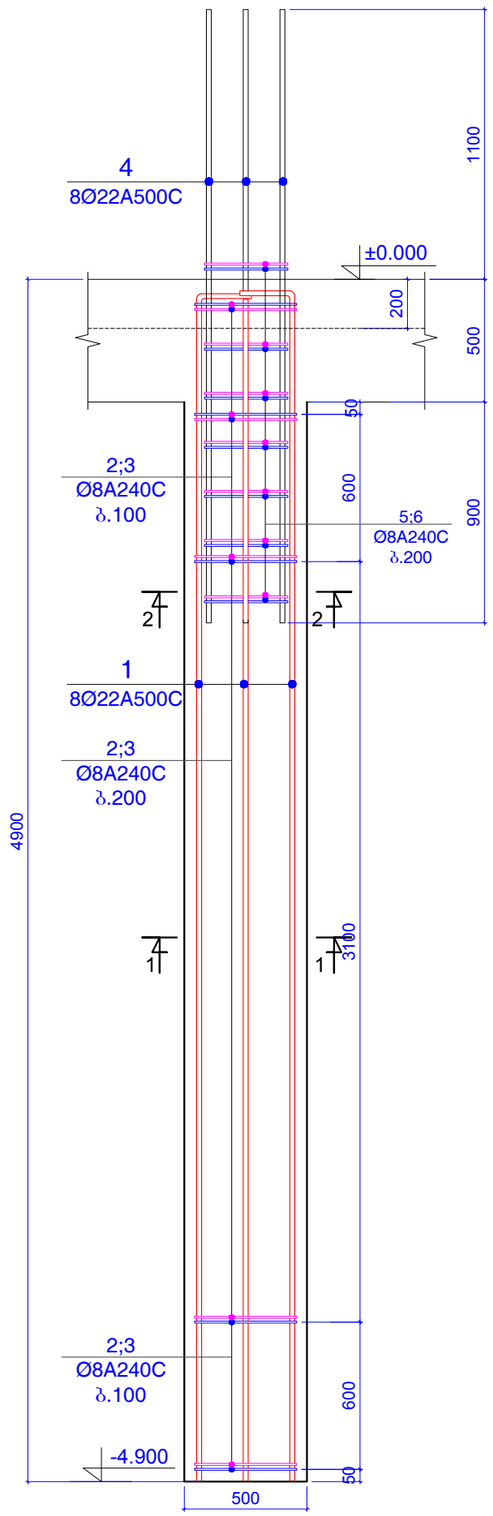

ჭრილი 1-1

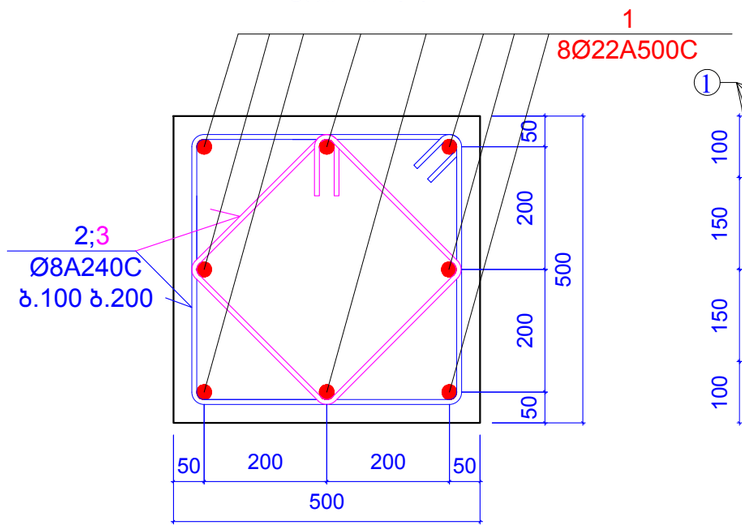

ჭრილი 2-2

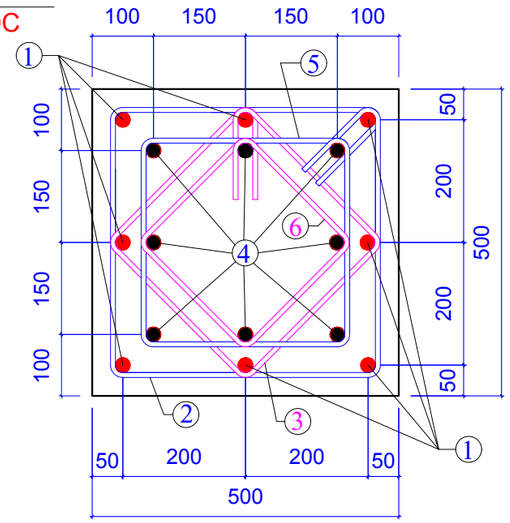

პოზიცია 2

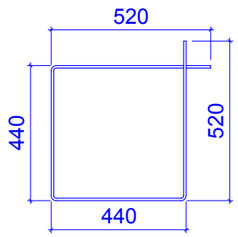

L=1920 მმ

პოზიცია 3

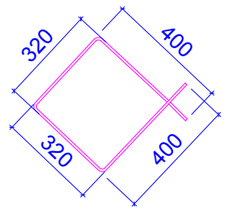

L=1440 მმ

პოზიცია 5

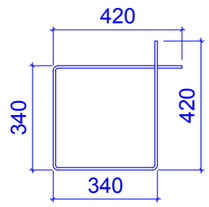

L=1520 მმ

პოზიცია 6

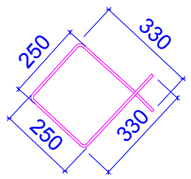

L=1160 მმ

კონსტ. დასახელება	პოზ.№	არმატურის სპეციფიკაცია						არმატურის ამოკრება			ბეტონის მოც.მ³
		ესკიზი	Ø,მმ	კლასი	L,მმ	nxც	nxL ,მ	Ø,მმ	ΣnxL ,მ	Q კგ	
სვეტი 7 (4 ცალი)	1	დაიჭრას ადგილზე	22	A500c	5000	8	40	22A500c	60	179	B25
	2	იხ.პოზიცია	8	A240c	1920	30	57.6	8A240c	122.24	58	0.85
	3	იხ.პოზიცია	8	A240c	1440	30	43.2				
	4	დაიჭრას ადგილზე	22	A500c	2500	8	20				
	5	იხ.პოზიცია	8	A240c	1520	8	12.16				
	6	იხ.პოზიცია	8	A240c	1160	8	9.28				

ფორმატი A-3		დაკვეთის №
თბილისი 2019 წ.		

დამკვეთი:

შ.პ.ს. "იდეა მელიქიშვილი"

შ.პ.ს. "იდეა მელიქიშვილი"

მისამართი:საქართველო,თბილისი, ვაჟა-საბურთალოს რაიონი,ვაჟა-ფშაველას ბულვარი, II კვ.,კორპ.28ბ,ბინა 31

ID:405106745

e-mail: ilia@ideacity.ge

მრავალფუნქციური საცხოვრებელი სახლი

სვეტი 7 ;

თანამდებობა	გვარი	ხელმოწერა
დირექტორი	რ. მიქაძე	
მთ. არქიტექტ.	ზ. ბაღათურია	
მთ.კონსტრუქტ.	ბ. ბარბაქაძე	
შემს.კონსტრუქტ.	ბ. ყობიაშვილი	

დასახელება	მასშტაბი
კონსტრუქციები	1:10 1:25

სტადია	ფურცელი	ფურცლები
მ.პ.	კ-50	---

სვეტი 8

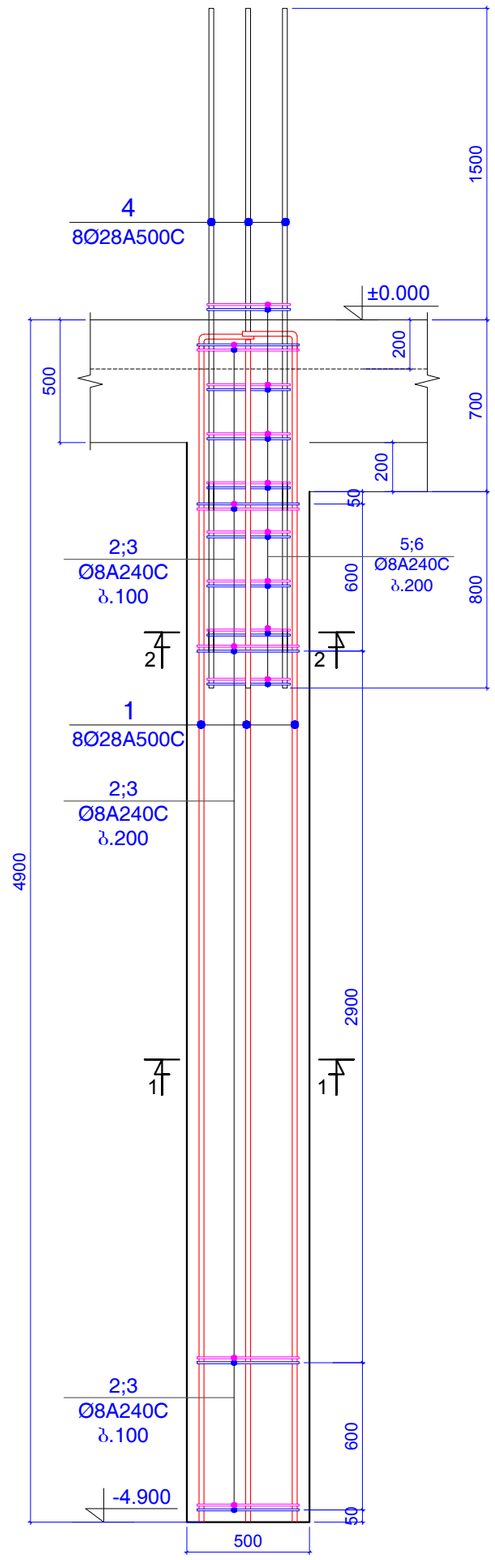

ჭრილი 1-1

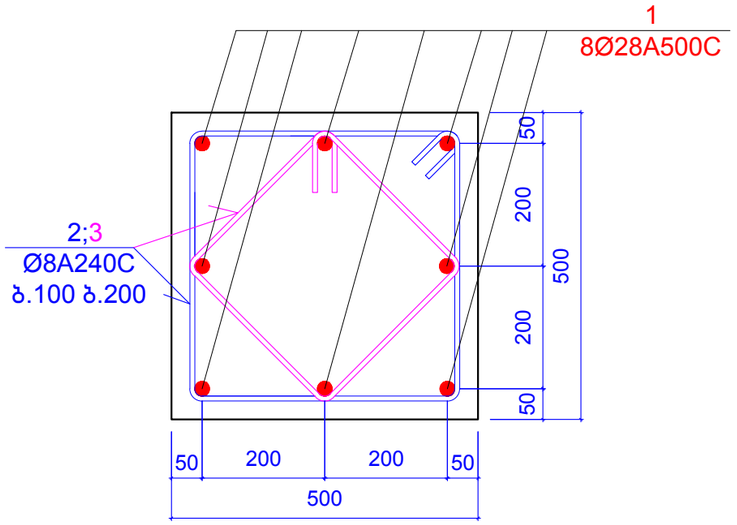

ჭრილი 2-2

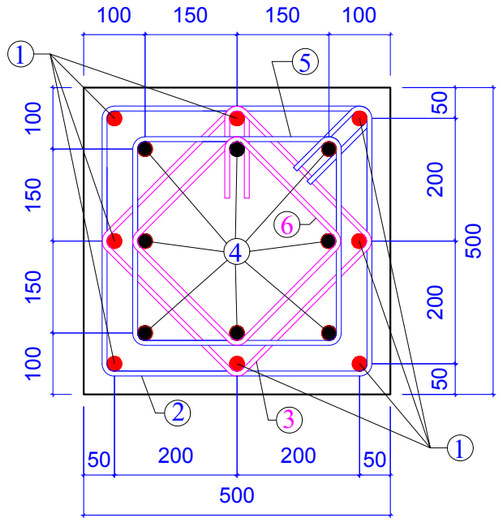

პოზიცია 2

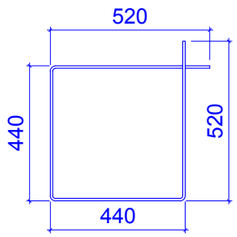

L=1920 მმ

პოზიცია 3

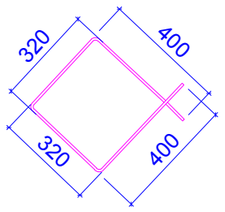

L=1440 მმ

პოზიცია 5

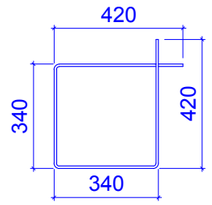

L=1520 მმ

პოზიცია 6

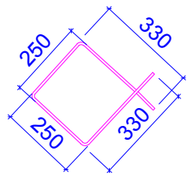

L=1160 მმ

კონსტ. დასახელება	პოზ.№	არმატურის სპეციფიკაცია						არმატურის ამოკრება			ბეტონის მოც.მ³
		ესკიზი	Ø,მმ	კლასი	L,მმ	nxც	nxL ,მ	Ø,მმ	ΣnxL ,მ	Q კგ	
სვეტი 8 (2 ცალი)	1	დაიჭრას ადგილზე	28	A500c	5000	8	40	28A500c	64	309.2	B25
	2	იხ.პოზიცია	8	A240c	1920	30	57.6	8A240c	122.24	89	1.05
	3	იხ.პოზიცია	8	A240c	1440	30	43.2				
	4	დაიჭრას ადგილზე	28	A500c	3000	8	24				
	5	იხ.პოზიცია	8	A240c	1520	8	12.16				
	6	იხ.პოზიცია	8	A240c	1160	8	9.28				

ფორმატი A-3		დაკვეთის №
თბილისი 2019 წ.		

დამკვეთი:

შ.პ.ს. "იდეა მელიქიშვილი"

შ.პ.ს. "იდეა მელიქიშვილი"

მისამართი:საქართველო,ქ.თბილისი, ვაჟა-საბურთალოს რაიონი,ვაჟა-ფშაველას გამზირი, II კვ.,კორპ.28ბ,ბინა 31

ID:405106745

e-mail: ilia@ideacity.ge

მრავალფუნქციური საცხოვრებელი სახლი

სვეტი 8 ;

თანამდებობა	ბჟარი	ხელმოწერა
დირექტორი	რ. მიქაძე	
მთ. არქიტექტ.	ზ. ბალათურია	
მთ.კონსტრუქტ.	ბ. ბარბაქაძე	
შემს.კონსტრუქტ.	ბ. ყიბიაშვილი	

დასახელება კონსტრუქციები	მასშტაბი 1:10 1:25

სტადია	ფურცელი	ფურცლები
მ.პ.	კ-51	---

სვეტი 9

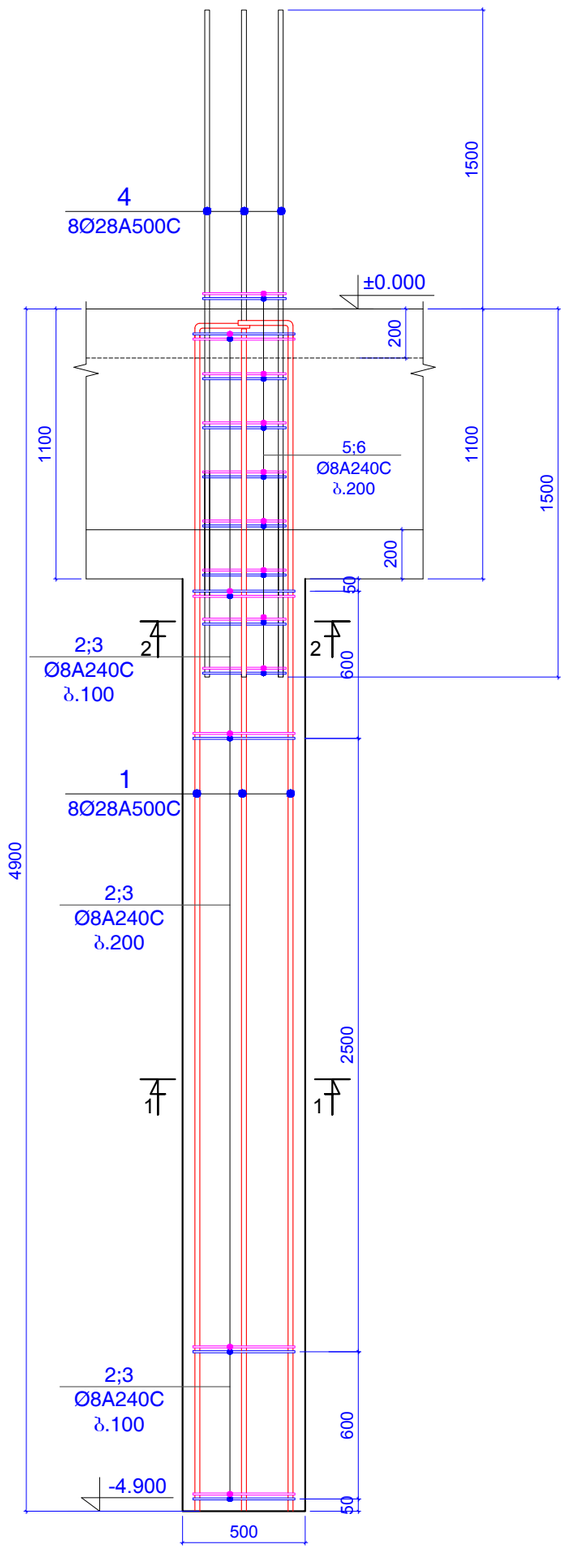

ჭრილი 1-1

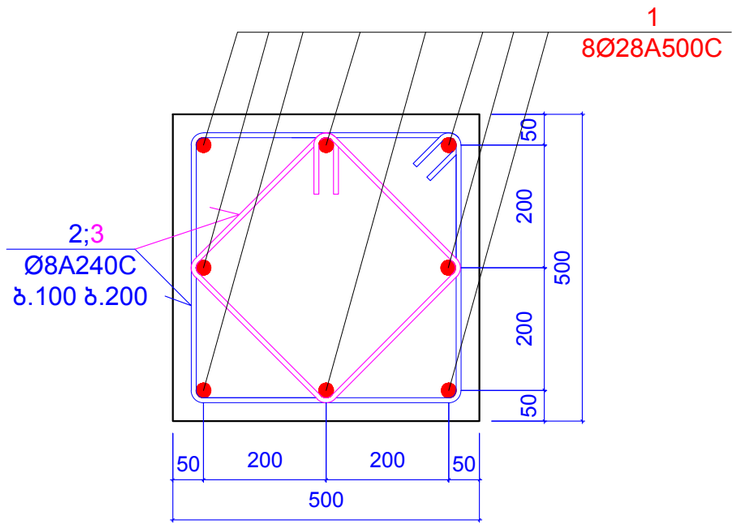

ჭრილი 2-2

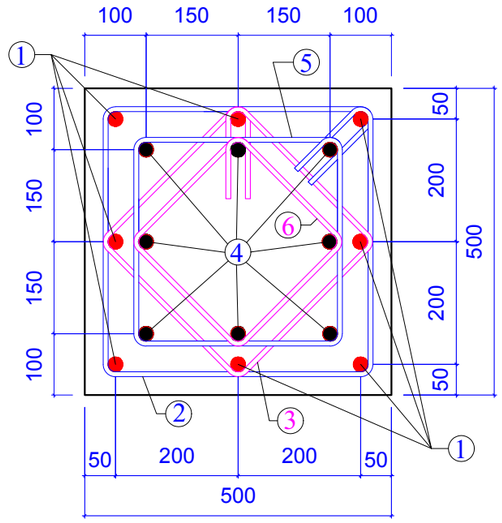

პოზიცია 2

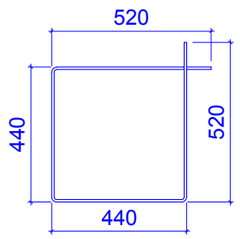

L=1920 მმ

პოზიცია 3

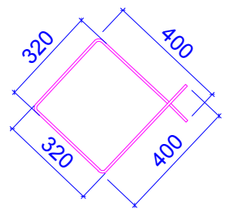

L=1440 მმ

პოზიცია 5

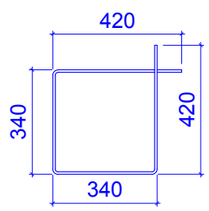

L=1520 მმ

პოზიცია 6

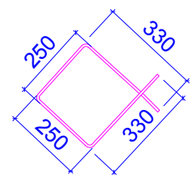

L=1160 მმ

კონსტ. დასახ ელება	პოზ.№	არმატურის სპეციფიკაცია						არმატურის ამოკრება			ბეტონის მოც.მ³
		ესკიზი	Ø,მმ	კლასი	L,მმ	nxც	nxL ,მ	Ø,მმ	ΣnxL ,მ	Q კგ	
სვეტი 9 (1 ცალი)	1	დაიჭრას ადგილზე	28	A500c	5000	8	40	28A500c	64	309.2	B25
	2	იხ.პოზიცია	8	A240c	1920	30	57.6	8A240c	122.24	48.21	1.05
	3	იხ.პოზიცია	8	A240c	1440	30	43.2				
	4	დაიჭრას ადგილზე	28	A500c	3000	8	24				
	5	იხ.პოზიცია	8	A240c	1520	8	12.16				
	6	იხ.პოზიცია	8	A240c	1160	8	9.28				

ფორმატი	A-3	დაკვეთის №
თბილისი 2019 წ.		

დამკვეთი:

შ.პ.ს. "იდეა მელიქიშვილი"

შ.პ.ს. "იდეა მელიქიშვილი"

მისამართი:საქართველო,ქ.თბილისი, ვაჟა-საბურთალოს რაიონი,ვაჟა-შფაველას ბამზირი, II კვ.,კორპ.28ბ,ბინა 31

ID:405106745

e-mail: ilia@ideacity.ge

მრავალფუნქციური საცხოვრებელი სახლი

სვეტი 9 ;

თანამდებობა	გვარი	ხელმოწერა
დირექტორი	რ. მიქაძე	
მთ. არქიტექტ.	ზ. ბალათურია	
მთ.კონსტრუქტ.	ბ. ბარბაქაძე	
შემს.კონსტრუქტ.	ბ. ყობიაშვილი	

დასახელება	მასშტაბი
კონსტრუქციები	1:10 1:25

სტადია	ფურცელი	ფურცლები
მ.პ.	კ-52	---

სვეტი 10

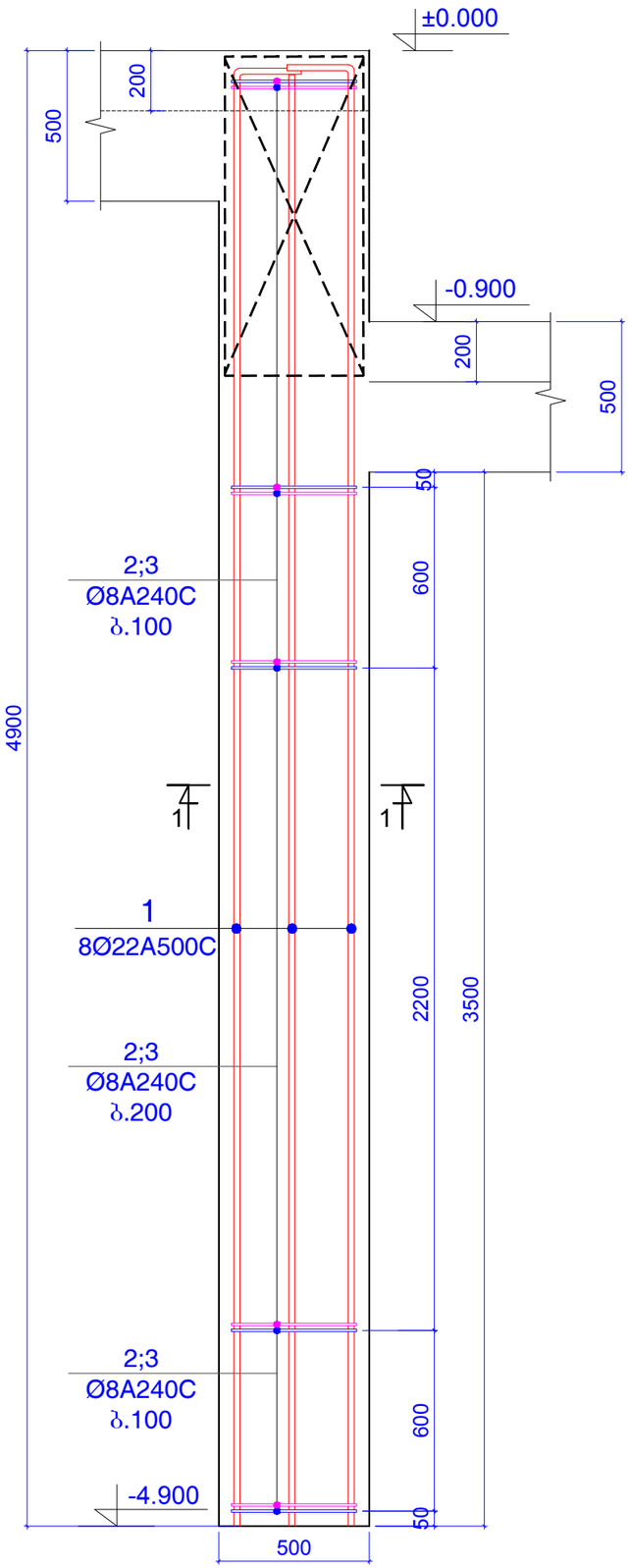

ჭრილი 1-1

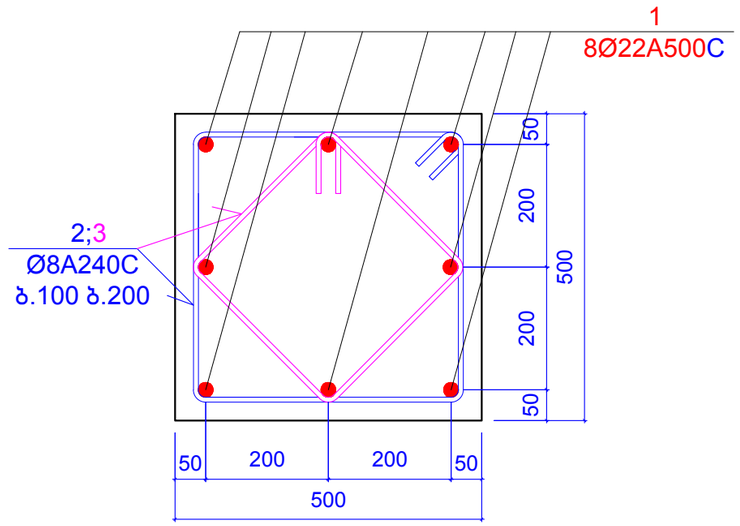

პოზიცია 2

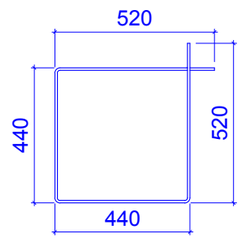

L=1920 მმ

პოზიცია 3

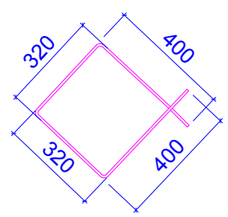

L=1440 მმ

კონსტ. დასახელება	პოზ.№	არმატურის სპეციფიკაცია						არმატურის ამოკრება			ბეტონის მოც.მ³
		ესკიზი	Ø,მმ	კლასი	L,მმ	nxც	nxL ,მ	Ø,მმ	ΣnxL ,მ	Q კგ	
სვეტი 10 (2 ცალი)	1	დაიჭრას ადგილზე	22	A500c	5000	8	40	22A500c	40	119.3	B25
	2	იხ.პოზიცია	8	A240c	1920	30	57.6	8A240c	100.8	50	0.88
	3	იხ.პოზიცია	8	A240c	1440	30	43.2				

ფორმატი A-3		დაკვეთის №
თბილისი 2019 წ.		

დამკვეთი:

შ.პ.ს. "იდეა მელიქიშვილი"

შ.პ.ს. "იდეა მელიქიშვილი"

მისამართი:საქართველო,ქ.თბილისი, ვაჟა-ფშაველის რაიონი,ვაჟა-ფშაველას გამზირი, II კვ.,კორპ.28ბ,ბინა 31

ID:405106745

e-mail: ilia@ideacity.ge

მრავალფუნქციური საცხოვრებელი სახლი

სვეტი 10 ;

თანამდებობა	გვარი	ხელმოწერა
დირექტორი	რ. მიქაძე	
მთ. არქიტექტ.	ზ. ბაღათურია	
მთ.კონსტრუქტ.	ბ. ბარბაქაძე	
შემს.კონსტრუქტ.	ბ. ყობიაშვილი	

დასახელება	მასშტაბი
კონსტრუქციები	1:10 1:20

სტადია	ფურცელი	ფურცლები
მ.პ.	კ-53	---

სვეტი 11

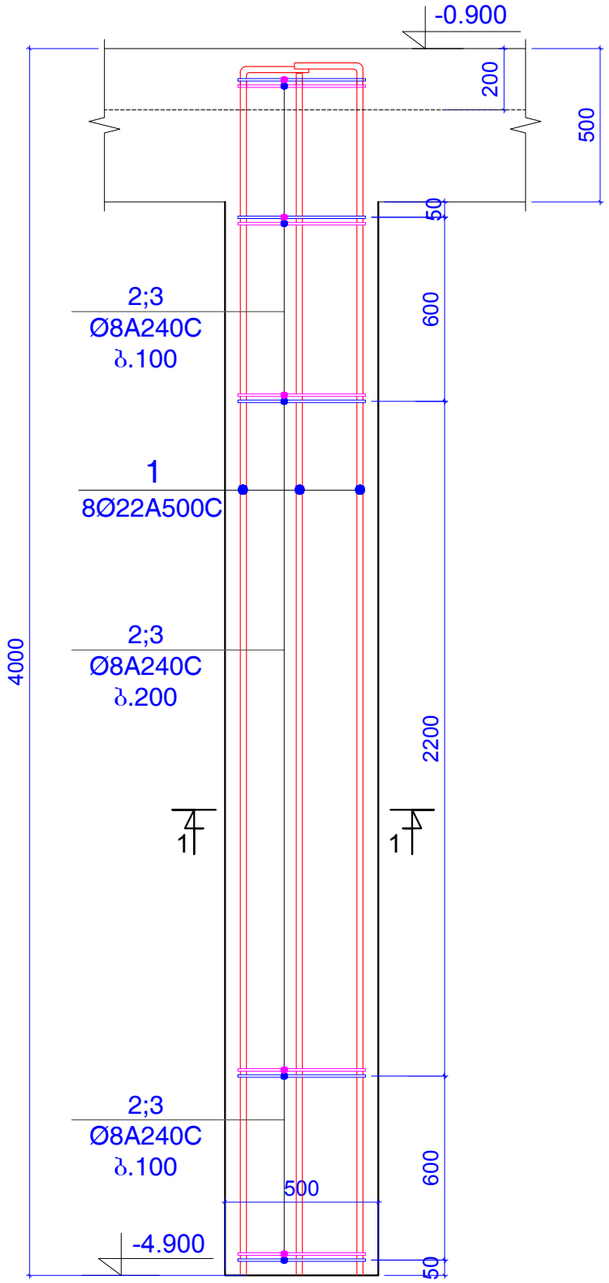

ჭრილი 1-1

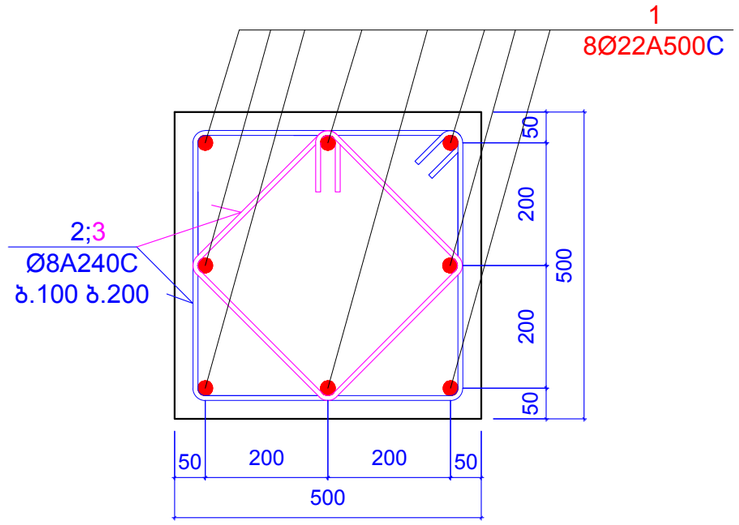

პოზიცია 2

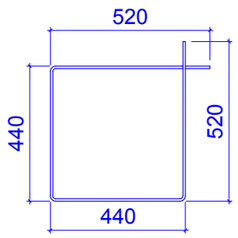

L=1920 მმ

პოზიცია 3

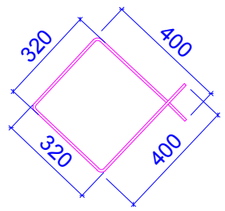

L=1440 მმ

კონსტ. დასახელება	პოზ.№	არმატურის სპეციფიკაცია									ბეტონის მოც.მ³
		ესკიზი	Ø,მმ	კლასი	L,მმ	nxც	nxL ,მ	Ø,მმ	ΣnxL ,მ	Q კგ	
სვეტი 11 (1 ცალი)	1	დაიჭრას ადგილზე	22	A500c	4200	8	33.6	22A500c	33.6	100.2	B25
	2	იხ.პოზიცია	8	A240c	1920	30	57.6	8A240c	100.8	39.75	0.88
	3	იხ.პოზიცია	8	A240c	1440	30	43.2				

შენიშვნები:
1. ძირითადი შენიშვნები იხ. პროექტის განმარტებით ბარათში.
2. სვეტი 1 ... სვეტი 11 იხ.შ.კ-44 ... შ.კ-54 .
3. ჭრილი 1-1 ... ჭრილი 18-18 ; იხ.შ.კ-55 ... შ.კ-61.
4. ღიობები ლიფტის და კიბის უჯრედის ბასასვლელებში იხ.შ.კ-62.

ფორმატი A-3		დაკვეთის №
თბილისი 2019 წ.		

დამკვეთი:

შ.პ.ს. "იდეა მელიქიშვილი"

შ.პ.ს. "იდეა მელიქიშვილი"

მისამართი:საქართველო,ქ.თბილისი, ვაჟა-ფშაველას რაიონი,ვაჟა-ფშაველას გამზირი, II კვ.,კორპ.28ბ,ბინა 31

ID:405106745

e-mail: ilia@ideacity.ge

მრავალფუნქციური საცხოვრებელი სახლი

სვეტი 11 ;

თანამდებობა	გვარი	ხელმოწერა
დირექტორი	რ. მიქაძე	
მთ. არქიტექტ.	ზ. ბაღათურია	
მთ.კონსტრუქტ.	ბ. ბარბაქაძე	
შემს.კონსტრუქტ.	ბ. ყობიაშვილი	

დასახელება	მასშტაბი
კონსტრუქციები	1:10 1:20

სტადია	ფურცელი	ფურცლები
მ.პ.	კ-54	---

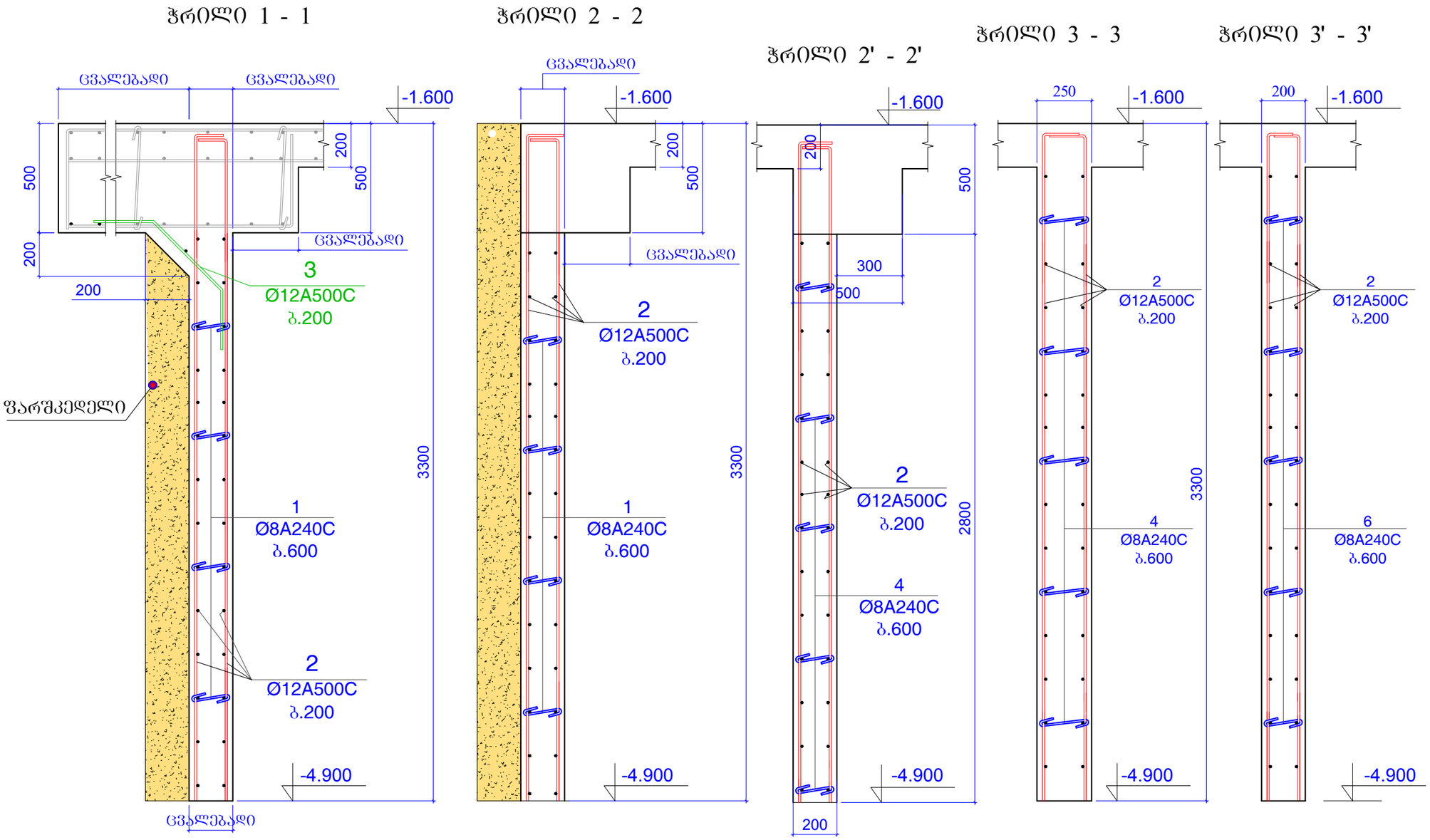

ფორმატი	A-3	დაკვეთის №
თბილისი 2019 წ.		

დამკვეთი:

შ.პ.ს. "იდეა მელიქიშვილი"

შ.პ.ს. "იდეა მელიქიშვილი"

მისამართი:საქართველო,ქ.თბილისი,
ვაჟა-საბურთალოს რაიონი,ვაჟა-ფშაველას გამზირი,
II კვ.,კორპ.28ბ,ბინა 31

ID:405106745

e-mail: ilia@ideacity.ge

მრავალფუნქციური საცხოვრებელი სახლი

ჭრილი 1-1 ... ჭრილი 3'-3' ;

თანამდებობა	გვარი	ხელმოწერა
დირექტორი	რ. მიქაძე	
მთ. არქიტექტ.	ზ. ბალაბურია	
მთ.კონსტრუქტ.	ბ. ბარბაქაძე	
შემს.კონსტრუქტ.	ბ. ყოფიაშვილი	

დასახელება	მასშტაბი
კონსტრუქციები	1:20

სტადია	ფურცელი	ფურცლები
მ.პ.	კ-55	---

შენიშვნები:
1. ძირითადი შენიშვნები იხ. პროექტის განმარტებით ბარათში.
2. სვეტი 1 ... სვეტი 11 იხ.ფ.კ-44 ... ფ.კ-54 .
3. ჭრილი 1-1 ... ჭრილი 18-18 ; იხ.ფ.კ-55 ... ფ.კ-61.
4. ღიობები ლიფტის და კიბის უჯრედის გასასვლელებში იხ.ფ.კ-62.

ჭრილი 4 - 4

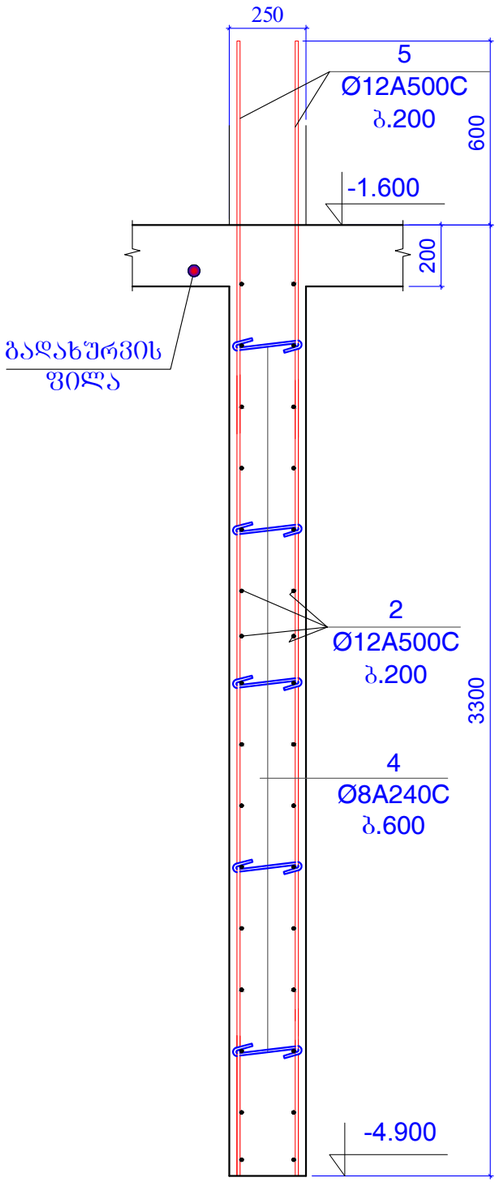

ჭრილი 5 - 5

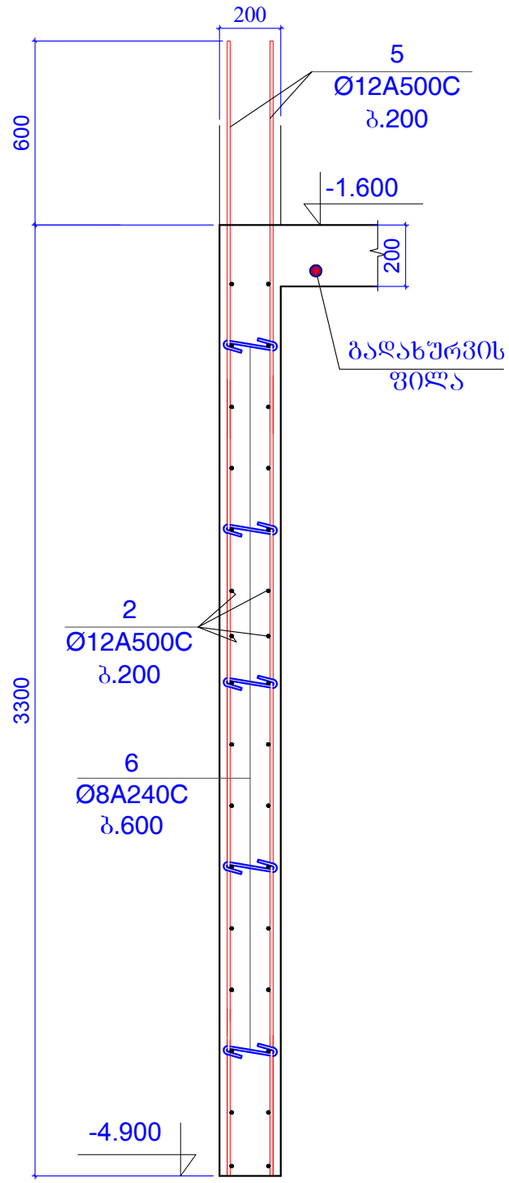

ჭრილი 5' - 5'

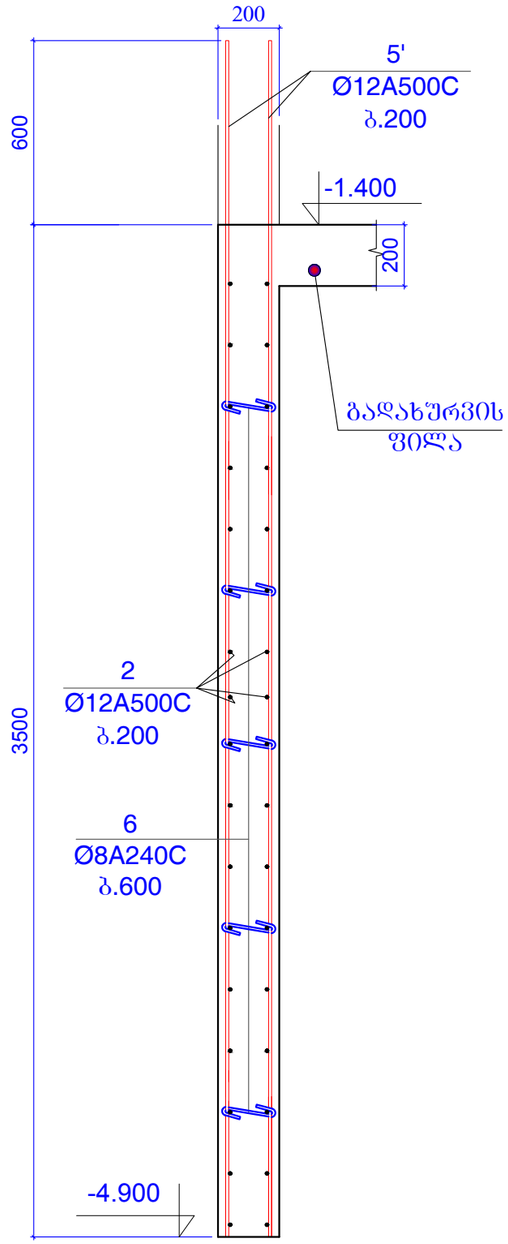

ჭრილი 6 - 6

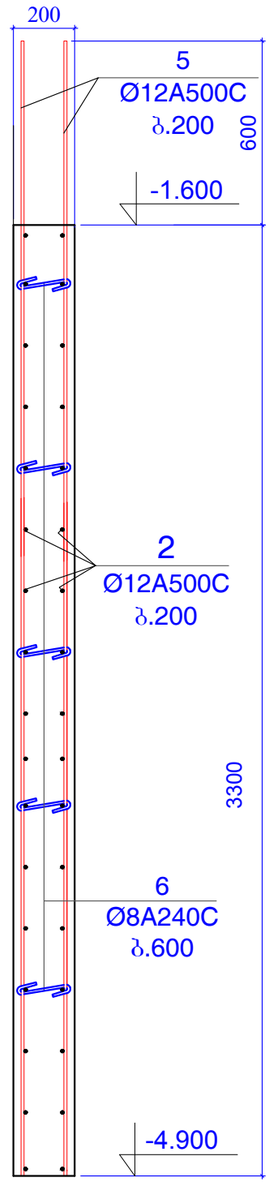

ფორმატი A-3		დაკვეთის №
თბილისი 2019 წ.		

დამკვეთი:

შ.პ.ს. "იდეა მელიქიშვილი"

შ.პ.ს. "იდეა მელიქიშვილი"

მისამართი:ა.ა.რთველი ქ.თბილისი, ვაჟა-ფშაველას რაიონი,ვაჟა-ფშაველას გამზირი, II კვ.,კორპ.28ბ,ბინა 31

ID:405106745

e-mail: ilia@ideacity.ge

მრავალფუნქციური
საცხოვრებელი სახლი

ჭრილი 4-4 ... ჭრილი 6-6 ;

თანამდებობა	გვარი	ხელმოწერა
დირექტორი	რ. მიქაძე	
მთ. არქიტექტ.	ზ. ბაღათურია	
მთ.კონსტრუქტ.	ბ. ბარბაქაძე	
შემს.კონსტრუქტ.	ბ. ყობიაშვილი	

დასახელება	მასშტაბი
კონსტრუქციები	1:20

სტადია	ფურცელი	ფურცლები
მ.პ.	კ-56	---

შენიშვნები:
1. ძირითადი შენიშვნები იხ. პროექტის განმარტებით ბარათში.
2. სვეტი 1 ... სვეტი 11 იხ.ფ.კ-44 ... ფ.კ-54 .
3. ჭრილი 1-1 ... ჭრილი 18-18 ; იხ.ფ.კ-55 ... ფ.კ-61.
4. ღიობები ლიფტის და კიბის უჯრედის ბასასვლელებში იხ.ფ.კ-62.

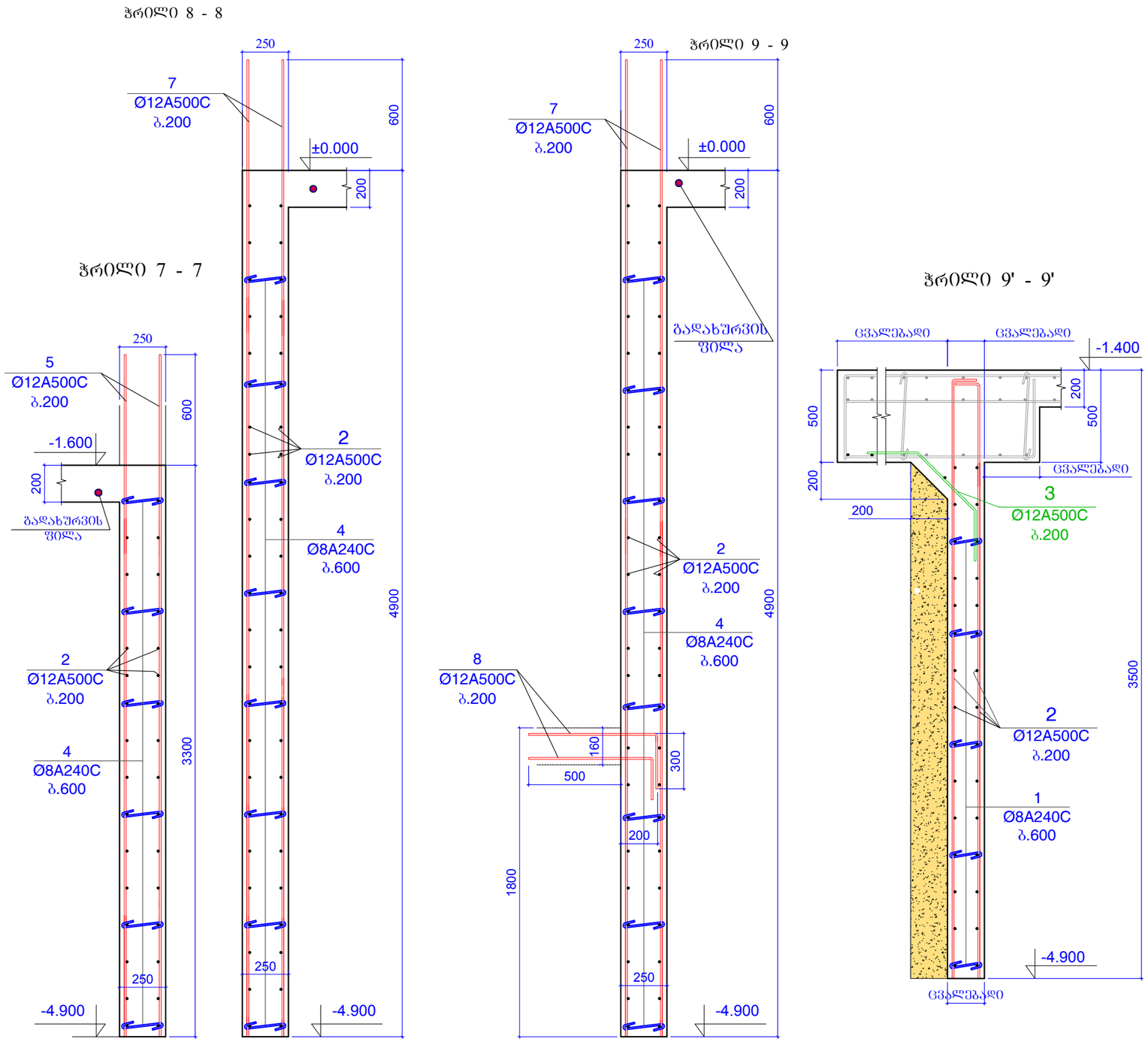

ფორმატი	A-3	დაკვეთის №
თბილისი 2019 წ.		

დამკვეთი:

შ.პ.ს. "იდეა მელიქიშვილი"

შ.პ.ს. "იდეა მელიქიშვილი"

მისამართი:ქ.თბილისი, ვაჟა-საბურთალოს რაიონი,ვაჟა-ფშაველას გამზირი, II კვ.,კორპ.28ბ,ბინა 31

ID:405106745

e-mail: ilia@ideacity.ge

მრავალფუნქციური საცხოვრებელი სახლი

ჭრილი 7-7 ... ჭრილი 9'-9' ;

თანამდებობა	გვარი	ხელმოწერა
დირექტორი	რ. მიქაძე	
მთ. არქიტექტ.	ზ. ბალათურია	
მთ.კონსტრუქტ.	ბ. ბარბაქაძე	
შემს.კონსტრუქტ.	ბ. ყრუაშვილი	

დასახელება	მასშტაბი
კონსტრუქციები	1:25

სტადია	ფურცელი	ფურცლები
მ.პ.	კ-57	---

ჭრილი 10' - 10'

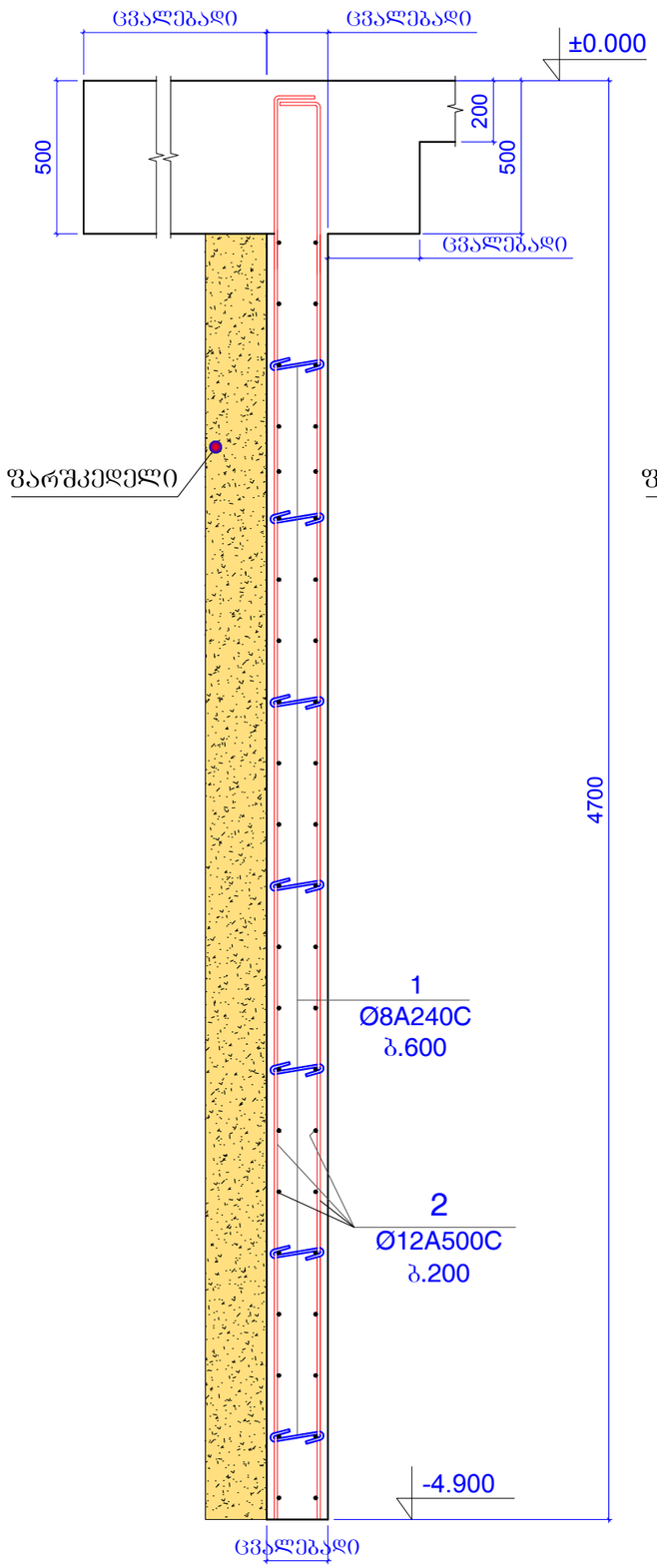

ჭრილი 10 - 10

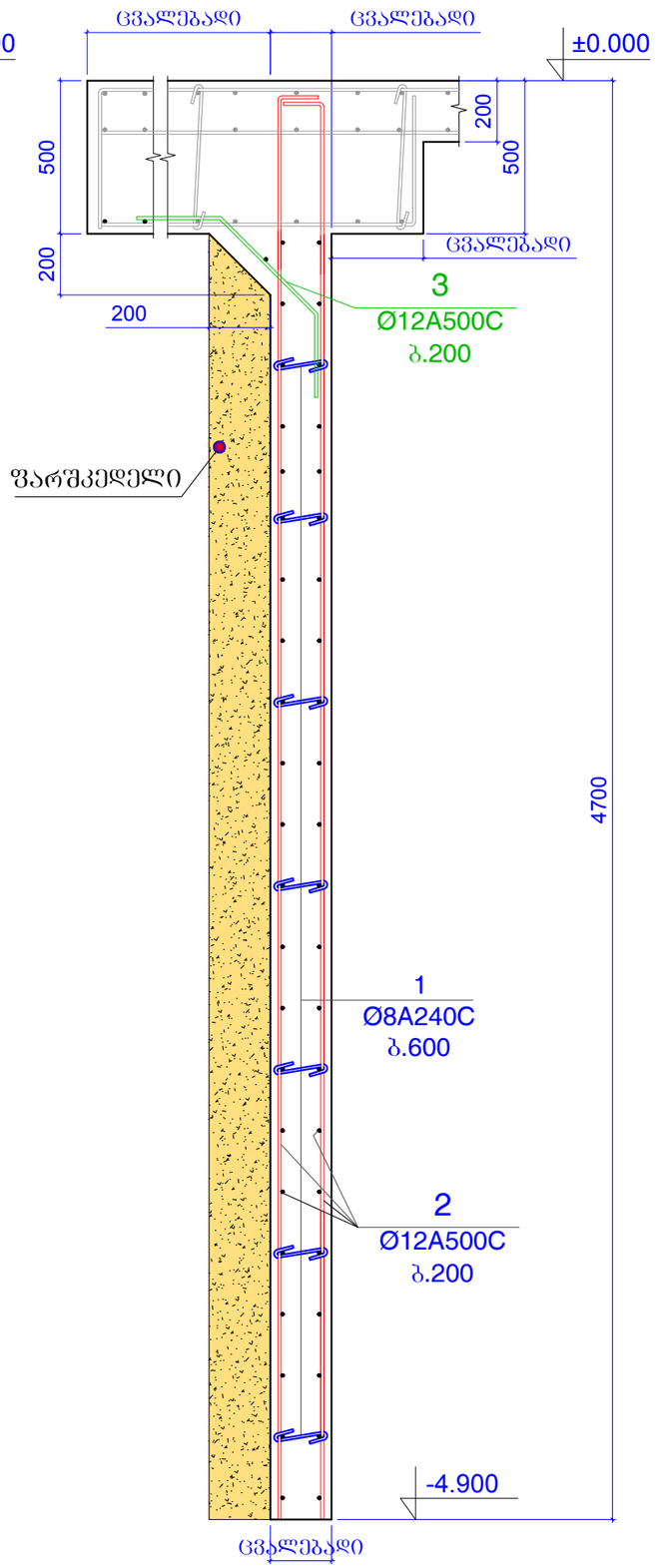

ჭრილი 11 - 11

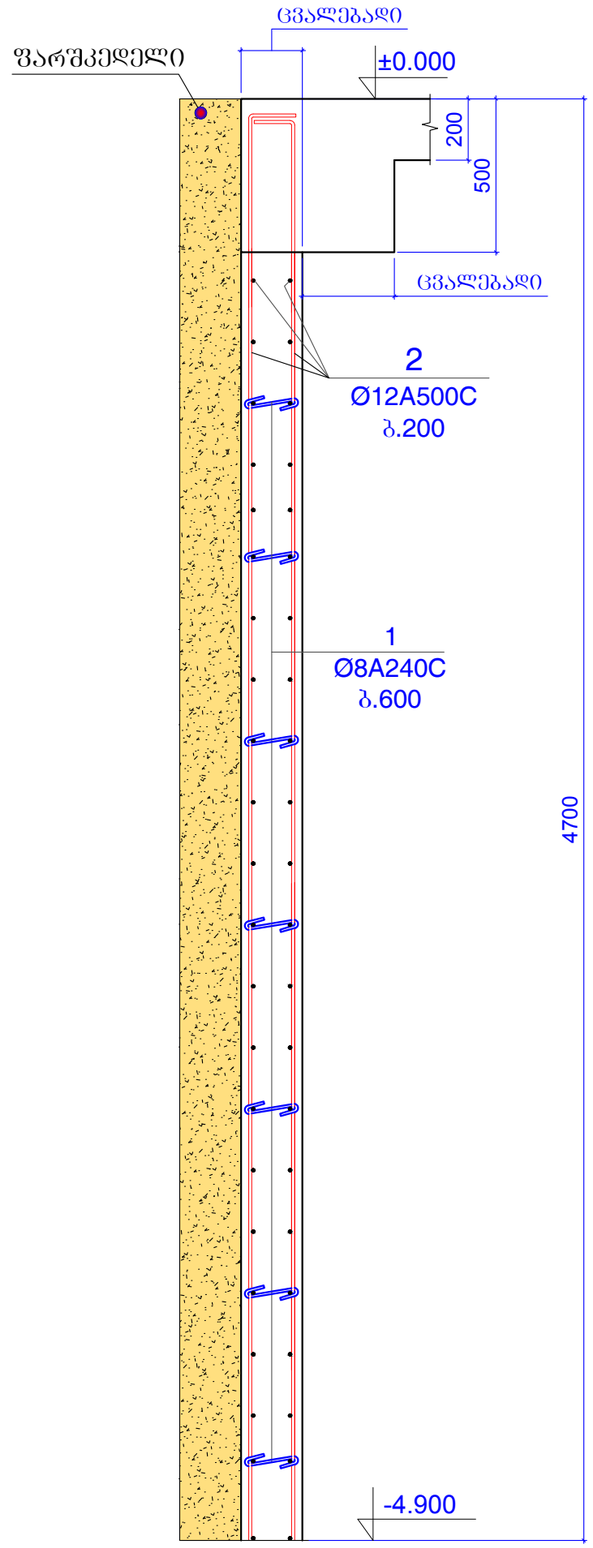

ფორმატი A-3		დაკვეთის №
თბილისი 2019 წ.		

დამკვეთი:

შ.პ.ს. "იდეა მელიქიშვილი"

შ.პ.ს. "იდეა მელიქიშვილი"

მისამართი:საქართველო,ქ.თბილისი, ვაჟა-საბურთალოს რაიონი,ვაჟა-ფშაველას ბამზირი, II კვ.,კორპ.28ბ,ბინა 31

ID:405106745

e-mail: ilia@ideacity.ge

მრავალფუნქციური საცხოვრებელი სახლი

ჭრილი 10'-10' ... ჭრილი 11-11 ;

თანამდებობა	ბეჭარი	ხელმოწერა
დირექტორი	რ. მიქაძე	
მთ. არქიტექტ.	ზ. ბალათურია	
მთ.კონსტრუქტ.	ბ. ბარბაქაძე	
შემს.კონსტრუქტ.	ბ. ყობიაშვილი	

დასახელება	მასშტაბი
კონსტრუქციები	1:20

სტადია	ფურცელი	ფურცლები
მ.პ.	კ-58	---

ჭრილი 11' - 11'

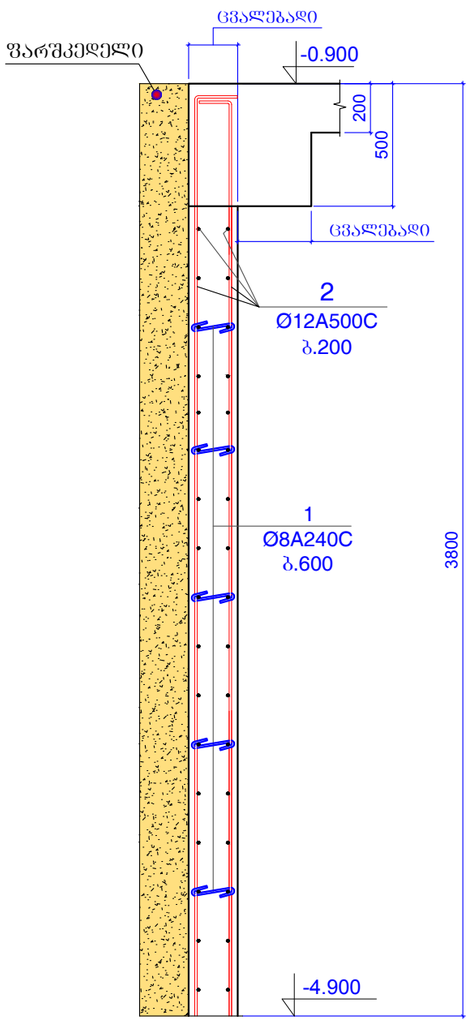

ჭრილი 12 - 12

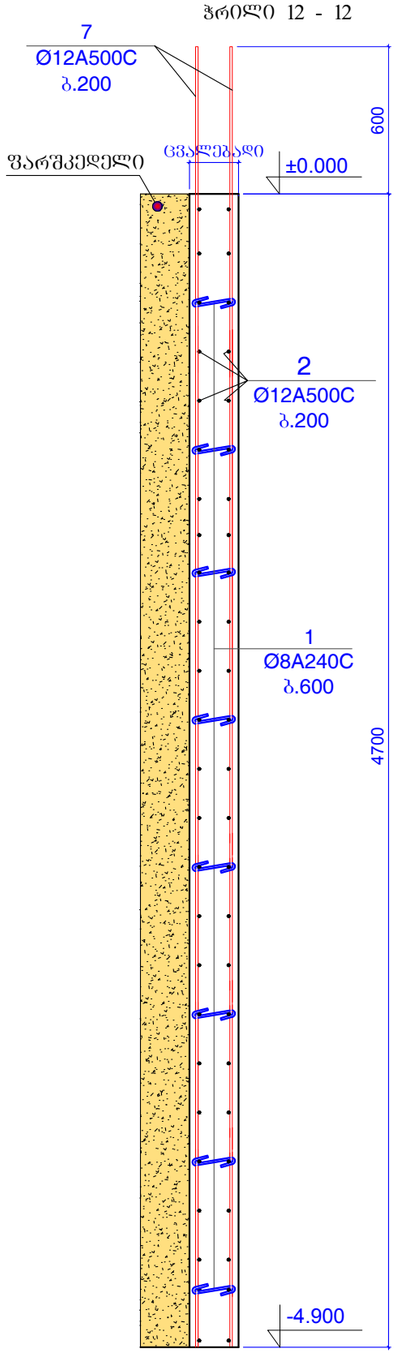

ჭრილი 13 - 13

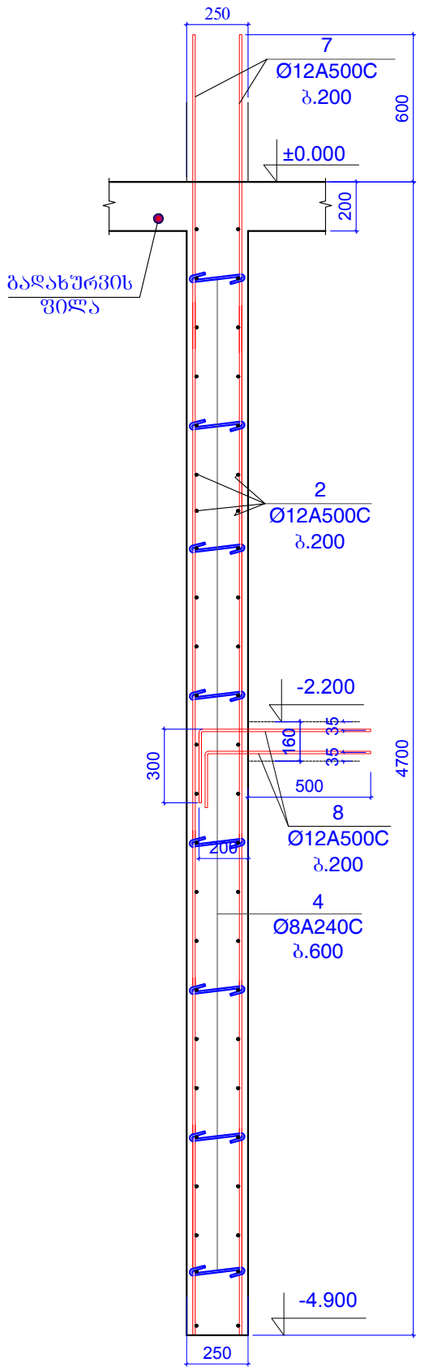

ფორმატი A-3		დაკვეთის №
თბილისი 2019 წ.		

დამკვეთი:

შ.პ.ს. "იდეა მელიქიშვილი"

შ.პ.ს. "იდეა მელიქიშვილი"

მისამართი:საქართველო,ქ.თბილისი, ვაკე-საბურთალოს რაიონი,ვაჟა-ფშაველას გამზირი, II კვ.,კორპ.2ბ,ბინა 31

ID:405106745

e-mail: ilia@ideacity.ge

მრავალფუნქციური საცხოვრებელი სახლი

ჭრილი 11'-11' ... ჭრილი 13-13 ;

თანამდებობა	გვარი	ხელმოწერა
დირექტორი	რ. მიქაძე	
მთ. არქიტექტ.	ზ. ბალათურია	
მთ.კონსტრუქტ.	ბ. ბარბაქაძე	
შემს.კონსტრუქტ.	ბ. ყოფიაშვილი	

დასახელება	მასშტაბი
კონსტრუქციები	1:25

სტადია	ფურცელი	ფურცლები
მ.პ.	კ-59	---

ჭრილი 14 - 14

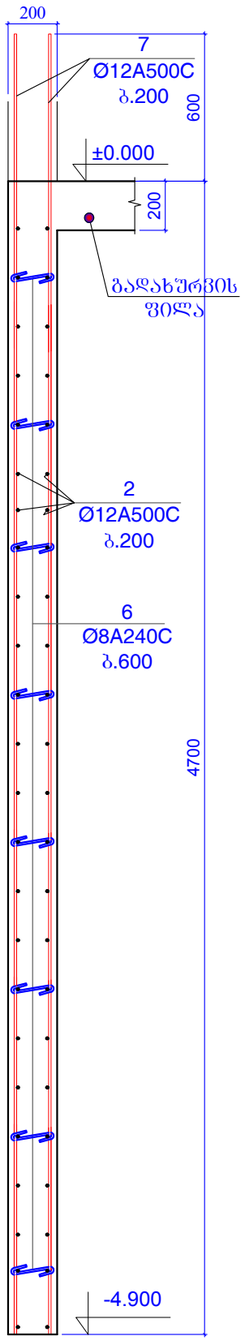

ჭრილი 15 - 15

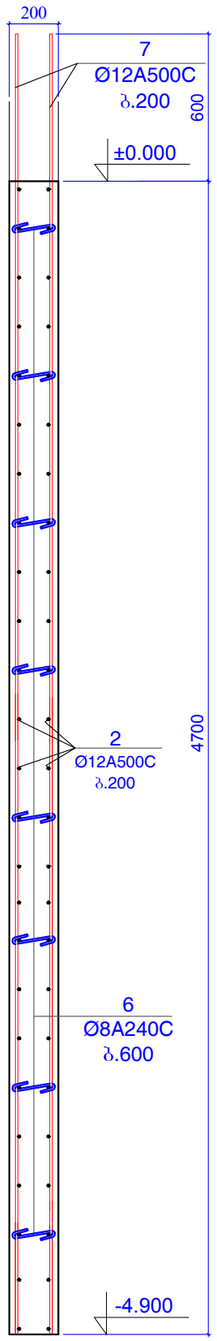

ჭრილი 16 - 16

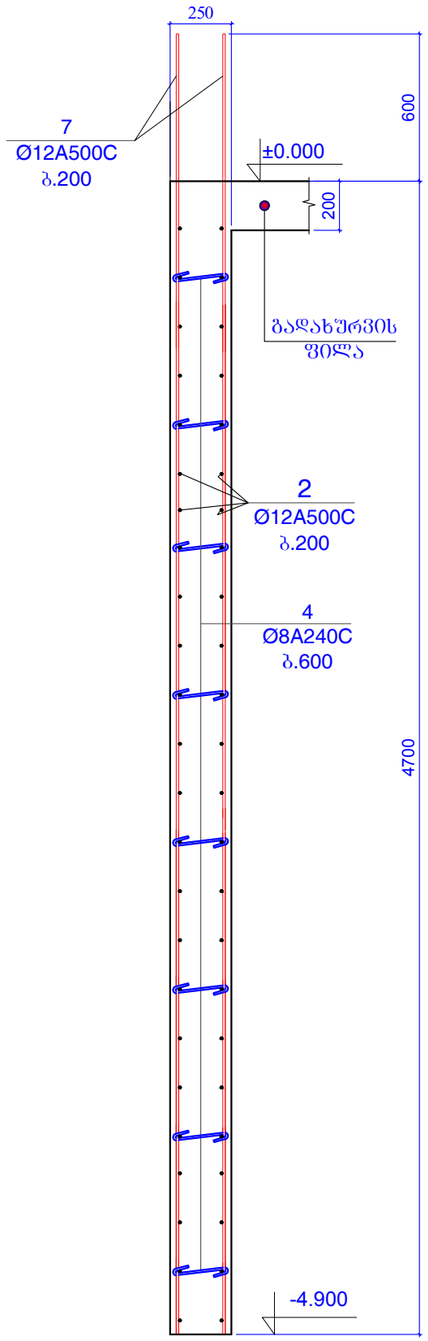

ფორმატი	A-3	დაკვეთის №
თბილისი 2019 წ.		

დამკვეთი:

შ.პ.ს. "იდეა მელიქიშვილი"

შ.პ.ს. "იდეა მელიქიშვილი"

მისამართი:საქართველო,ქ.თბილისი,
ვაკე-საბურთალოს რაიონი,ვაჟა-ფშაველას გამზირი,
II კვ.,კორპ.28ბ,ბინა 31

ID:405106745

e-mail: ilia@ideacity.ge

მრავალფუნქციური
საცხოვრებელი სახლი

ჭრილი 14-14 ... ჭრილი 16-16 ;

თანამდებობა	გვარი	ხელმოწერა
დირექტორი	რ. მიქაძე	
მთ. არქიტექტ.	ზ. ბადათურია	
მთ.კონსტრუქტ.	ბ. ბარბაქაძე	
შემს.კონსტრუქტ.	ბ. ქობიაშვილი	

დასახელება	მასშტაბი
კონსტრუქციები	1:25

სტადია	ფურცელი	ფურცლები
მ.პ.	კ-60	---

ჭრილი 17 - 17

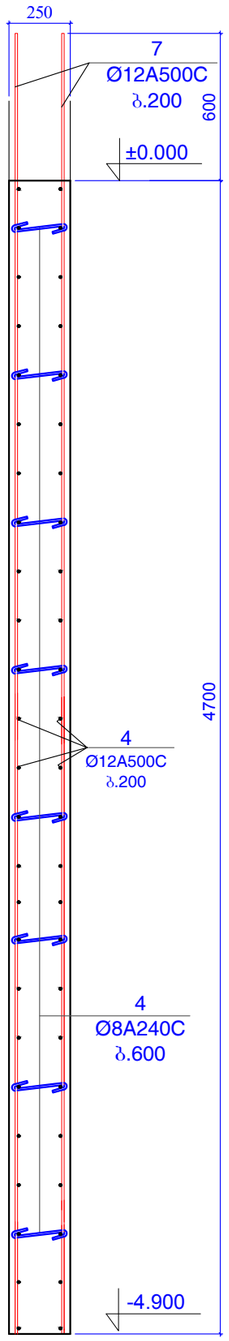

ჭრილი 18 - 18

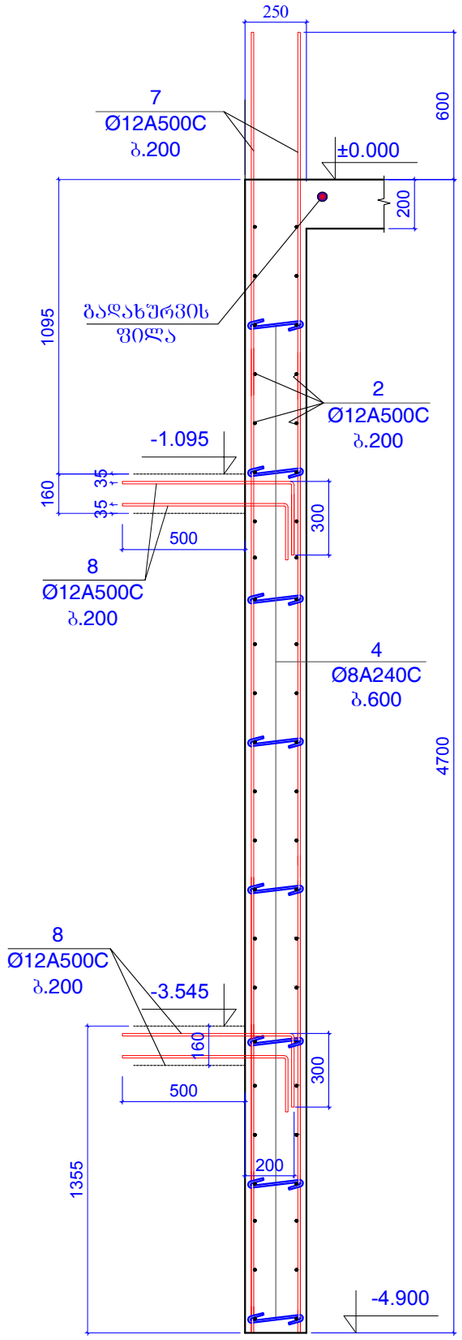

ფორმატი A-3		დაკვეთის №
თბილისი 2019 წ.		

დამკვეთი:

შ.პ.ს. "იდეა მელიქიშვილი"

შ.პ.ს. "იდეა მელიქიშვილი"

მისამართი:საქართველო,ქ.თბილისი,
ვაჟა-ფშაველის რაიონი,ვაჟა-ფშაველას გამზირი,
II კვ.,კორპ.28ბ,ბინა 31

ID:405106745

e-mail: ilia@ideacity.ge

მრავალფუნქციური საცხოვრებელი სახლი

ჭრილი 17-17 ; ჭრილი 18-18 ;

თანამდებობა	გვარი	ხელმოწერა
დირექტორი	რ. მიქაძე	
მთ. არქიტექტ.	ზ. ბაღათურია	
მთ.კონსტრუქტ.	ბ. ბარბაქაძე	
შემს.კონსტრუქტ.	ბ. ყიბიაშვილი	

დასახელება კონსტრუქციები	მასშტაბი 1:25

სტადია	ფურცელი	ფურცლები
მ.პ.	კ-61	---

კედელი კარის ღიობის ადგილებში

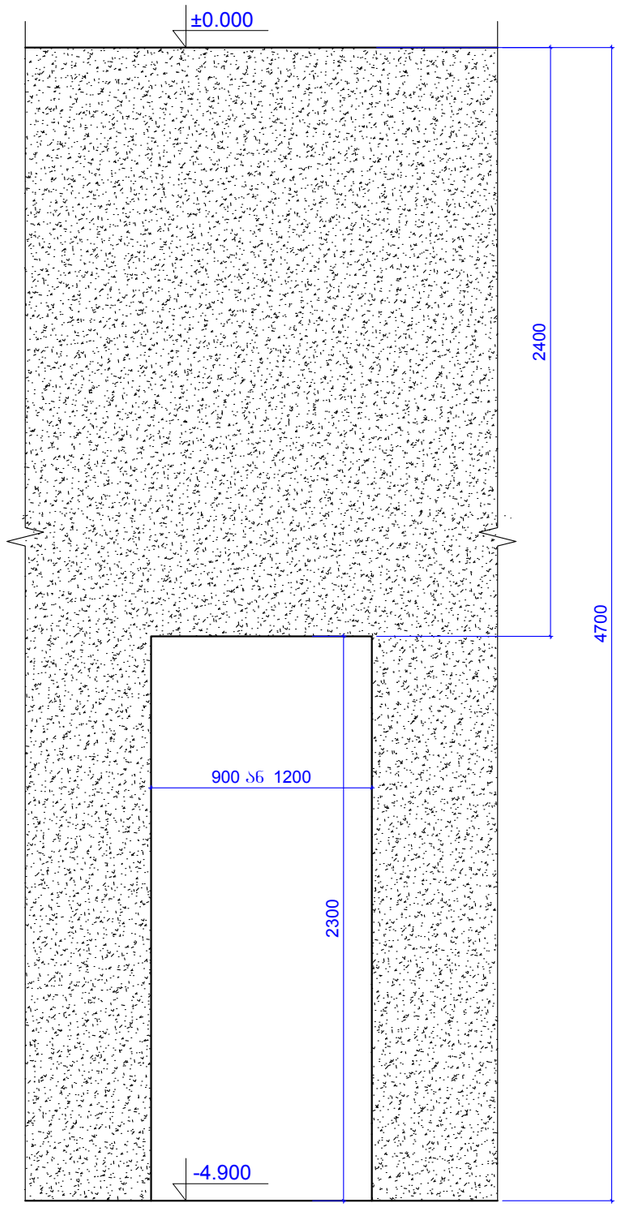

კედელი კარის ღიობის ადგილებში

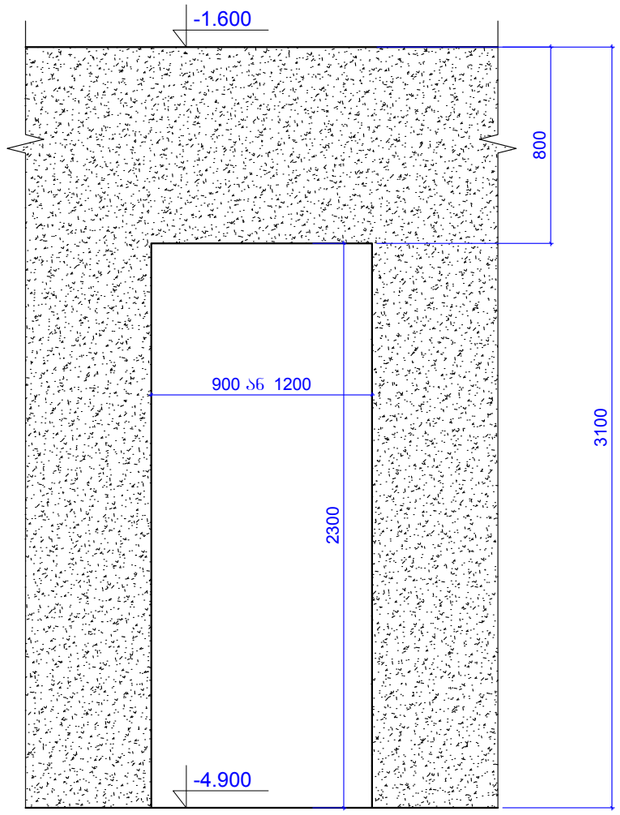

კედელი სამანქანო ლიფტების კართან

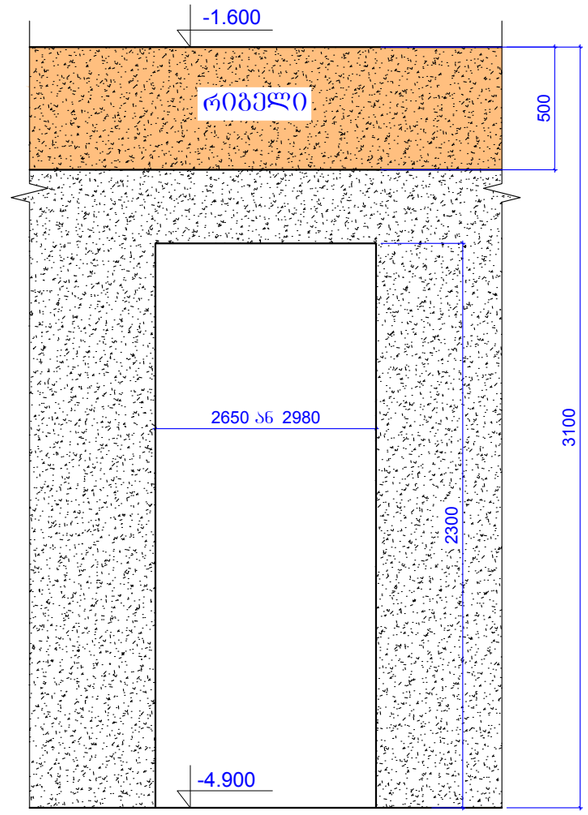

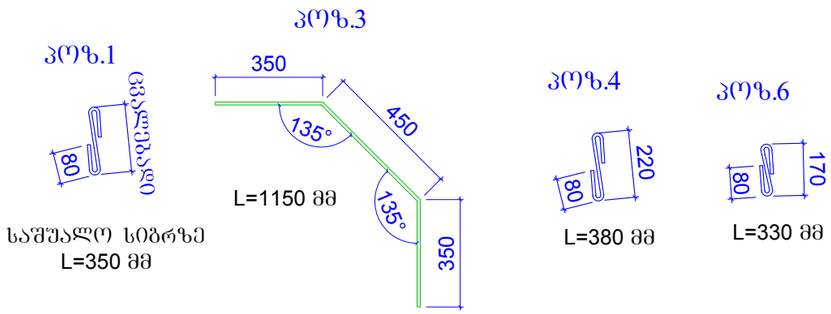

კონსტ. დასახელება	პოზ.№	არმატურის სპეციფიკაცია						არმატურის ამოკრება			ბეტონის მოც.მ³
		ესკიზი	Ø,მმ	კლასი	L,მმ	nxც	nxL ,მ	Ø,მმ	ΣnxL ,მ	Q კგ	
რ/ბ კედელი	1	იხ.პოზიცია	8	A240C	350	2000	700	8A240C	3100	1223	B25
	2	დაიჭრას ადგილზე	12	A500C	17900000		17900	12A500C	20986	18622	
	3	იხ.პოზიცია	12	A500C	1150	440	506				240
	4	იხ.პოზიცია	8	A240C	380	500	190				
	5	3900	12	A500C	3900	120	468				
	5'	4100	12	A500C	4100	70	287				
	6	იხ.პოზიცია	8	A240C	330	500	165				
	7	5100	12	A500C	5100	370	1887				
	8	700 300	12	A500C	1000	225	225				

ფორმატი	A-3	დაკვეთის №
თბილისი 2019 წ.		

დამკვეთი:

შ.პ.ს. "იდეა მელიქიშვილი"

შ.პ.ს. "იდეა მელიქიშვილი"

მისამართი:საქართველო,ქ.თბილისი, ვაჟა-საფაშვილის რაიონი,ვაჟა-ფშაველას გამზირი, II კვ.,კორპ.28ბ,ბინა 31

ID:405106745

e-mail: ilia@ideacity.ge

მრავალფუნქციური საცხოვრებელი სახლი

კედლები კარის ღიობისა და სამანქანო ლიფტების გამოსასვლელთან.

თანამდებობა	გვარი	ხელმოწერა
დირექტორი	რ. მიქაძე	
მთ. არქიტექტ.	ზ. ბალაბურია	
მთ.კონსტრუქტ.	ბ. ბარბაქაძე	
შემს.კონსტრუქტ.	ბ. ყოფიაშვილი	

დასახელება	მასშტაბი
კონსტრუქციები	1:25

სტადია	ფურცელი	ფურცლები
მ.პ.	კ-62	---

რიბელები გეგმაში -1.600; -1.400; -0.900 და ±0.000 ნიშნულზე

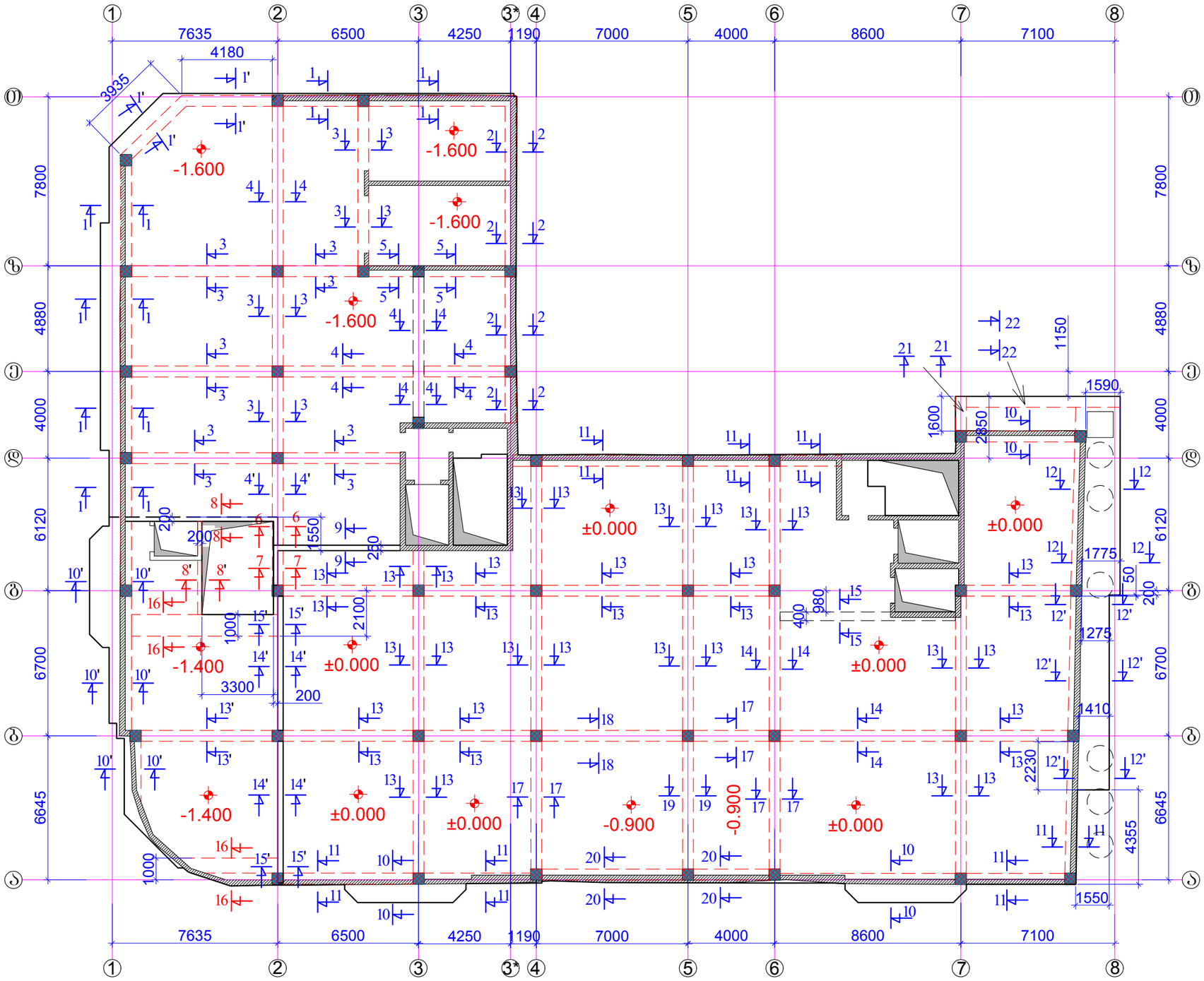

ფორმატი A-3		დაკვეთის №
თბილისი 2019 წ.		

დამკვეთი:

შ.პ.ს. "იდეა მელიქიშვილი"

შ.პ.ს. "იდეა მელიქიშვილი"

მისამართი:საქართველო,თბილისი, ვაჟა-ფშაველის რაიონი,ვაჟა-ფშაველას გამზირი, II კვ.,კორპ.28ბ,ბინა 31

ID:405106745

e-mail: ilia@ideacity.ge

მრავალფუნქციური საცხოვრებელი სახლი

რიბელები გეგმაში -1.600; -1.400; -0.900 და ±0.000 ნიშნულზე

თანამდებობა	გვარი	ხელმოწერა
დირექტორი	რ. მიქაძე	
მთ. არქიტექტ.	ზ. ბაღათურია	
მთ.კონსტრუქტ.	ბ. ბარბაქაძე	
შემს.კონსტრუქტ.	ბ. ყობიაშვილი	

დასახელება	მასშტაბი
კონსტრუქციები	1:200

სტადია	ფურცელი	ფურცლები
მ.პ.	კ-63	---

შენიშვნები:

1 . ძირითადი შენიშვნები იხ. პროექტის განმარტებით ბარათში.

2 . ჭრილი 1-1 ... ჭრილი 20-20 ; იხ.შ.კ-64...შ.კ-67;

3. არმატურის კოზიციები და მასალის ხარჯი იხ.შ.კ-68.

შენობის გარე კედლის არათანაბარი სისქის და ტეხილი მოხაზულობის გამო კერიმეტრის რიბელები მოეწყობა სხვადასხვა სიგანის , როგორც კედლის მოხაზულობა მოგვცემს ამის საშუალებას.

ჭრილი 1-1

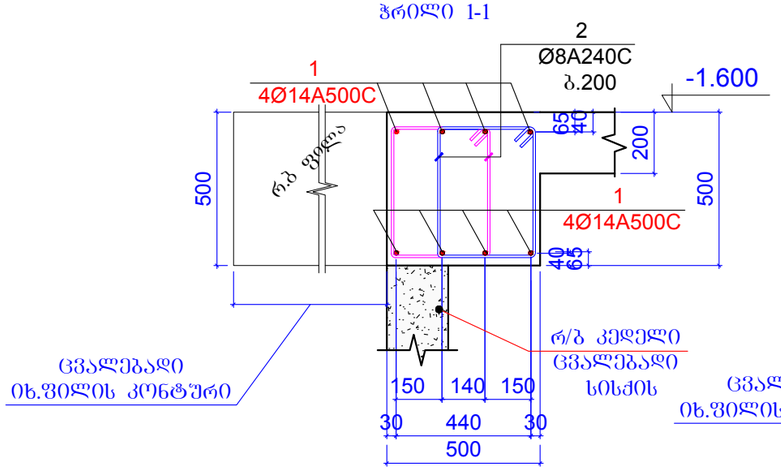

ჭრილი 1'-1'

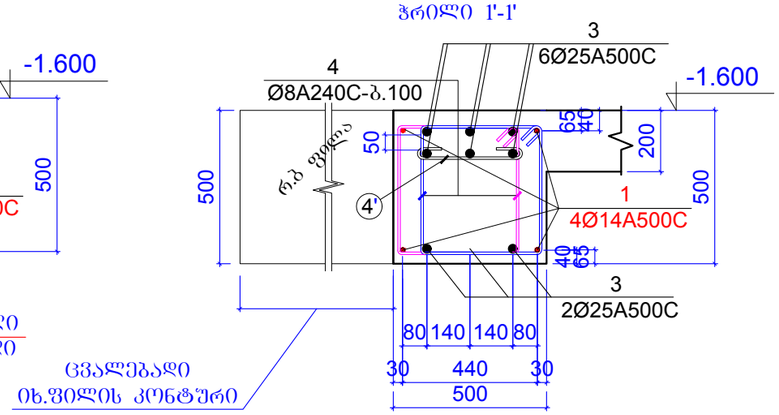

ჭრილი 2-2

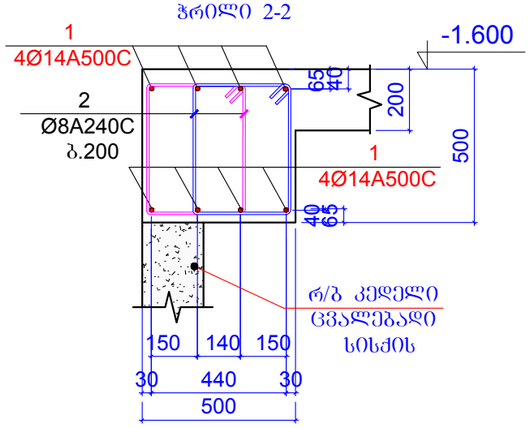

ჭრილი 3-3

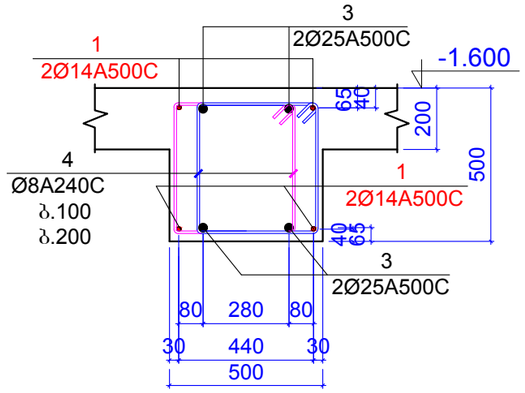

ჭრილი 4-4

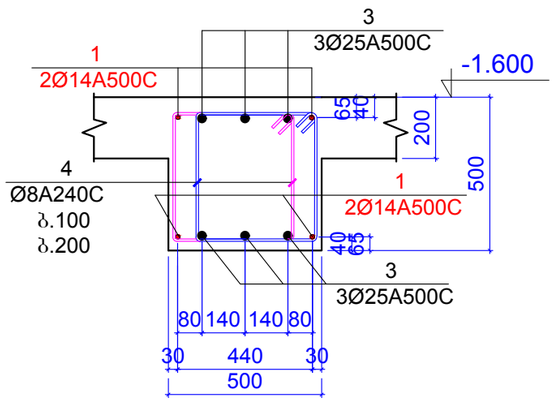

ჭრილი 4'-4'

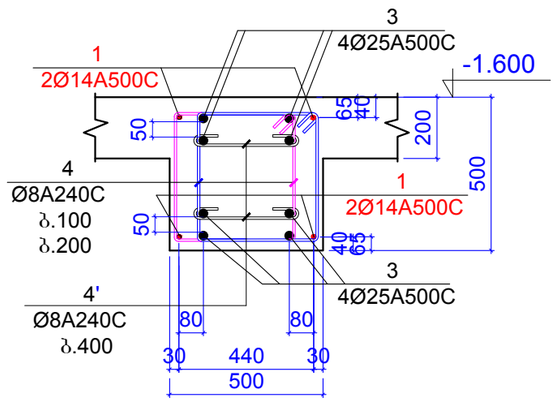

ჭრილი 5-5

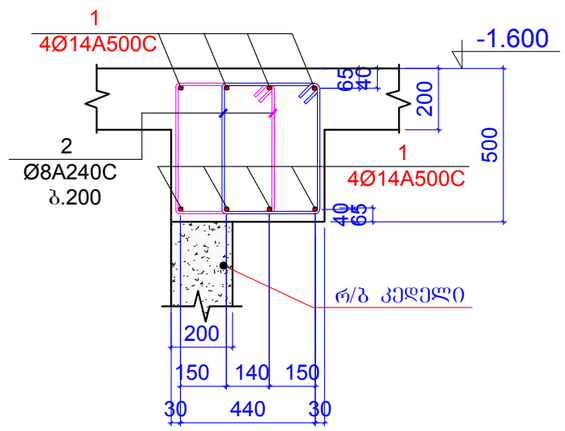

ფორმატი A-3		დაკვეთის №
თბილისი 2019 წ.		

დამკვეთი:

შ.პ.ს. "იდეა მელიქიშვილი"

შ.პ.ს. "იდეა მელიქიშვილი"

მისამართი:საქართველო,ქ.თბილისი,
ვაჟა-საბურთალოს რაიონი,ვაჟა-ფშაველას გამზირი,
II ჩიკ.კორპ.2ბ,ბინა 31

ID:405106745

e-mail: ilia@ideacity.ge

მრავალფუნქციური
საცხოვრებელი სახლი

ჭრილი 1-1 ... ჭრილი 5-5 ;

თანამდებობა	გვარი	ხელმოწერა
დირექტორი	რ. მიქაძე	
მთ. არქიტექტ.	ზ. ბალათურია	
მთ.კონსტრუქტ.	ბ. ბარბაძაძე	
შეფს.კონსტრუქტ.	ბ. ყობიაშვილი	

დასახელება	მასშტაბი
კონსტრუქციები	1:20

სტადია	ფურცელი	ფურცლები
მ.პ.	კ-64	---

შენიშვნები:

1 . ძირითადი შენიშვნები იხ. პროექტის განმარტებით ბარათში.

2 . ჭრილი 1-1 ... ჭრილი 20-20 ; იხ.შ.კ-64...შ.კ-67;

3. არმატურის პოზიციები და მასალის ხარჯი იხ.შ.კ-68.

შენობის გარე კედლის არათანაბარი სისქის და ტეხილი მოხაზულობის გამო პერიმეტრის რიგელები მოეწყობა სხვადასხვა სიგანის , როგორც კედლის მოხაზულობა მოგვცემს ამის საშუალებას.

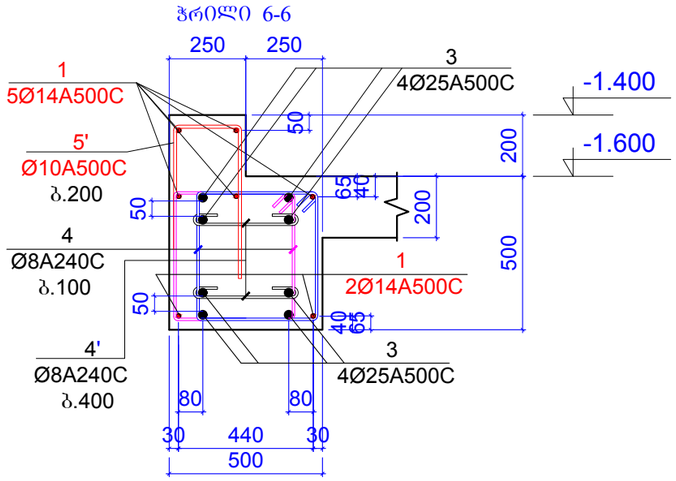

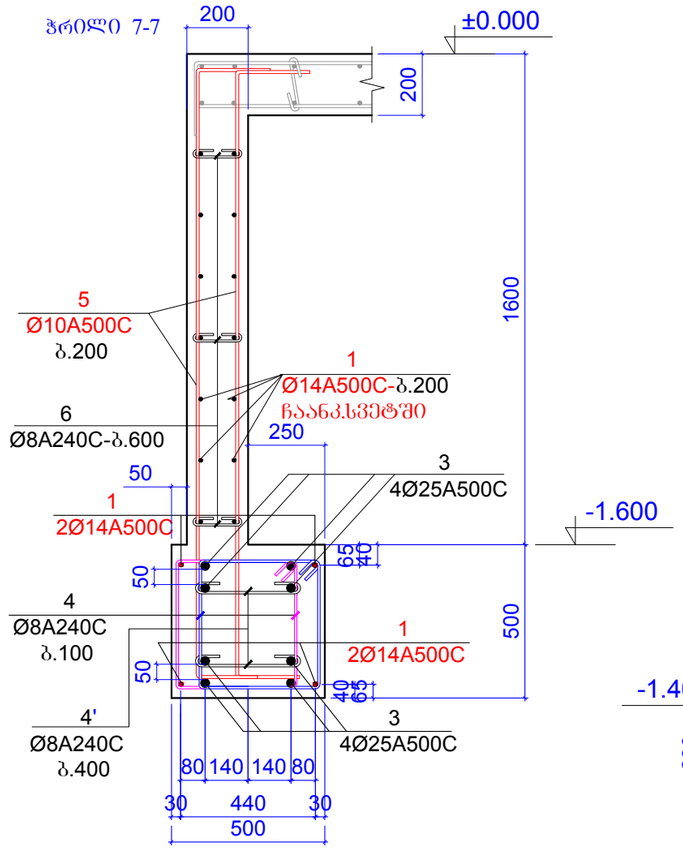

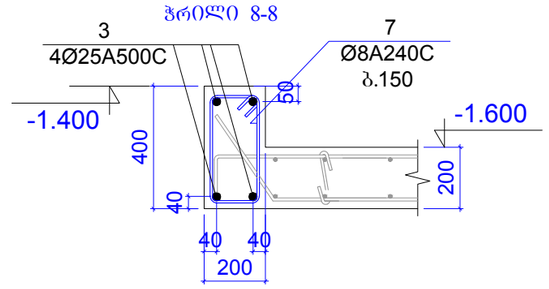

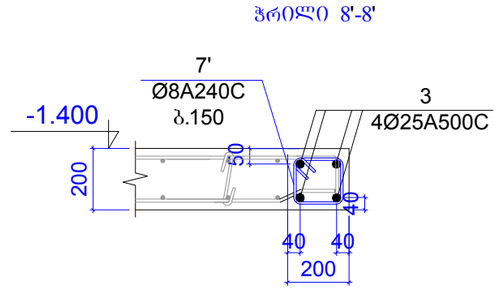

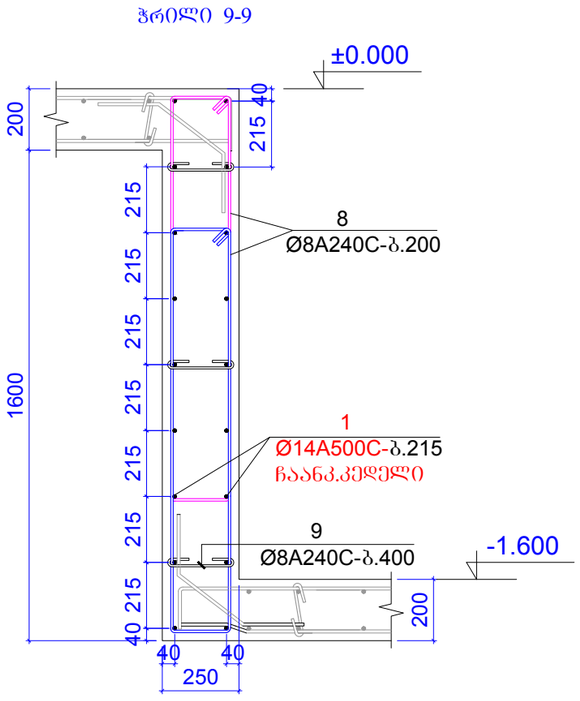

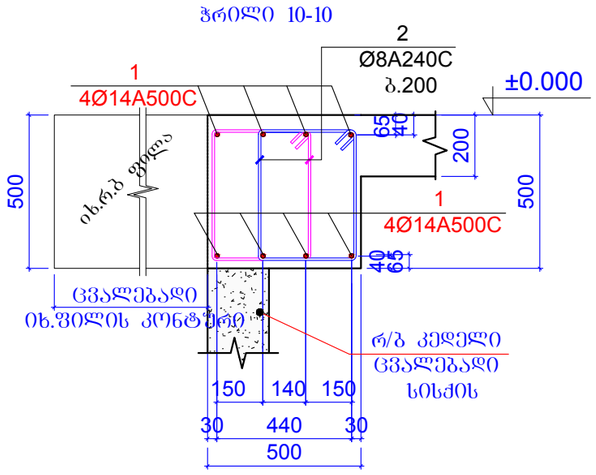

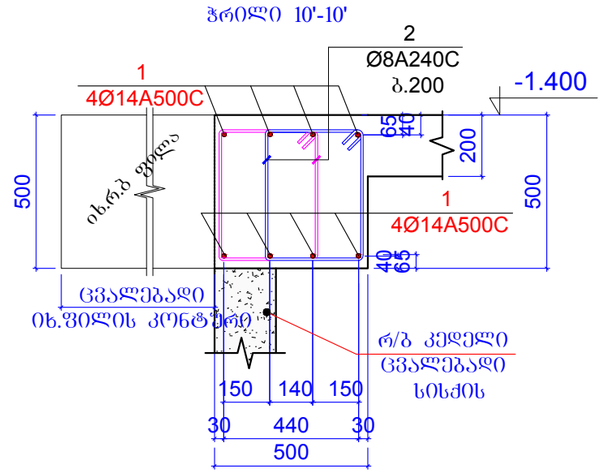

ფორმატი	A-3	დაკვეთის №
თბილისი 2019 წ.		

დამკვეთი:

შ.პ.ს. "იდეა მელიქიშვილი"

შ.პ.ს. "იდეა მელიქიშვილი"

მისამართი:საქართველო,ქ.თბილისი,
ვაჟა-ფშაველას რაიონი,ვაჟა-ფშაველას გამზირი,
II კვ.,კორპ.28ბ,ბინა 31

ID:405106745

e-mail: ilia@ideacity.ge

მრავალფუნქციური
საცხოვრებელი სახლი

ჭრილი 6-6 ... ჭრილი 10'-10' ;

თანამდებობა	გვარი	ხელმოწერა
დირექტორი	რ. მიქაძე	
მთ. არქიტექტ.	ზ. ბაღათურია	
მთ.კონსტრუქტ.	ბ. ბარბაძაძე	
შემს.კონსტრუქტ.	ბ. ყობიაშვილი	

დასახელება	მასშტაბი
კონსტრუქციები	1:20

სტადია	ფურცელი	ფურცლები
მ.პ.	კ-65	---

შენიშვნები:

1 . ძირითადი შენიშვნები იხ. პროექტის განმარტებით ბარათში.

2 . ჭრილი 1-1 ... ჭრილი 20-20 ; იხ.ფ.კ-64...ფ.კ-67;

3. არმატურის პოზიციები და მასალის ხარჯი იხ.ფ.კ-68.

შენობის გარე კედლის არათანაბარი სისქის და ტეხილი მოხაზულობის გამო პერიმეტრის რიგელები მოეწყობა სხვადასხვა სიგანის , როგორც კედლის მოხაზულობა მოგვცემს ამის საშუალებას.

ჭრილი 11-11

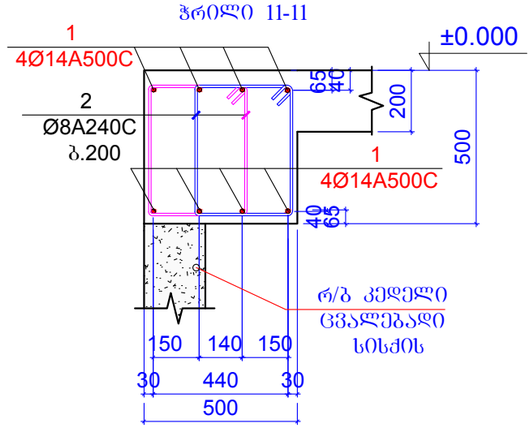

ჭრილი 13-13

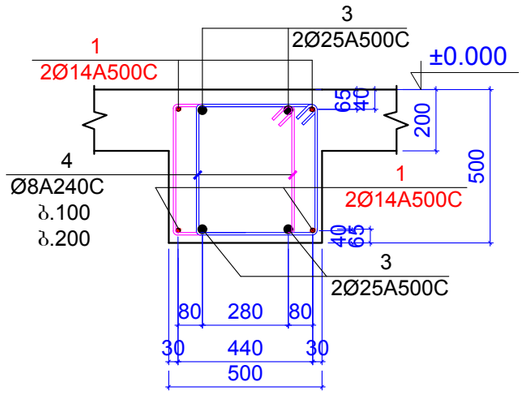

ჭრილი 13'-13'

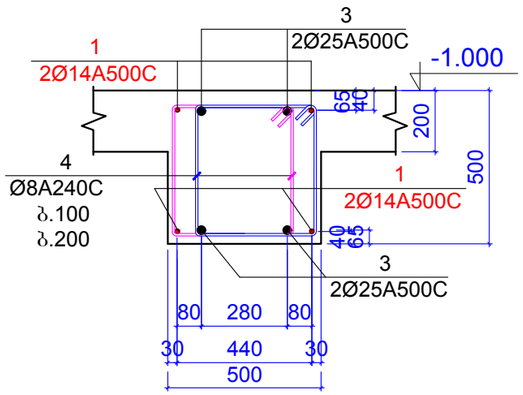

ჭრილი 12-12

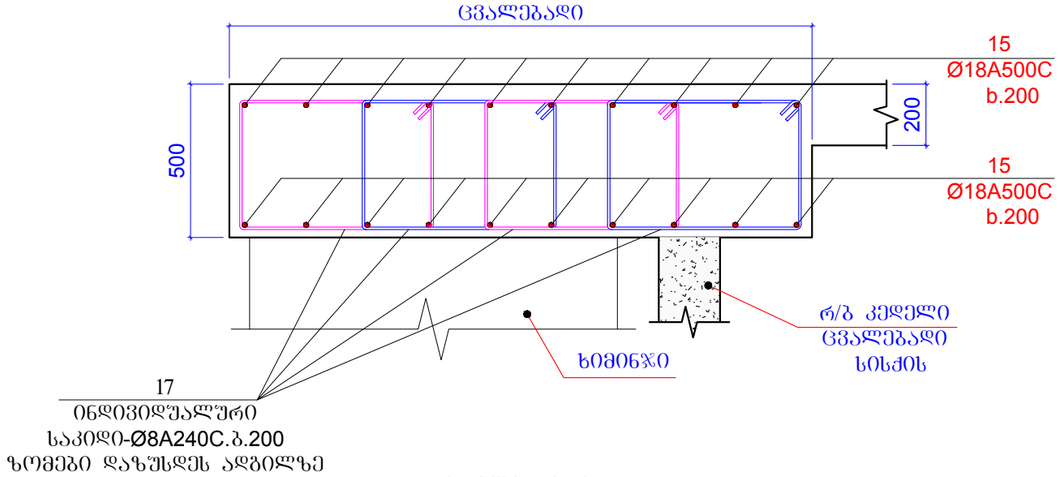

ჭრილი 12'-12'

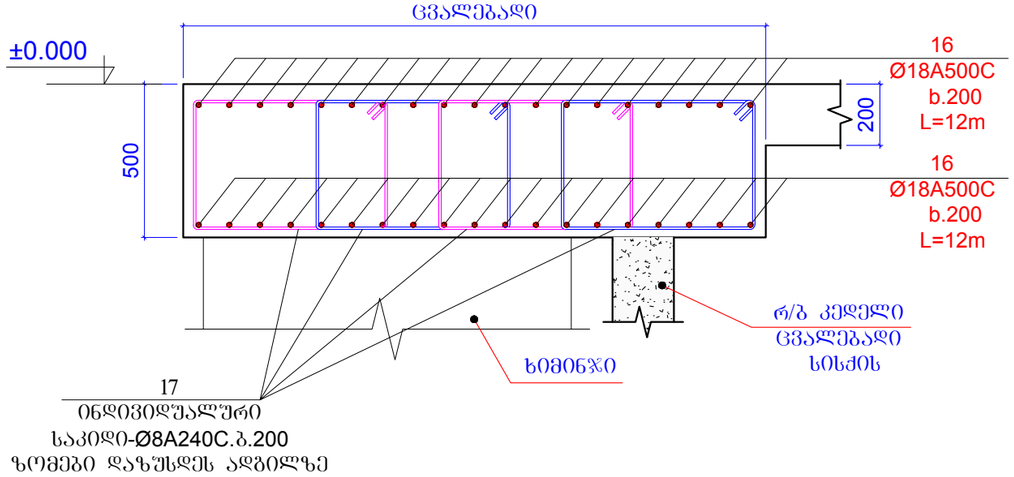

შენიშვნები:

1 . ძირითადი შენიშვნები იხ. პროექტის განმარტებით ბარათში.

2 . ჭრილი 1-1 ... ჭრილი 20-20 ; იხ.შ.კ-64...შ.კ-67;

3. არმატურის პოზიციები და მასალის ხარჯი იხ.შ.კ-68.

შენობის ბარე კედლის არათანაბარი სისქის და ტეხილი მოხაზულობის გამო პერიმეტრის რიგელები მოეწყობა სხვადასხვა სიგანის , როგორც კედლის მოხაზულობა მოგვცემს ამის საშუალებას.

ფორმატი A-3		დაკვეთის №
თბილისი 2019 წ.		

დამკვეთი:

შ.პ.ს. "იდეა მელიქიშვილი"

შ.პ.ს. "იდეა მელიქიშვილი"

მისამართი:საქართველო,ქ.თბილისი, ვაჟა-ფშაველას გამზირი, II კვ.,კორპ.28ბ,ბინა 31

ID:405106745

e-mail: ilia@ideacity.ge

მრავალფუნქციური
საცხოვრებელი სახლი

ჭრილი 11-11 ... ჭრილი 13'-13' ;

თანამდებობა	გვარი	ხელმოწერა
დირექტორი	რ. მიქაძე	
მთ. არქიტექტ.	ზ. ბაღათურია	
მთ.კონსტრუქტ.	ბ. ბარბაქაძე	
შემს.კონსტრუქტ.	ბ. ყობიაშვილი	

დასახელება	მასშტაბი
კონსტრუქციები	1:20

სტადია	ფურცელი	ფურცლები
მ.პ.	კ-66	---

ჭრილი 14-14

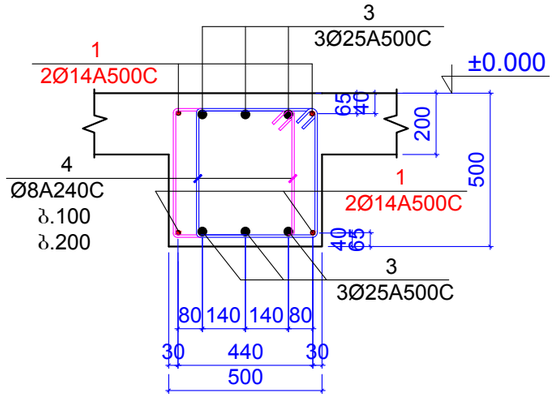

ჭრილი 14'-14'

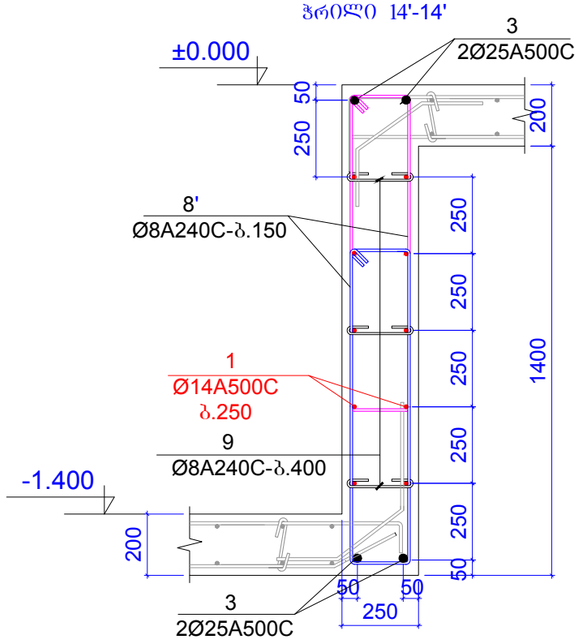

ფარული რიბელის
კვეთი 16-16

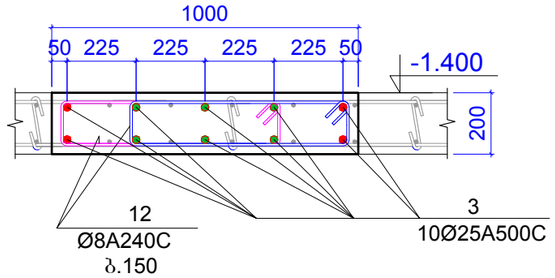

ჭრილი 15-15

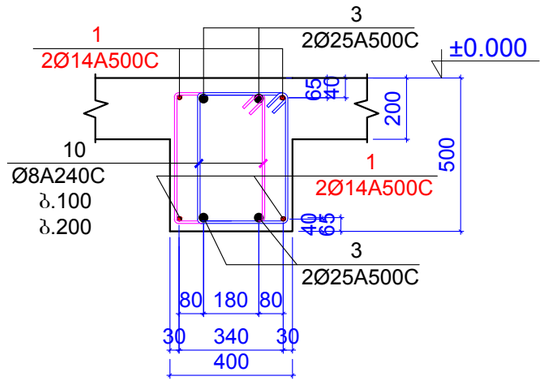

ჭრილი 15'-15'

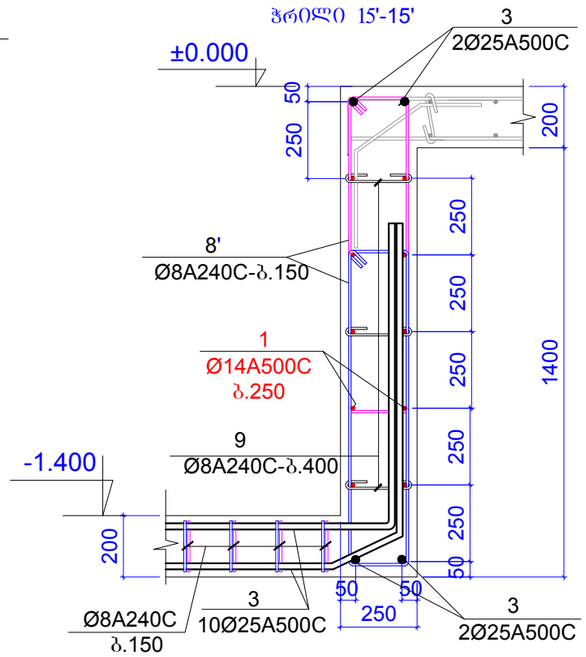

შენიშვნები:

1 . ძირითადი შენიშვნები იხ. პროექტის განმარტებით ბარათში.

2 . ჭრილი 1-1 ... ჭრილი 20-20 ; იხ.შ.კ-64...შ.კ-67;

3. არმატურის კოზიციები და მასალის ხარჯი იხ.შ.კ-68.

შენობის ბარე კედლის არათანაბარი სისქის და ტეხილი მოხაზულობის გამო კერიმეტრის
რიგელები მოეწყობა სხვადასხვა სიგანის , როგორც კედლის მოხაზულობა მოგვცემს ამის საშუალებას.

ფორმატი A-3		დაკვეთის №
თბილისი 2019 წ.		

დამკვეთი:

შ.პ.ს. "იდეა მელიქიშვილი"

შ.პ.ს. "იდეა მელიქიშვილი"

მისამართი:საქართველო,ქ.თბილისი,
ვაკე-საბურთალოს რაიონი,ვაჟა-ფშაველას გამზირი,
IIკვ.კოდი.2ბ,ბინა 31

ID:405106745

e-mail: ilia@ideacity.ge

მრავალფუნქციური
საცხოვრებელი სახლი

ჭრილი 14-14 ... ჭრილი 16-16 ;

თანამდებობა	გვარი	ხელმოწერა
დირექტორი	რ. მიქაძე	
მთ. არქიტექტ.	ზ. გალაშვილი	
მთ.კონსტრუქტ.	ბ. ბარბაქაძე	
შემს.კონსტრუქტ.	ბ. ყოფაშვილი	

დასახელება კონსტრუქციები	მასშტაბი 1:20

სტადია	ფურცელი	ფურცლები
მ.პ.	კ-66-1	---

ჭრილი 17-17

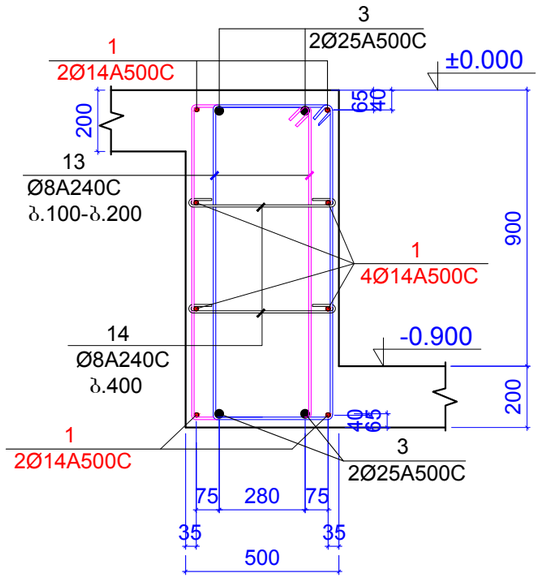

ჭრილი 18-18

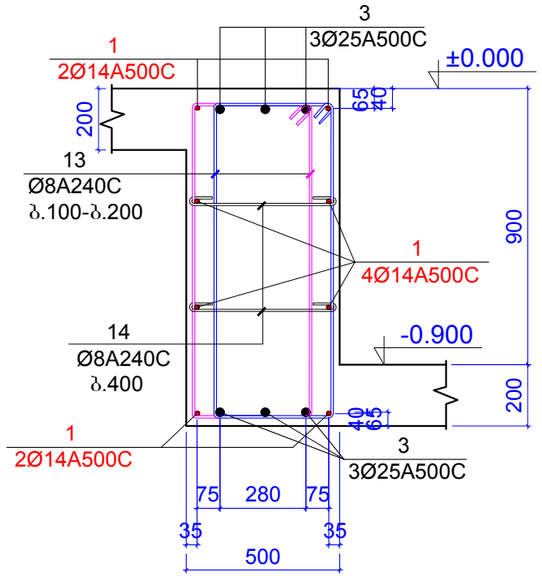

ჭრილი 19-19

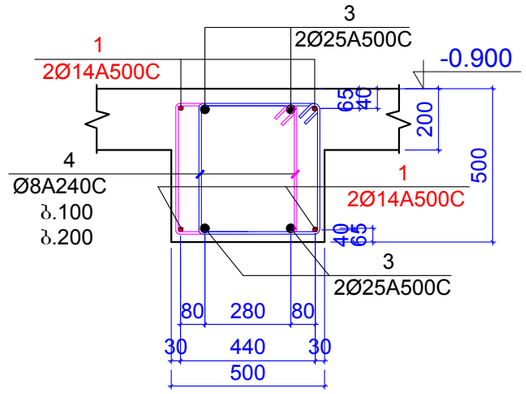

ჭრილი 20-20

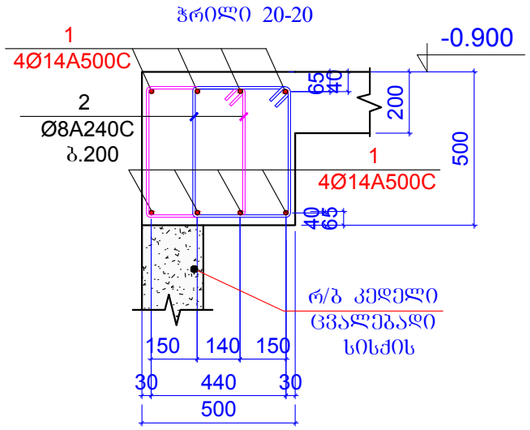

ჭრილი 21-21

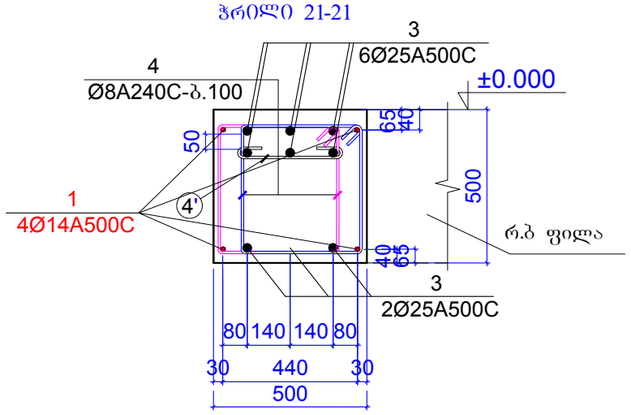

ჭრილი 22-22

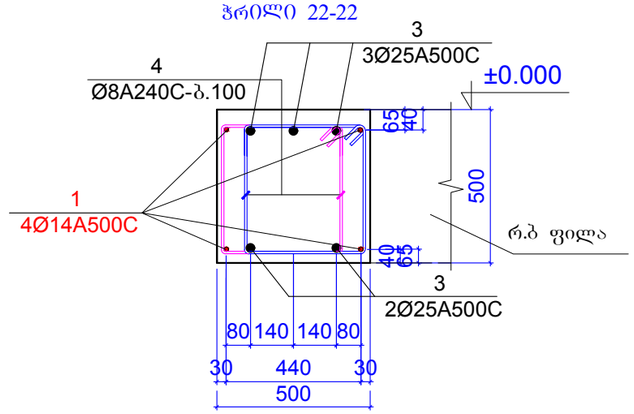

ფორმატი A-3		დაკვეთის №
თბილისი 2019 წ.		

დამკვეთი:

შ.პ.ს. "იდეა მელიქიშვილი"

შ.პ.ს. "იდეა მელიქიშვილი"

მისამართი:საქართველო,ქ.თბილისი,
ვაკე-საბურთალოს რაიონი,ვაჟა-ფშაველას გამზირი,
II ქვ.,კორპ.28ბ,ბინა 31

ID:405106745

e-mail: ilia@ideacity.ge

მრავალფუნქციური
საცხოვრებელი სახლი

ჭრილი 17-17 ... ჭრილი 22-22 ;

თანამდებობა	გვარი	ხელმოწერა
დირექტორი	რ. მიქაძე	
მთ. არქიტექტ.	ზ. ბადათურია	
მთ.კონსტრუქტ.	ბ. ბარბაქაძე	
შემს.კონსტრუქტ.	ბ. ყოფიაშვილი	

დასახელება	მასშტაბი
კონსტრუქციები	1:20

სტადია	ფურცელი	ფურცლები
მ.პ.	კ-67	---

შენიშვნები:

1 . ძირითადი შენიშვნები იხ. პროექტის განმარტებით ბარათში.

2 . ჭრილი 1-1 ... ჭრილი 20-20 ; იხ.შ.კ-64...შ.კ-67;

3. არმატურის პოზიციები და მასალის ხარჯი იხ.შ.კ-68.

შენობის გარე კედლის არათანაბარი სისქის და ტეხილი მოხაზულობის გამო პერიმეტრის რიგელები მოეწყობა სხვადასხვა სიგანის , როგორც კედლის მოხაზულობა მოგვცემს ამის საშუალებას.

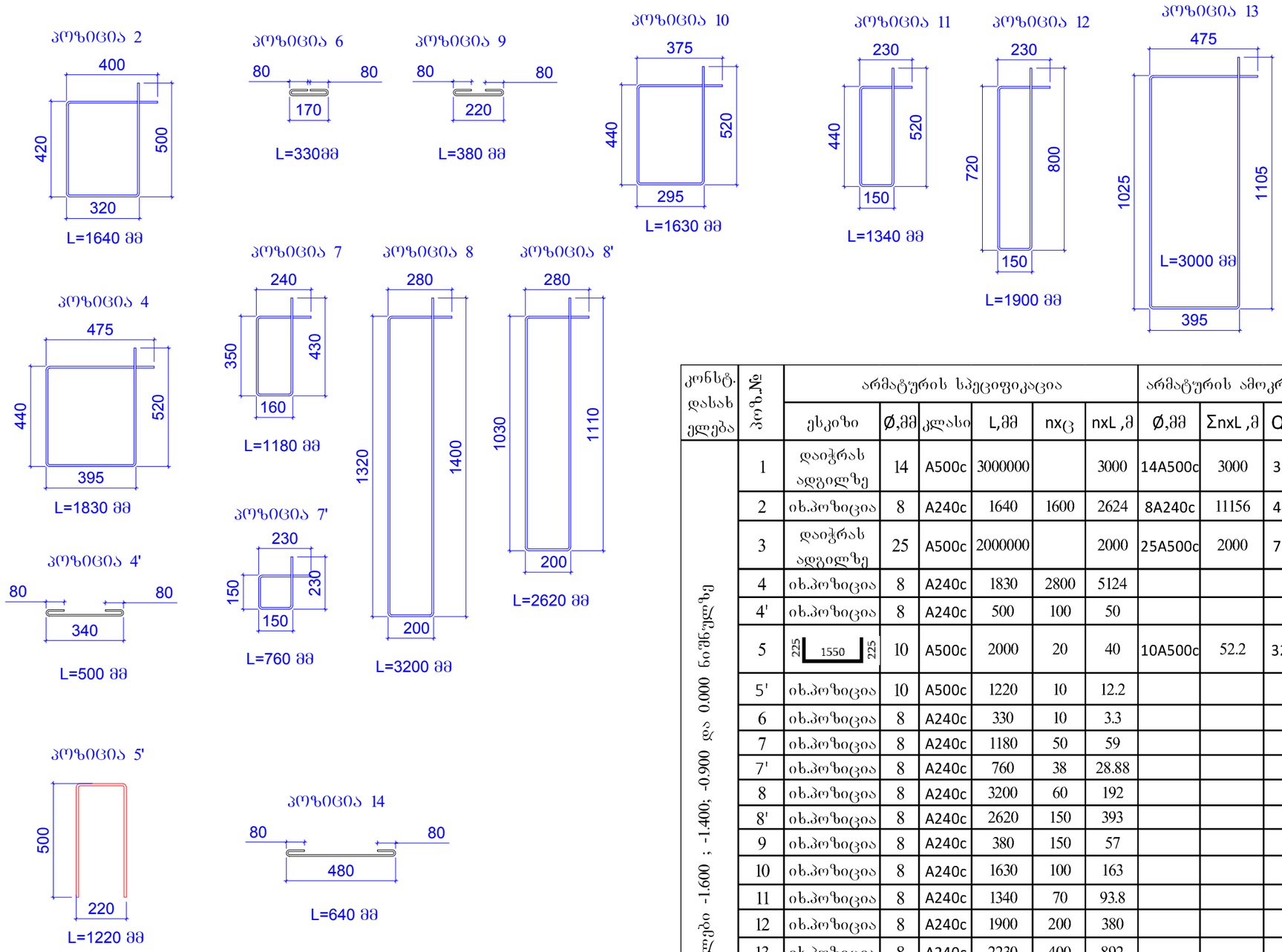

კონსტ. დასახ ელება	პოზ.№	არმატურის სპეციფიკაცია						არმატურის ამოკრება			ბეტონის მოც.მ³
		ესკიზი	Ø,მმ	კლასი	L,მმ	nxც	nxL ,მ	Ø,მმ	ΣnxL ,მ	Q კგ	
რიგელები -1.600 ; -1.400; -0.900 და 0.000 ნიშნულზე	1	დაიჭრას ადგილზე	14	A500c	3000000		3000	14A500c	3000	3623	B25
	2	იხ.პოზიცია	8	A240c	1640	1600	2624	8A240c	11156	4400	92.00
	3	დაიჭრას ადგილზე	25	A500c	2000000		2000	25A500c	2000	7703	
	4	იხ.პოზიცია	8	A240c	1830	2800	5124				
	4'	იხ.პოზიცია	8	A240c	500	100	50				
	5	225 1550 225	10	A500c	2000	20	40	10A500c	52.2	32.17	
	5'	იხ.პოზიცია	10	A500c	1220	10	12.2				
	6	იხ.პოზიცია	8	A240c	330	10	3.3				
	7	იხ.პოზიცია	8	A240c	1180	50	59				
	7'	იხ.პოზიცია	8	A240c	760	38	28.88				
	8	იხ.პოზიცია	8	A240c	3200	60	192				
	8'	იხ.პოზიცია	8	A240c	2620	150	393				
	9	იხ.პოზიცია	8	A240c	380	150	57				
	10	იხ.პოზიცია	8	A240c	1630	100	163				
	11	იხ.პოზიცია	8	A240c	1340	70	93.8				
	12	იხ.პოზიცია	8	A240c	1900	200	380				
	13	იხ.პოზიცია	8	A240c	2230	400	892				
	14	იხ.პოზიცია	8	A240c	640	150	96				
	15	დაიჭრას ადგილზე	18	A500c	515000		515	18A500c	995	1987	
	16	დაიჭრას ადგილზე	18	A500c	12000	40	480				
	17	ინდივ.საკი დისთვის	8	A240c	1000000		1000				

შენიშვნები:
1 . ძირითადი შენიშვნები იხ. პროექტის ბანმარტებით ბარათში.
2 . ჭრილი 1-1 ... ჭრილი 20-20 ; იხ.შ.კ-64...შ.კ-67;
3. არმატურის პოზიციები და მასალის ხარჯი იხ.შ.კ-68.
შენობის გარე კედლის არათანაბარი სისქის და ტეხილი მოხაზულობის გამო კერიმეტრის რიგელები მოეწყობა სხვადასხვა სიგანის , როგორც კედლის მოხაზულობა მოგვცემს ამის საშუალებას.

ფორმატი A-3		დაკვეთის №
თბილისი 2019 წ.		

დამკვეთი:

შ.პ.ს. "იდეა მელიქიშვილი"

შ.პ.ს. "იდეა მელიქიშვილი"

მისამართი:საქართველო,ქ.თბილისი, ვაკე-საბურთალოს რაიონი,ვაჟა-ფშაველას გამზირი, II კვ.,კორპ.2ბ,ბინა 31

ID:405106745

e-mail: ilia@ideacity.ge

მრავალფუნქციური საცხოვრებელი სახლი

არმატურის პოზიციები; მასალის ხარჯი;

თანამდებობა	გვარი	ხელმოწერა
დირექტორი	რ. მიქაძე	
მთ. არქიტექტ.	ზ. ბადათურია	
მთ.კონსტრუქტ.	ბ. ბარბაქაძე	
შემს.კონსტრუქტ.	ბ. ყოფიაშვილი	

დასახელება	მასშტაბი
კონსტრუქციები	1:20

სტადია	ფურცელი	ფურცლები
მ.პ.	კ-68	---

კონტრფორსების დატანა ბეგმაზე
(1 ღერძის გასწვრივ)

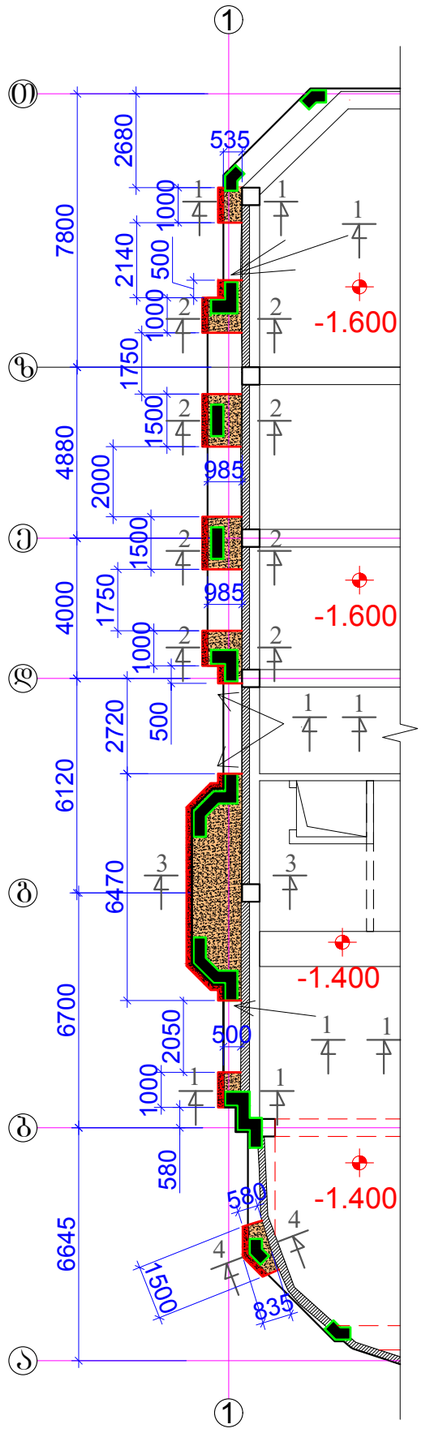

კონტრფორსების დატანა ბეგმაზე
(ა ღერძის გასწვრივ)

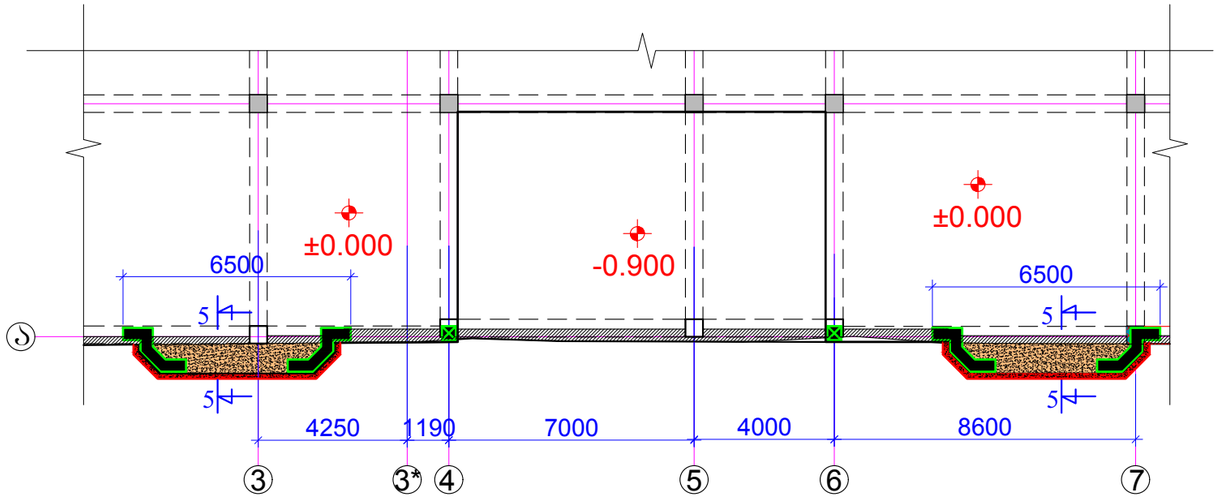

კონტრფორსების დატანა ბეგმაზე
დ-ე და 7-8 ღერძების კვეთაში

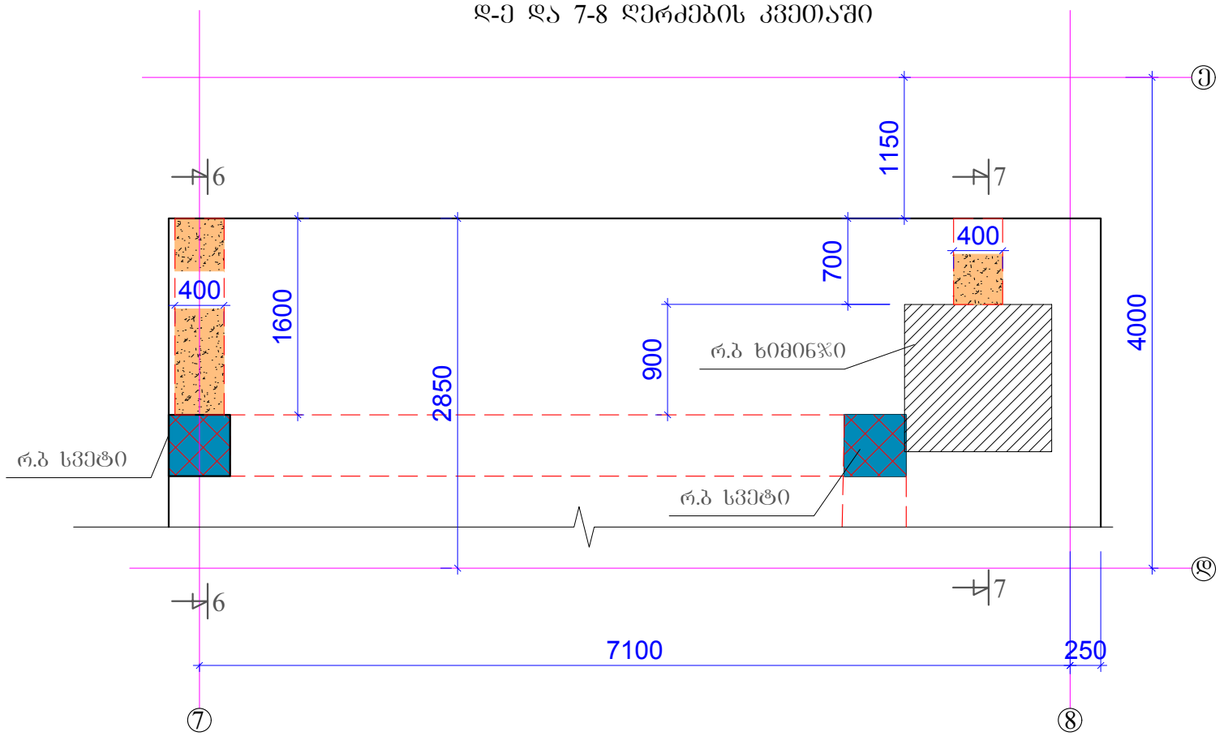

შენიშვნები:
1 . ჭრილი 1-1 ; ჭრილი 2-2 იხ.შ.კ-68-2.
2 . ჭრილი 3-3 ; ჭრილი 4-4 იხ.შ.კ-68-3.
3 . ჭრილი 5-5 ; იხ.შ.კ-68-4.
4 . ჭრილი 6-6 ; იხ.შ.კ-68-5.
5 . ჭრილი 7-7 ; იხ.შ.კ-68-6.

ფორმატი	A-3	დაკვეთის №
თბილისი 2019 წ.		

დამკვეთი:

შ.პ.ს. "იდეა მელიქიშვილი"

შ.პ.ს. "იდეა მელიქიშვილი"

მისამართი:საქართველო,ქ.თბილისი, ვაკე-საბურთალოს რაიონი,ვაჟა-ფშაველას გამზირი, II კვ.კორპ.2ბ,ბინა 31

ID:405106745

e-mail: ilia@ideacity.ge

მრავალფუნქციური
საცხოვრებელი სახლი

კონტრფორსები ბეგმაზე

თანამდებობა	გვარი	ხელმოწერა
დირექტორი	რ. მიქაძე	
მთ. არქიტექტ.	ზ. ბალაბურია	
მთ.კონსტრუქტ.	ბ. ბარბაქაძე	
შემს.კონსტრუქტ.	ბ. ყოფაშვილი	

დასახელება	მასშტაბი
კონსტრუქციები	---

სტადია	ფურცელი	ფურცლები
მ.პ.	კ-68-1	---

ჭრილი 1-1

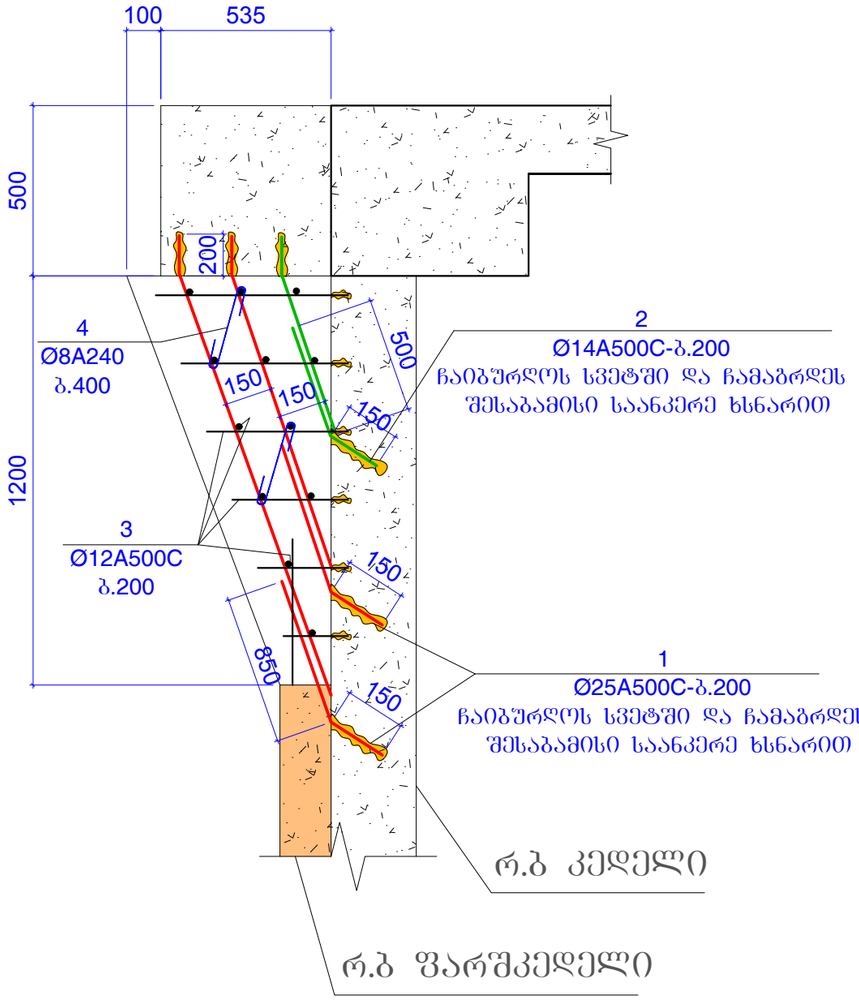

ჭრილი 2-2

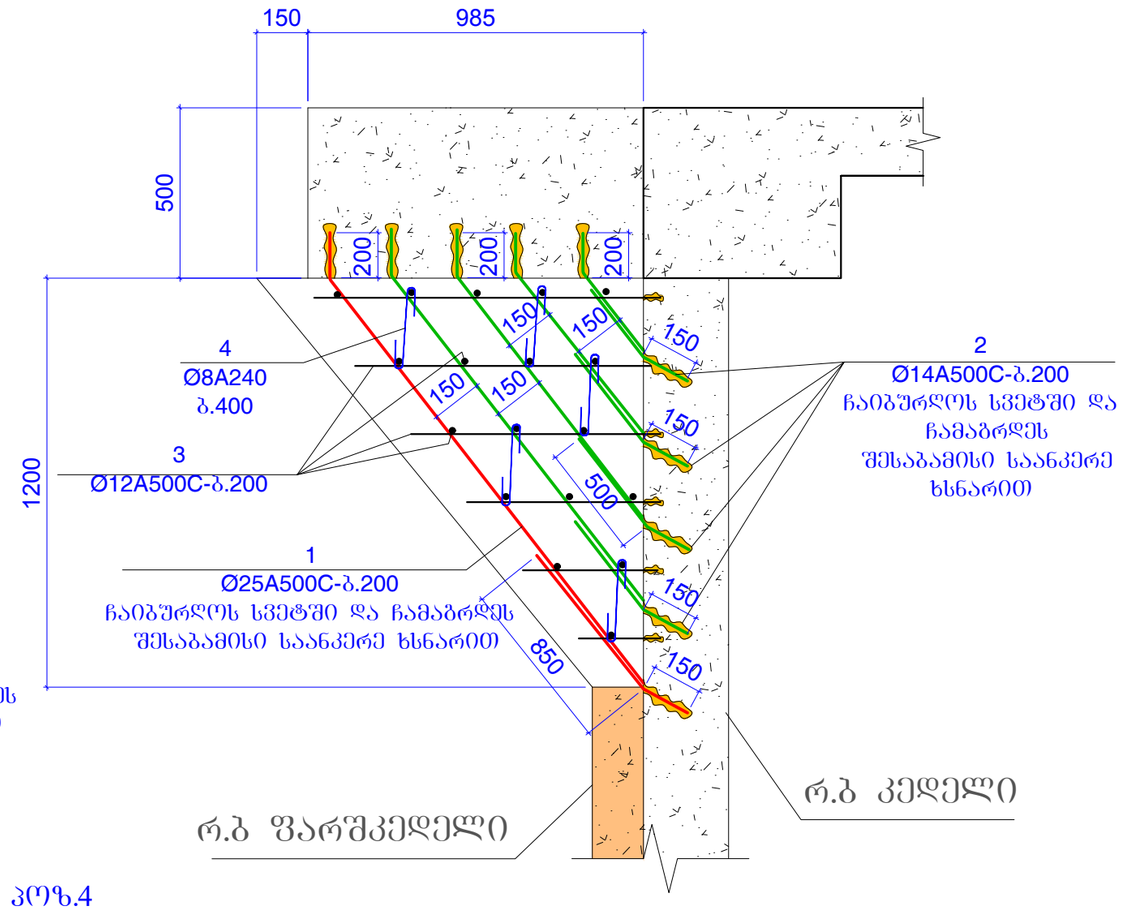

კოზ.4

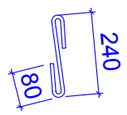

L=400 მმ

ფორმატი	A-3	დაკვეთის №
თბილისი 2019 წ.		

დამკვეთი:

შ.პ.ს. "იდეა მელიქიშვილი"

შ.პ.ს. "იდეა მელიქიშვილი"

მისამართი:საქართველო,ქ.თბილისი,
ვაჟა-საბურთალოს რაიონი,ვაჟა-ფშაველას გამზირი,
II კვ.კორპ.2ბ,ბინა 31

ID:405106745

e-mail: ilia@ideacity.ge

მრავალფუნქციური
საცხოვრებელი სახლი

ჭრილი 1-1
ჭრილი 2-2

თანამდებობა	გვარი	ხელმოწერა
დირექტორი	რ. მიქაძე	
მთ. არქიტექტ.	ზ. ბალათურია	
მთ.კონსტრუქტ.	ბ. ბარბაქაძე	
შემს.კონსტრუქტ.	ბ. ყობიაშვილი	

დასახელება	მასშტაბი
კონსტრუქციები	---

სტადია	ფურცელი	ფურცლები
მ.პ.	კ-68-2	---

ჭრილი 3-3

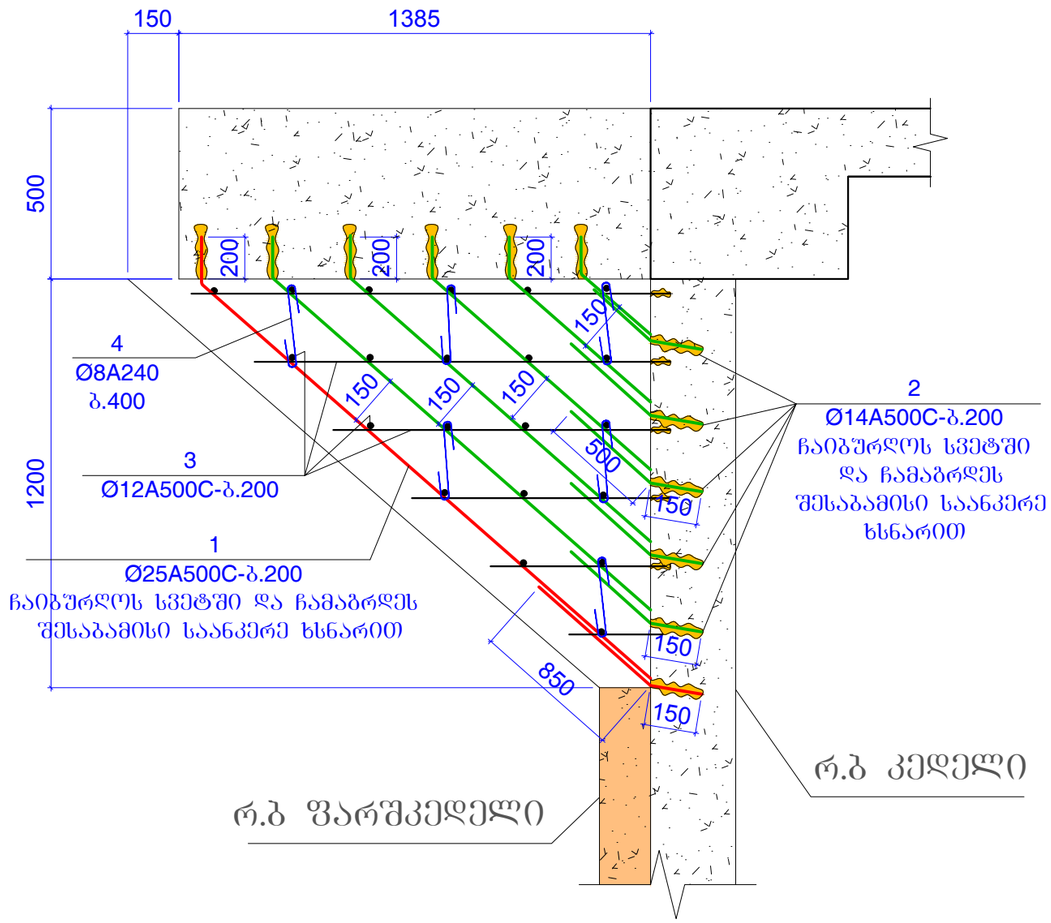

ჭრილი 4-4

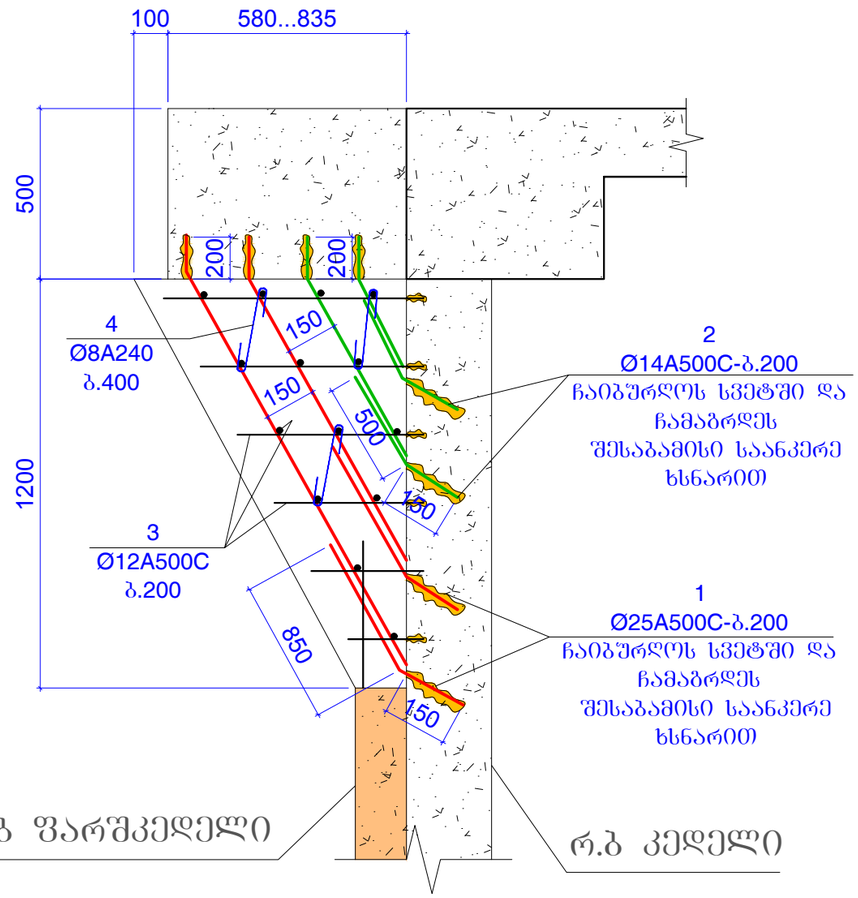

კოზ.4

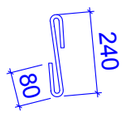

L=400 მმ

ფორმატი	A-3	დაკვეთის №
თბილისი 2019 წ.		

დამკვეთი:

შ.პ.ს. "იდეა მელიქიშვილი"

შ.პ.ს. "იდეა მელიქიშვილი"

მისამართი:საქართველო,ქ.თბილისი,
ვაჟა-საბურთალოს რაიონი,ვაჟა-ფშაველას გამზირი,
II კვ.„კორპ.28ბ,ბინა 31

ID:405106745

e-mail: ilia@ideacity.ge

მრავალფუნქციური
საცხოვრებელი სახლი

ჭრილი 3-3
ჭრილი 4-4

თანამდებობა	გვარი	ხელმოწერა
დირექტორი	რ. მიქაძე	
მთ. არქიტექტ.	ზ. ბაღათურია	
მთ.კონსტრუქტ.	ბ. ბარბაქაძე	
შემს.კონსტრუქტ.	ბ. ყობიაშვილი	

დასახელება	მასშტაბი
კონსტრუქციები	---

სტადია	ფურცელი	ფურცლები
მ.პ.	კ-68-3	---

ჭრილი 5-5

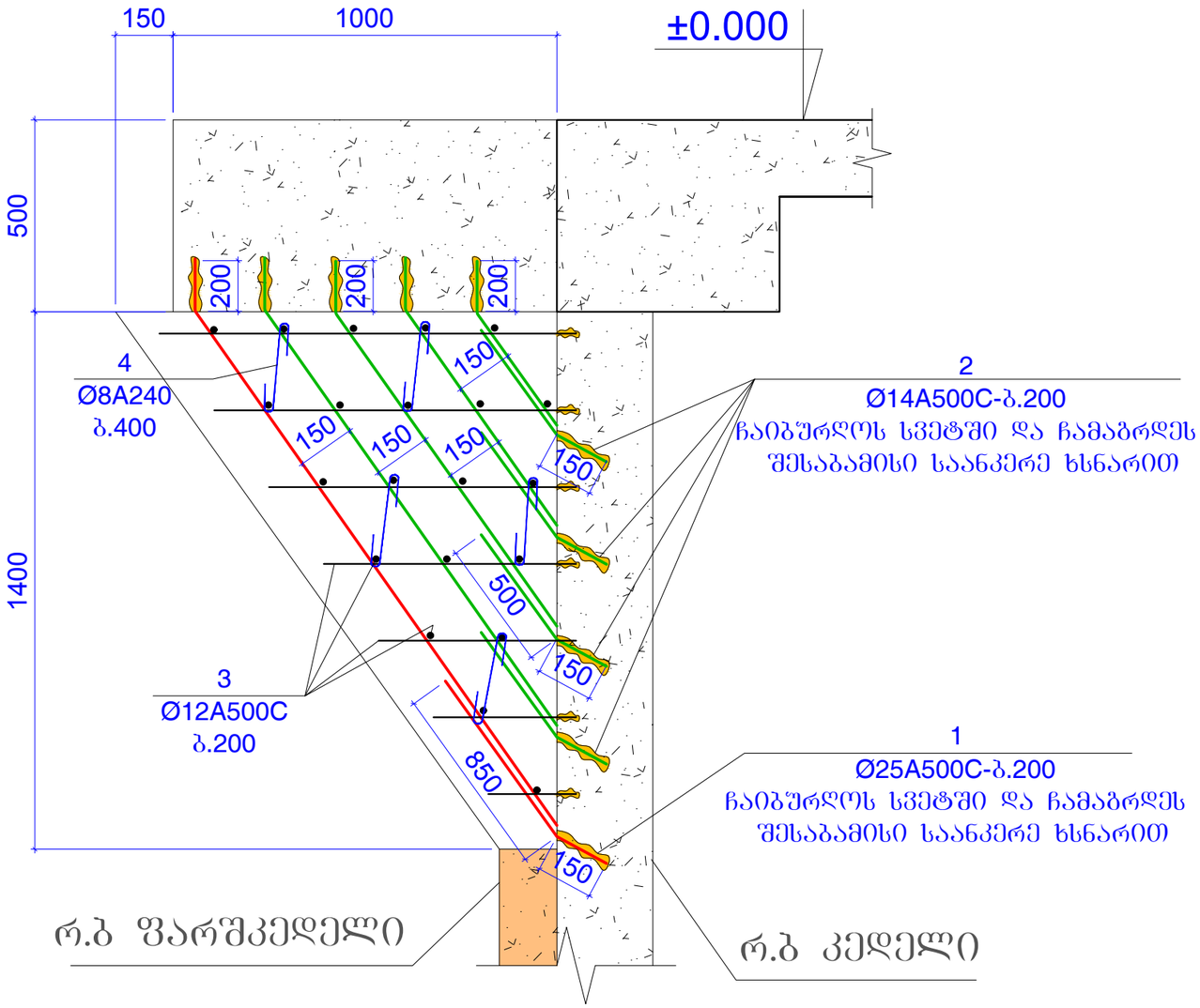

პოზ.4

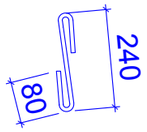

L=400 მმ

ფორმატი	A-3	დაკვეთის №
თბილისი 2019 წ.		

დამკვეთი:

შ.პ.ს. "იდეა მედიაქალაქი"

შ.პ.ს. "იდეა მედიაქალაქი"

მისამართი:საქართველო,ქ.თბილისი,
ვაჟა-ფშაველის რაიონი,ვაჟა-ფშაველას გამზირი,
II ჯვ.კორპ.28ბ,ბინა 31

ID:405106745

e-mail: ilia@ideacity.ge

მრავალფუნქციური
საცხოვრებელი სახლი

ჭრილი 5-5

თანამდებობა	გვარი	ხელმოწერა
დირექტორი	რ. მიქაძე	
მთ. არქიტექტ.	ზ. ბალათაშრია	
მთ.კონსტრუქტ.	ბ. ბარბაქაძე	
შემს.კონსტრუქტ.	ბ. ყოფიაშვილი	

დასახელება	მასშტაბი
კონსტრუქციები	---

სტადია	ფურცელი	ფურცლები
მ.პ.	კ-68-4	---

ჭრილი 6-6

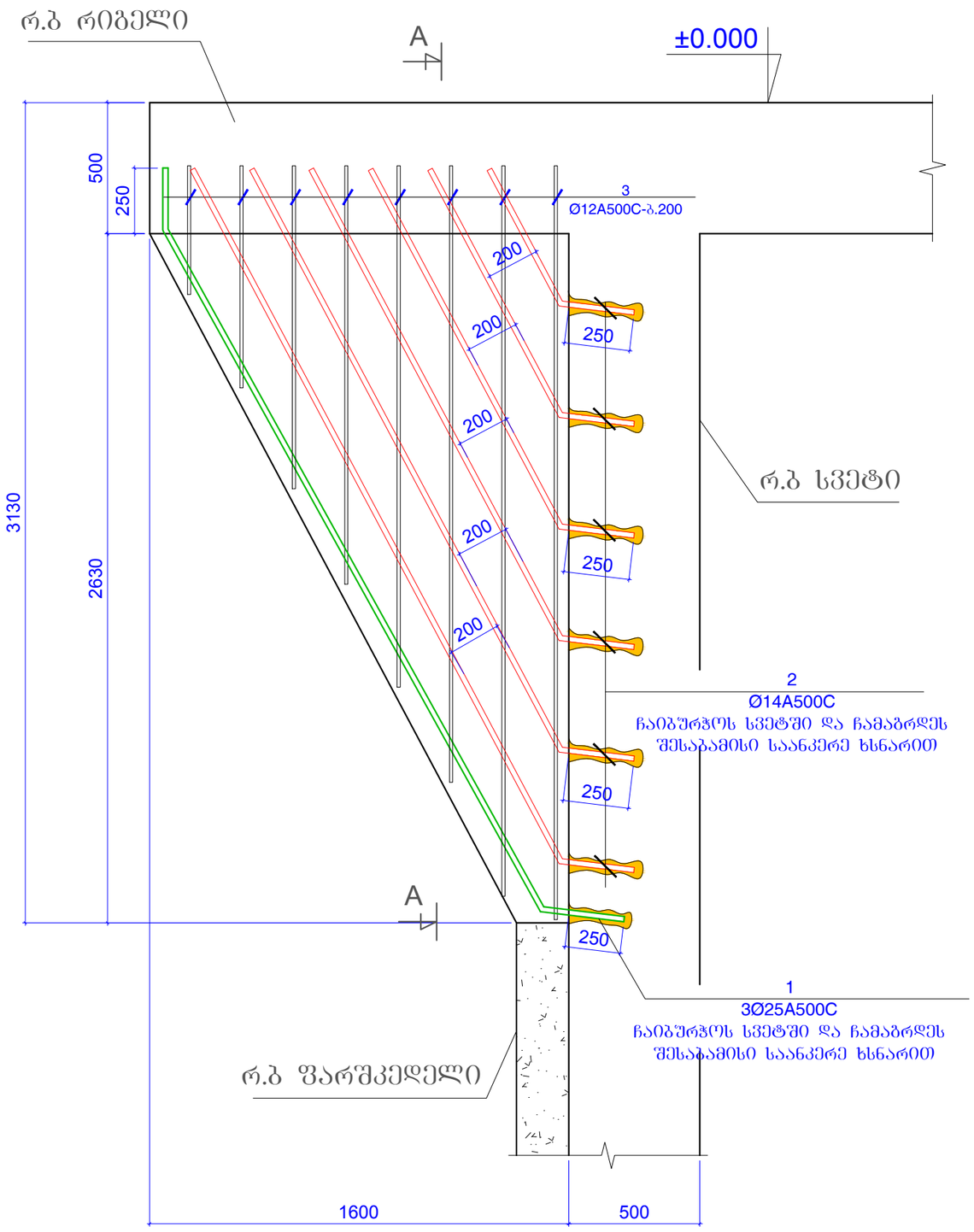

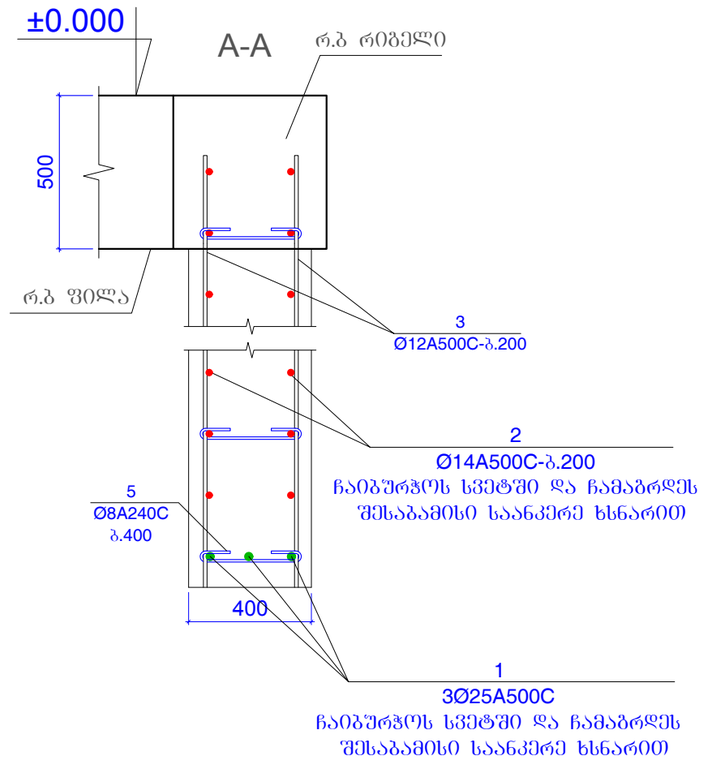

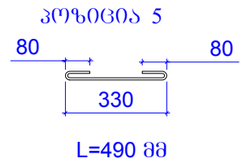

ფორმატი	A-3	დაკვეთის №
თბილისი 2019 წ.		

დამკვეთი:

შ.პ.ს. "იდეა მელიქიშვილი"

შ.პ.ს. "იდეა მელიქიშვილი"

მისამართი:საქართველო,ქ.თბილისი,
ვაკე-საბურთალოს რაიონი,ვაჟა-ფშაველას გამზირი,
II კვ.,კორპ.2ბ,ბინა 31

ID:405106745

e-mail: ilia@ideacity.ge

მრავალფუნქციური
საცხოვრებელი სახლი

ჭრილი 6-6

თანამდებობა	გვარი	ხელმოწერა
დირექტორი	რ. მიქაძე	
მთ. არქიტექტ.	ზ. ბადათურია	
მთ.კონსტრუქტ.	ბ. ბარბაქაძე	
შემს.კონსტრუქტ.	ბ. ყობიაშვილი	

დასახელება	მასშტაბი
კონსტრუქციები	---

სტადია	ფურცელი	ფურცლები
მ.პ.	კ-68-5	---

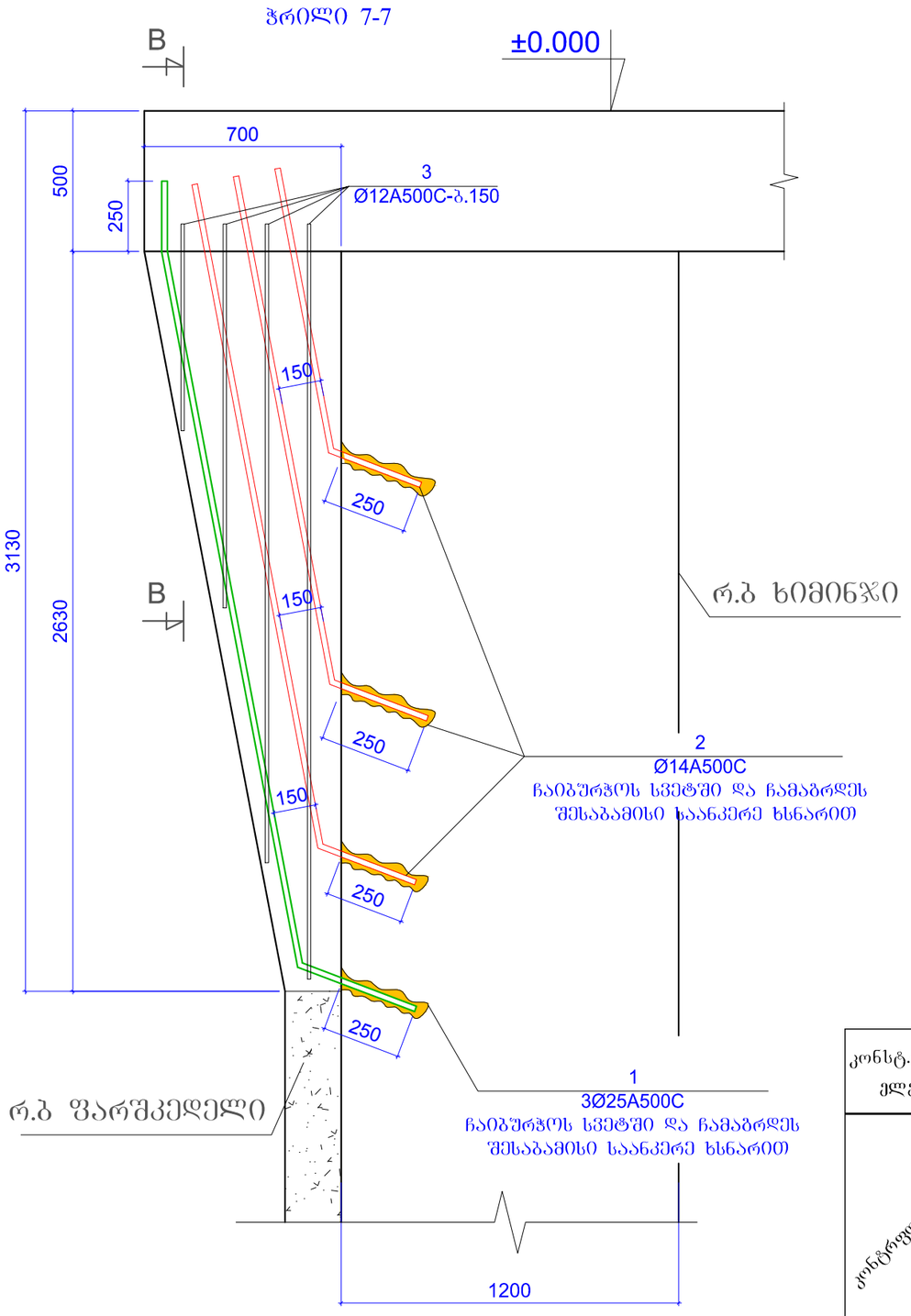

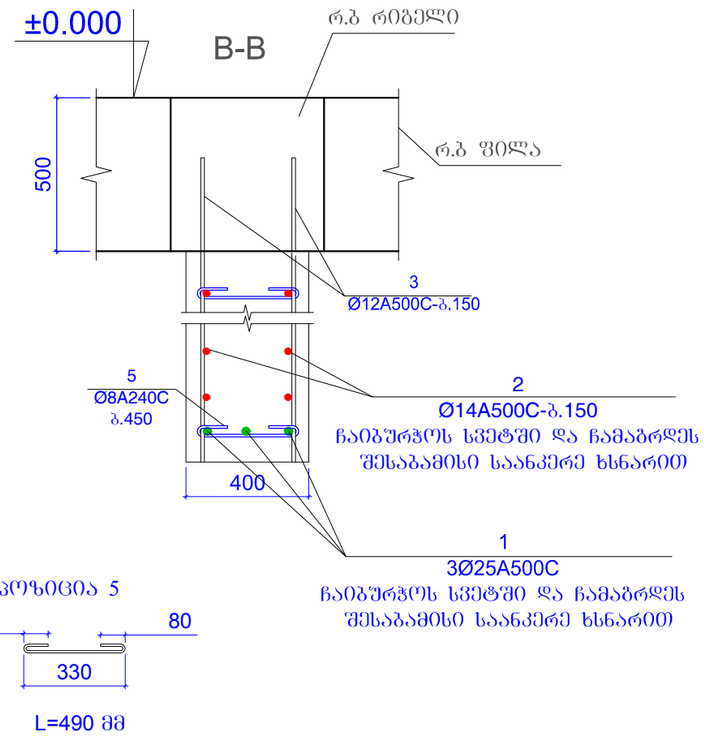

კონსტ.დასახელება	პოზ.№	არმატურის სპეციფიკაცია						არმატურის ამოკრება			ბეტონის მოც.მ³
		ესკიზი	Ø,მმ	კლასი	L,მმ	nxც	nxL ,მ	Ø,მმ	ΣnxL ,მ	Q კგ	
კონტრფორსები	1	დაიჭრას ადგილზე	25	A500c	315000		315	25A500c	315	1213	B25
	2	დაიჭრას ადგილზე	14	A500c	515000		515	14A500c	515	622	24m³
	3	დაიჭრას ადგილზე	12	A500c	825000		825	12A500c	825	732.1	
	4	იხ.პოზიცია	8	A240c	400	330	132	8A240c	144	56.79	
	5	იხ.პოზიცია	8	A240c	600	20	12				

ფორმატი	A-3	დაკვეთის №
თბილისი 2019 წ.		

დამკვეთი:

შ.პ.ს. "იდეა მელიქიშვილი"

შ.პ.ს. "იდეა მელიქიშვილი"

მისამართი:საქართველო,ქ.თბილისი,
ვაჟა-საბურთალოს რაიონი,ვაჟა-ფშაველას გამზირი,
II კვ.,კორპ.28ბ,ბინა 31

ID:405106745

e-mail: ilia@ideacity.ge

მრავალფუნქციური
საცხოვრებელი სახლი

ჭრილი 7-7

თანამდებობა	გვარი	ხელმოწერა
დირექტორი	რ. მიქაძე	
მთ. არქიტექტ.	ზ. ბაღათურია	
მთ.კონსტრუქტ.	ბ. ბარბაქაძე	
შემხ.კონსტრუქტ.	ბ. ყობიაშვილი	

დასახელება	მასშტაბი
კონსტრუქციები	---

სტადია	ფურცელი	ფურცლები
მ.პ.	კ-68-6	---

გადახურვის ფილა გეგმაში -1.600; -1.400; -0.900 და ±0.000 ნიშნულზე

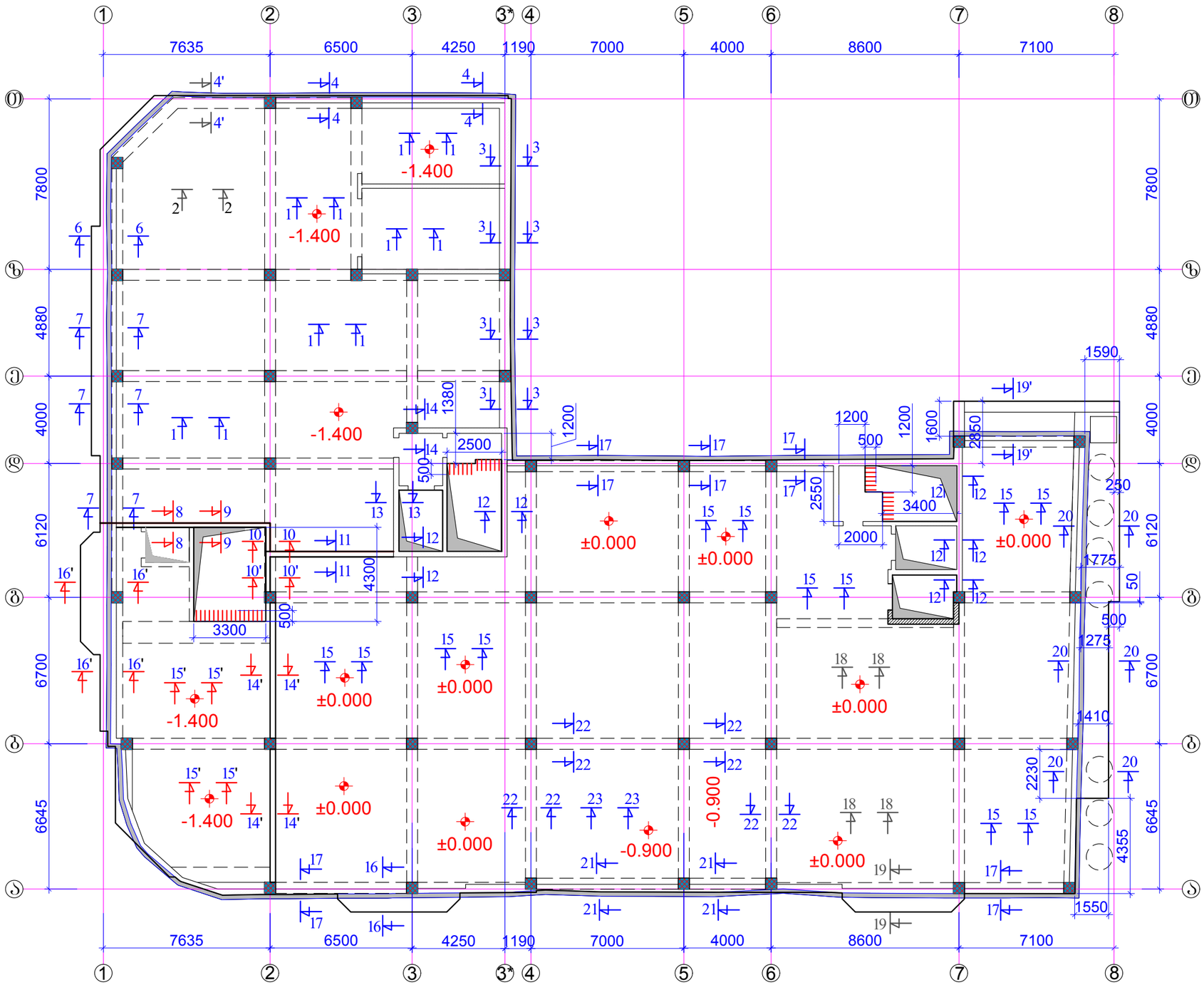

ფორმატი A-3		დაკვეთის №
თბილისი 2019 წ.		

დამკვეთი:

შ.პ.ს. "იდეა მელიქიშვილი"

შ.პ.ს. "იდეა მელიქიშვილი"

მისამართი:საქართველო,ქ.თბილისი, ვაჟა-ფშაველის რაიონი,ვაჟა-ფშაველას გამზირი, №კ.კორპ.28ბ,ბინა 31

ID:405106745

e-mail: ilia@ideacity.ge

მრავალფუნქციური საცხოვრებელი სახლი

გადახურვის ფილა გეგმაში -1.600; -1.400; -0.900 და ±0.000 ნიშნულზე

თანამდებობა	გვარი	ხელმოწერა
დირექტორი	რ. მიქაძე	
მთ. არქიტექტ.	ზ. გაფლათური	
მთ.კონსტრუქტ.	ბ. ბარბაქაძე	
შემხ.კონსტრუქტ.	ბ. ქოქიაშვილი	

დასახელება	მასშტაბი
კონსტრუქციები	1:200

სტადია	ფურცელი	ფურცლები
მ.პ.	კ-69	---

შენიშვნები:
1 . ძირითადი შენიშვნები იხ. პროექტის განმარტებით ბარათში.
2 . ჭრილი 1-1 ... ჭრილი 23-23 ; იხ.ფ.კ-70 ... ფ.კ-73.

გადახურვის ფილა გეგმაში -0.900 ნიშნულზე ქვედა შრის გაძლიერება

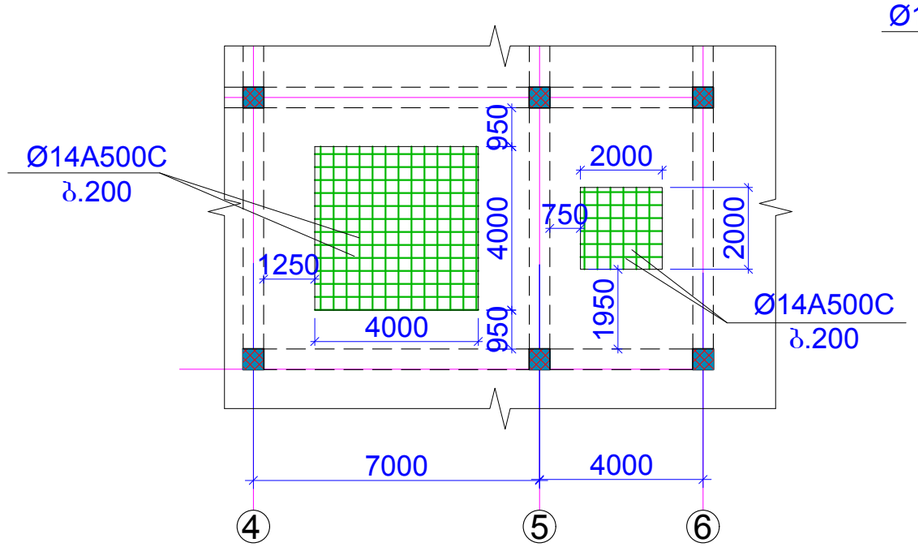

გადახურვის ფილა გეგმაში -0.900 ნიშნულზე ზედა შრის გაძლიერება

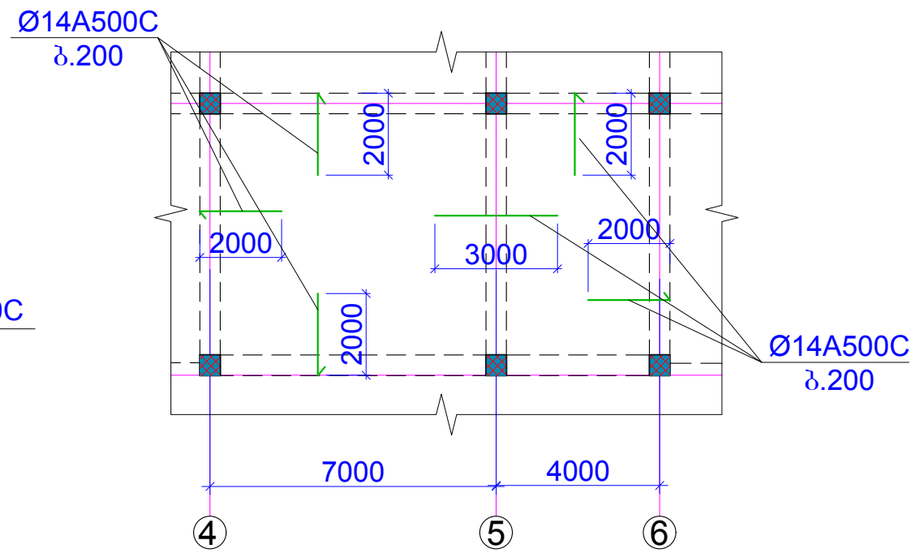

ფორმატი	A-3	დაკვეთის №
თბილისი 2019 წ.		

დამკვეთი:

შ.პ.ს. "იდეა მელიქიშვილი"

შ.პ.ს. "იდეა მელიქიშვილი"

მისამართი:საქართველო,ქ.თბილისი, ვაჟა-ფშაველას რაიონი,ვაჟა-ფშაველას გამზირი, IIკვ.,კორპ.28ბ,ბინა 31

ID:405106745

e-mail: ilia@ideacity.ge

მრავალფუნქციური საცხოვრებელი სახლი

გადახურვის ფილა გეგმაში -0.900 ნიშნულზე ქვედა და ზედა შრის გაძლიერება

თანამდებობა	გვარი	ხელმოწერა
დირექტორი	რ. მიქაძე	
მთ. არქიტექტ.	ზ. ბადაოშვილი	
მთ.კონსტრუქტ.	ბ. ბარბაქაძე	
შემს.კონსტრუქტ.	ბ. ყოფიაშვილი	

დასახელება	მასშტაბი
კონსტრუქციები	1:150

სტადია	ფურცელი	ფურცლები
მ.პ.	კ-69-1	---

შენიშვნები:
1 . ძირითადი შენიშვნები იხ. პროექტის განმარტებით ბარათში.
2 . იხ. ჭრილი 21-21 ; ჭრილი 22-22 ; ჭრილი 23-23 ; (შ.კ-73.)

ჭრილი 1 - 1

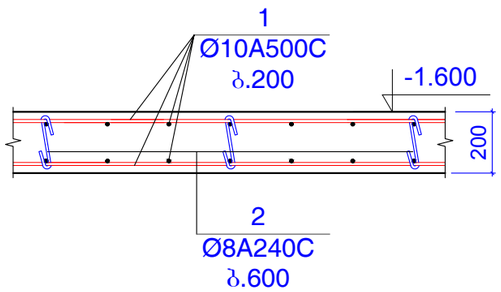

ჭრილი 2 - 2

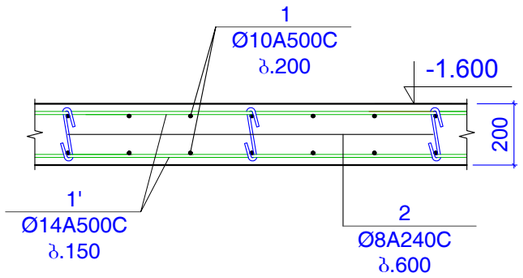

ჭრილი 3 - 3

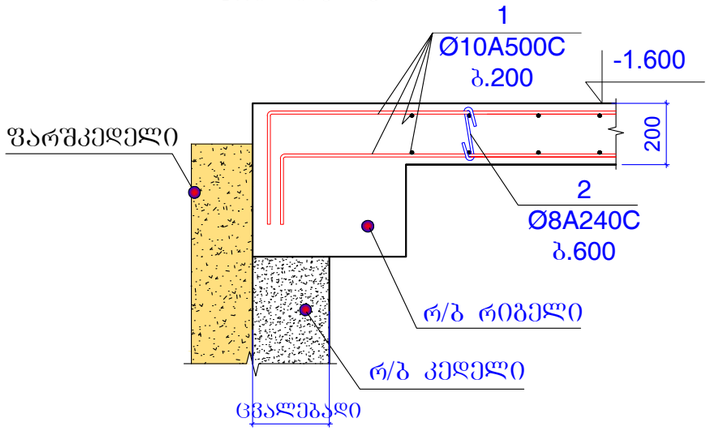

ჭრილი 4 - 4

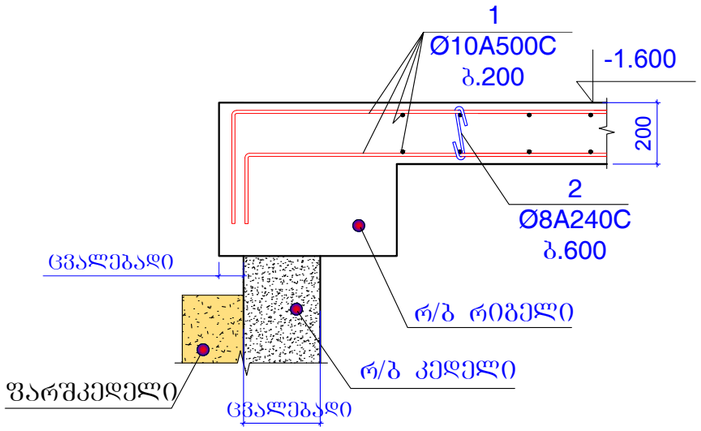

ჭრილი 4' - 4'

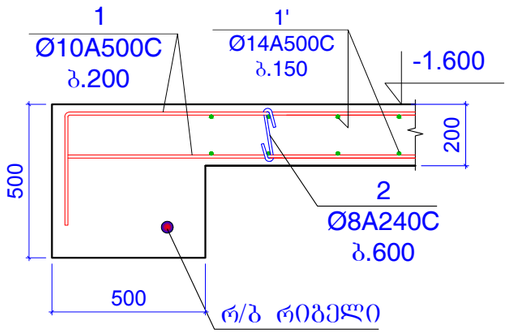

ჭრილი 5 - 5

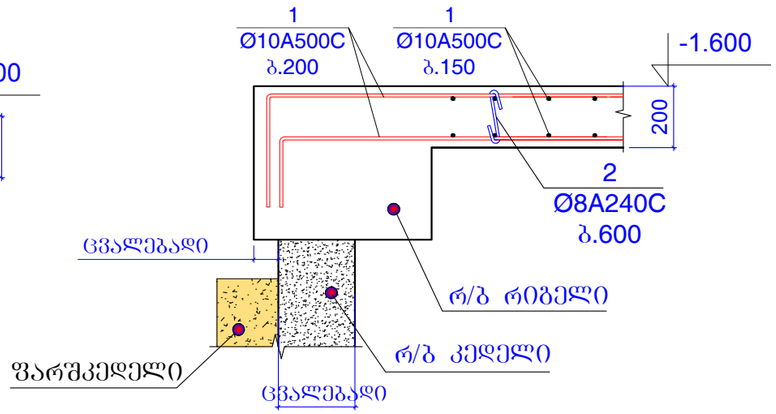

ჭრილი 6 - 6

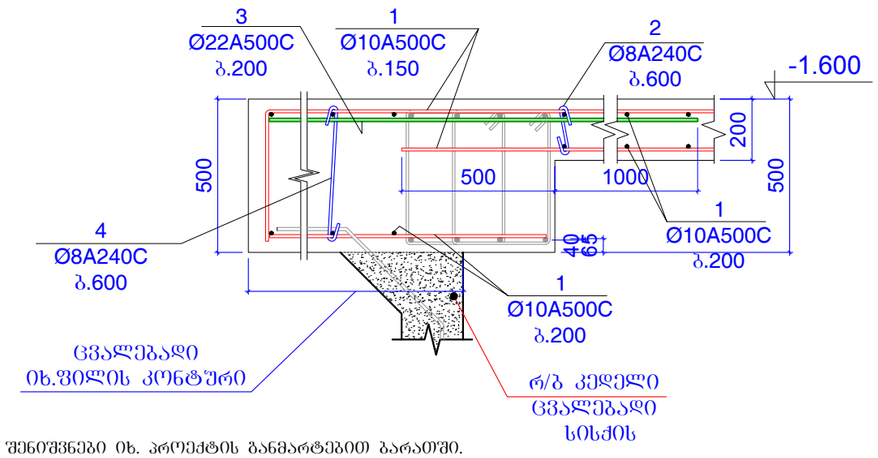

ჭრილი 7 - 7

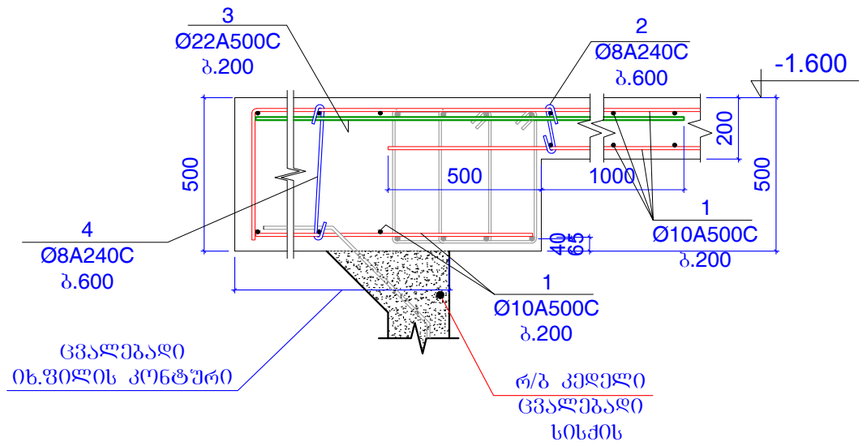

შენიშვნები:
1. ძირითადი შენიშვნები იხ. პროექტის განმარტებით ბარათში.

ფორმატი A-3		დაკვეთის №
თბილისი 2019 წ.		

დამკვეთი:

შ.პ.ს. "იდეა მელიქიშვილი"

შ.პ.ს. "იდეა მელიქიშვილი"

მისამართი:საქართველო,თბილისი, ვაკე-საბურთალოს რაიონი,ვაჟა-ფშაველას გამზირი, III კვ.კორპ.2ბ,ბინა 31

ID:405106745

e-mail: ilia@ideacity.ge

მრავალფუნქციური
საცხოვრებელი სახლი

ჭრილი 1-1 ... ჭრილი 7-7;

თანამდებობა	გვარი	ხელმოწერა
დირექტორი	რ. მიქაძე	
მთ. არქიტექტ.	ზ. ბალათურია	
მთ.კონსტრუქტ.	ბ. ბარბაქაძე	
შეფს.კონსტრუქტ.	ბ. ყობიაშვილი	

დასახელება	მასშტაბი
კონსტრუქციები	1:20

სტადია	ფურცელი	ფურცლები
მ.პ.	კ-70	---

ჭრილი 8-8

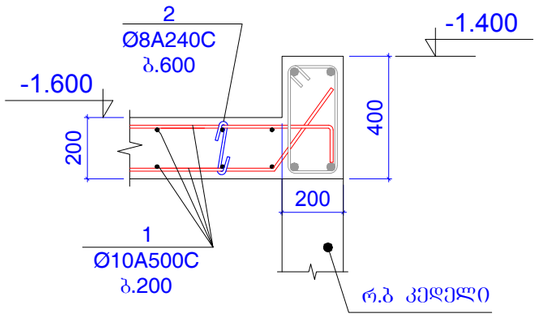

ჭრილი 9-9

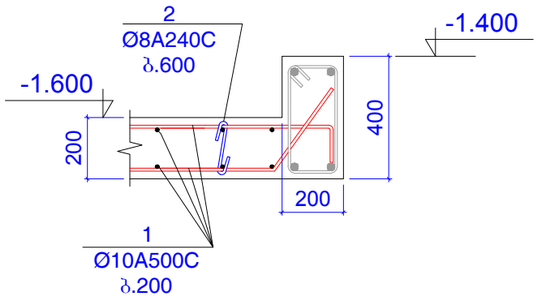

ჭრილი 10-10

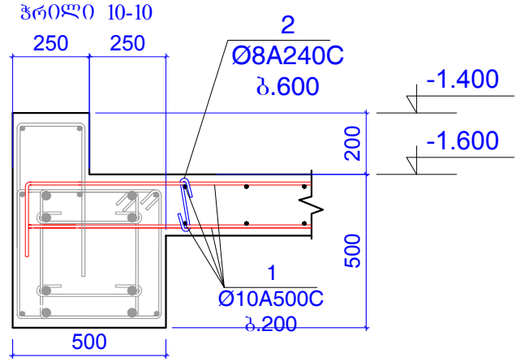

ჭრილი 10'-10'

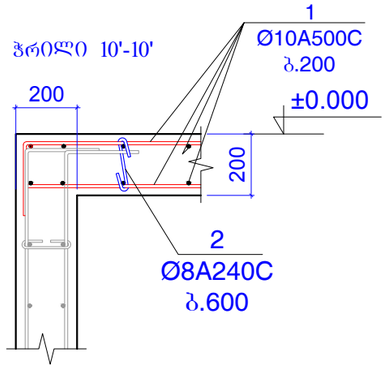

ჭრილი 11-11

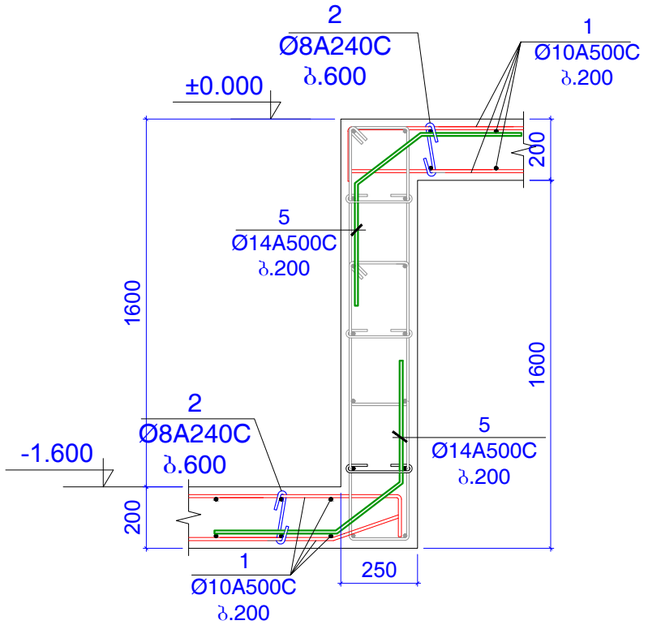

ჭრილი 12 - 12

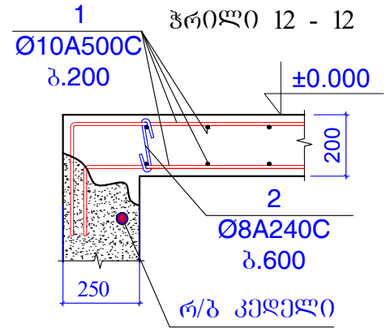

ჭრილი 13 - 13

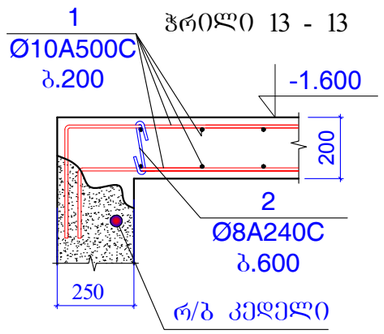

ჭრილი 14 - 14

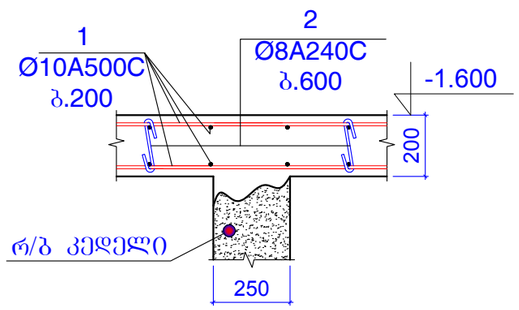

ფორმატი A-3		დაკვეთის №
თებერვალი 2019 წ.		

დამკვეთი:

შ.პ.ს. "იდეა მელიქიშვილი"

შ.პ.ს. "იდეა მელიქიშვილი"

მისამართი:საქართველო,ქ.თბილისი,
ვაჟა-ფშაველას გამზირი, II კვ.,კორპ.28ბ,ბინა 31

ID:405106745

e-mail: ilia@ideacity.ge

მრავალფუნქციური
საცხოვრებელი სახლი

ჭრილი 8-8 ... ჭრილი 14-14;

თანამდებობა	გვარი	ხელმოწერა
დირექტორი	რ. მიქაძე	
მთ. არქიტექტ.	ზ. ბაღათურია	
მთ.კონსტრუქტ.	ბ. ბარბაქაძე	
შემხ.კონსტრუქტ.	ბ. ყობიაშვილი	

დასახელება	მასშტაბი
კონსტრუქციები	1:20

სტადია	ფურცელი	ფურცლები
მ.პ.	კ-71	---

შენიშვნები:
1. ძირითადი შენიშვნები იხ. პროექტის განმარტებით ბარათში.

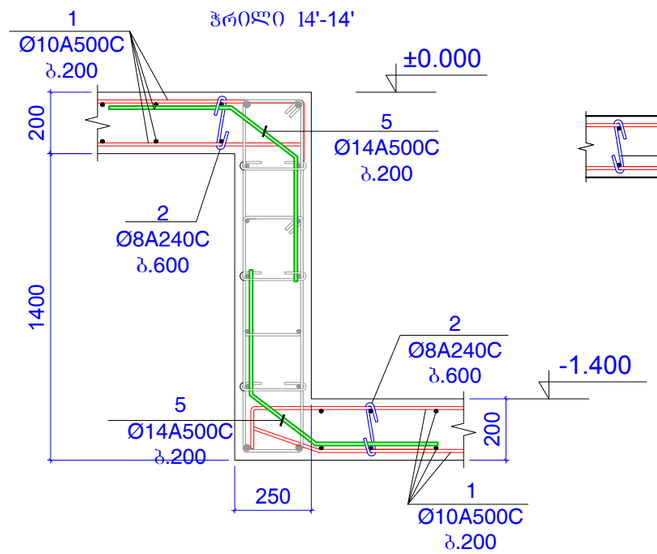

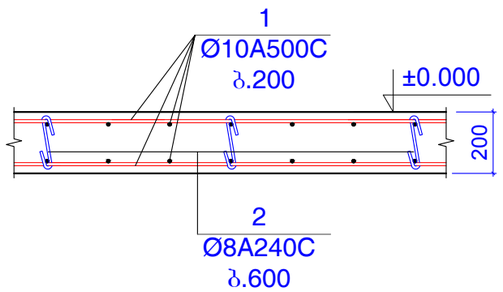

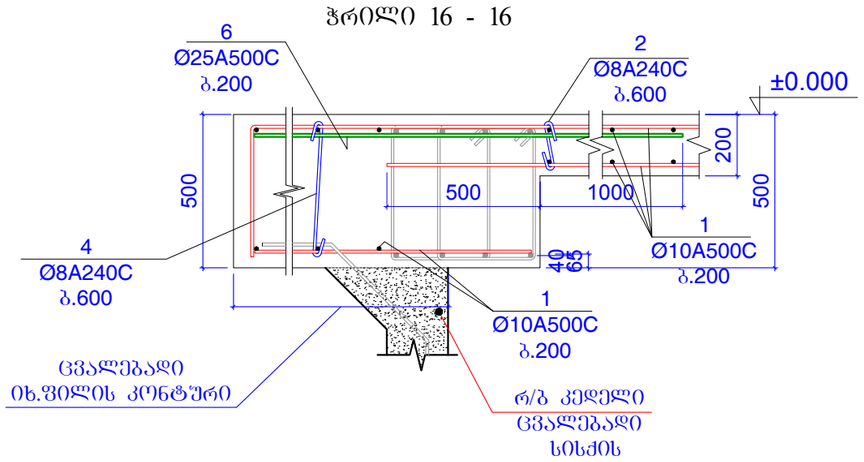

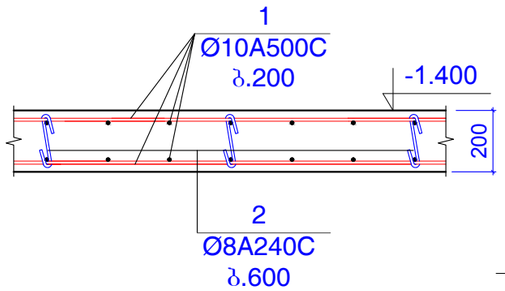

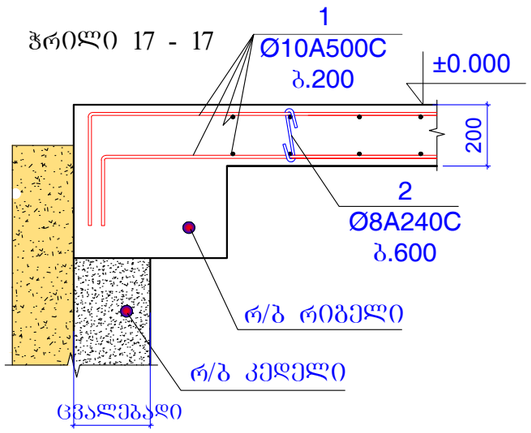

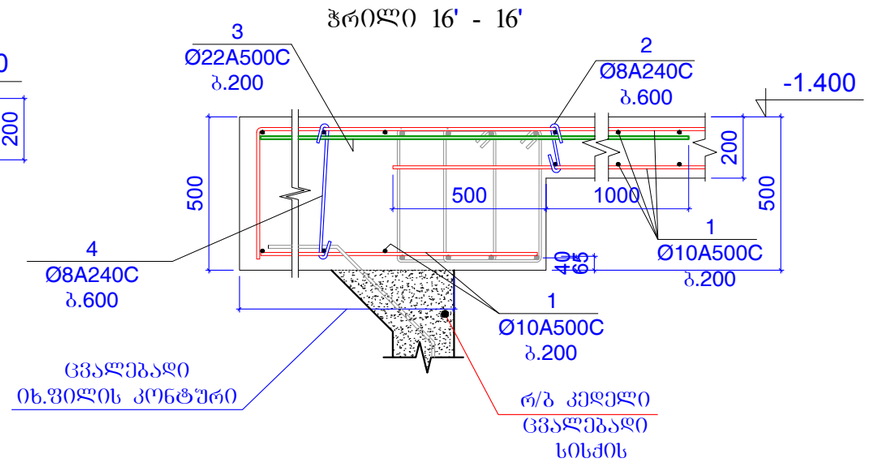

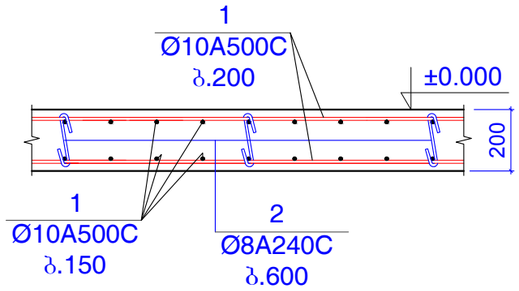

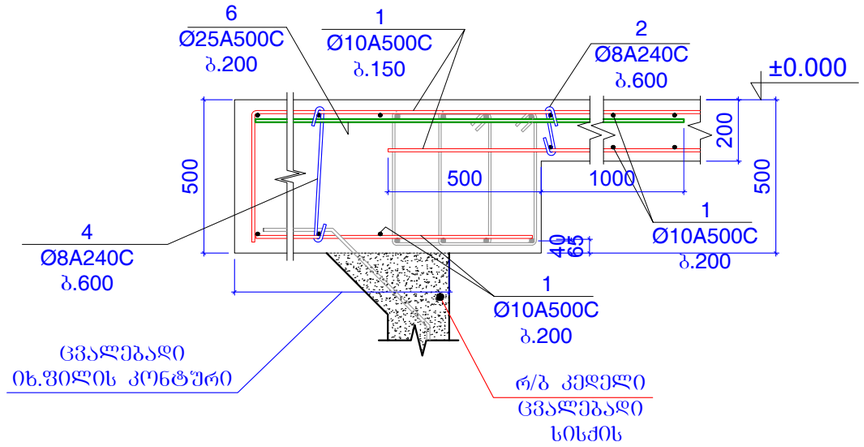

შენიშვნები:
1. ძირითადი შენიშვნები იხ. პროექტის განმარტებით ბარათში.

ფორმატი A-3		დაკვეთის №
თბილისი 2019 წ.		

დამკვეთი:

შ.პ.ს. "იდეა მელიძიშვილი"

შ.პ.ს. "იდეა მელიძიშვილი"

მისამართი:საქართველო,ქ.თბილისი,
ვაჟა-საბურთალოს რაიონი,ვაჟა-ფშაველას გამზირი,
II ჯვ.,კორპ.28ბ,ბინა 31

ID:405106745

e-mail: ilia@ideacity.ge

მრავალფუნქციური
საცხოვრებელი სახლი

ჭრილი 14'-14' ... ჭრილი 19-19;

თანამდებობა	გვარი	ხელმოწერა
დირექტორი	რ. მიქაძე	
მთ. არქიტექტ.	ზ. ბაღათურია	
მთ.კონსტრუქტ.	ბ. ბარბაქაძე	
შეფს.კონსტრუქტ.	ბ. ყობიაშვილი	

დასახელება	მასშტაბი
კონსტრუქციები	1:20

სტადია	ფურცელი	ფურცლები
მ.პ.	კ-72	---

ჭრილი 19' - 19'

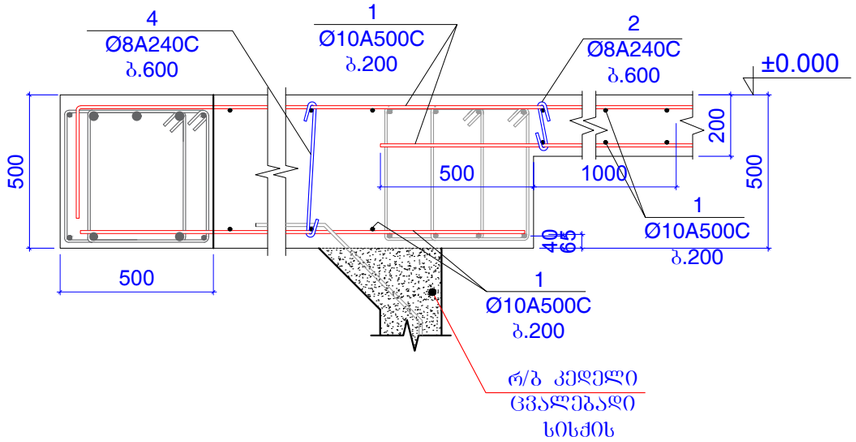

ჭრილი 20 - 20

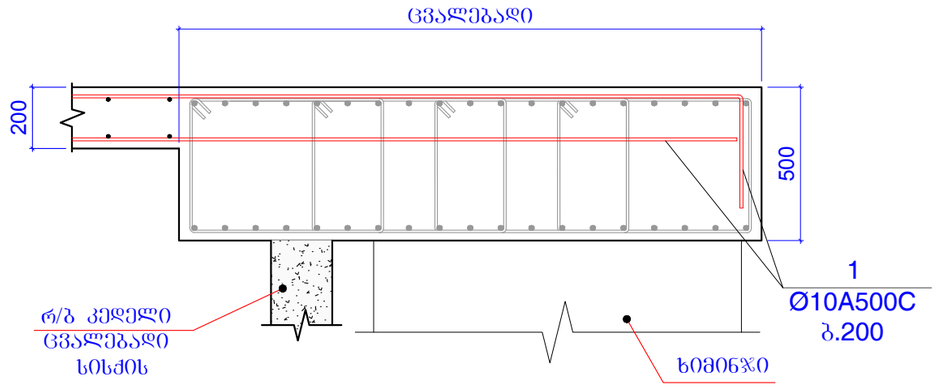

ჭრილი 22 - 22

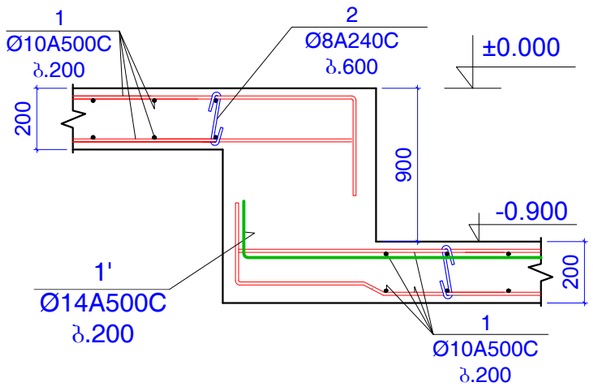

ჭრილი 21 - 21

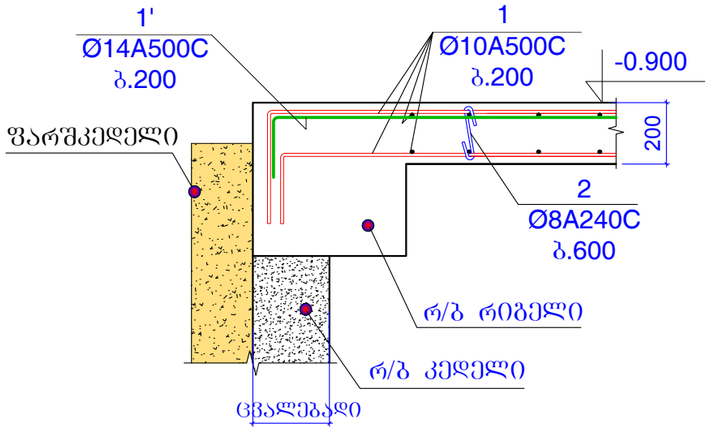

ჭრილი 23 - 23

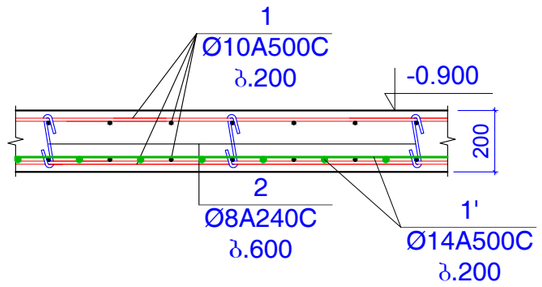

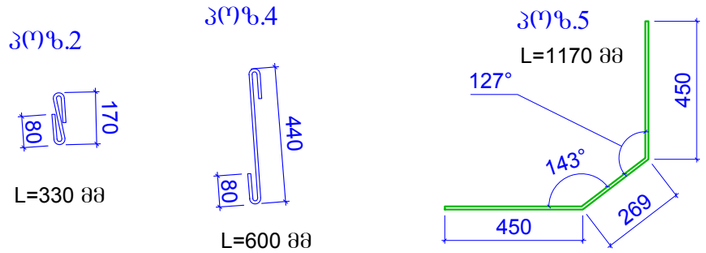

კონსტ.დასახ ელება	პოზ.№	არმატურის სპეციფიკაცია						არმატურის ამოკრება			ბეტონის მოც.მ³
		ესკიზი	Ø,მმ	კლასი	L,მმ	nxც	nxL ,მ	Ø,მმ	ΣnxL ,მ	Q კგ	
გადახურვ ის ფილა -1.600; -4.00; -0.900 და 0.000 ნიშნულზე	1	დაიჭრას ადგილზე	10	A500c	23300000		23300	10A500c	23300	14358	B25
	1'	დაიჭრას ადგილზე	14	A500c	1300000		1300	14A500c	1450	1751	250
	2	იხ.პოზიცია	8	A240c	330	3200	1056	8A240c	1128	444.9	
	3	დაიჭრას ადგილზე	22	A500c	350000		350	22A500c	350	1044	
	4	იხ.პოზიცია	8	A240c	600	120	72				
	5	იხ.პოზიცია	14	A500c	1070	180	192.6				
	6	დაიჭრას ადგილზე	25	A500c	150000		150	25A500c	150	577.7	

შენიშვნები:
1. ძირითადი შენიშვნები იხ. პროექტის განმარტებით ბარათში.

ფორმატი A-3	დაკვეთის №
თბილისი 2019 წ.	

დამკვეთი:

შ.პ.ს. "იდეა მელიქიშვილი"

შ.პ.ს. "იდეა მელიქიშვილი"

მისამართი:საქართველო,თბილისი, ვაჟა-ფშაველას გამზირი, II კვ.,კორპ.28ბ,ბინა 31

ID:405106745

e-mail: ilia@ideacity.ge

მრავალფუნქციური საცხოვრებელი სახლი

ჭრილი 20-20 ... ჭრილი 23-23;

თანამდებობა	გვარი	ხელმოწერა
დირექტორი	რ. მიქაძე	
მთ. არქიტექტ.	ზ. ბაღათურია	
მთ.კონსტრუქტ.	ბ. ბარბაქაძე	
შემხ.კონსტრუქტ.	ბ. ყოფიაშვილი	

დასახელება	მასშტაბი
კონსტრუქციები	1:20

სტადია	ფურცელი	ფურცლები
მ.პ.	კ-73	---

არმატურის ნაშვერების დატანა -1.600 ; -1.400 და ±0.000 ნიშნულზე

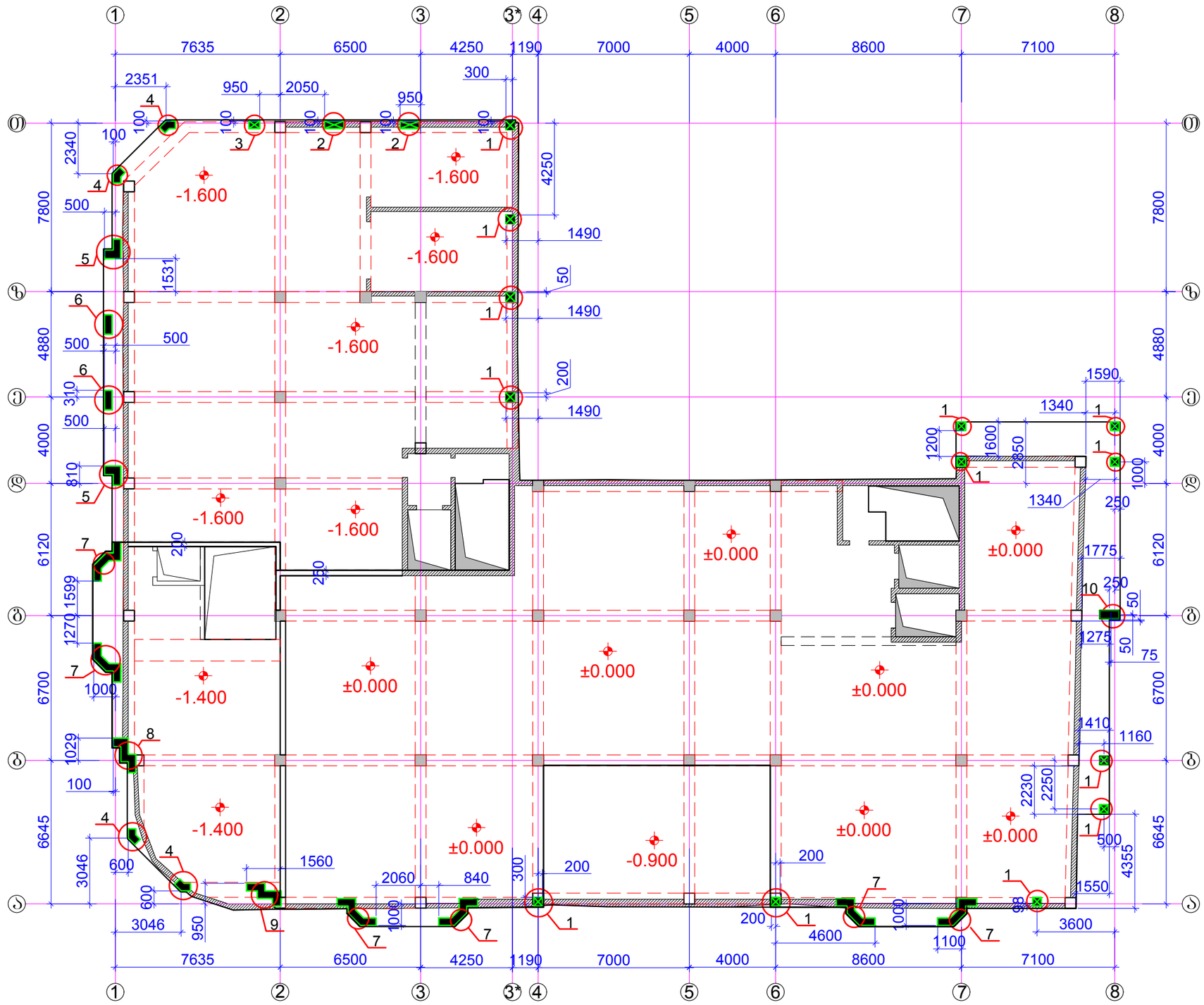

ფორმატი A-3		დაკვეთის №
თბილისი 2019 წ.		

დამკვეთი:

შ.პ.ს. "იდეა მელიქიშვილი"

შ.პ.ს. "იდეა მელიქიშვილი"

მისამართი:საქართველო,თბილისი, ვაჟა-ფშაველას გამზირი, II კვ.კორპ.28ბ,ბინა 31

ID:405106745

e-mail: ilia@ideacity.ge

მრავალფუნქციური საცხოვრებელი სახლი

არმატურის ნაშვერების დატანა -1.600 ; -1.400 და ±0.000 ნიშნულზე

თანამდებობა	გვარი	ხელმოწერა
დირექტორი	რ. მიქაძე	
მთ. არქიტექტ.	ზ. ბაღათურია	
მთ.კონსტრუქტ.	ბ. ბარბაქაძე	
შემ.კონსტრუქტ.	ბ. ყობიაშვილი	

დასახელება	მასშტაბი
კონსტრუქციები	1:200

სტადია	ფურცელი	ფურცლები
მ.პ.	კ-74	---

შენიშვნები:
1 . ძირითადი შენიშვნები იხ. პროექტის განმარტებით ბარათში.
2 . კვანძი 1 ... კვანძი 10 ; იხ.შ.კ-75 ... შ.კ-78.

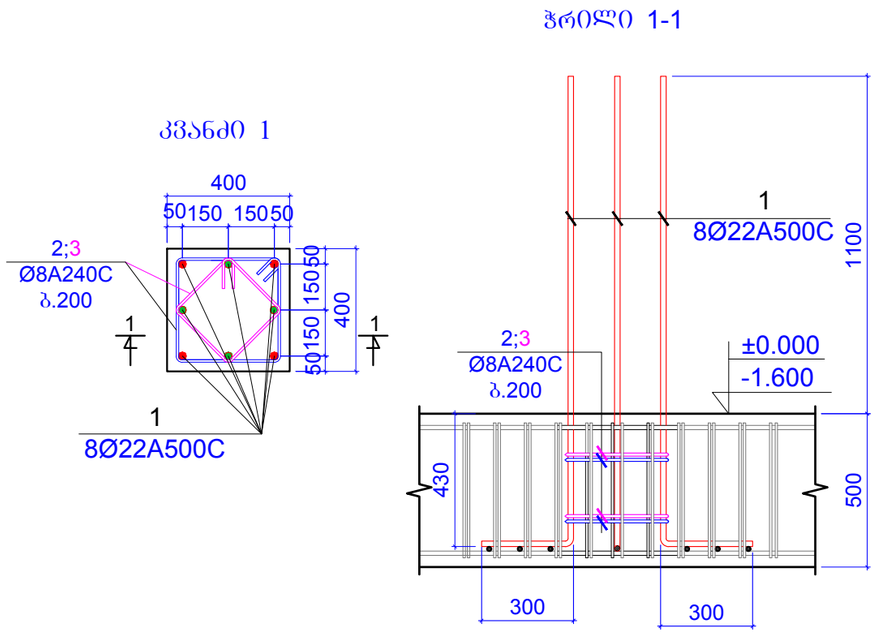

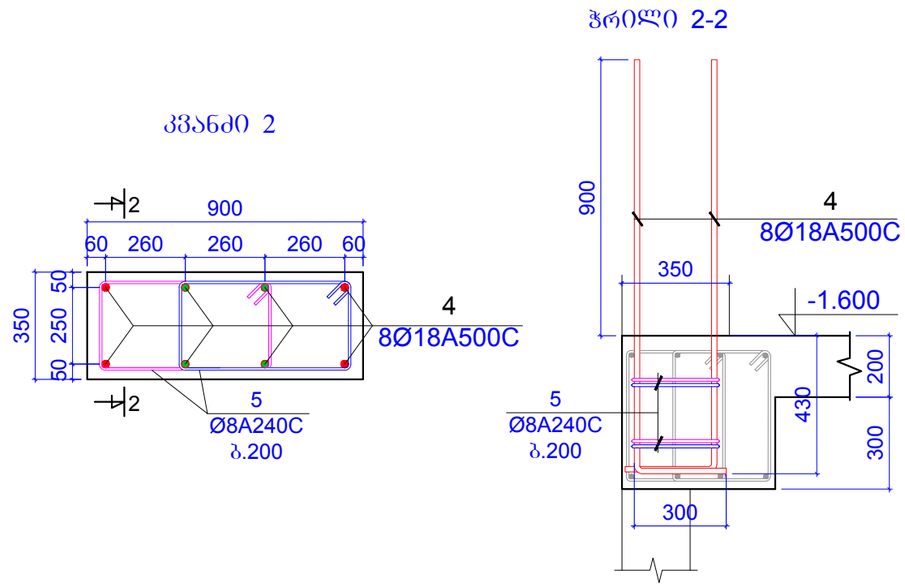

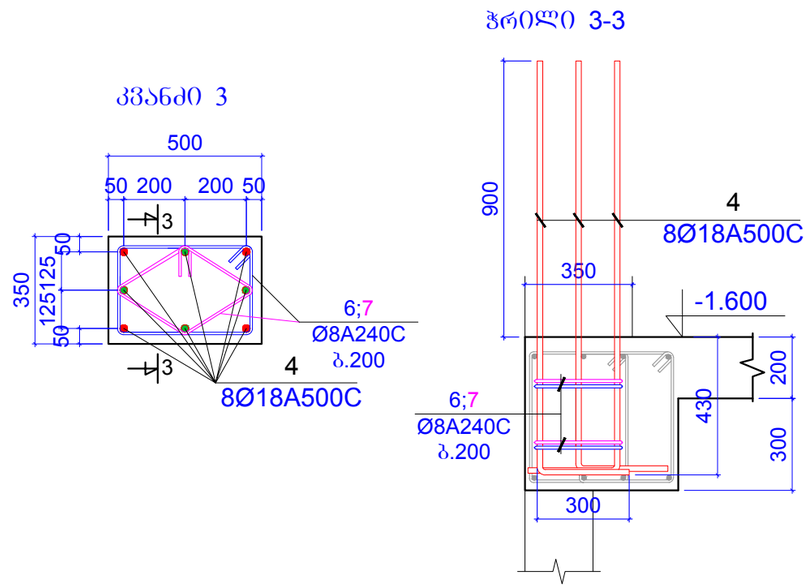

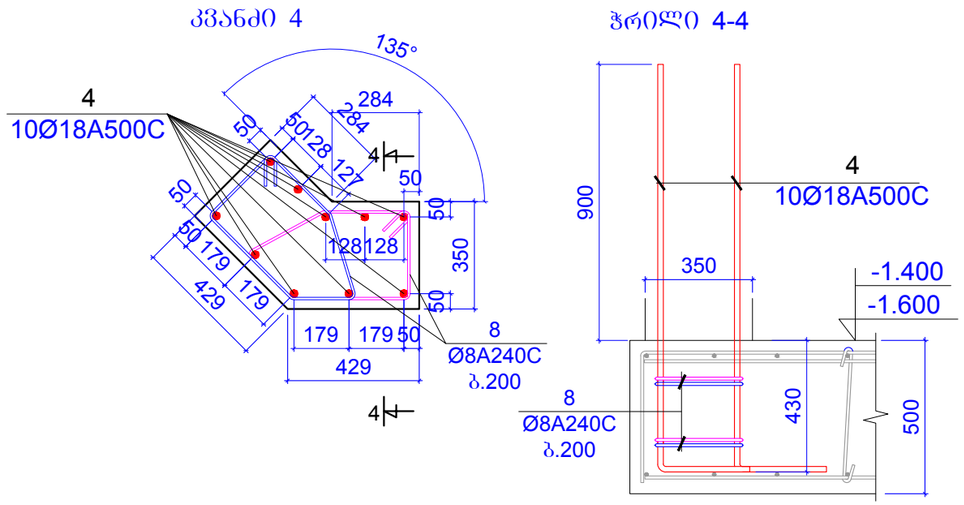

ფორმატი	A-3	დაკვეთის №
თებერვალი 2019 წ.		

დამკვეთი:

შ.პ.ს. "იდეა მელიქიშვილი"

შ.პ.ს. "იდეა მელიქიშვილი"

მისამართი:საქართველო,ქ.თბილისი,
ვაჟა-საბურთალოს რაიონი,ვაჟა-ფშაველას გამზირი,
II კვ.კორპ.28ბ,ბინა 31

ID:405106745

e-mail: ilia@ideacity.ge

მრავალფუნქციური საცხოვრებელი სახლი

კვანძი 1 ... კვანძი 4 ;

თანამდებობა	გვარი	ხელმოწერა
დირექტორი	რ. მიქაძე	
მთ. არქიტექტ.	ზ. ბალათურია	
მთ.კონსტრუქტ.	ბ. ბარბაქაძე	
შემს.კონსტრუქტ.	ბ. ყოფიაშვილი	

დასახელება	მასშტაბი
კონსტრუქციები	1:20

სტადია	ფურცელი	ფურცლები
მ.პ.	კ-75	---

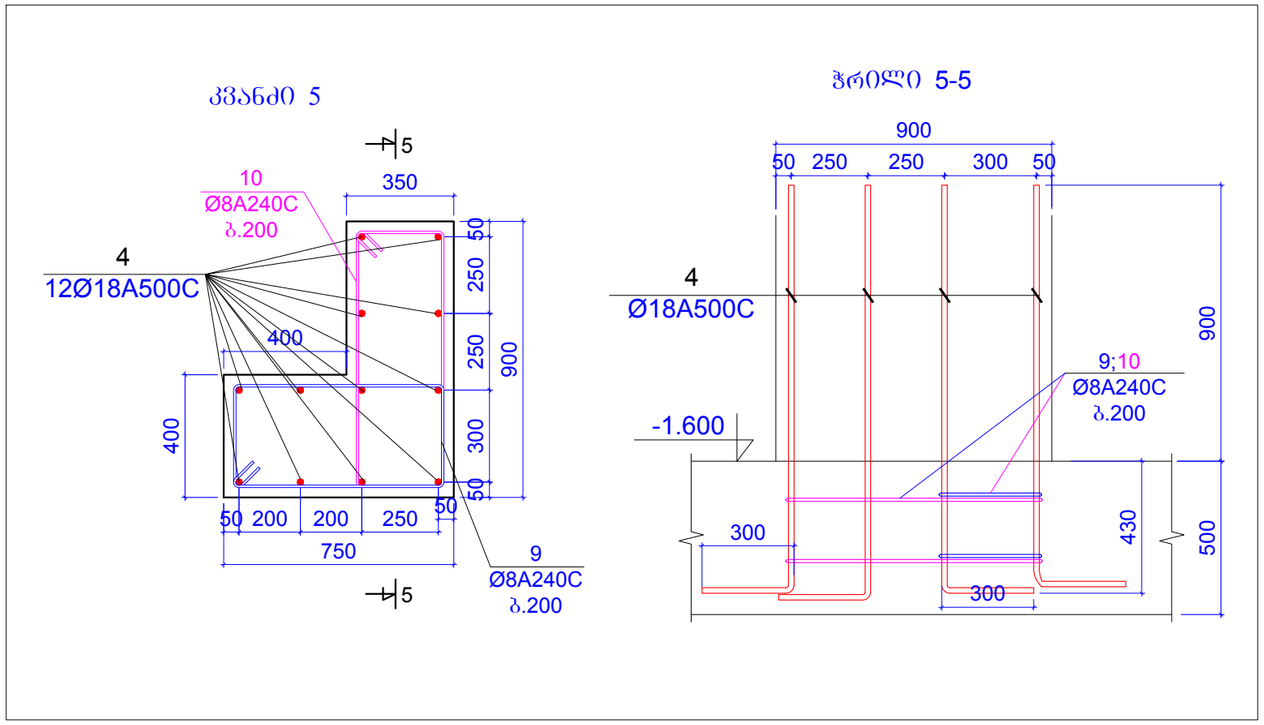

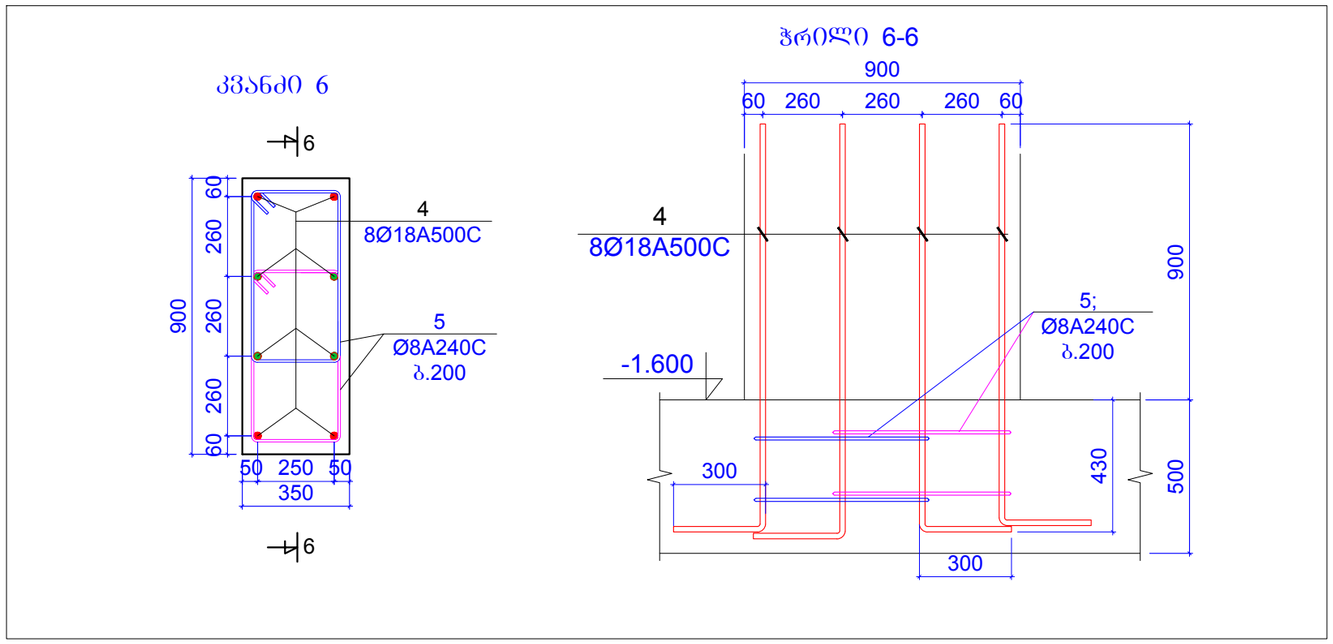

ფორმატი A-3		დაკვეთის №
თბილისი 2019 წ.		

დამკვეთი:

შ.პ.ს. "იდეა მელიქიშვილი"

შ.პ.ს. "იდეა მელიქიშვილი"

მისამართი:საქართველო,ქ.თბილისი,
ვაკე-საბურთალოს რაიონი,ვაჟა-ფშაველას გამზირი,
II ქვ.,კორპ.28ბ,ბინა 31

ID:405106745

e-mail: ilia@ideacity.ge

მრავალფუნქციური საცხოვრებელი სახლი

კვანძი 5; კვანძი 6;

თანამდებობა	სვარი	ხელმოწერა
დირექტორი	რ. მიქაძე	
მთ. არქიტექტ.	ზ. ბადაოშრია	
მთ.კონსტრუქტ.	ბ. ბარბაქაძე	
შემს.კონსტრუქტ.	ბ. ყოფიაშვილი	

დასახელება	მასშტაბი
კონსტრუქციები	1:20

სტადია	ფურცელი	ფურცლები
მ.პ.	კ-76	---

კვანძი 7

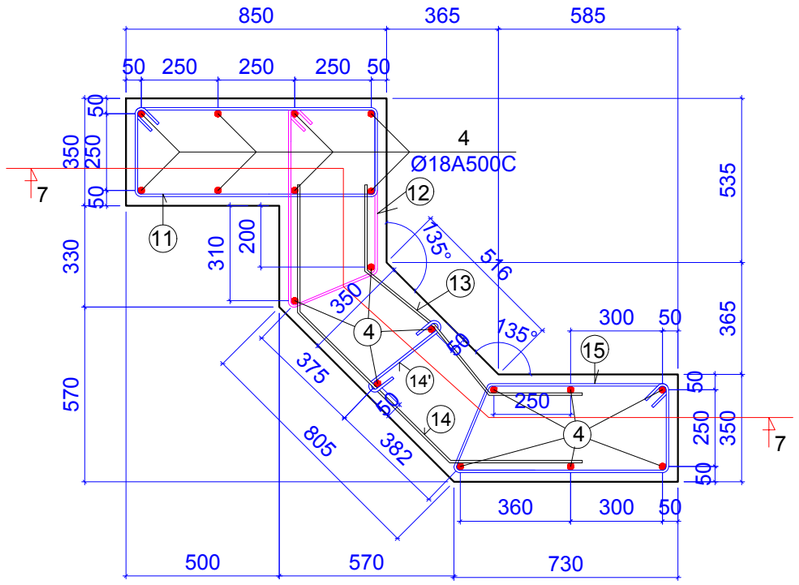

კვანძი 8

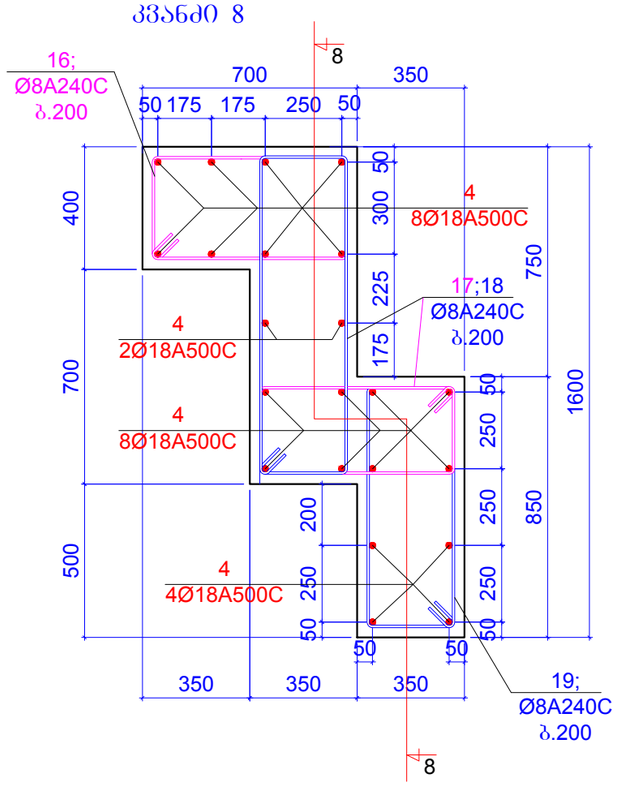

ჭრილი 7-7

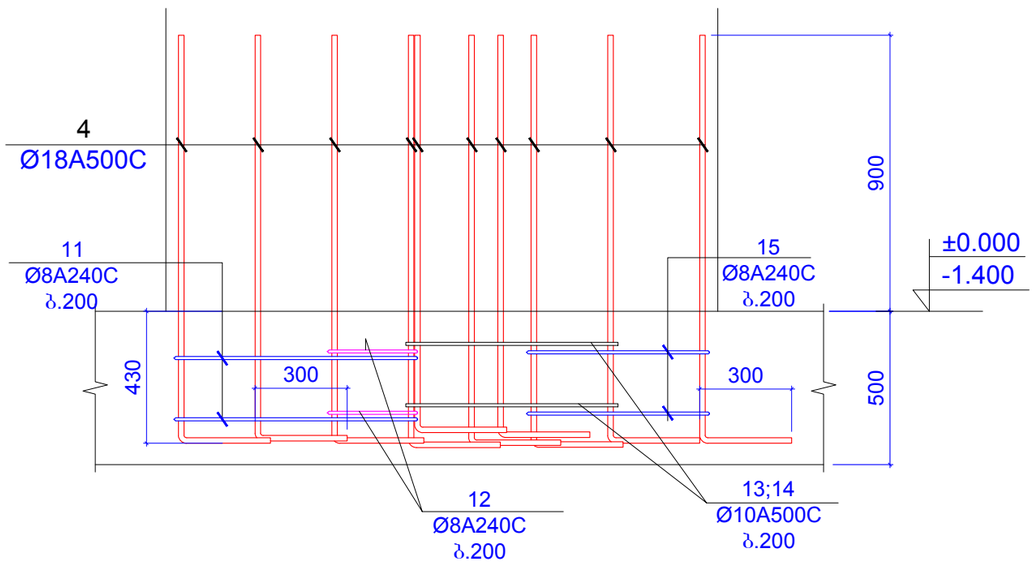

ჭრილი 8-8

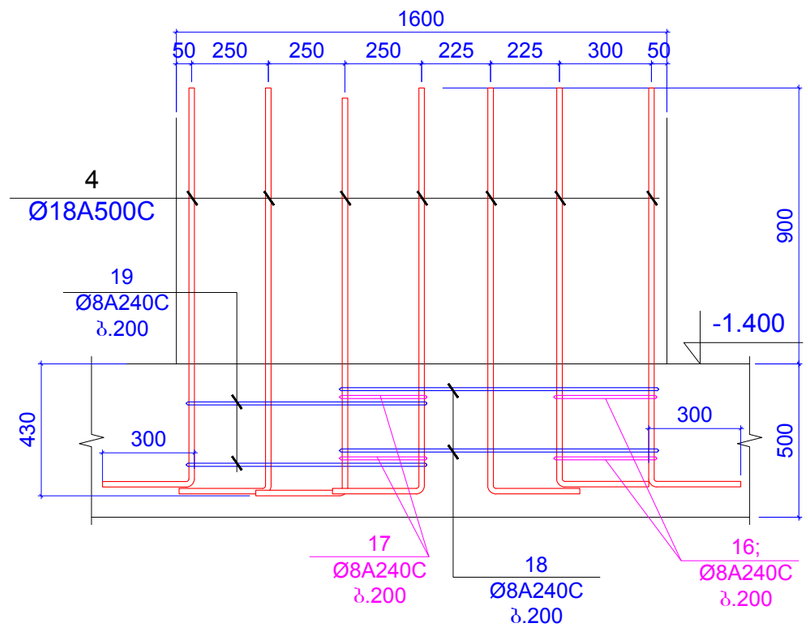

ფორმატი A-3		დაკვეთის №
თბილისი 2019 წ.		

დამკვეთი:

შ.პ.ს. "იდეა მელიქიშვილი"

შ.პ.ს. "იდეა მელიქიშვილი"

მისამართი:საქართველო,ქ.თბილისი, ვაკე-საბურთალოს რაიონი,ვაჟა-ფშაველას გამზირი, II კვ.,კორპ.28ბ,ბინა 31

ID:405106745

e-mail: ilia@ideacity.ge

მრავალფუნქციური
საცხოვრებელი სახლი

კვანძი 7;
კვანძი 8;

თანამდებობა	გვარი	ხელმოწერა
დირექტორი	რ. მიქაძე	
მთ. არქიტექტ.	ზ. ბადაოშრია	
მთ.კონსტრუქტ.	ბ. ბარბაქაძე	
შემს.კონსტრუქტ.	ბ. ყოფიაშვილი	

დასახელება	მასშტაბი
კონსტრუქციები	1:20

სტადია	ფურცელი	ფურცლები
მ.პ.	კ-77	---

კვანძი 9

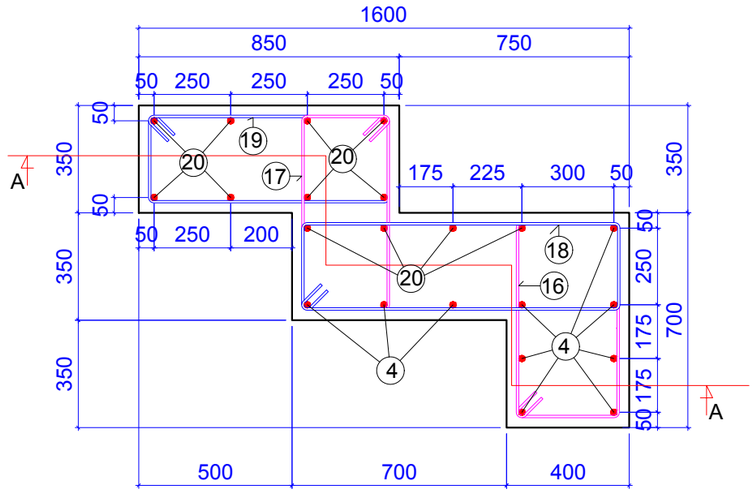

ჭრილი 9-9

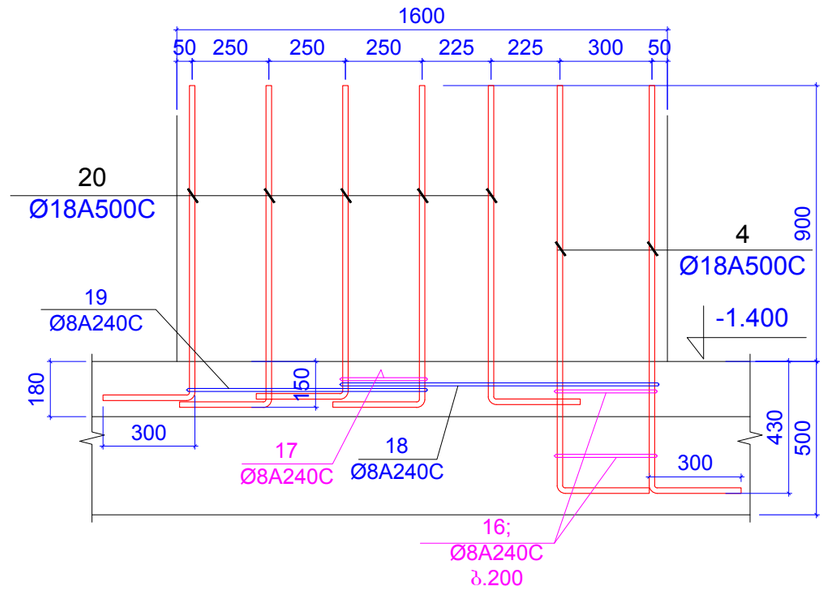

ჭრილი 10-10

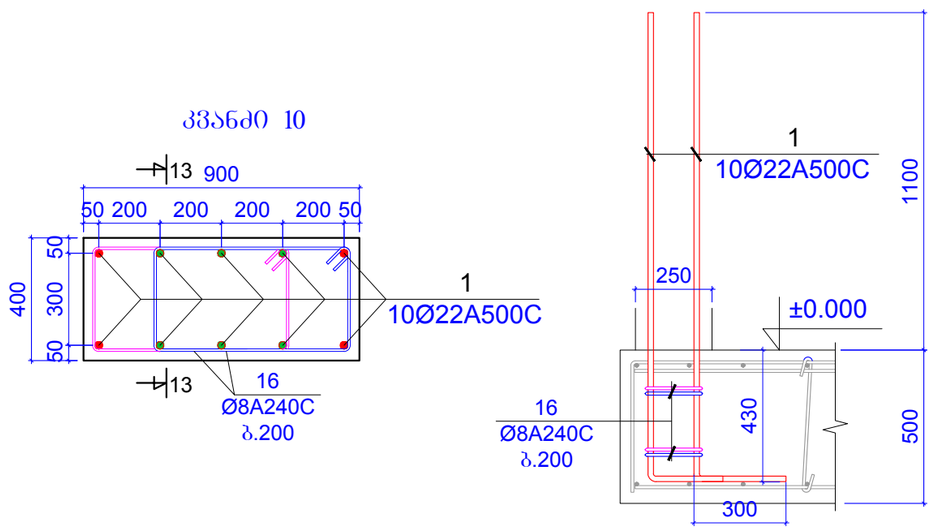

კვანძი 10

ფორმატი A-3		დაკვეთის №
თბილისი 2019 წ.		

დამკვეთი:

შ.პ.ს. "იდეა მელიქიშვილი"

შ.პ.ს. "იდეა მელიქიშვილი"

მისამართი:საქართველო,ქ.თბილისი,
ვაკე-საბურთალოს რაიონი,ვაჟა-ფშაველას გამზირი,
II კვ.,კორპ.28ბ,ბინა 31

ID:405106745

e-mail: ilia@ideacity.ge

მრავალფუნქციური
საცხოვრებელი სახლი

კვანძი 9; კვანძი 10;

თანამდებობა	გვარი	ხელმოწერა
დირექტორი	რ. მიქაძე	
მთ. არქიტექტ.	ზ. ბადაოშრია	
მთ.კონსტრუქტ.	ბ. ბარბაქაძე	
შემს.კონსტრუქტ.	ბ. ყოფიაშვილი	

დასახელება	მასშტაბი
კონსტრუქციები	1:20

სტადია	ფურცელი	ფურცლები
მ.პ.	კ-78	---

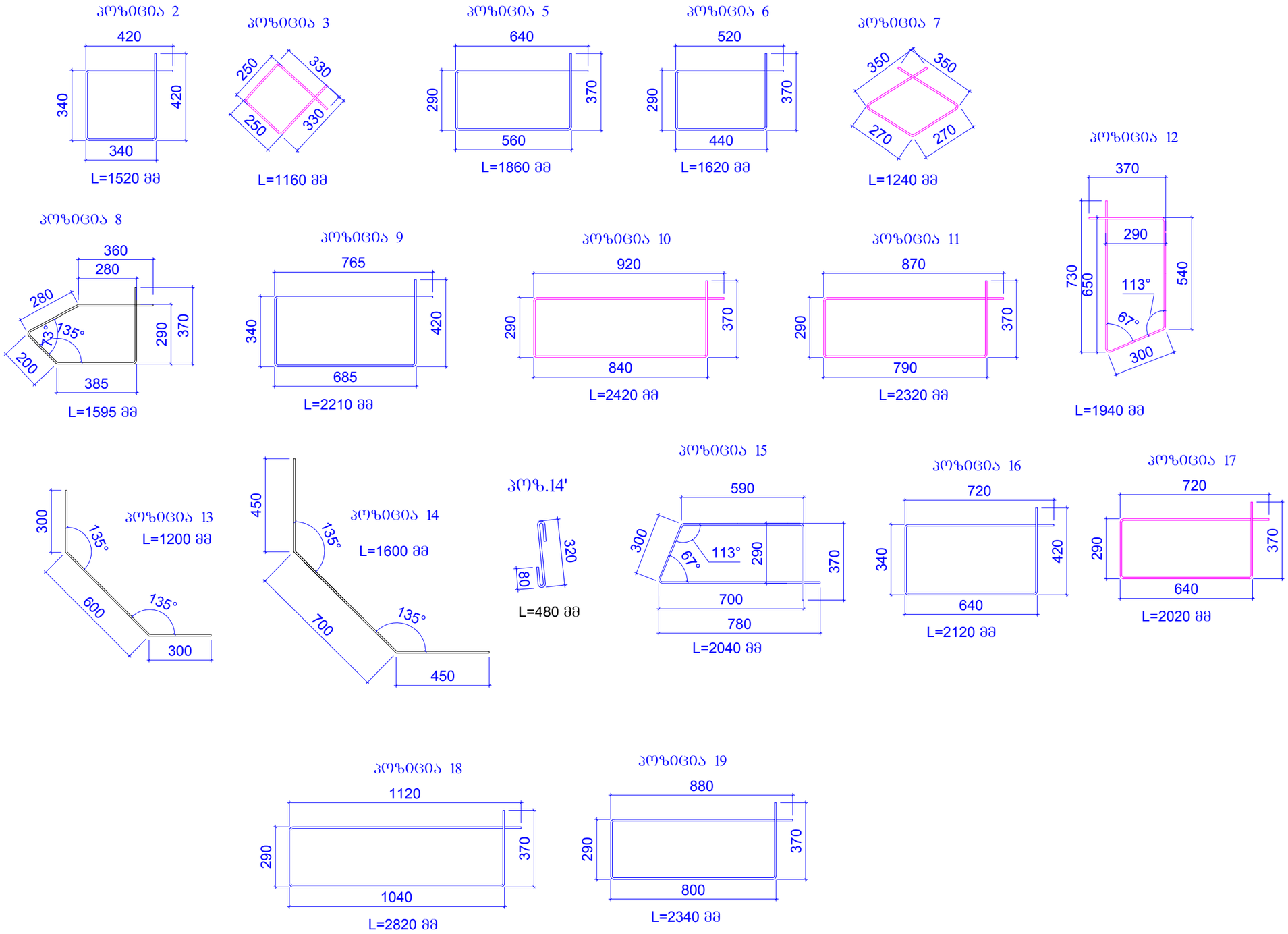

ფორმატი A-3		დაკვეთის №
თბილისი 2019 წ.		

დამკვეთი:

შ.პ.ს. "იდეა მელიქიშვილი"

შ.პ.ს. "იდეა მელიქიშვილი"

მისამართი:საქართველო,ქ.თბილისი, ვაჟა-ფშაველის რაიონი,ვაჟა-ფშაველას გამზირი, II ჯვ.,კორპ.28ბ,ბინა 31

ID:405106745

e-mail: ilia@ideacity.ge

მრავალფუნქციური საცხოვრებელი სახლი

არმატურის პოზიციები

თანამდებობა	გვარი	ხელმოწერა
დირექტორი	რ. მიქაძე	
მთ. არქიტექტ.	ზ. ბალათურია	
მთ.კონსტრუქტ.	ბ. ბარბაძაძე	
შემს.კონსტრუქტ.	ბ. ყობიაშვილი	

დასახელება	მასშტაბი
კონსტრუქციები	1:20

სტადია	ფურცელი	ფურცლები
მ.პ.	კ-79	---

შენიშვნები:

1 . ძირითადი შენიშვნები იხ. პროექტის განმარტებით ბარათში.
2 . კვანძი 1 ... კვანძი 10 ; იხ.შ.კ-75 ... შ.კ-78.
3 . არმატურის პოზიციები იხ.შ.კ-79.
4 . მასალების ამოკრება არმატურის ნაშვერებზე იხ.შ.კ-80.

მასალების ამოკრება არმატურის ნაშვერებზე

კონსტ. დასახ ელება	პოზ.№	არმატურის სპეციფიკაცია						არმატურის ამოკრება		
		ესკიზი	Ø,მმ	კლასი	L,მმ	nxც	nxL ,მ	Ø,მმ	ΣnxL ,მ	Q კგ
არმატურის ნაშვერები	1	300 1530	22	A500C	1830	104	190.32	22A500C	190.32	567.6
	2	იხ.პოზიცია	8	A240C	1520	24	36.48	8A240C	266.04	104.9
	3	იხ.პოზიცია	8	A240C	1160	24	27.84			
	4	300 1330	18	A500C	1630	244	397.72	18A500C	427.42	853.4
	5	იხ.პოზიცია	8	A240C	1860	16	29.76			
	6	იხ.პოზიცია	8	A240C	1620	2	3.24			
	7	იხ.პოზიცია	8	A240C	1240	2	2.48			
	8	იხ.პოზიცია	8	A240C	1595	16	25.52			
	9	იხ.პოზიცია	8	A240C	2210	4	8.84			
	10	იხ.პოზიცია	8	A240C	2420	4	9.68			
	11	იხ.პოზიცია	8	A240C	2320	12	27.84			
	12	იხ.პოზიცია	8	A240C	1940	12	23.28			
	13	იხ.პოზიცია	10	A500C	1200	12	14.4	10A500C	33.6	20.7
	14	იხ.პოზიცია	10	A500C	1600	12	19.2			
	14'	იხ.პოზიცია	8	A240C	480	12	5.76			
	15	იხ.პოზიცია	8	A240C	2040	12	24.48			
	16	იხ.პოზიცია	8	A240C	2120	8	16.96			
	17	იხ.პოზიცია	8	A240C	2020	3	6.06			
	18	იხ.პოზიცია	8	A240C	2820	3	8.46			
	19	იხ.პოზიცია	8	A240C	2340	4	9.36			
	20	300 1050	18	A500C	1350	22	29.7			

ფორმატი A-3	დაკვეთის №
თბილისი 2019 წ.	

დამკვეთი:

შ.პ.ს. "იდეა მელიქიშვილი"

შ.პ.ს. "იდეა მელიქიშვილი"

მისამართი:საქართველო,ქ.თბილისი, ვაჟა-საფუძალაშვილის გამზირი, IIკვ.კორპ.2ბ,ბინა 31

ID:405106745

e-mail: ilia@ideacity.ge

მრავალფუნქციური
საცხოვრებელი სახლი

მასალების ამოკრება
არმატურის ნაშვერებზე

თანამდებობა	გვარი	ხელმოწერა
დირექტორი	რ. მიქაძე	
მთ. არქიტექტ.	ზ. ბადაოურია	
მთ.კონსტრუქტ.	ბ. ბარბაქაძე	
შემს.კონსტრუქტ.	ბ. ყოფიაშვილი	

დასახელება	მასშტაბი
კონსტრუქციები	1:20

სტადია	ფურცელი	ფურცლები
მ.პ.	კ-80	---

კიბე 1 ბეგმაში -4.900 ნიშნულზე

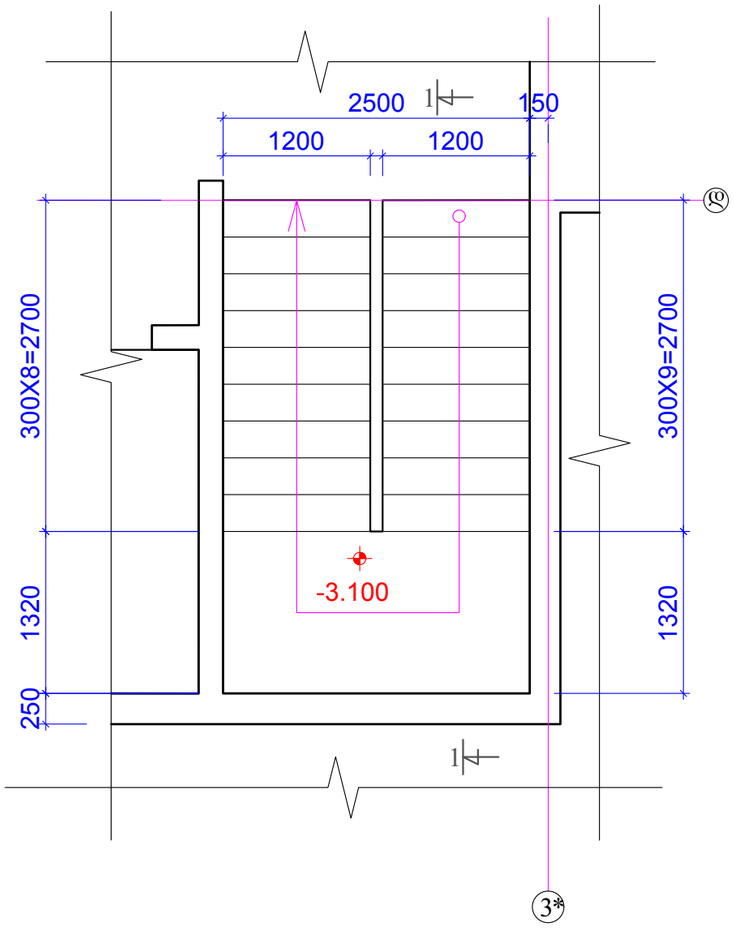

ჭრილი 1-1

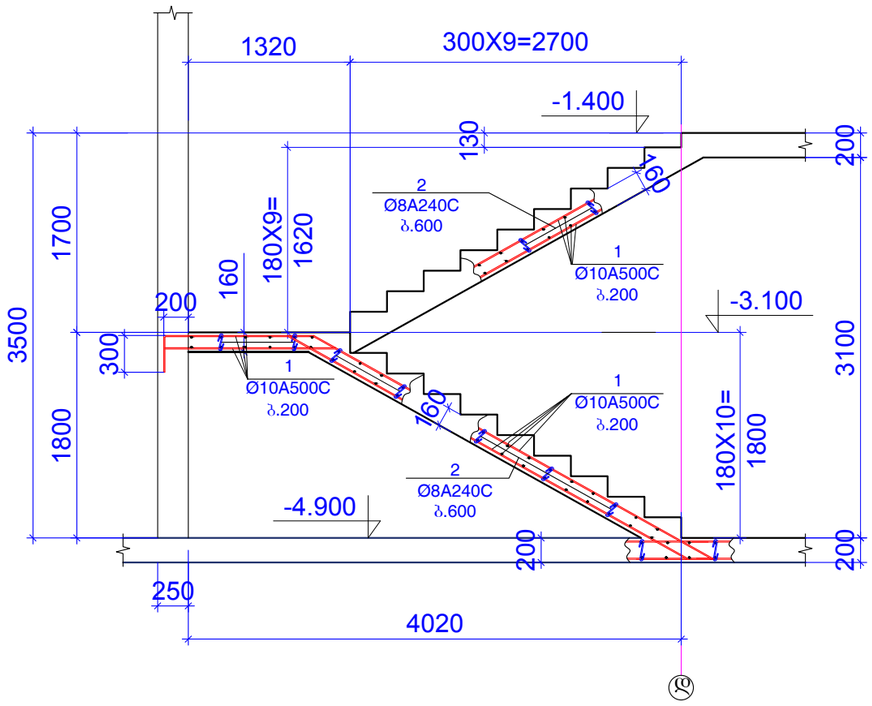

კონსტ.დასა ხელება	პოზ.№	არმატურის სპეციფიკაცია						არმატურის ამოკრება			ბეტონის მოც.მ³
		ესკიზი	Ø,მმ	კლასი	L,მმ	nxც	nxL ,მ	Ø,მმ	ΣnxL ,მ	Q კგ	
კიბე 1 -4.900 ნიშნულზე	1	დაიჭრას ადგილზე	10	A500c	250000		250	10A500c	250	154.1	B25
	2	იხ.პოზიცია	8	A240c	290	30	8.7	8A240c	8.7	3.431	2.5

შენიშვნები:
1. ძირითადი შენიშვნები იხ. პროექტის განმარტებით ბარათში.

ფორმატი	A-3	დაკვეთის №
თბილისი 2019 წ.		

დამკვეთი:

შ.პ.ს. "იდეა მელიქიშვილი"

შ.პ.ს. "იდეა მელიქიშვილი"

მისამართი:საქართველო,ქ.თბილისი, ვაკე-საბურთალოს რაიონი,ვაჟა-ფშაველას გამზირი, II კვ.,კორპ.28ბ,ბინა 31

ID:405106745

e-mail: ilia@ideacity.ge

მრავალფუნქციური საცხოვრებელი სახლი

კიბე 1 ბეგმაში -4.900 ნიშნულზე

თანამდებობა	გვარი	ხელმოწერა
დირექტორი	რ. მიქაძე	
მთ. არქიტექტ.	ზ. ბალათურია	
მთ.კონსტრუქტ.	ბ. ბარბაქაძე	
შემხ.კონსტრუქტ.	ბ. ყოფიაშვილი	

დასახელება	მასშტაბი
კონსტრუქციები	1:50

სტადია	ფურცელი	ფურცლები
მ.პ.	კ-81	---

კიბე 2 გეგმაში -4,900 ნიშნულზე

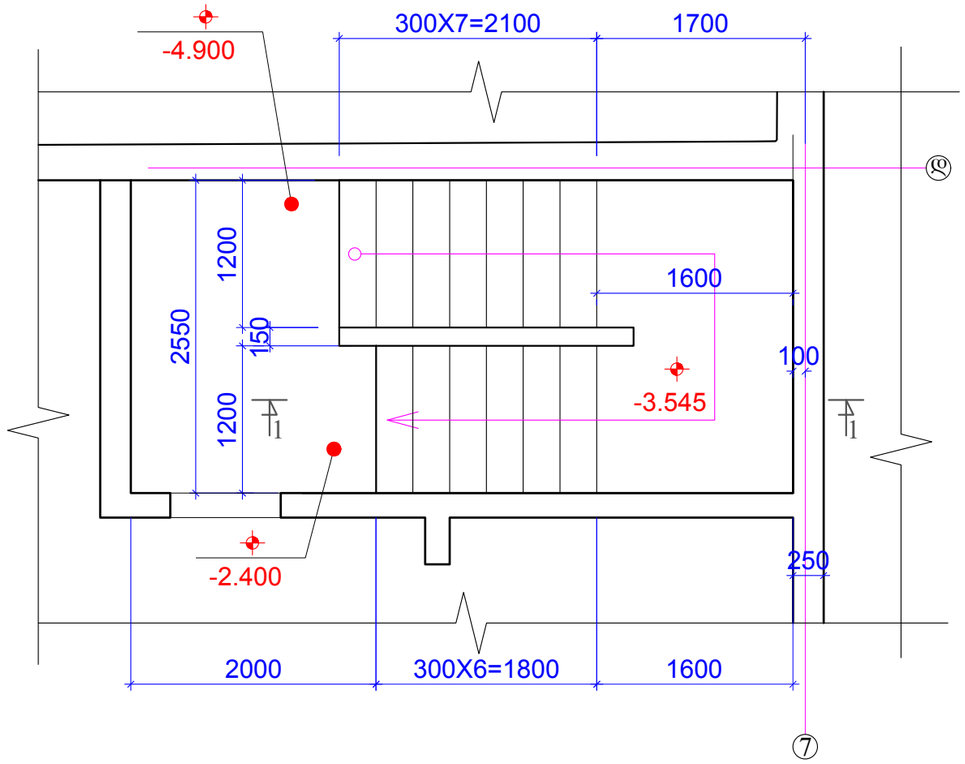

კიბე 2 გეგმაში -2.400 ნიშნულზე

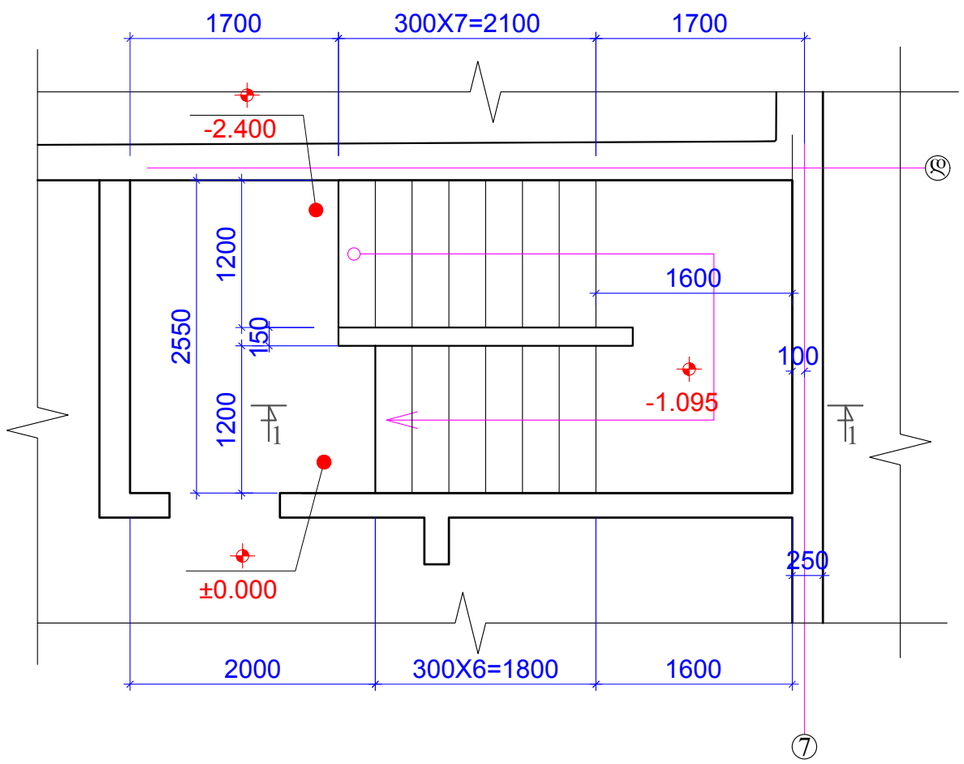

კონსტ.დასახელება	პოზ.№	არმატურის სპეციფიკაცია						არმატურის ამოკრება			ბეტონის მოც.მ³
		ესკიზი	Ø,მმ	კლასი	L,მმ	nxც	nxL ,მ	Ø,მმ	ΣnxL ,მ	Q კგ	
კიბე 1 -4.900 და -2.400 ნიშნულზე	1	დაიჭრას ადგილზე	10	A500c	550000		550	10A500c	550	338.9	B25
	2	იხ.პოზიცია	8	A240c	290	70	20.3	8A240c	20.3	8.006	4.8

შენიშვნები:
1. ძირითადი შენიშვნები იხ. პროექტის განმარტებით ბარათში.
2. ჭრილი 1-1 იხ.შ.კ-85.

ფორმატი A-3		დაკვეთის №
თბილისი 2019 წ.		

დამკვეთი:

შ.პ.ს. "იდეა მელიქიშვილი"

შ.პ.ს. "იდეა მელიქიშვილი"

მისამართი:ალაზანი,ქ.თბილისი, ვაჟა-საბურთალზე რაიონი,ვაჟა-ფშაველას გამზირი, II კვ.,კორპ.28ბ,ბინა 31

ID:405106745

e-mail: ilia@ideacity.ge

მრავალფუნქციური საცხოვრებელი სახლი

კიბე 2 გეგმაში -4.900 და -2.400 ნიშნულზე

თანამდებობა	გვარი	ხელმოწერა
დირექტორი	რ. მიქაძე	
მთ. არქიტექტ.	ზ. ბაღათურია	
მთ.კონსტრუქტ.	ბ. ბარბაქაძე	
შემს.კონსტრუქტ.	ბ. ყრბიაშვილი	

დასახელება	მასშტაბი
კონსტრუქციები	1:50

სტადია	ფურცელი	ფურცლები
მ.პ.	კ-82	---

ჭრილი 1-1

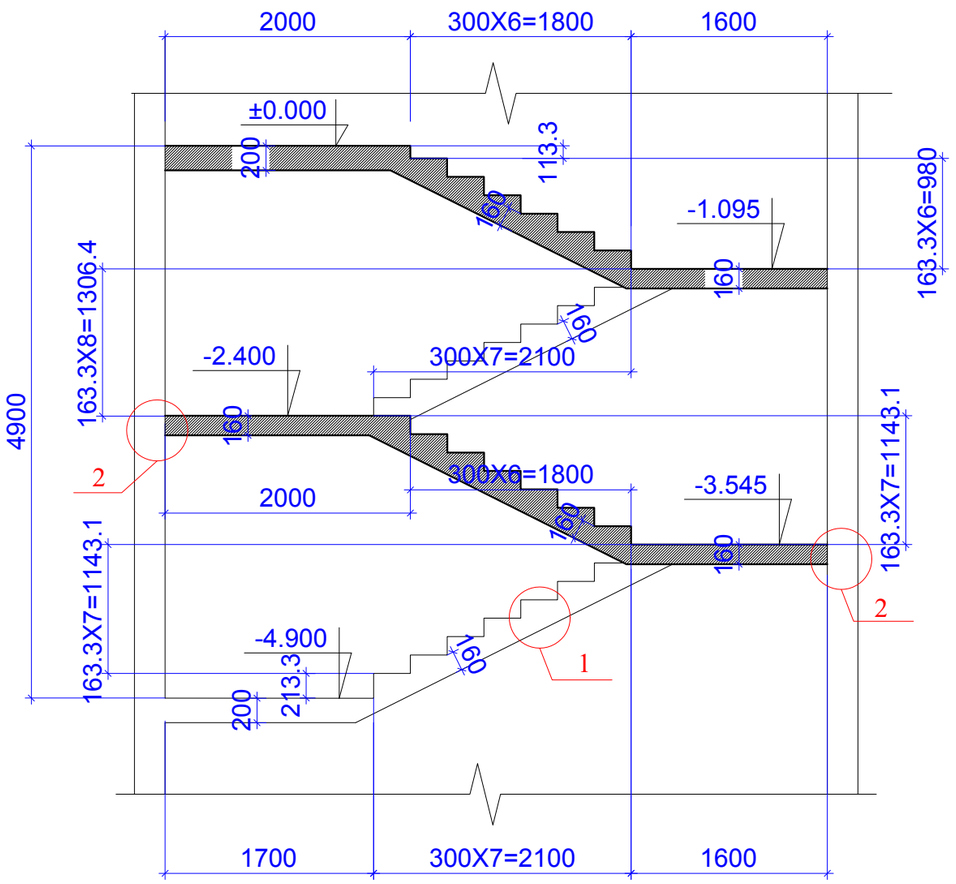

არმირების დეტალი 1

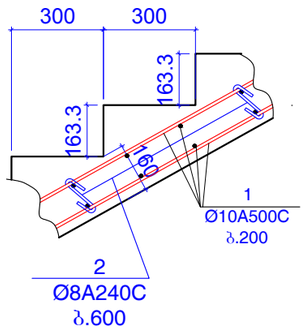

არმირების დეტალი 2

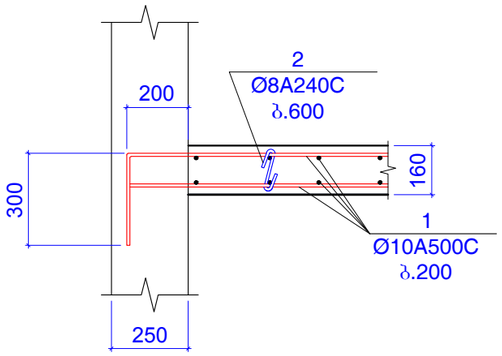

ფორმატი A-3		დაკვეთის №
თბილისი 2019 წ.		

დამკვეთი:

შ.პ.ს. "იდეა მელიქიშვილი"

შ.პ.ს. "იდეა მელიქიშვილი"

მისამართი:საქართველო,ქ.თბილისი, ვაჟა-ფშაველის რაიონი,ვაჟა-ფშაველას გამზირი, II კვ.,კორპ.28ბ,ბინა 31

ID:405106745

e-mail: ilia@ideacity.ge

მრავალფუნქციური საცხოვრებელი სახლი

ჭრილი 1-1 ; არმირების დეტალები

თანამდებობა	გვარი	ხელმოწერა
დირექტორი	რ. მიქაძე	
მთ. არქიტექტ.	ზ. ბადათურია	
მთ.კონსტრუქტ.	ბ. ბარბაქაძე	
შემს.კონსტრუქტ.	ბ. ყიბიაშვილი	

დასახელება	მასშტაბი
კონსტრუქციები	1:50 1:20

სტადია	ფურცელი	ფურცლები
მ.პ.	კ-83	---

შენიშვნები:
1. ძირითადი შენიშვნები იხ. პროექტის განმარტებით ბარათში.

სვეტები, პილონები და კედლები ბეგმაში -1.600; -1.400 და ±0.000 ნიშნულზე

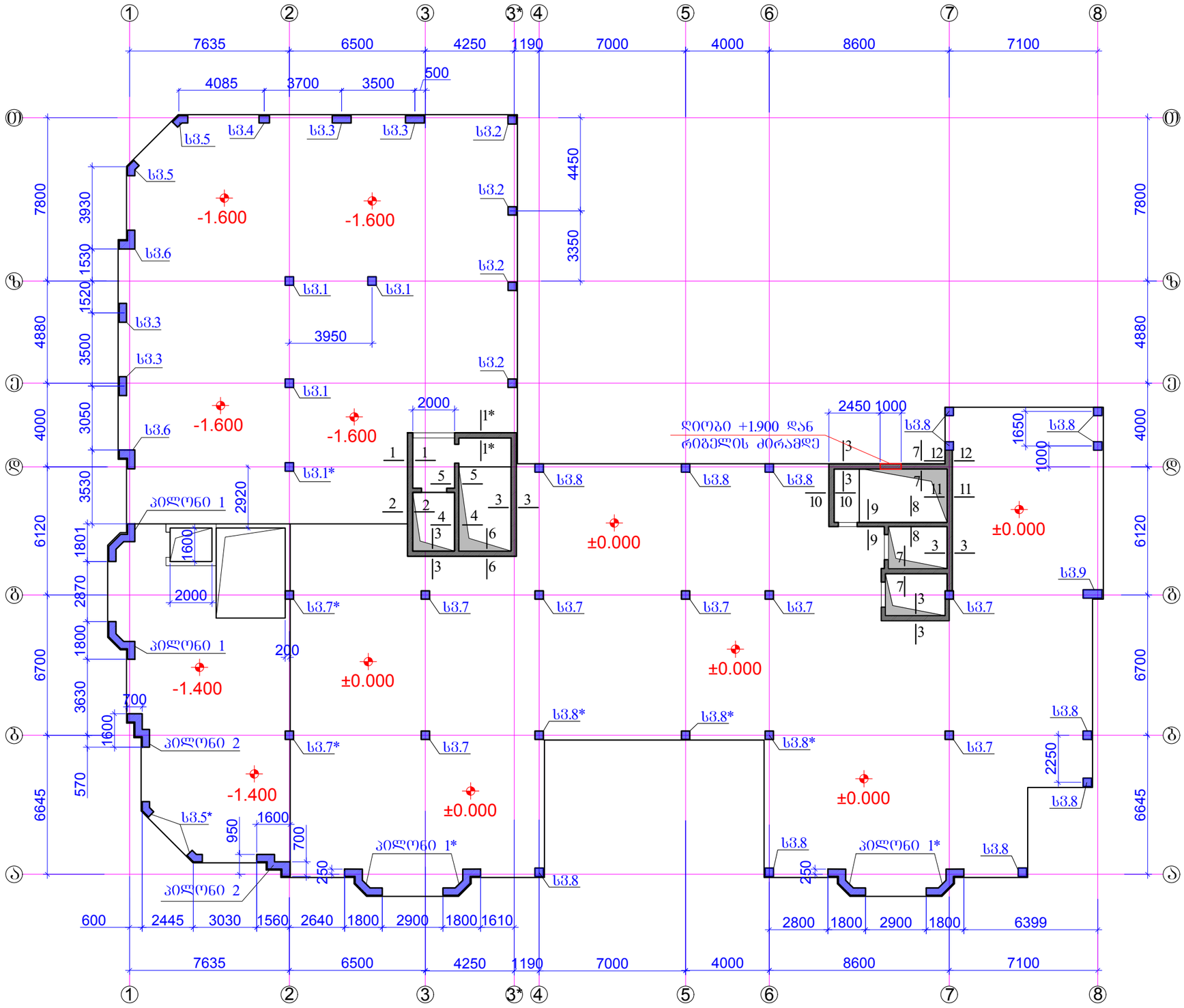

ფორმატი	A-3	დაკვეთის №
თბილისი 2019 წ.		

დამკვეთი:

შ.პ.ს. "იდეა მელიძიშვილი"

შ.პ.ს. "იდეა მელიძიშვილი"

მისამართი:საქართველო,ქ.თბილისი,
ვაჟა-საბურთალოს რაიონი,ვაჟა-ფშაველას გამზირი,
II კვ.,კორპ.28ბ,ბინა 31

ID:405106745

e-mail: ilia@ideacity.ge

მრავალფუნქციური
საცხოვრებელი სახლი

სვეტები, პილონები და კედლები
ბეგმაში -1.600; -1.400
და ±0.000 ნიშნულზე

თანამდებობა	გვარი	ხელმოწერა
დირექტორი	რ. მიქაძე	
მთ. არქიტექტ.	ზ. გალათურია	
მთ.კონსტრუქტ.	ბ. ბარბაქაძე	
შემს.კონსტრუქტ.	ბ. ყობიაშვილი	

დასახელება	მასშტაბი
კონსტრუქციები	1:200

სტადია	ფურცელი	ფურცლები
მ.პ.	კ-84	---

შენიშვნები:
1. ძირითადი შენიშვნები იხ. პროექტის განმარტებით ბარათში.
2. სვეტი 1 ... სვეტი 9 იხ.ფ.კ-85 ... ფ.კ-97.
3. პილონი 1 ; პილონი 1* ; პილონი 2 ; იხ.ფ.კ-98 ... ფ.კ-100.
4. ჭრილი 1-1 ... ჭრილი 12-12 ; იხ.ფ.კ-101 ... ფ.კ-104.
5. ღიობები ლიფტის და კიბის უჯრედის ბასასვლელებში იხ.ფ.კ-105.

სვეტი 1

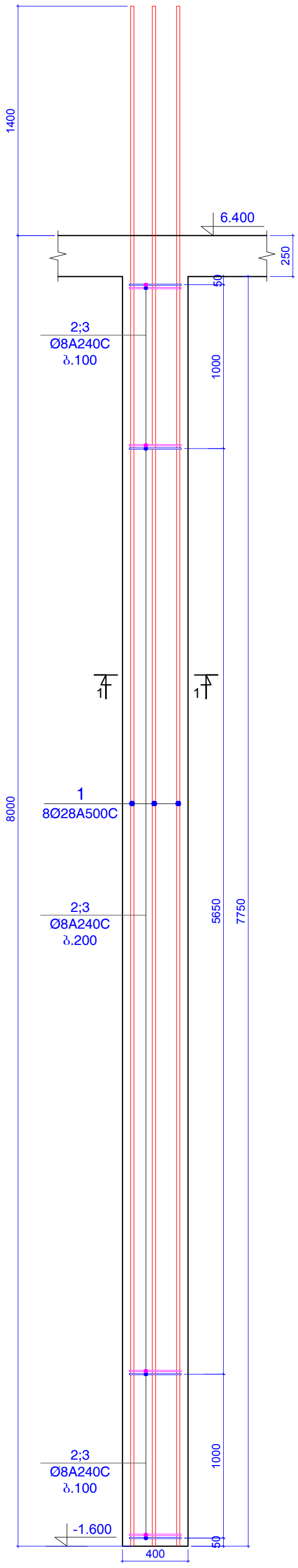

კონსტ. დასახელება	პოზ.№	არმატურის სპეციფიკაცია						არმატურის ამოკრება			ბეტონის მოც.მ³
		ესკიზი	Ø,მმ	კლასი	L,მმ	nxც	nxL ,მ	Ø,მმ	ΣnxL ,მ	Q კგ	
სვეტი 1 (3 ცალი)	1	დაიჭრას ადგილზე	28	A500c	9400	8	75.2	28A500c	75.2	363.31	B25
	2	იხ.პოზიცია	8	A240c	1520	50	76	8A240c	134	52.847	1.24
	3	იხ.პოზიცია	8	A240c	1160	50	58				

ჭრილი 1-1

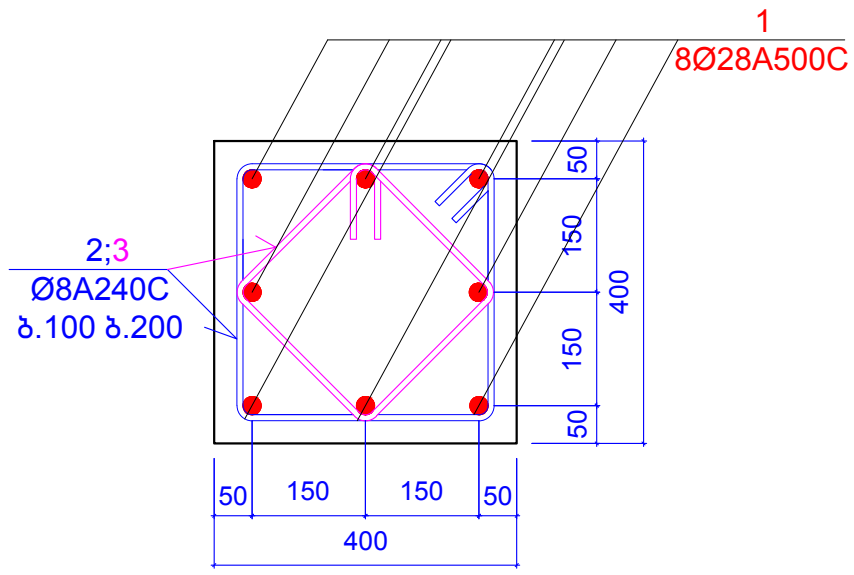

პოზიცია 2

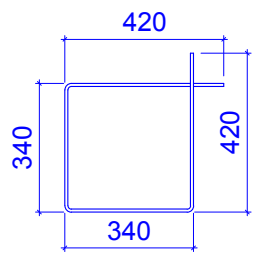

L=1520 მმ

პოზიცია 3

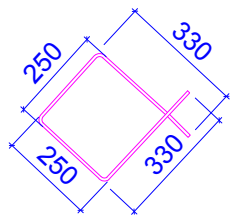

L=1160 მმ

ფორმატი A-3	დაკვეთის №
თბილისი 2019 წ.	

დამკვეთი:

შ.პ.ს. "იდეა მელიქიშვილი"

შ.პ.ს. "იდეა მელიქიშვილი"

მისამართი:საქართველო,ქ.თბილისი, ვაკე-საბურთალოს რაიონი,ვაჟა-ფშაველას გამზირი, IIკვ.,კორპ.28ბ,ბინა 31

ID:405106745

e-mail: ilia@ideacity.ge

მრავალფუნქციური საცხოვრებელი სახლი

სვეტი 1 ;

თანამდებობა	გვარი	ხელმოწერა
დირექტორი	რ. მიქაძე	
მთ. არქიტექტ.	ზ. ბადათურია	
მთ.კონსტრუქტ.	ბ. ბარბაქაძე	
შემს.კონსტრუქტ.	ბ. ყობიაშვილი	

დასახელება	მასშტაბი
კონსტრუქციები	1:10 1:25

სტადია	ფურცელი	ფურცლები
მ.პ.	კ-85	---

სვეტი 1*

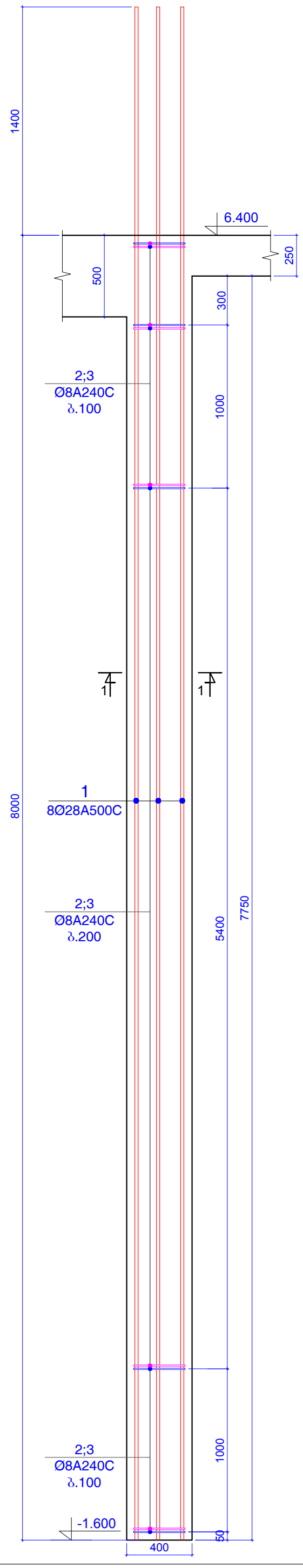

კონსტ. დასახელება	პოზ.№	არმატურის სპეციფიკაცია						არმატურის ამოკრება			ბეტონის მოც.მ³
		ესკიზი	Ø,მმ	კლასი	L,მმ	nxც	nxL ,მ	Ø,მმ	ΣnxL ,მ	Q კგ	
სვეტი 1* (1 ცალი)	1	დაიჭრას ადგილზე	28	A500c	9400	8	75.2	28A500c	75.2	363.31	B25
	2	იხ.პოზიცია	8	A240c	1520	50	76	8A240c	134	52.847	1.20
	3	იხ.პოზიცია	8	A240c	1160	50	58				

ჭრილი 1-1

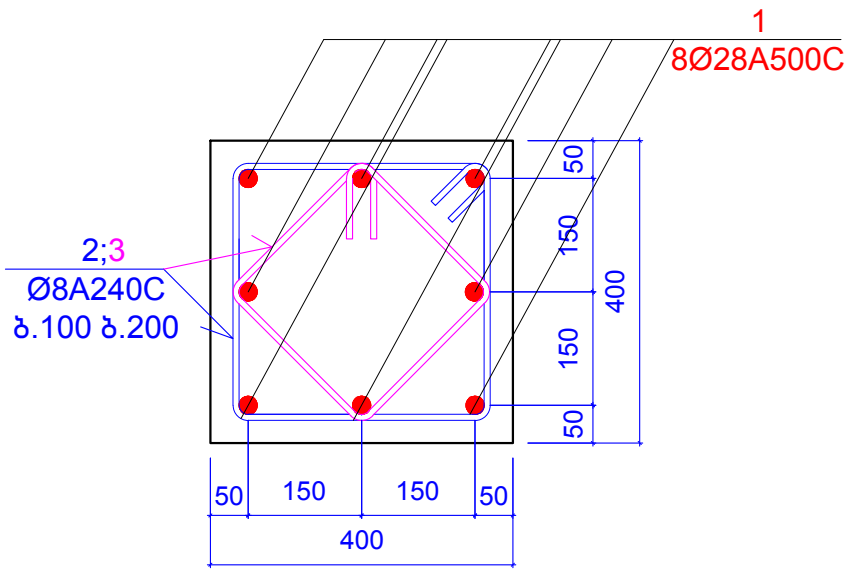

პოზიცია 2

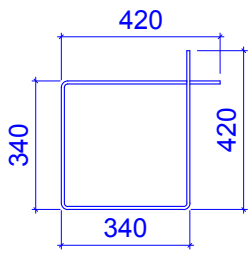

L=1520 მმ

პოზიცია 3

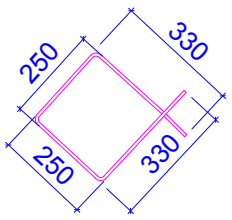

L=1160 მმ

ფორმატი A-3	დაკვეთის №
თბილისი 2019 წ.	

დამკვეთი:

შ.პ.ს. "იდეა მელიქიშვილი"

შ.პ.ს. "იდეა მელიქიშვილი"

მისამართი:საქართველო,ქ.თბილისი, ვაკე-საბურთალოს რაიონი,ვაჟა-ფშაველას გამზირი, IIკვ.,კორპ.28ბ,ბინა 31

ID:405106745

e-mail: ilia@ideacity.ge

მრავალფუნქციური
საცხოვრებელი სახლი

სვეტი 1* ;

თანამდებობა	გვარი	ხელმოწერა
დირექტორი	რ. მიქაძე	
მთ. არქიტექტ.	ზ. ბადათურია	
მთ.კონსტრუქტ.	ბ. ბარბაქაძე	
შემს.კონსტრუქტ.	ბ. ყობიაშვილი	

დასახელება	მასშტაბი
კონსტრუქციები	1:10 1:25

სტადია	ფურცელი	ფურცლები
მ.პ.	კ-86	---

სვეტი 2

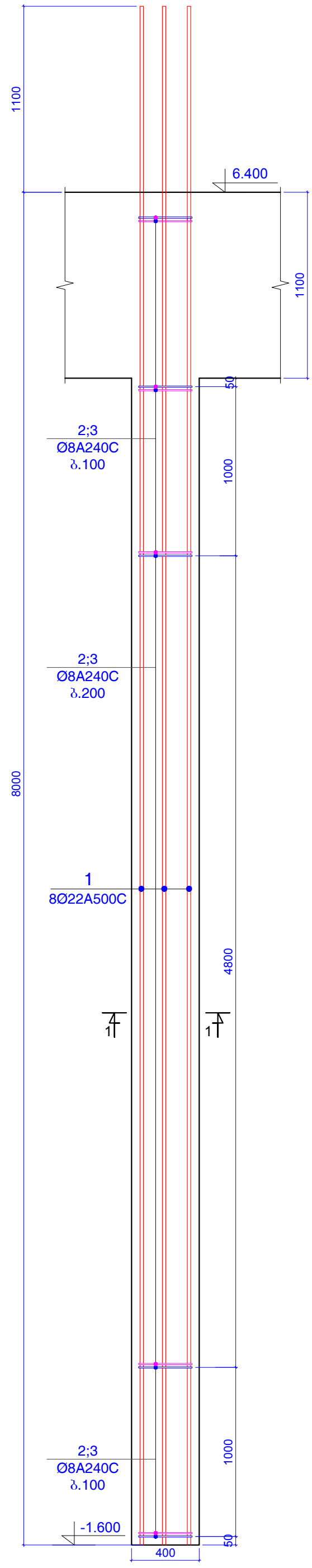

კონსტ. დასახ ელება	პოზ.№	არმატურის სპეციფიკაცია						არმატურის ამოკრება			ბეტონის მოც.მ³
		ესკიზი	Ø,მმ	კლასი	L,მმ	nxც	nxL ,მ	Ø,მმ	ΣnxL ,მ	Q კგ	
სვეტი 2 (4 ცალი)	1	დაიჭრას ადგილზე	22	A500c	9100	8	72.8	22A500c	72.8	217.13	B25
	2	იხ.პოზიცია	8	A240c	1600	50	80	8A240c	141	55.608	1.10
	3	იხ.პოზიცია	8	A240c	1220	50	61				

ჭრილი 1-1

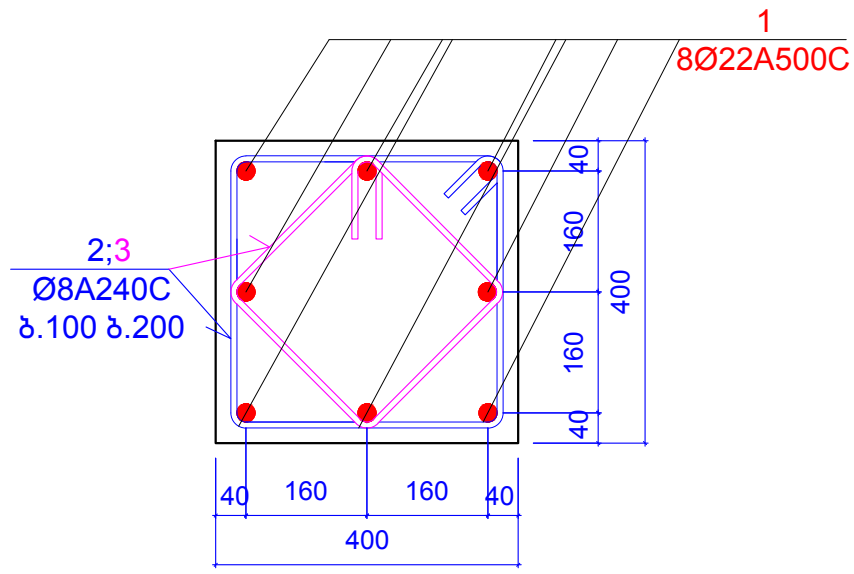

პოზიცია 2

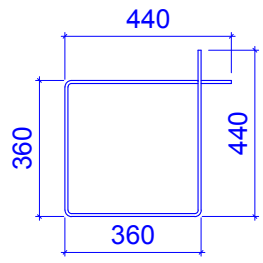

L=1600 მმ

პოზიცია 3

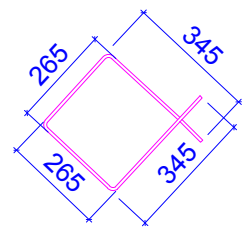

L=1220 მმ

ფორმატი A-3	დაკვეთის №
თბილისი 2019 წ.	

დამკვეთი:

შ.პ.ს. "იდეა მელიქიშვილი"

შ.პ.ს. "იდეა მელიქიშვილი"

მისამართი:საქართველო,ქ.თბილისი, ვაკე-საბურთალოს რაიონი,ვაჟა-ფშაველას გამზირი, IIკვ.,კორპ.28ბ,ბინა 31

ID:405106745

e-mail: ilia@ideacity.ge

მრავალფუნქციური საცხოვრებელი სახლი

სვეტი 2 ;

თანამდებობა	გვარი	ხელმოწერა
დირექტორი	რ. მიქაძე	
მთ. არქიტექტ.	ზ. ბადათურია	
მთ.კონსტრუქტ.	ბ. ბარბაქაძე	
შემს.კონსტრუქტ.	ბ. ყოფიაშვილი	

დასახელება	მასშტაბი
კონსტრუქციები	1:10 1:25

სტადია	ფურცელი	ფურცლები
მ.პ.	კ-87	---

სვეტი 3

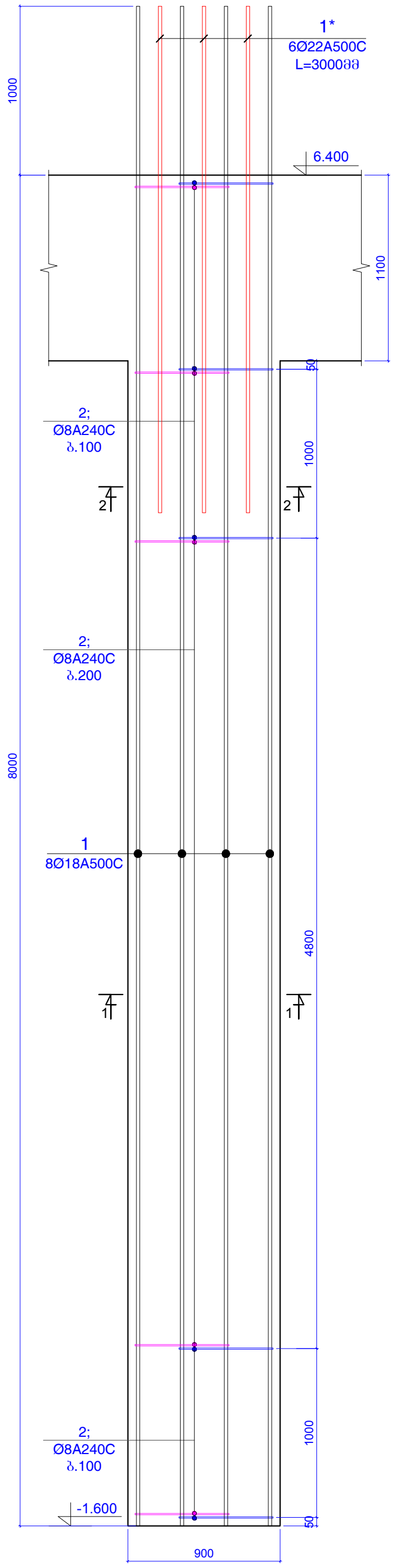

კონსტ. დასახელება	პოზ.№	არმატურის სპეციფიკაცია						არმატურის ამოკრება			ბეტონის მოცმ³
		ესკიზი	Ø,მმ	კლასი	L,მმ	nxც	nxL ,მ	Ø,მმ	ΣnxL ,მ	Q კგ	
სვეტი 3 (4 ცალი)	1	დაიჭრას ადგილზე	18	A500c	9100	8	72.8	18A500c	72.8	145.35	B25
	1*	დაიჭრას ადგილზე	22	A500c	3000	6	18	22A500c	18	53.686	2.17
	2	იხ.პოზიცია	8	A240c	1900	100	190	8A240c	190	74.933	

ჭრილი 1-1

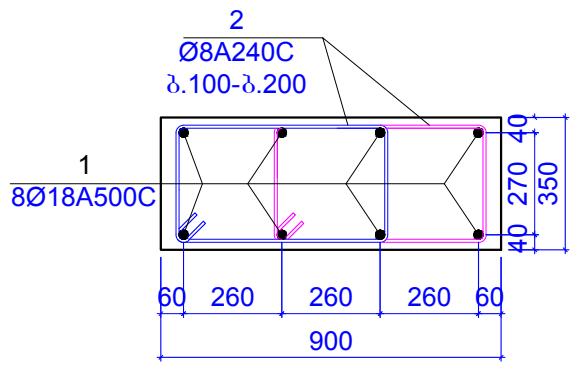

ჭრილი 2-2

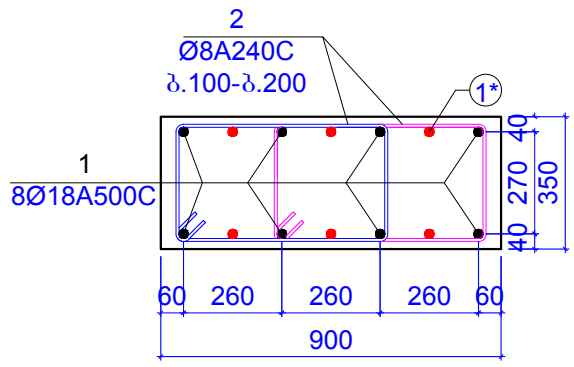

პოზიცია 2

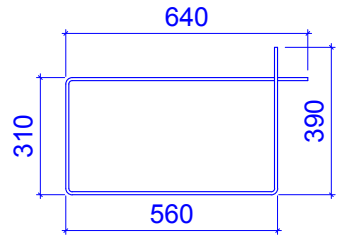

L=1900 მმ

ფორმატი A-3	დაკვეთის №
თბილისი 2019 წ.	

დამკვეთი:

შ.პ.ს. "იდეა მელიქიშვილი"

შ.პ.ს. "იდეა მელიქიშვილი"

მისამართი:საქართველო,ქ.თბილისი, ვაკე-საბურთალოს რაიონი,ვაჟა-ფშაველას გამზირი, II კვ.,კორპ.28ბ,ბინა 31

ID:405106745

e-mail: ilia@ideacity.ge

მრავალფუნქციური
საცხოვრებელი სახლი

სვეტი 3 ;

თანამდებობა	გვარი	ხელმოწერა
დირექტორი	რ. მიქაძე	
მთ. არქიტექტ.	ზ. ბადათურია	
მთ.კონსტრუქტ.	ბ. ბარბაქაძე	
შემს.კონსტრუქტ.	ბ. ყობიაშვილი	

დასახელება	მასშტაბი
კონსტრუქციები	1:20 1:25

სტადია	ფურცელი	ფურცლები
მ.პ.	კ-88	---

სვეტი 4

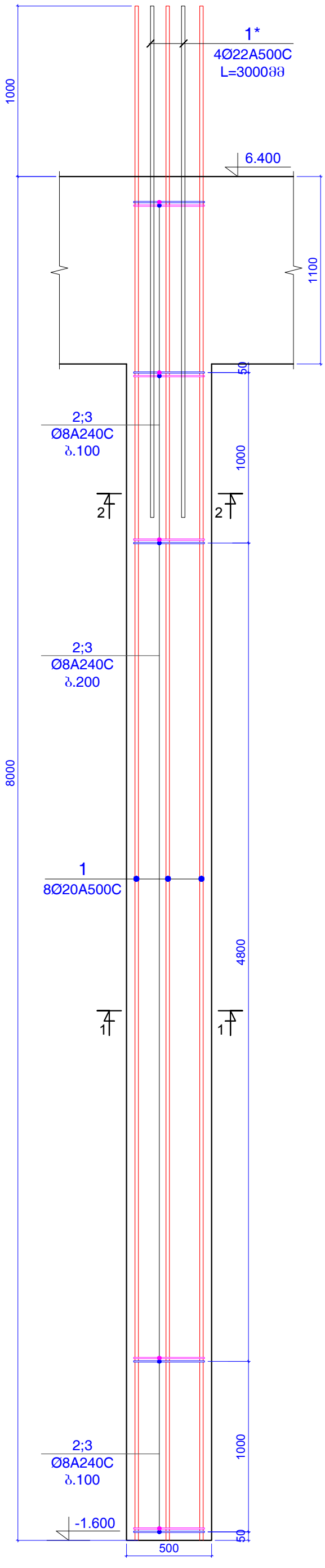

კონსტ. დასახელება	პოზ.№	არმატურის სპეციფიკაცია						არმატურის ამოკრება			ბეტონის მოც.მ³
		ესკიზი	Ø,მმ	კლასი	L,მმ	nxც	nxL ,მ	Ø,მმ	ΣnxL ,მ	Q კგ	
სვეტი 4 (1 ცალი)	1	დაიჭრას ადგილზე	20	A500c	9000	8	72	20A500c	72	177.47	B25
	1*	დაიჭრას ადგილზე	22	A500c	3000	4	12	22A500c	12	35.79	1.14
	2	იხ.პოზიცია	8	A240c	1660	50	83	8A240c	146	57.58	
	3	იხ.პოზიცია	8	A240c	1260	50	63				

ჭრილი 1-1

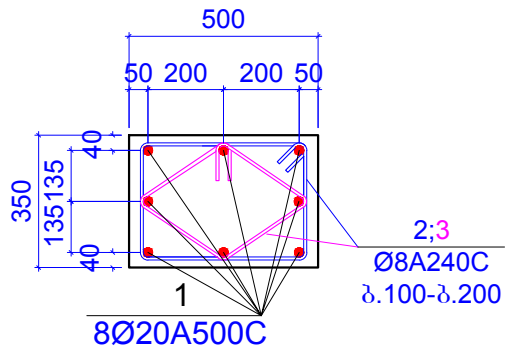

ჭრილი 2-2

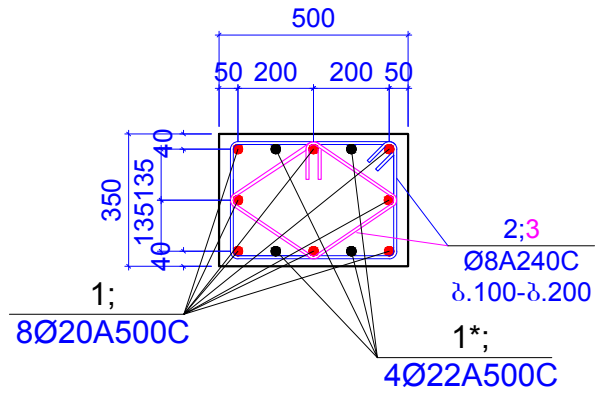

პოზიცია 2

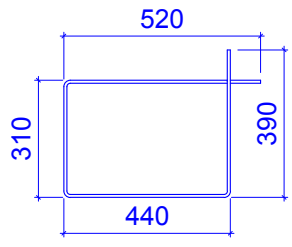

L=1660 მმ

პოზიცია 3

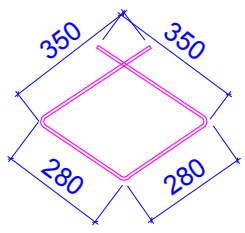

L=1260 მმ

ფორმატი A-3		დაკვეთის №
თბილისი 2019 წ.		

დამკვეთი:

შ.პ.ს. "იდეა მელიქიშვილი"

შ.პ.ს. "იდეა მელიქიშვილი"

მისამართი:საქართველო,ქ.თბილისი, ვაკე-საბურთალოს რაიონი,ვაჟა-ფშაველას გამზირი, II კვ.,კორპ.28ბ,ბინა 31

ID:405106745

e-mail: ilia@ideacity.ge

მრავალფუნქციური
საცხოვრებელი სახლი

სვეტი 4 ;

თანამდებობა	გვარი	ხელმოწერა
დირექტორი	რ. მიქაძე	
მთ. არქიტექტ.	ზ. ბადათურია	
მთ.კონსტრუქტ.	ბ. ბარბაქაძე	
შემს.კონსტრუქტ.	ბ. ყიბიაშვილი	

დასახელება	მასშტაბი
კონსტრუქციები	1:20 1:25

სტადია	ფურცელი	ფურცლები
მ.პ.	კ-89	---

სვეტი 5

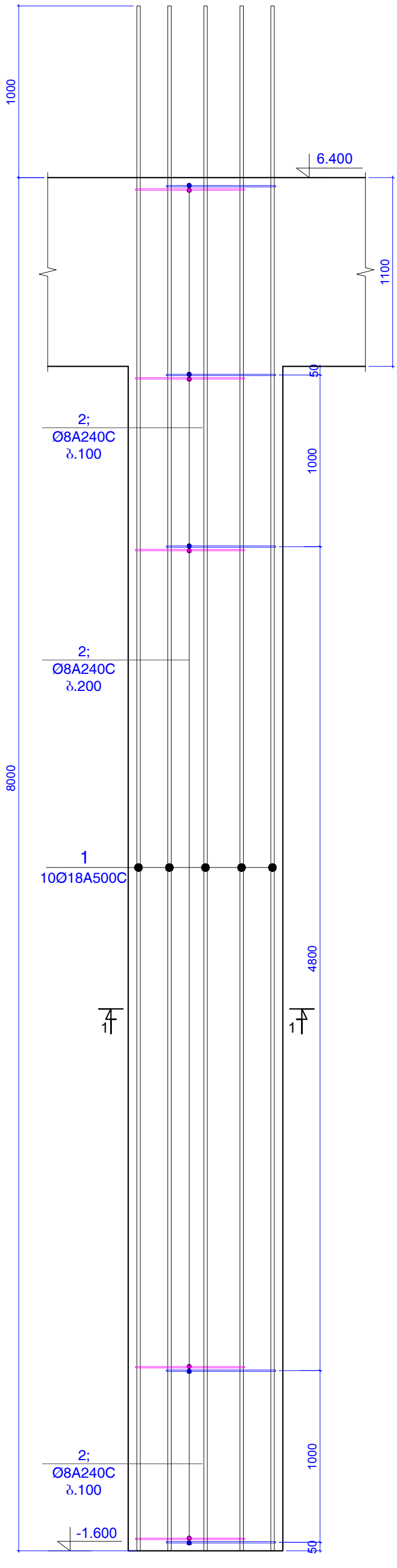

კონსტ. დასახ ელება	პოზ.№	არმატურის სპეციფიკაცია						არმატურის ამოკრება			ბეტონის მოც.მ³
		ესკიზი	Ø,მმ	კლასი	L,მმ	nxც	nxL ,მ	Ø,მმ	ΣnxL ,მ	Q კგ	
სვეტი 5 (2 ცალი)	1	დაიჭრას ადგილზე	18	A500c	9000	10	90	18A500c	90	179.69	B25
	2	იხ.პოზიცია	8	A240c	1600	100	160	8A240c	160	63.101	1.73

ჭრილი 1-1

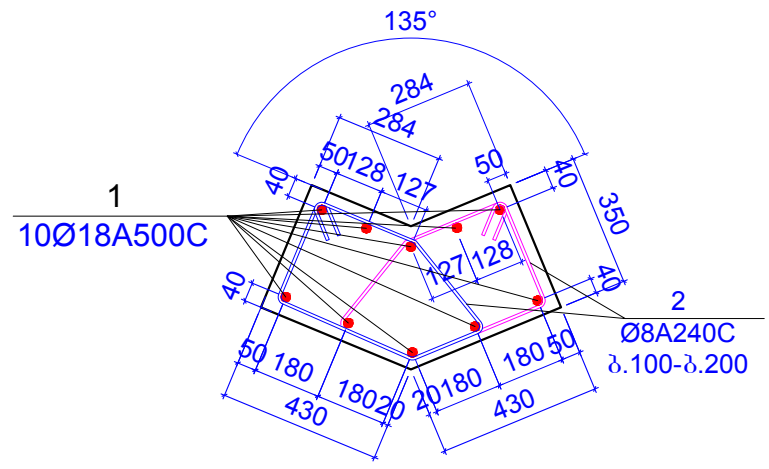

პოზიცია 2

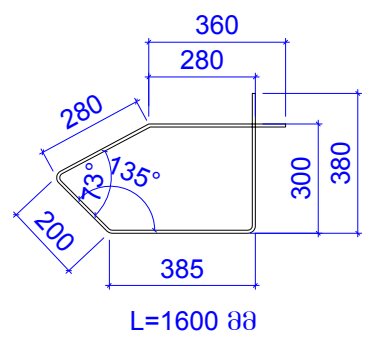

ფორმატი A-3		დაკვეთის №
თბილისი 2019 წ.		

დამკვეთი:

შ.პ.ს. "იდეა მელიქიშვილი"

შ.პ.ს. "იდეა მელიქიშვილი"

მისამართი:საქართველო,ქ.თბილისი, ვაკე-საბურთალოს რაიონი,ვაჟა-ფშაველას გამზირი, IIკვ.,კორპ.28ბ,ბინა 31

ID:405106745

e-mail: ilia@ideacity.ge

მრავალფუნქციური
საცხოვრებელი სახლი

სვეტი 5 ;

თანამდებობა	გვარი	ხელმოწერა
დირექტორი	რ. მიქაძე	
მთ. არქიტექტ.	ზ. ბადათურია	
მთ.კონსტრუქტ.	ბ. ბარბაქაძე	
შემს.კონსტრუქტ.	ბ. ყობიაშვილი	

დასახელება	მასშტაბი
კონსტრუქციები	1:20 1:25

სტადია	ფურცელი	ფურცლები
მ.პ.	კ-90	---

კონსტ. დასახ ელება	პოზ.№	არმატურის სპეციფიკაცია						არმატურის ამოკრება			ბეტონის მოც.მ³
		ესკიზი	Ø,მმ	კლასი	L,მმ	nxც	nxL ,მ	Ø,მმ	ΣnxL ,მ	Q კგ	
სვეტი 5* (2 ცალი)	1	დაიჭრას ადგილზე	18	A500c	8800	10	88	18A500c	88	175.7	B25
	2	იხ.პოზიცია	8	A240c	1600	100	160	8A240c	160	63.101	1.68

სვეტი 5*

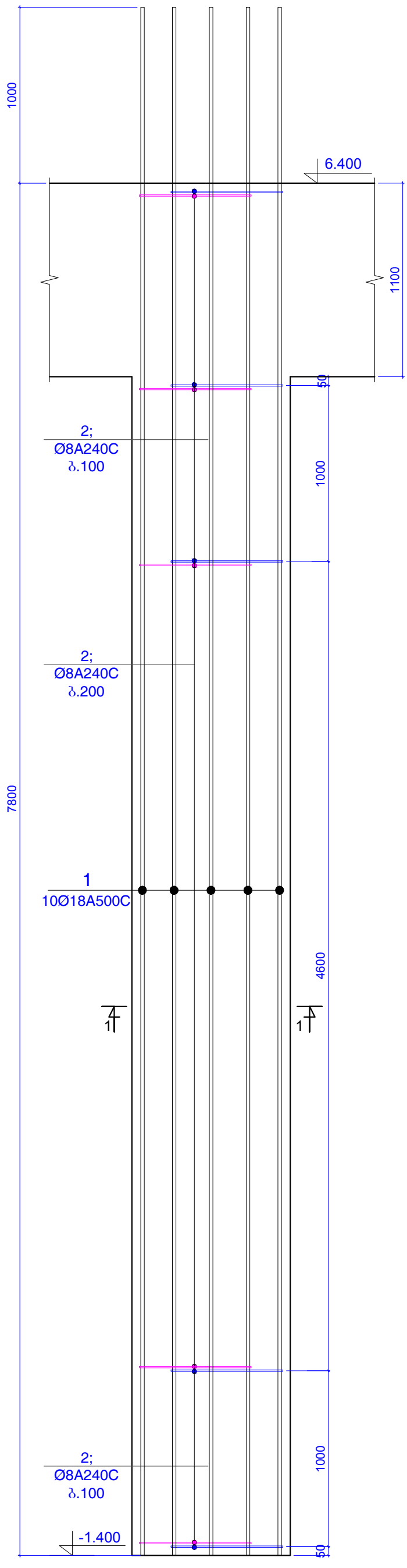

ჭრილი 1-1

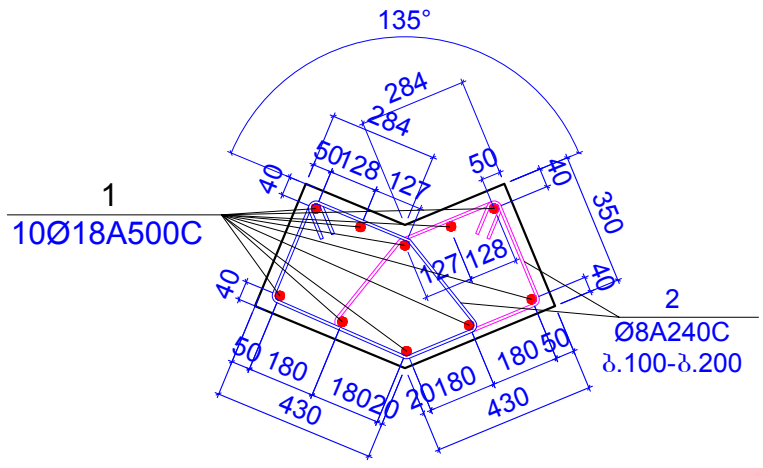

პოზიცია 2

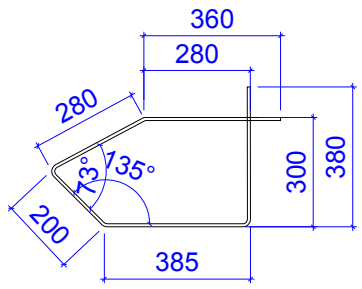

L=1600 მმ

ფორმატი A-3		დაკვეთის №
თბილისი 2019 წ.		

დამკვეთი:

შ.პ.ს. "იდეა მელიქიშვილი"

შ.პ.ს. "იდეა მელიქიშვილი"

მისამართი:საქართველო,ქ.თბილისი, ვაკე-საბურთალოს რაიონი,ვაჟა-ფშაველას გამზირი, IIკვ.,კორპ.28ბ,ბინა 31

ID:405106745

e-mail: ilia@ideacity.ge

მრავალფუნქციური საცხოვრებელი სახლი

სვეტი 5* ;

თანამდებობა	გვარი	ხელმოწერა
დირექტორი	რ. მიქაძე	
მთ. არქიტექტ.	ზ. ბადათურია	
მთ.კონსტრუქტ.	ბ. ბარბაქაძე	
შემს.კონსტრუქტ.	ბ. ყობიაშვილი	

დასახელება	მასშტაბი
კონსტრუქციები	1:20 1:25

სტადია	ფურცელი	ფურცლები
მ.პ.	კ-91	---

სვეტი 6

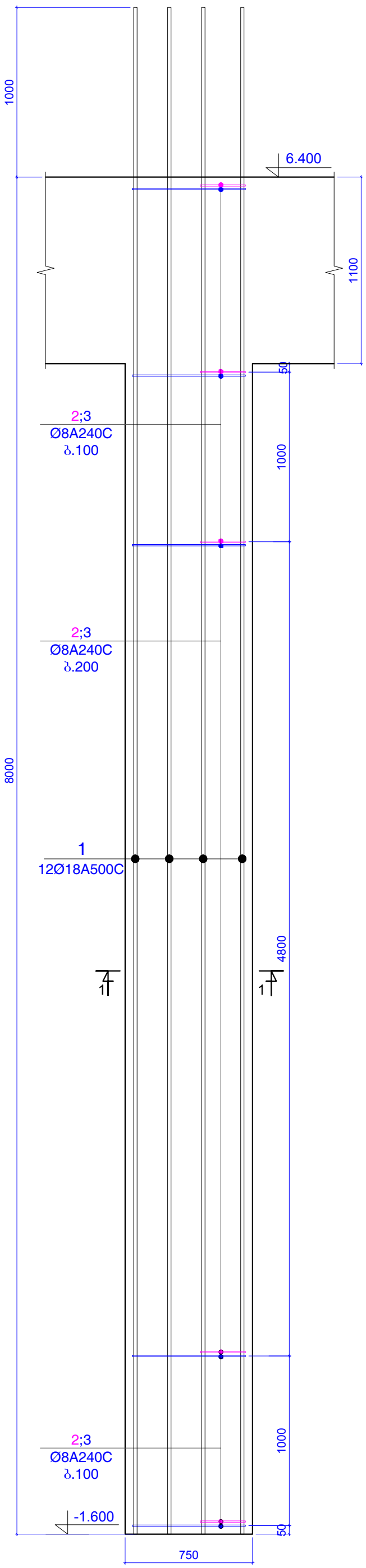

კონსტ. დასახელება	პოზ.№	არმატურის სპეციფიკაცია						არმატურის ამოკრება			ბეტონის მოც.მ³
		ესკიზი	Ø,მმ	კლასი	L,მმ	nxც	nxL ,მ	Ø,მმ	ΣnxL ,მ	Q ,კგ	
სვეტი 6 (2 ცალი)	1	დაიჭრას ადგილზე	18	A500c	9000	12	108	18A500c	108	215.63	B25
	2	იხ.პოზიცია	8	A240c	2280	50	114	8A240c	238	93.863	3.28
	3	იხ.პოზიცია	8	A240c	2480	50	124				

ჭრილი 1-1

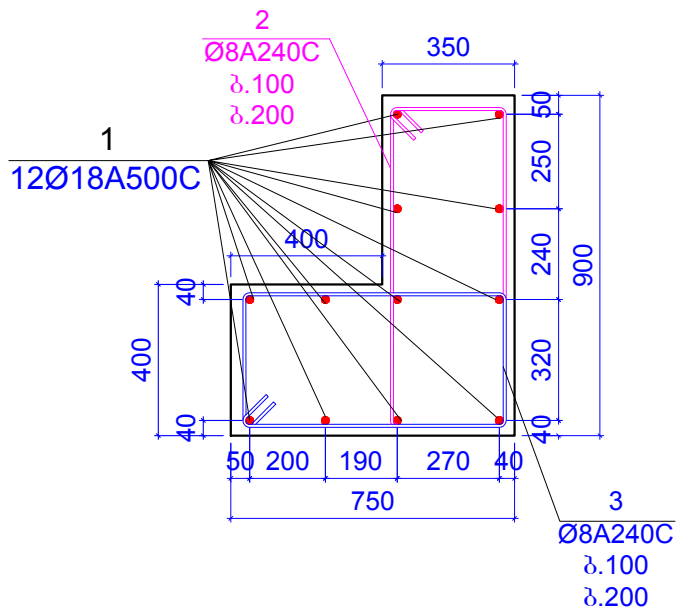

პოზიცია 3

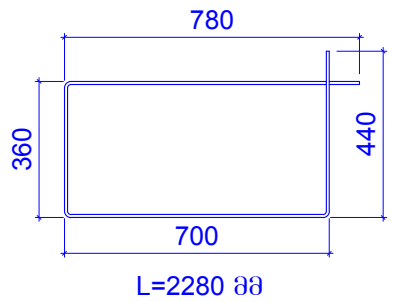

პოზიცია 2

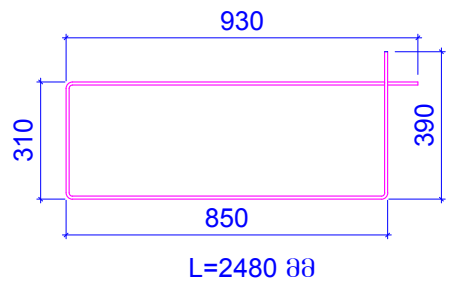

ფორმატი A-3	დაკვეთის №
თბილისი 2019 წ.	

დამკვეთი:

შ.პ.ს. "იდეა მელიქიშვილი"

შ.პ.ს. "იდეა მელიქიშვილი"

მისამართი:საქართველო,ქ.თბილისი, ვაკე-საბურთალოს რაიონი,ვაჟა-ფშაველას გამზირი, IIკვ.,კორპ.28ბ,ბინა 31

ID:405106745

e-mail: ilia@ideacity.ge

მრავალფუნქციური საცხოვრებელი სახლი

სვეტი 6 ;

თანამდებობა	გვარი	ხელმოწერა
დირექტორი	რ. მიქაძე	
მთ. არქიტექტ.	ზ. ბაღათურია	
მთ.კონსტრუქტ.	ბ. ბარბაქაძე	
შემს.კონსტრუქტ.	ბ. ყობიაშვილი	

დასახელება	მასშტაბი
კონსტრუქციები	1:20 1:25

სტადია	ფურცელი	ფურცლები
მ.პ.	კ-92	---

კონსტ. დასახელება	პოზ.№	არმატურის სპეციფიკაცია						არმატურის ამოკრება			ბეტონის მოც.მ³
		ესკიზი	Ø,მმ	კლასი	L,მმ	nxც	nxL ,მ	Ø,მმ	ΣnxL ,მ	Q კგ	
სვეტი 7 (7 ცალი)	1	დაიჭრას ადგილზე	28	A500c	7800	8	62.4	28A500c	62.4	301.47	B25
	2	იხ.პოზიცია	8	A240c	1520	42	63.84	8A240c	112.56	44.392	0.98
	3	იხ.პოზიცია	8	A240c	1160	42	48.72				

სვეტი 7

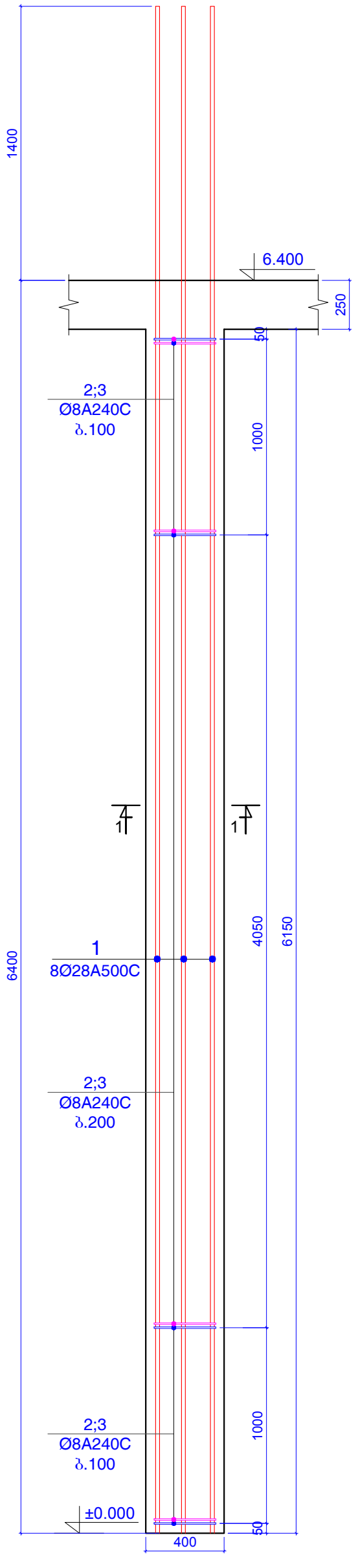

ჭრილი 1-1

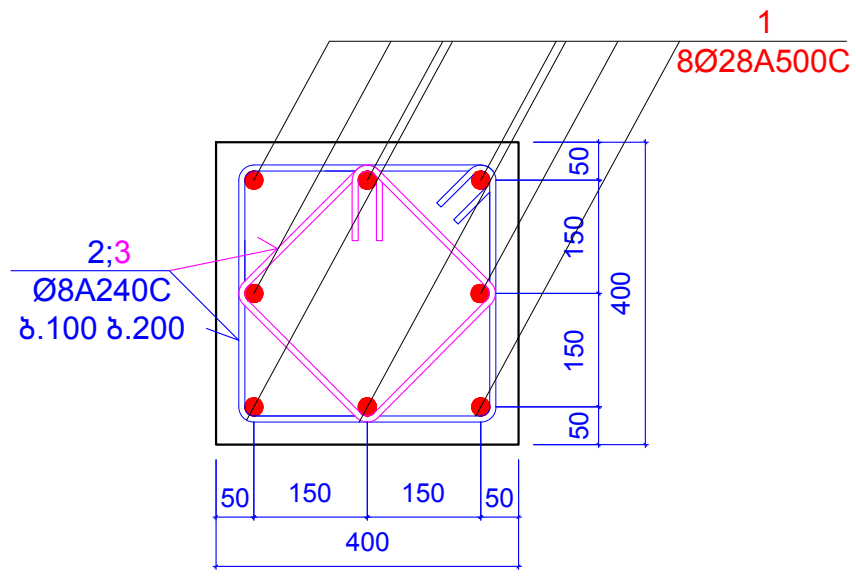

პოზიცია 2

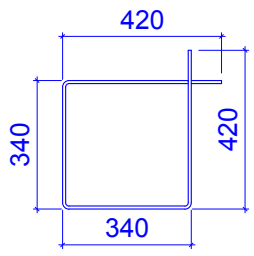

L=1520 მმ

პოზიცია 3

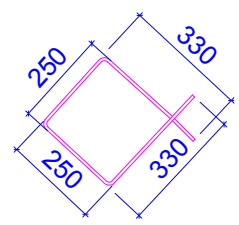

L=1160 მმ

ფორმატი A-3	დაკვეთის №
თბილისი 2019 წ.	

დამკვეთი:

შ.პ.ს. "იდეა მელიქიშვილი"

შ.პ.ს. "იდეა მელიქიშვილი"

მისამართი:საქართველო,ქ.თბილისი, ვაკე-საბურთალოს რაიონი,ვაჟა-ფშაველას გამზირი, IIკვ.,კორპ.28ბ,ბინა 31

ID:405106745

e-mail: ilia@ideacity.ge

მრავალფუნქციური
საცხოვრებელი სახლი

სვეტი 7 ;

თანამდებობა	გვარი	ხელმოწერა
დირექტორი	რ. მიქაძე	
მთ. არქიტექტ.	ზ. ბადათურია	
მთ.კონსტრუქტ.	ბ. ბარბაქაძე	
შემს.კონსტრუქტ.	ბ. ყოფიაშვილი	

დასახელება	მასშტაბი
კონსტრუქციები	1:10 1:25

სტადია	ფურცელი	ფურცლები
მ.პ.	კ-93	---

კონსტ. დასახელება	პოზ.№	არმატურის სპეციფიკაცია						არმატურის ამოკრება			ბეტონის მოც.მ³
		ესკიზი	Ø,მმ	კლასი	L,მმ	nxც	nxL ,მ	Ø,მმ	ΣnxL ,მ	Q კგ	
სვეტი 7* (2 ცალი)	1	დაიჭრას ადგილზე	28	A500c	7800	8	62.4	28A500c	62.4	301.47	B25
	2	იხ.პოზიცია	8	A240c	1520	45	68.4	8A240c	120.6	47.563	0.94
	3	იხ.პოზიცია	8	A240c	1160	45	52.2				

სვეტი 7*

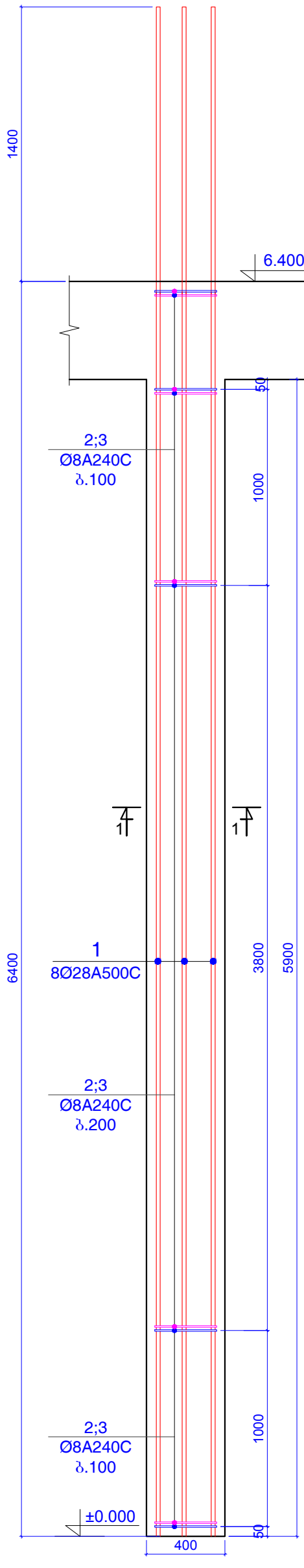

ჭრილი 1-1

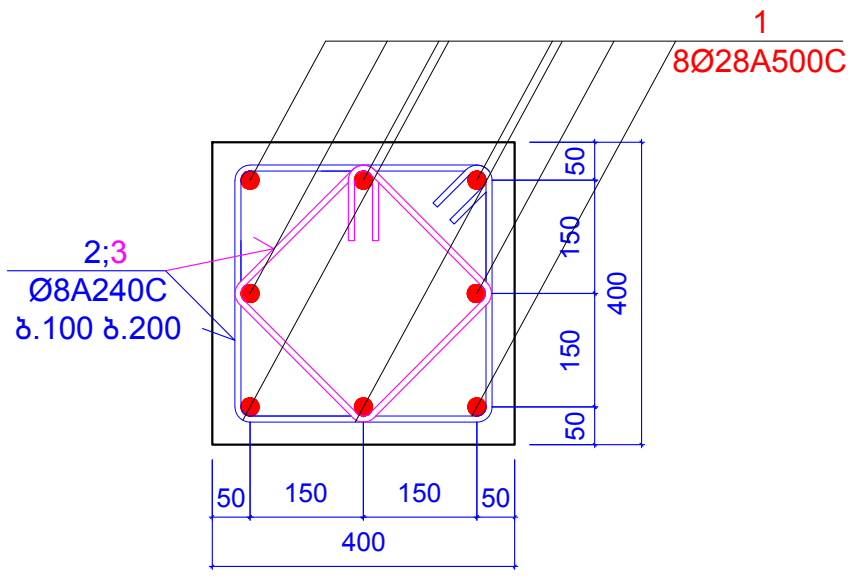

პოზიცია 2

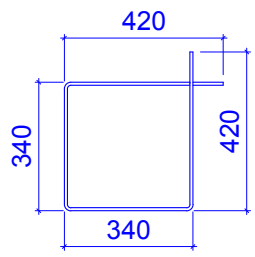

L=1520 მმ

პოზიცია 3

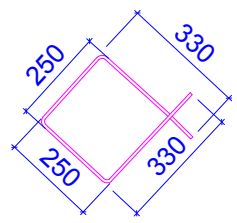

L=1160 მმ

შრომატი	A-3	დაკვეთის №
თბილისი 2019 წ.		

დამკვეთი:

შ.პ.ს. "იდეა მელიქიშვილი"

შ.პ.ს. "იდეა მელიქიშვილი"

მისამართი:საქართველო,ქ.თბილისი, ვაკე-საბურთალოს რაიონი,ვაჟა-ფშაველას გამზირი, IIკვ.,კორპ.28ბ,ბინა 31

ID:405106745

e-mail: ilia@ideacity.ge

მრავალფუნქციური
საცხოვრებელი სახლი

სვეტი 7* ;

თანამდებობა	გვარი	ხელმოწერა
დირექტორი	რ. მიქაძე	
მთ. არქიტექტ.	ზ. ბაღათურია	
მთ.კონსტრუქტ.	ბ. ბარბაქაძე	
შემს.კონსტრუქტ.	ბ. ყოფიაშვილი	

დასახელება	მასშტაბი
კონსტრუქციები	1:10 1:25

სტადია	ფურცელი	ფურცლები
მ.პ.	კ-94	---

კონსტ. დასახელება	პოზ.№	არმატურის სპეციფიკაცია						არმატურის ამოკრება			ბეტონის მოც.მ³
		ესკიზი	Ø,მმ	კლასი	L,მმ	nxც	nxL ,მ	Ø,მმ	ΣnxL ,მ	Q კგ	
სვეტი 8 (10 ცალი)	1	დაიჭრას ადგილზე	22	A500c	7500	8	60	22A500c	60	178.95	B25
	2	იხ.პოზიცია	8	A240c	1600	42	67.2	8A240c	118.44	46.711	0.85
	3	იხ.პოზიცია	8	A240c	1220	42	51.24				

სვეტი 8

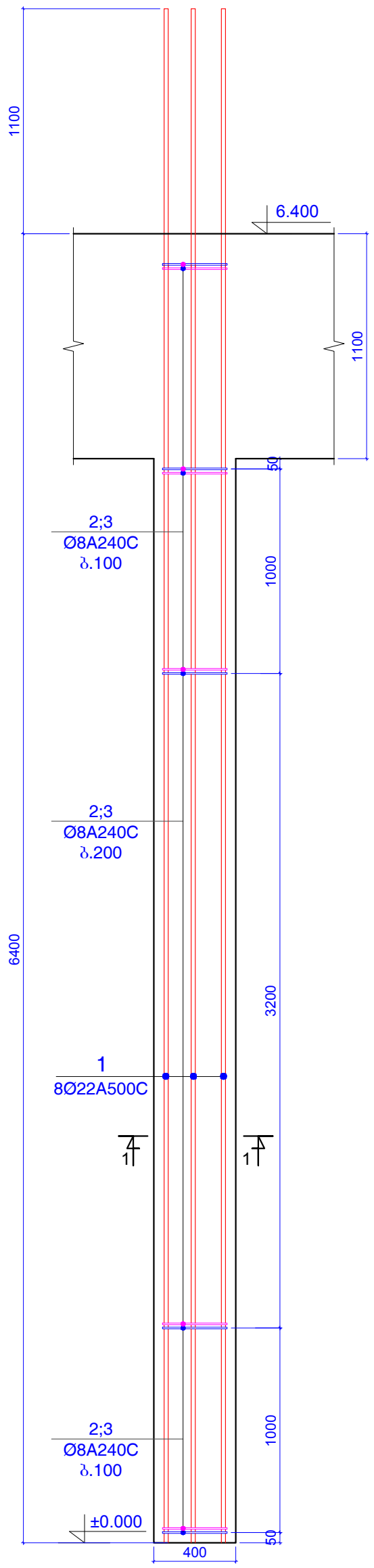

ჭრილი 1-1

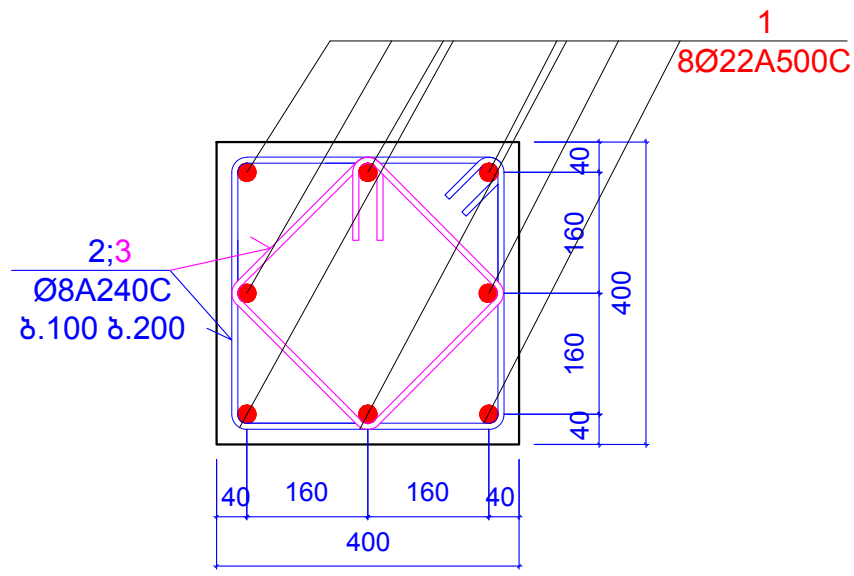

პოზიცია 2

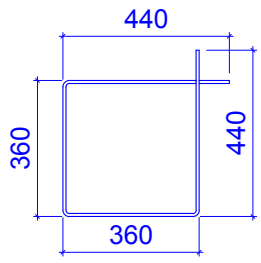

L=1600 მმ

პოზიცია 3

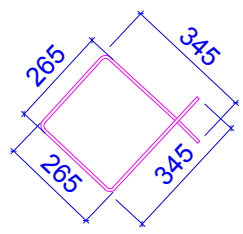

L=1220 მმ

ფორმატი A-3		დაკვეთის №
თბილისი 2019 წ.		

დამკვეთი:

შ.პ.ს. "იდეა მელიქიშვილი"

შ.პ.ს. "იდეა მელიქიშვილი"

მისამართი:საქართველო,ქ.თბილისი, ვაკე-საბურთალოს რაიონი,ვაჟა-ფშაველას გამზირი, IIკვ.,კორპ.28ბ,ბინა 31

ID:405106745

e-mail: ilia@ideacity.ge

მრავალფუნქციური საცხოვრებელი სახლი

სვეტი 8 ;

თანამდებობა	გვარი	ხელმოწერა
დირექტორი	რ. მიქაძე	
მთ. არქიტექტ.	ზ. ბაღათურია	
მთ.კონსტრუქტ.	ბ. ბარბაქაძე	
შემს.კონსტრუქტ.	ბ. ყობიაშვილი	

დასახელება	მასშტაბი
კონსტრუქციები	1:10 1:25

სტადია	ფურცელი	ფურცლები
მ.პ.	კ-95	---

კონსტ. დასახელება	პოზ.№	არმატურის სპეციფიკაცია						არმატურის ამოკრება			ბეტონის მოც.მ³
		ესკიზი	Ø,მმ	კლასი	L,მმ	nxც	nxL ,მ	Ø,მმ	ΣnxL ,მ	Q კგ	
სვეტი 8* (3 ცალი)	1	დაიჭრას ადგილზე	28	A500c	7800	8	62.4	28A500c	62.4	301.47	B25
	2	იხ.პოზიცია	8	A240c	1520	42	63.84	8A240c	112.56	44.392	0.85
	3	იხ.პოზიცია	8	A240c	1160	42	48.72				

სვეტი 8*

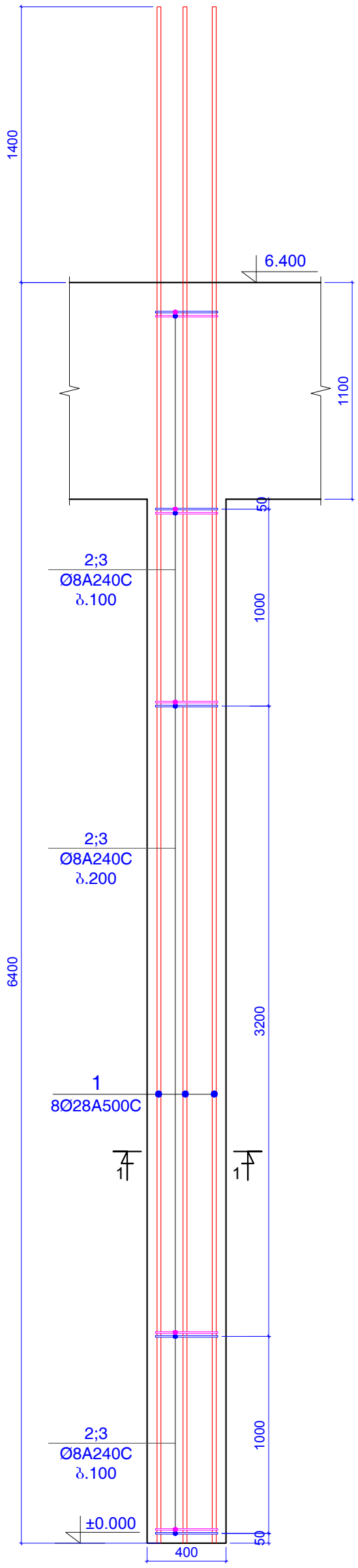

ჭრილი 1-1

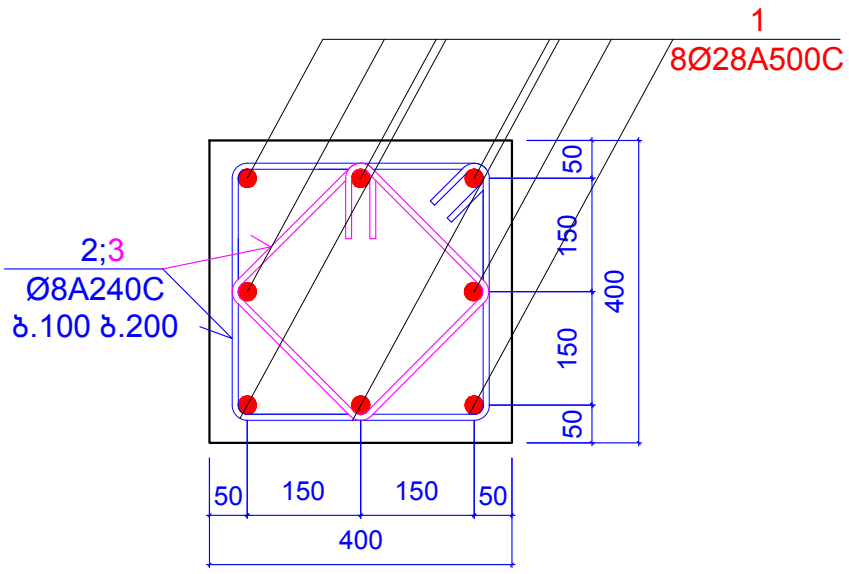

პოზიცია 2

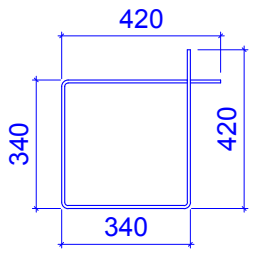

L=1520 მმ

პოზიცია 3

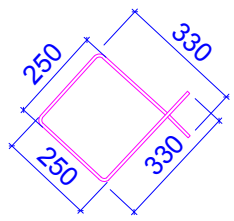

L=1160 მმ

ფორმატი A-3		დაკვეთის №
თბილისი 2019 წ.		

დამკვეთი:

შ.პ.ს. "იდეა მელიქიშვილი"

შ.პ.ს. "იდეა მელიქიშვილი"

მისამართი:საქართველო,ქ.თბილისი, ვაკე-საბურთალოს რაიონი,ვაჟა-ფშაველას გამზირი, IIკვ.,კორპ.28ბ,ბინა 31

ID:405106745

e-mail: ilia@ideacity.ge

მრავალფუნქციური
საცხოვრებელი სახლი

სვეტი 8* ;

თანამდებობა	გვარი	ხელმოწერა
დირექტორი	რ. მიქაძე	
მთ. არქიტექტ.	ზ. ბაღათურია	
მთ.კონსტრუქტ.	ბ. ბარბაქაძე	
შემხ.კონსტრუქტ.	ბ. ყოფიაშვილი	

დასახელება	მასშტაბი
კონსტრუქციები	1:10 1:25

სტადია	ფურცელი	ფურცლები
მ.პ.	კ-96	---

კონსტ. დასახ ელება	პოზ.№	არმატურის სპეციფიკაცია						არმატურის ამოკრება			ბეტონის მოც.მ³
		ესკიზი	Ø,მმ	კლასი	L,მმ	nxც	nxL ,მ	Ø,მმ	ΣnxL ,მ	Q კგ	
სვეტი 9 (1 ცალი)	1	დაიჭრას ადგილზე	22	A500c	7500	10	75	22A500c	75	223.69	B25
	2	იხ.პოზიცია	8	A240c	2160	85	183.6	8A240c	183.6	72.409	1.91

სვეტი 9

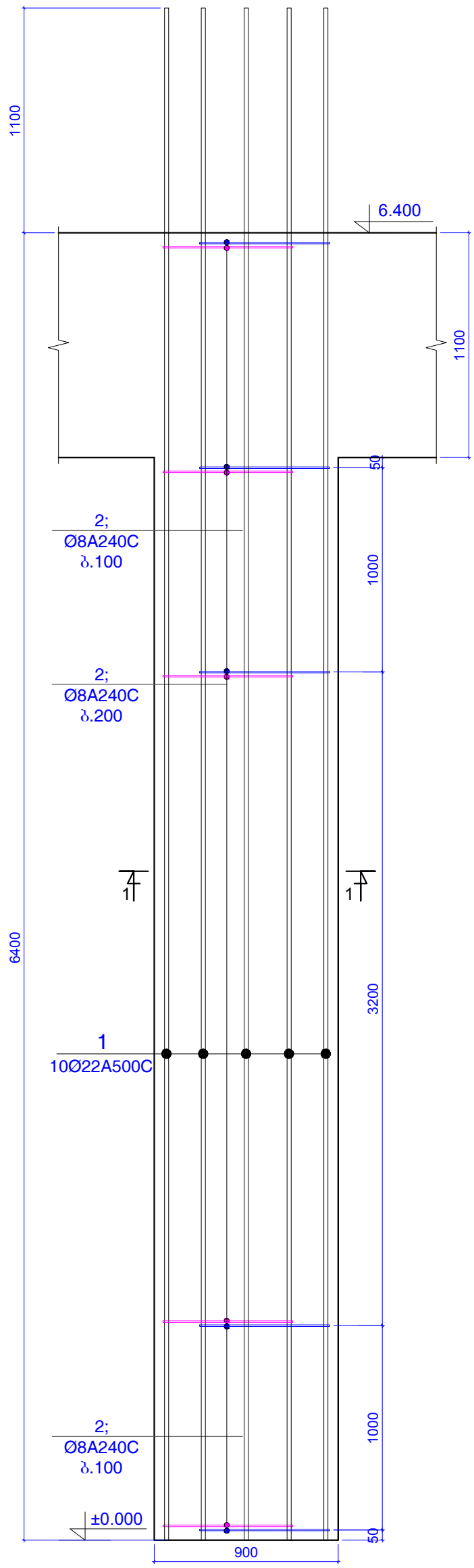

ჭრილი 1-1

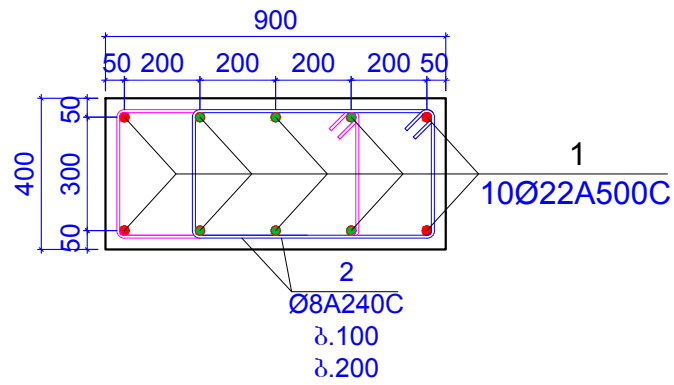

პოზიცია 2

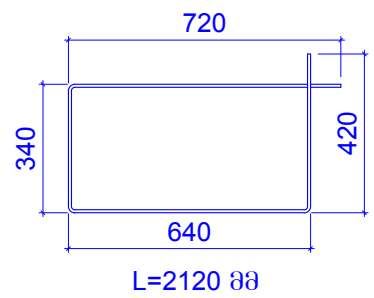

ფორმატი A-3		დაკვეთის №
თბილისი 2019 წ.		

დამკვეთი:

შ.პ.ს. "იდეა მელიქიშვილი"

შ.პ.ს. "იდეა მელიქიშვილი"

მისამართი:საქართველო,ქ.თბილისი, ვაკე-საბურთალოს რაიონი,ვაჟა-ფშაველას გამზირი, II კვ.,კორპ.28ბ,ბინა 31

ID:405106745

e-mail: ilia@ideacity.ge

მრავალფუნქციური საცხოვრებელი სახლი

სვეტი 9* ;

თანამდებობა	გვარი	ხელმოწერა
დირექტორი	რ. მიქაძე	
მთ. არქიტექტ.	ზ. ბადათურია	
მთ.კონსტრუქტ.	ბ. ბარბაქაძე	
შემს.კონსტრუქტ.	ბ. ყობიაშვილი	

დასახელება	მასშტაბი
კონსტრუქციები	1:20 1:25

სტადია	ფურცელი	ფურცლები
მ.პ.	კ-97	---

ჭრილი A-A

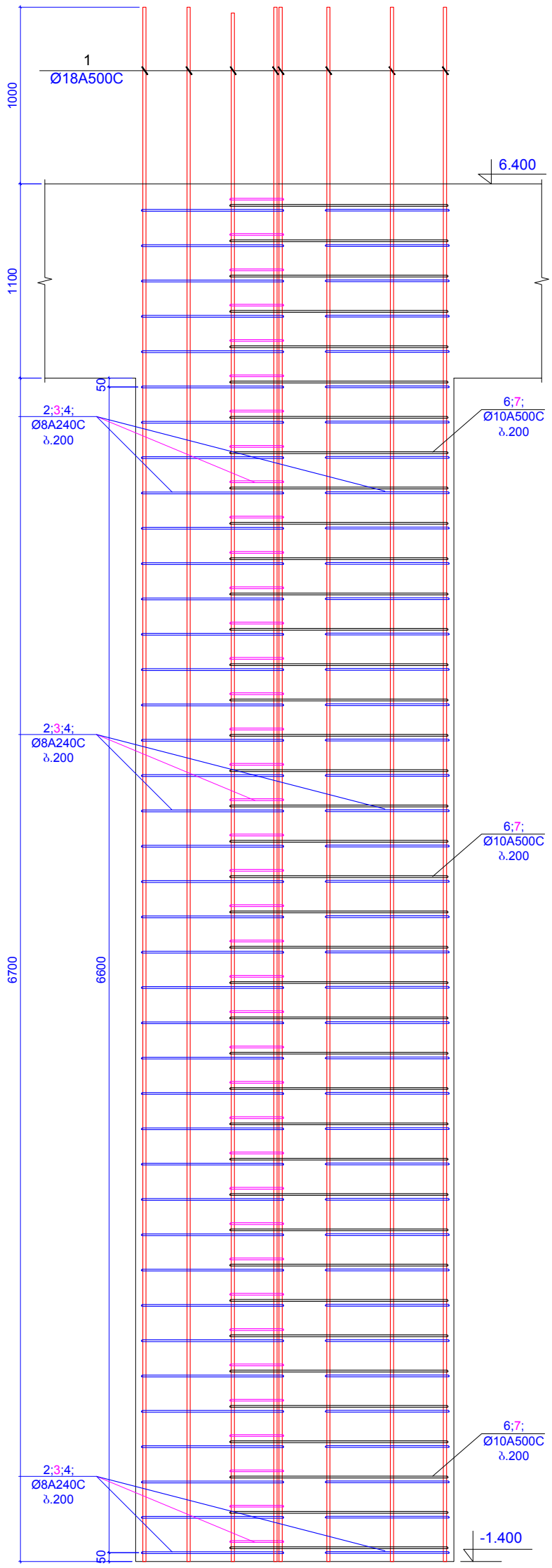

პილონი 1

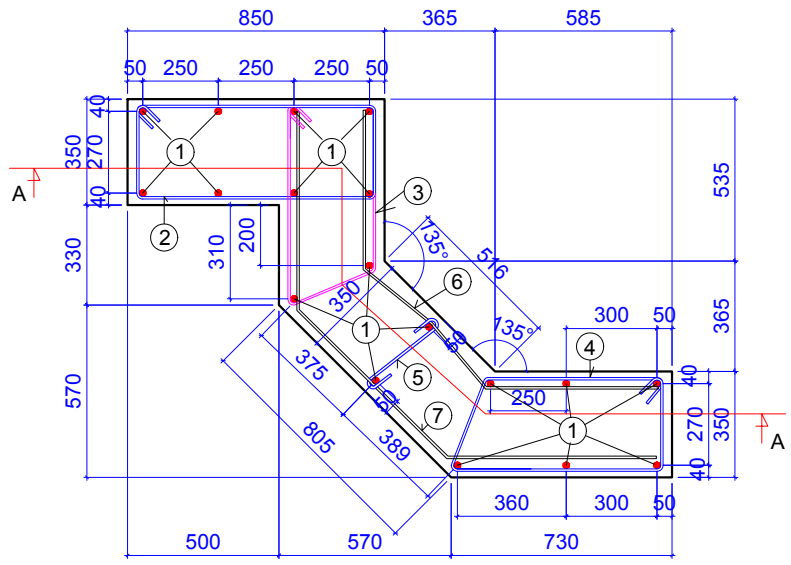

პოზიცია 2
ბ.200

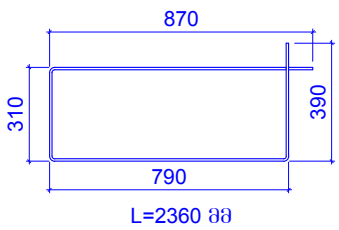

L=2360 მმ

პოზიცია 3
ბ.200

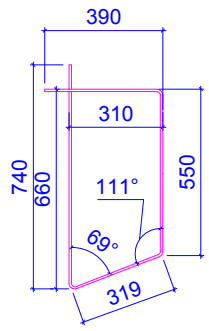

L=2000 მმ

პოზიცია 4
ბ.200

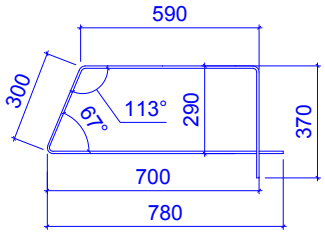

L=2040 მმ

პოზიცია 6
ბ.200
L=1750 მმ

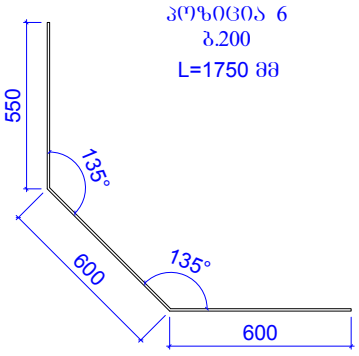

პოზიცია 7
ბ.200
L=2100 მმ

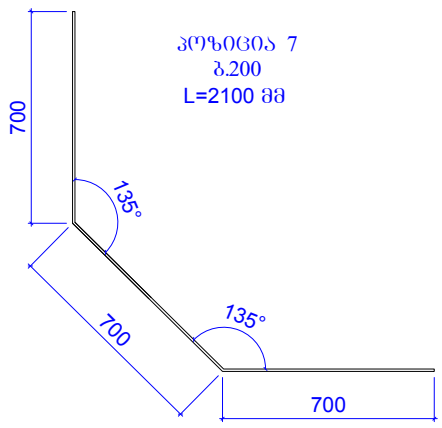

პოზ.5
ბ.400

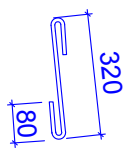

L=480 მმ

კონსტ. დასახ ელება	პოზ.№	არმატურის სპეციფიკაცია						არმატურის ამოკრება			ბეტონის მოც.მ³
		ესკიზი	Ø,მმ	კლასი	L,მმ	nxც	nxL ,მ	Ø,მმ	ΣnxL ,მ	Q კგ	
პილონი 1 (2 ცალი)	1	დაიჭრას ადგილზე	18	A500c	8800	18	158.4	18A500c	158.4	316.26	B25
	2	იხ.პოზიცია	8	A240c	2360	40	94.4	8A240c	265.2	104.59	5.70
	3	იხ.პოზიცია	8	A240c	2000	40	80				
	4	იხ.პოზიცია	8	A240c	2040	40	81.6				
	5	იხ.პოზიცია	8	A240c	460	20	9.2				
	6	იხ.პოზიცია	10	A500c	1750	40	70	10A500c	154	94.899	
	7	იხ.პოზიცია	10	A500c	2100	40	84				

ფორმატი	A-3	დაკვეთის №
თბილისი 2019 წ.		

დამკვეთი:

შ.პ.ს. "იდეა მელიქიშვილი"

შ.პ.ს. "იდეა მელიქიშვილი"

მისამართი:საქართველო,ქ.თბილისი, ვაკე-საბურთალოს რაიონი,ვაჟა-ფშაველას გამზირი, IIკვ.,კორპ.28ბ,ბინა 31

ID:405106745

e-mail: ilia@ideacity.ge

მრავალფუნქციური საცხოვრებელი სახლი

პილონი 1 ;

თანამდებობა	გვარი	ხელმოწერა
დირექტორი	რ. მიქაძე	
მთ. არქიტექტ.	ზ. ბაღათურია	
მთ.კონსტრუქტ.	ბ. ბარბაქაძე	
შემს.კონსტრუქტ.	ბ. ყობიაშვილი	

დასახელება	მასშტაბი
კონსტრუქციები	---

სტადია	ფურცელი	ფურცლები
მ.პ.	კ-98	---

ჭრილი A-A

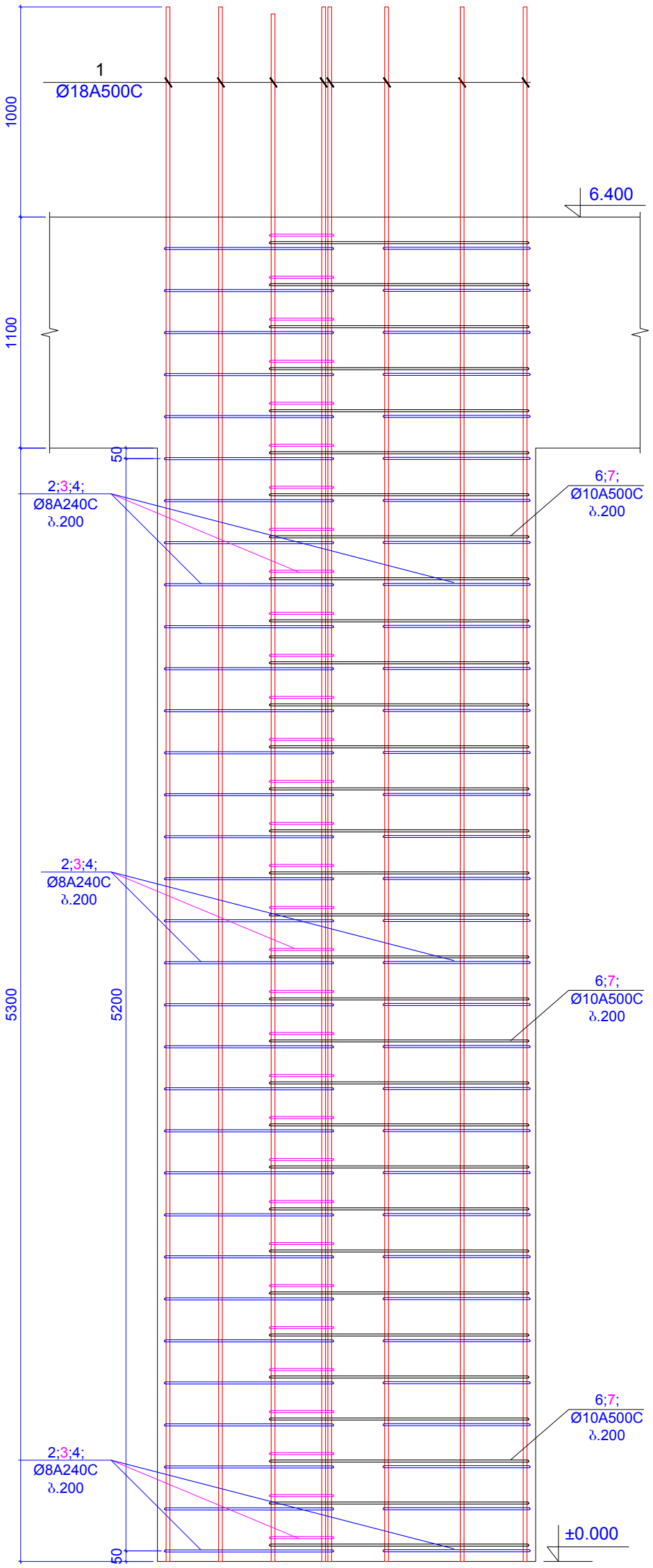

პილონი 1*

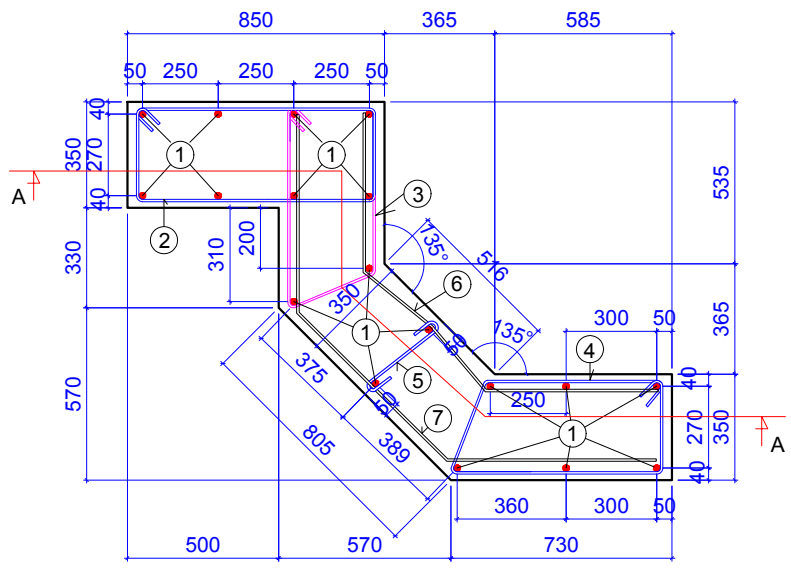

პოზიცია 2
ბ.200

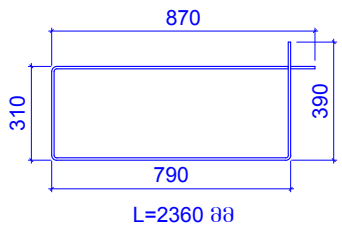

L=2360 მმ

პოზიცია 3
ბ.200

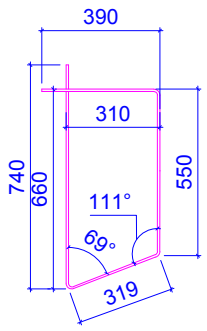

L=2000 მმ

პოზიცია 4
ბ.200

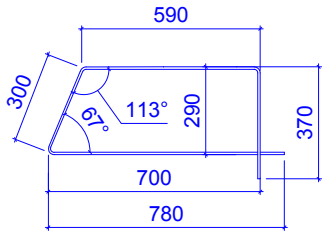

L=2040 მმ

პოზიცია 6
ბ.200
L=1750 მმ

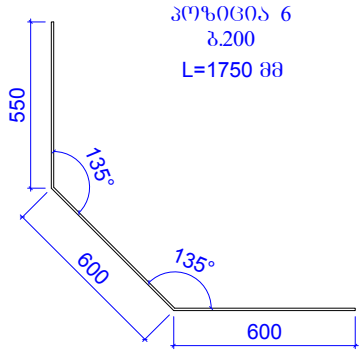

პოზიცია 7
ბ.200
L=2100 მმ

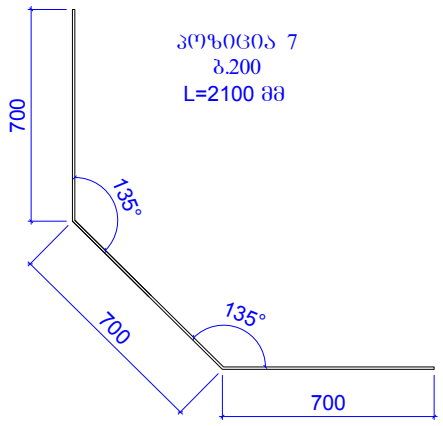

პოზ.5
ბ.400

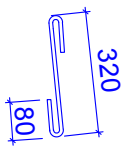

L=480 მმ

ფორმატი	A-3	დაკვეთის №
თბილისი 2019 წ.		

დამკვეთი:

შ.პ.ს. "იდეა მელიქიშვილი"

შ.პ.ს. "იდეა მელიქიშვილი"

მისამართი:საქართველო,ქ.თბილისი, ვაკე-საბურთალოს რაიონი,ვაჟა-ფშაველას გამზირი, II კვ.,კორპ.28ბ,ბინა 31

ID:405106745

e-mail: ilia@ideacity.ge

მრავალფუნქციური
საცხოვრებელი სახლი

პილონი 1* ;

კონსტ. დასახელება	პოზ.№	არმატურის სპეციფიკაცია						არმატურის ამოკრება			ბეტონის მოც.მ³
		ესკიზი	Ø,მმ	კლასი	L,მმ	nxც	nxL ,მ	Ø,მმ	ΣnxL ,მ	Q კგ	
პილონი 1* (4 ცალი)	1	დაიჭრას ადგილზე	18	A500c	8800	18	158.4	18A500c	158.4	316.26	B25
	2	იხ.პოზიცია	8	A240c	2360	2	4.72	8A240c	140.9	55.569	4.51
	3	იხ.პოზიცია	8	A240c	2000	32	64				
	4	იხ.პოზიცია	8	A240c	2040	32	65.28				
	5	იხ.პოზიცია	8	A240c	460	15	6.9				
	6	იხ.პოზიცია	10	A500c	1750	32	56	10A500c	123.2	75.919	
	7	იხ.პოზიცია	10	A500c	2100	32	67.2				

თანამდებობა	გვარი	ხელმოწერა
დირექტორი	რ. მიქაძე	
მთ. არქიტექტ.	ზ. ბაღათურია	
მთ.კონსტრუქტ.	ბ. ბარბაქაძე	
შემს.კონსტრუქტ.	ბ. ყობიაშვილი	

დასახელება	მასშტაბი
კონსტრუქციები	---

სტადია	ფურცელი	ფურცლები
მ.პ.	კ-99	---

ჭრილი A-A

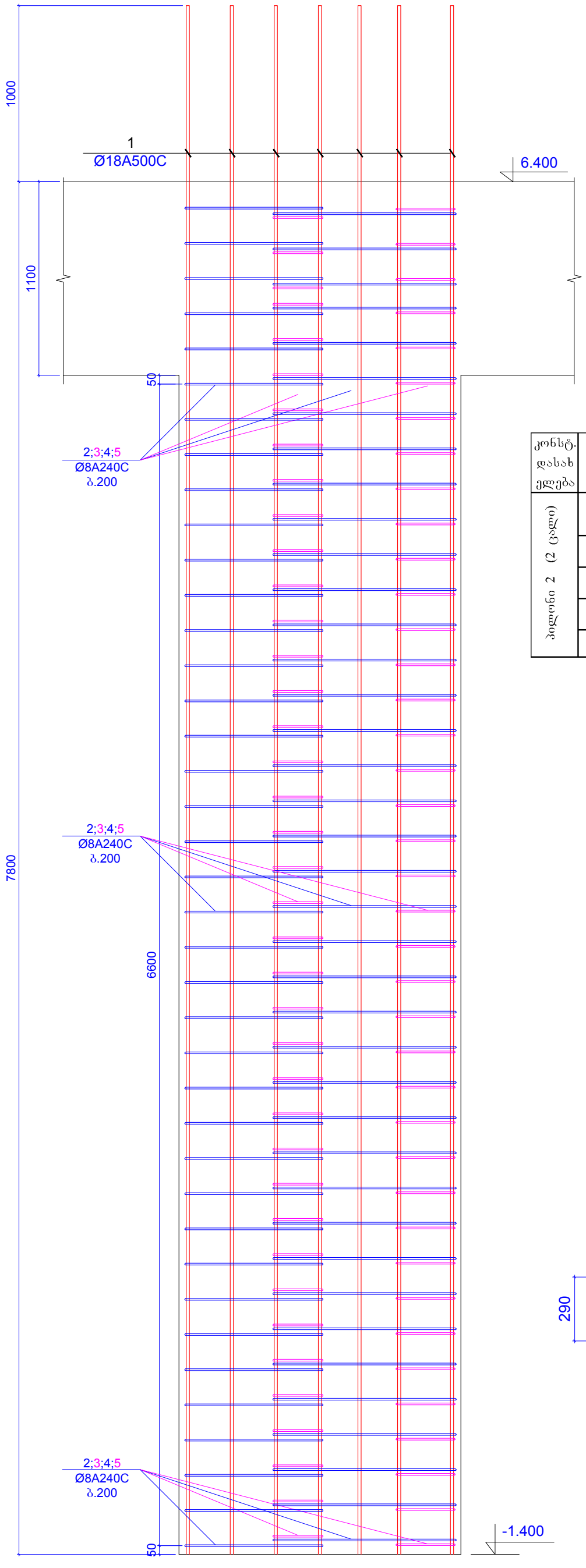

პილონი 2

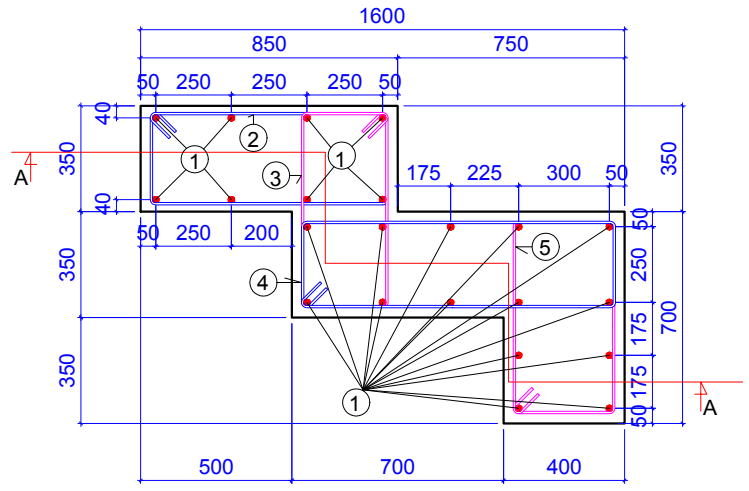

კონსტ. დასახ ელება	პოზ.№	არმატურის სპეციფიკაცია						არმატურის ამოკრება			ბეტონის მოც.მ³
		ესკიზი	Ø,მმ	კლასი	L,მმ	nxც	nxL ,მ	Ø,მმ	ΣnxL ,მ	Q კგ	
პილონი 2 (2 ცალი)	1	დაიჭრას ადგილზე	18	A500c	8800	22	193.6	18A500c	193.6	386.54	B25
	2	იხ.პოზიცია	8	A240c	1380	40	55.2	8A240c	333.6	131.57	5.51
	3	იხ.პოზიცია	8	A240c	2020	40	80.8				
	4	იხ.პოზიცია	8	A240c	2820	40	112.8				
	5	იხ.პოზიცია	8	A240c	2120	40	84.8				

პოზიცია 2

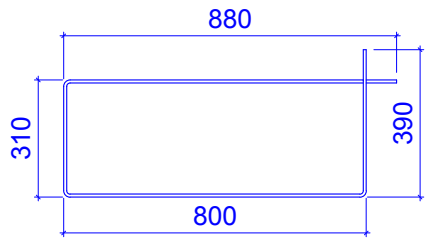

L=2380 მმ

პოზიცია 3

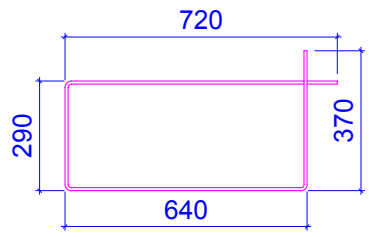

L=2020 მმ

პოზიცია 4

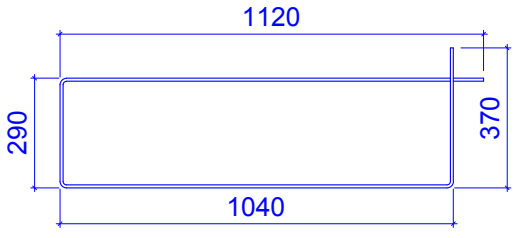

L=2820 მმ

პოზიცია 5

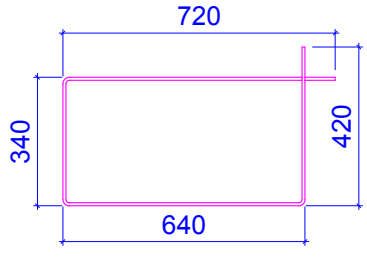

L=2120 მმ

ფორმატი	A-3	დაკვეთის №
თბილისი 2019 წ.		

დამკვეთი:

შ.პ.ს. "იდეა მელიქიშვილი"

შ.პ.ს. "იდეა მელიქიშვილი"

მისამართი:საქართველო,ქ.თბილისი, ვაკე-საბურთალოს რაიონი,ვაჟა-ფშაველას გამზირი, IIკვ.,კორპ.28ბ,ბინა 31

ID:405106745

e-mail: ilia@ideacity.ge

მრავალფუნქციური საცხოვრებელი სახლი

პილონი 2 ;

თანამდებობა	გვარი	ხელმოწერა
დირექტორი	რ. მიქაძე	
მთ. არქიტექტ.	ზ. ბაღათურია	
მთ.კონსტრუქტ.	ბ. ბარბაქაძე	
შემს.კონსტრუქტ.	ბ. ყობიაშვილი	

დასახელება	მასშტაბი
კონსტრუქციები	---

სტადია	ფურცელი	ფურცლები
მ.პ.	კ-100	---

ჭრილი 1 - 1

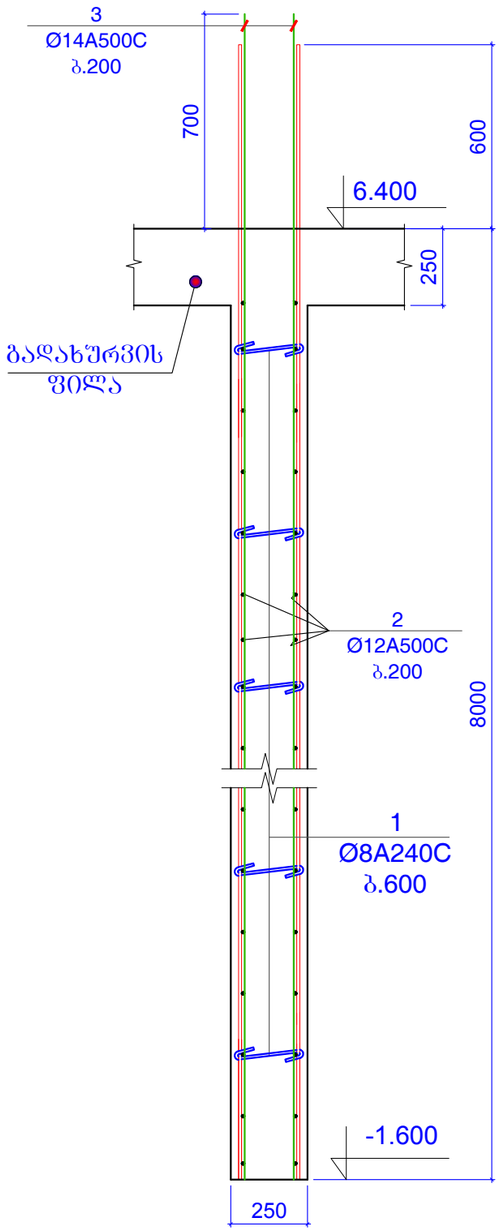

ჭრილი 1* - 1*

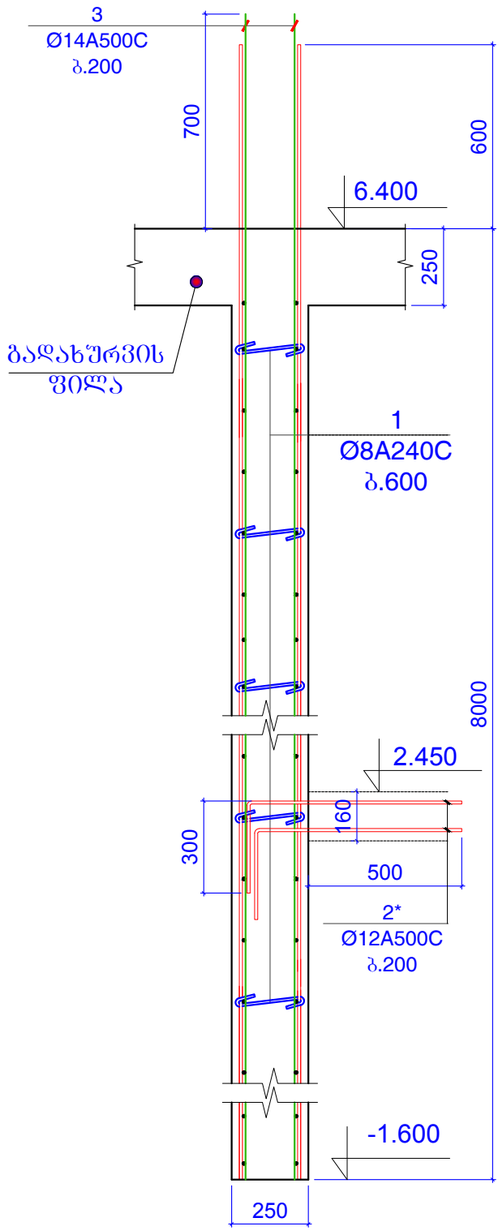

ჭრილი 2 - 2

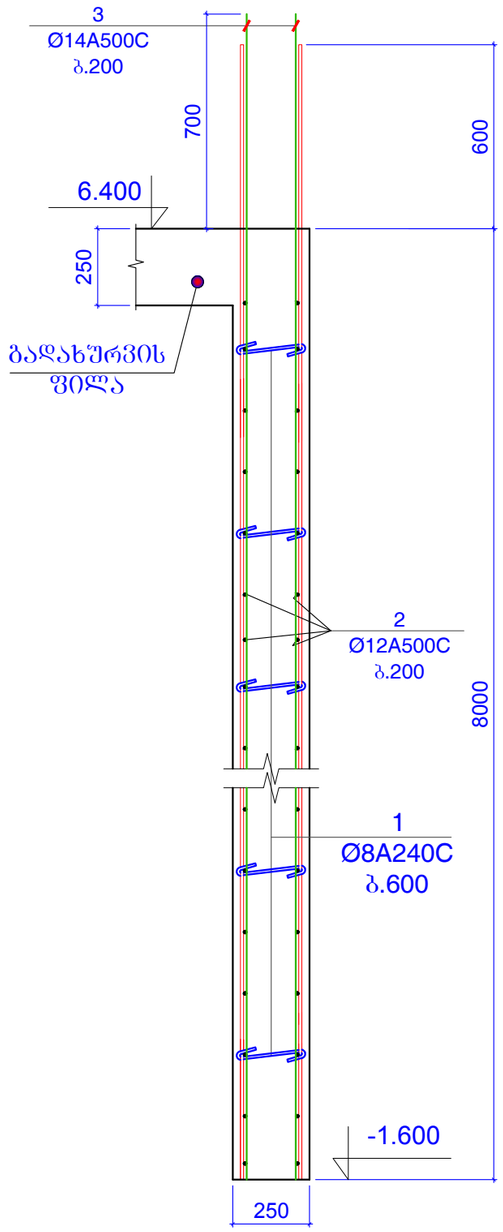

ფორმატი	A-3	დაკვეთის №
თბილისი 2019 წ.		

დამკვეთი:

შ.პ.ს. "იდეა მელიქიშვილი"

შ.პ.ს. "იდეა მელიქიშვილი"

მისამართი:საქართველო,ქ.თბილისი,
ვაკე-საბურთალოს რაიონი,ვაჟა-ფშაველას გამზირი,
IIკვ.კორპ.2ბ,ბინა 31

ID:405106745

e-mail: ilia@ideacity.ge

მრავალფუნქციური საცხოვრებელი სახლი

ჭრილი 1 - 1 ... ჭრილი 2 - 2

თანამდებობა	გვარი	ხელმოწერა
დირექტორი	რ. მიქაძე	
მთ. არქიტექტ.	ზ. ბადაშურია	
მთ.კონსტრუქტ.	ბ. ბარბაქაძე	
შეფს.კონსტრუქტ.	ბ. ყობიაშვილი	

დასახელება	მასშტაბი
კონსტრუქციები	1:20

სტადია	ფურცელი	ფურცლები
მ.პ.	კ-101	---

შენიშვნები:
1. ძირითადი შენიშვნები იხ. პროექტის განმარტებით ბარათში.

ჭრილი 3 - 3

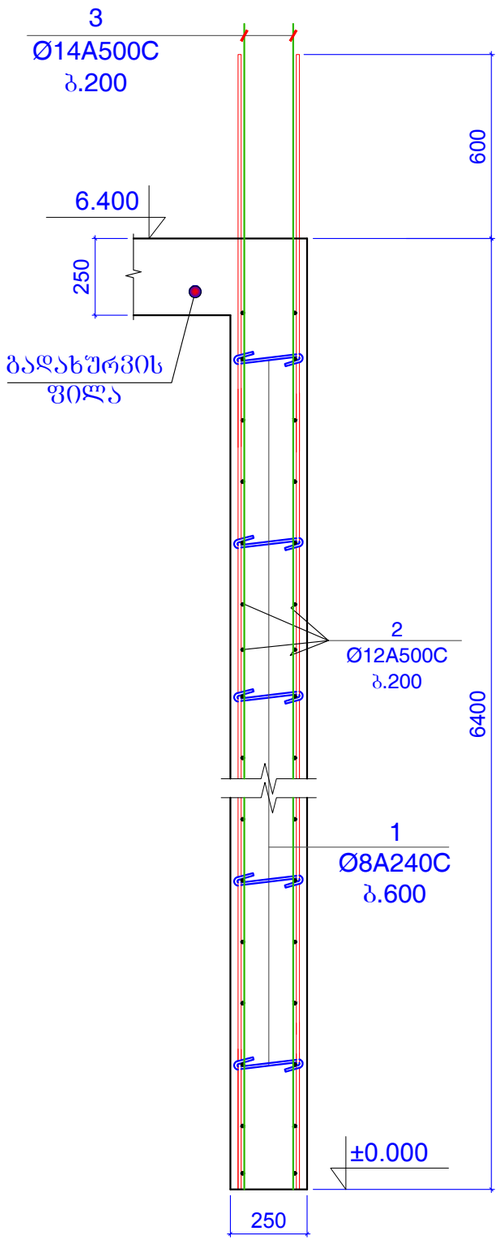

ჭრილი 4 - 4

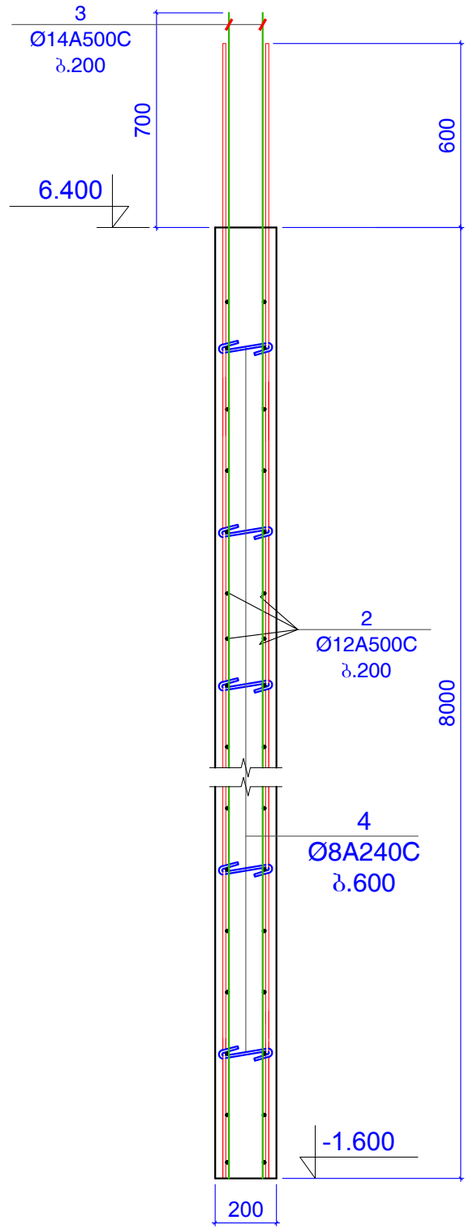

ჭრილი 5 - 5

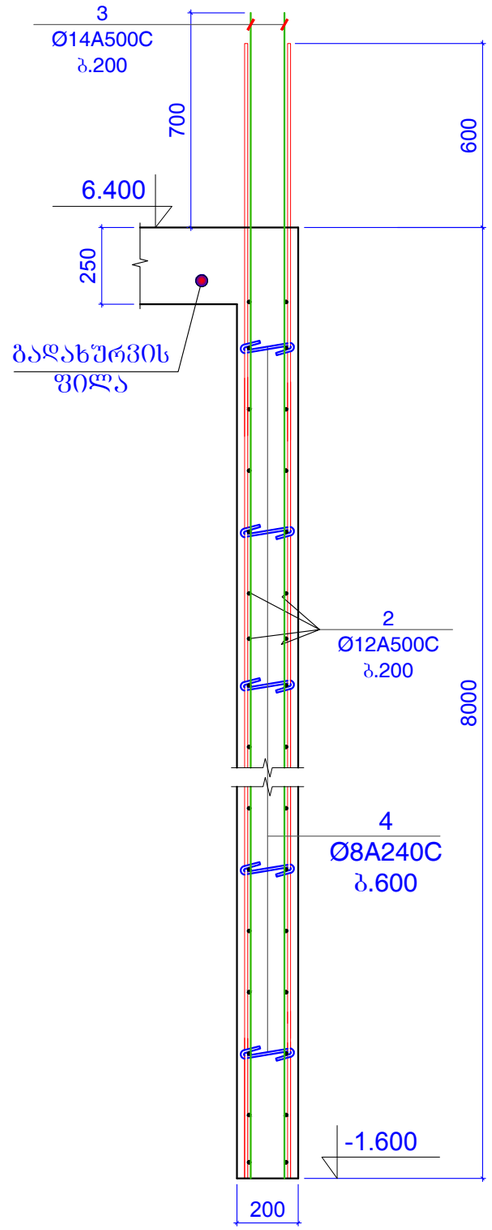

ფორმატი	A-3	დაკვეთის №
თბილისი 2019 წ.		

დამკვეთი:

შ.პ.ს. "იდეა მელიქიშვილი"

შ.პ.ს. "იდეა მელიქიშვილი"

მისამართი:საქართველო,ქ.თბილისი,
ვაკე-საბურთალოს რაიონი,ვაჟა-ფშაველას გამზირი,
II კვ.კორპ.28ბ,ბინა 31

ID:405106745

e-mail: ilia@ideacity.ge

მრავალფუნქციური
საცხოვრებელი სახლი

ჭრილი 3 - 3 ... ჭრილი 5 - 5

თანამდებობა	გვარი	ხელმოწერა
დირექტორი	რ. მიქაძე	
მთ. არქიტექტ.	ზ. გალაფურია	
მთ.კონსტრუქტ.	ბ. ბარბაქაძე	
შეფს.კონსტრუქტ.	ბ. ყობიაშვილი	

დასახელება	მასშტაბი
კონსტრუქციები	1:20

სტადია	ფურცელი	ფურცლები
მ.პ.	კ-102	---

შენიშვნები:
1. ძირითადი შენიშვნები იხ. პროექტის განმარტებით ბარათში.

ჭრილი 6 - 6

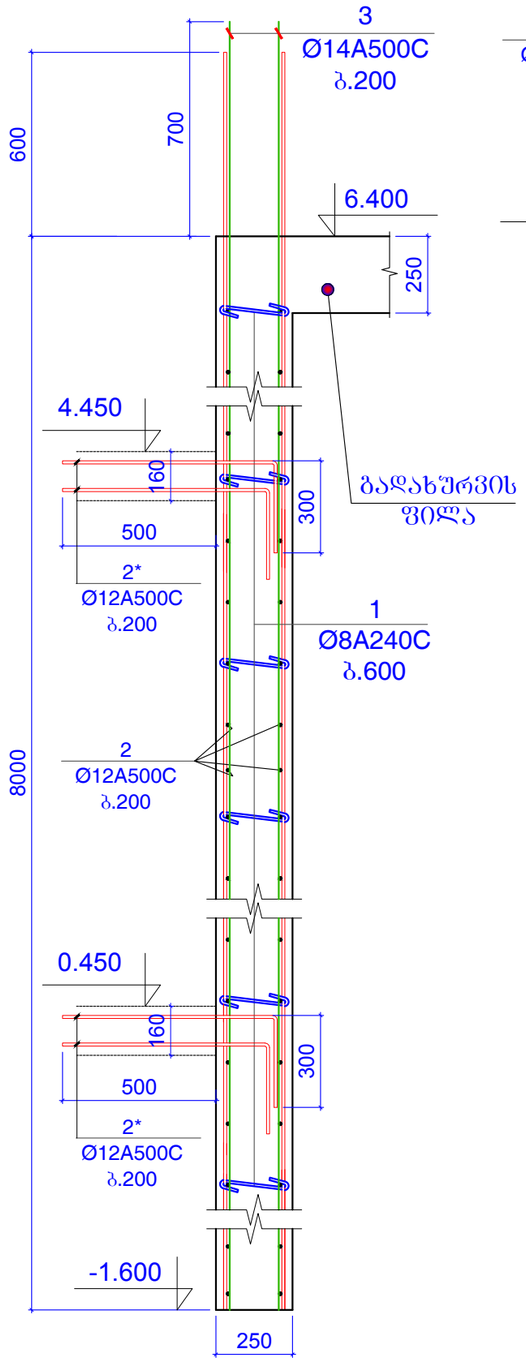

ჭრილი 7 - 7

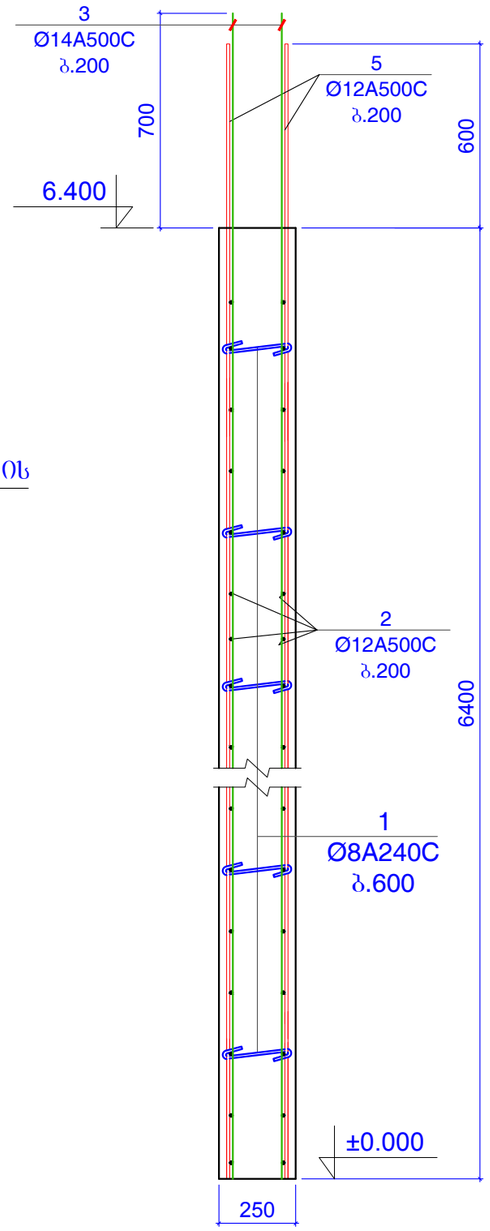

ჭრილი 8 - 8

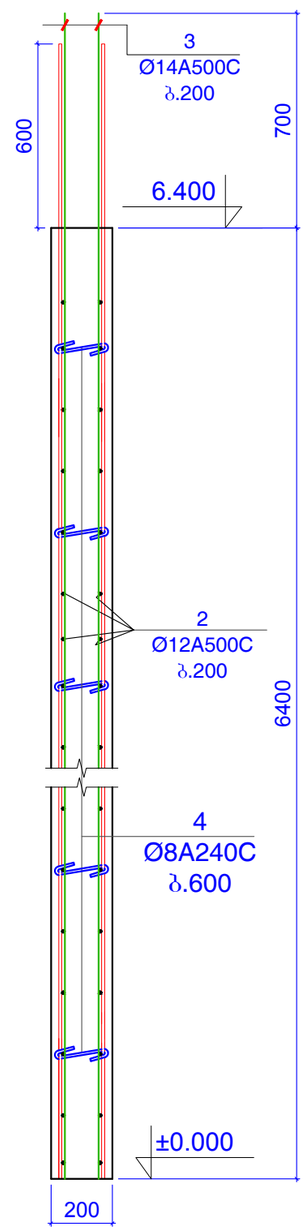

ჭრილი 9 - 9

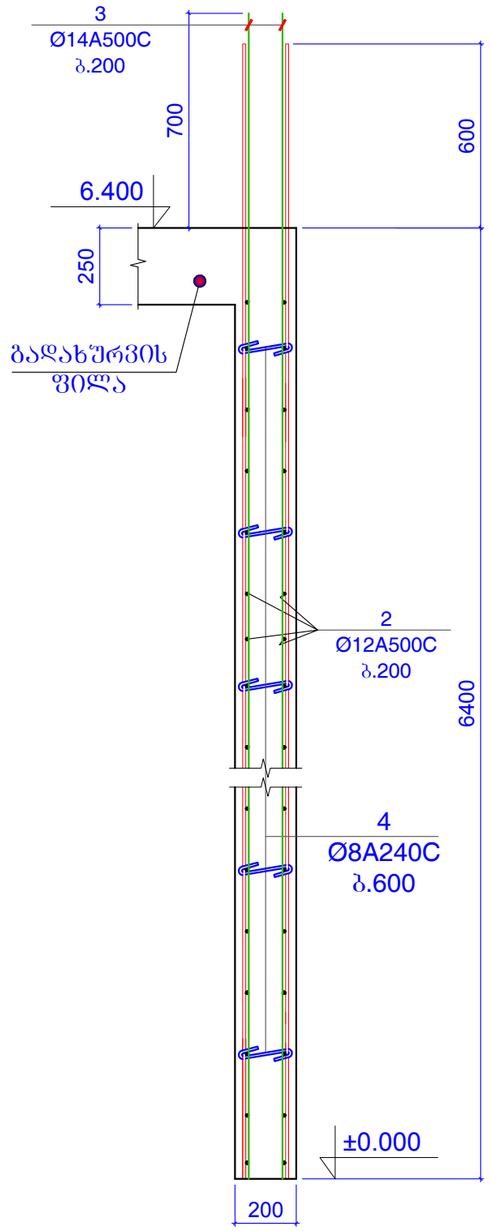

შენიშვნები:
1. ძირითადი შენიშვნები იხ. პროექტის განმარტებით ბარათში.

ფორმატი A-3		დაკვეთის №
თბილისი 2019 წ.		

დამკვეთი:

შ.პ.ს. "იდეა მელიქიშვილი"

შ.პ.ს. "იდეა მელიქიშვილი"

მისამართი:საქართველო,ქ.თბილისი,
ვაკე-საბურთალოს რაიონი,ვაჟა-ფშაველას გამზირი,
IIკვ.კორპ.28ბ,ბინა 31

ID:405106745

e-mail: ilia@ideacity.ge

მრავალფუნქციური
საცხოვრებელი სახლი

ჭრილი 6 - 6 ... ჭრილი 9 - 9

თანამდებობა	სახელი	ხელმოწერა
დირექტორი	რ. ფიქაძე	
მთ. არქიტექტ.	ზ. ბადაოშვილი	
მთ.კონსტრუქტ.	ბ. ბარბაქაძე	
შემს.კონსტრუქტ.	ბ. ყოფიაშვილი	

დასახელება	მასშტაბი
კონსტრუქციები	1:20

სტადია	ფურცელი	ფურცლები
მ.პ.	კ-103	---

ჭრილი 10 - 10

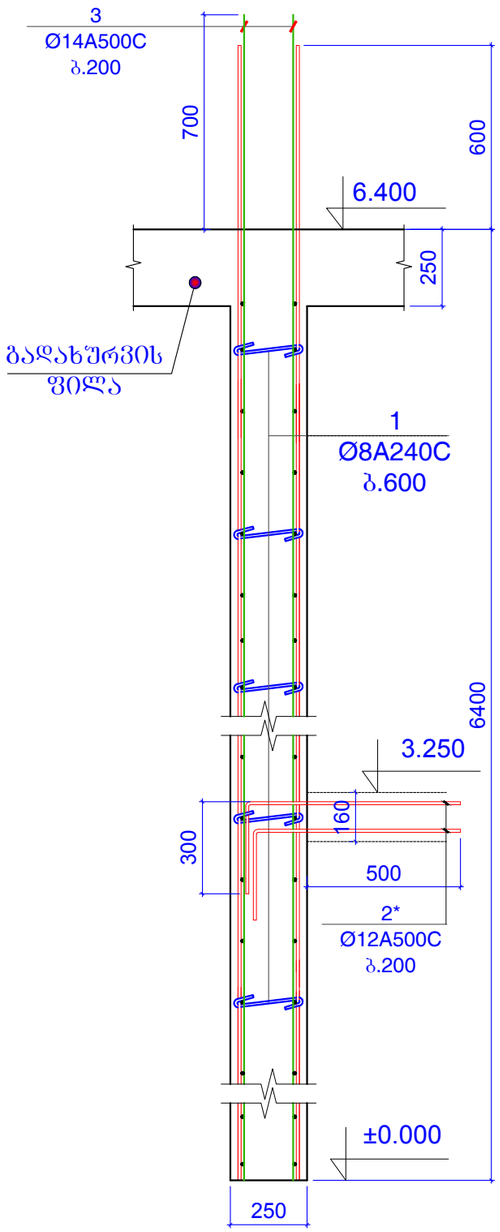

ჭრილი 11 - 11

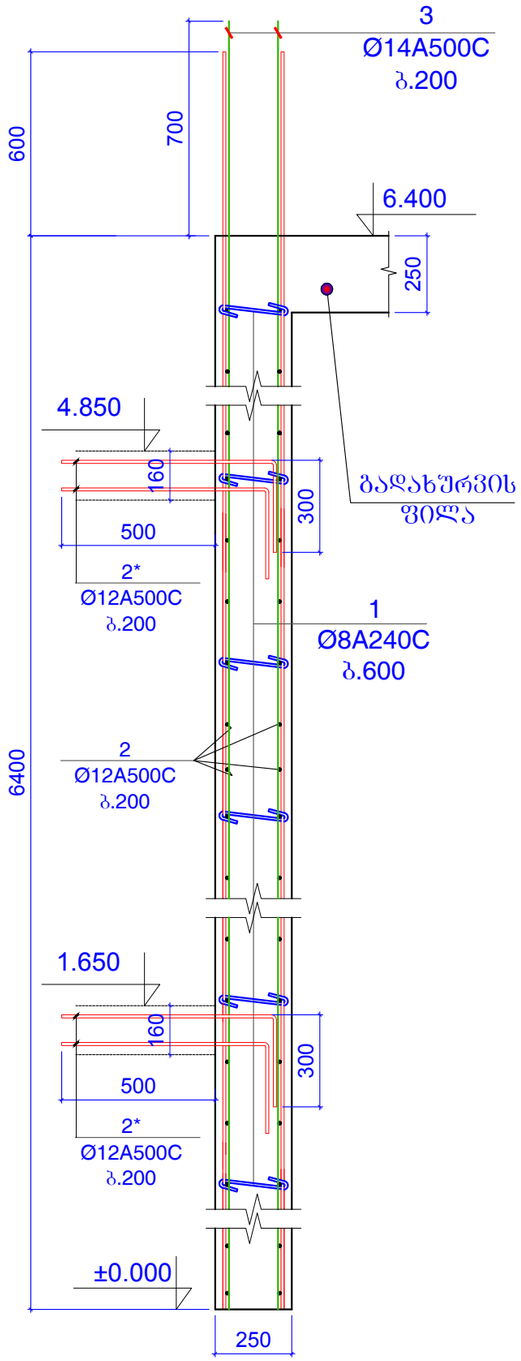

ჭრილი 12 - 12

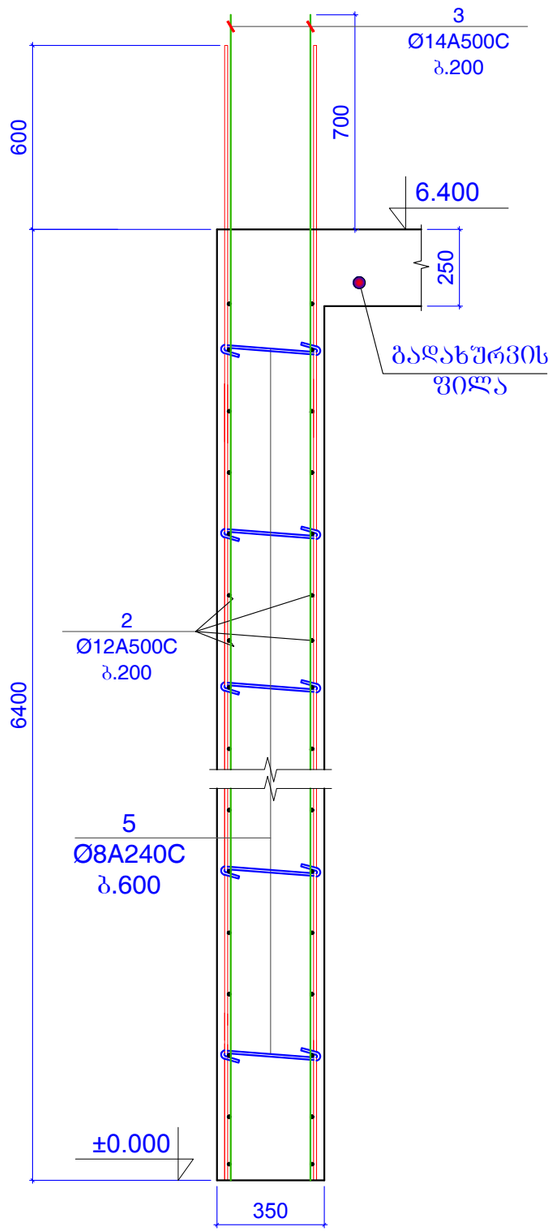

ფორმატი	A-3	დაკვეთის №
თბილისი 2019 წ.		

დამკვეთი:

შ.პ.ს. "იდეა მელიქიშვილი"

შ.პ.ს. "იდეა მელიქიშვილი"

მისამართი:საქართველო,ქ.თბილისი,
ვაჟა-ფშაველის რაიონი,ვაჟა-ფშაველას გამზირი,
II ჯ.„კორპ.28ბ,ბინა 31

ID:405106745

e-mail: ilia@ideacity.ge

მრავალფუნქციური საცხოვრებელი სახლი

ჭრილი 10 - 10 ... ჭრილი 12 - 12

თანამდებობა	გვარი	ხელმოწერა
დირექტორი	რ. მიქაძე	
მთ. არქიტექტ.	ზ. ბაღათურია	
მთ.კონსტრუქტ.	ბ. ბარბაქაძე	
შემხ.კონსტრუქტ.	ბ. ყოფიაშვილი	

დასახელება	მასშტაბი
კონსტრუქციები	1:20

სტადია	ფურცელი	ფურცლები
მ.პ.	კ-104	---

შენიშვნები:
1. ძირითადი შენიშვნები იხ. პროექტის განმარტებით ბარათში.

კედელი კარის ღიობის ადგილებში

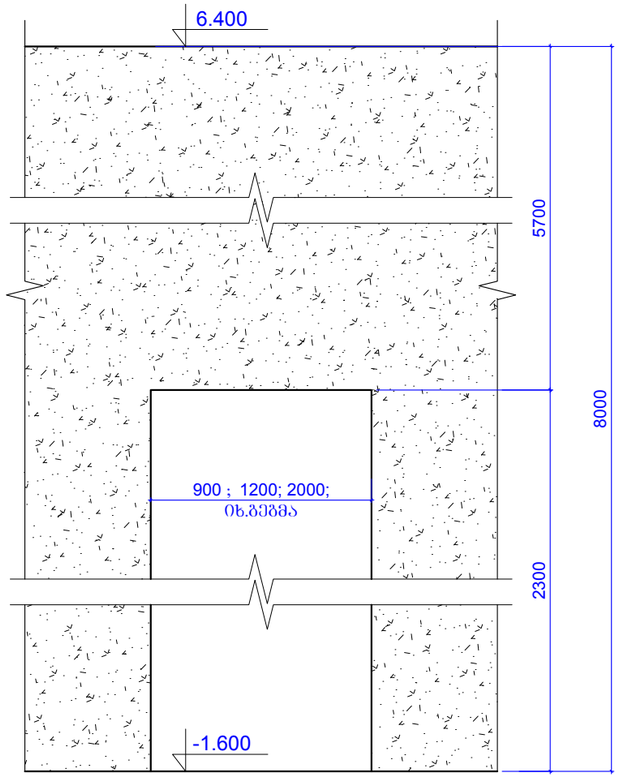

კედელი კარის ღიობის ადგილებში

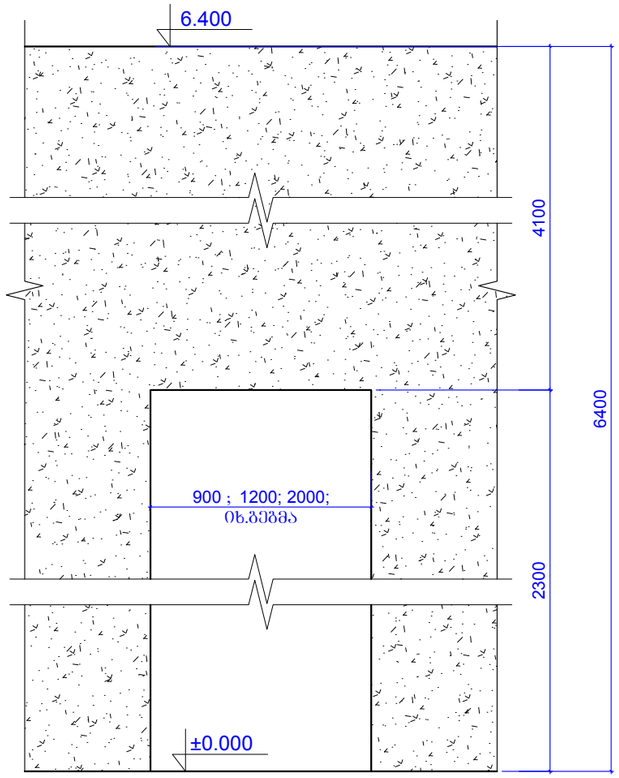

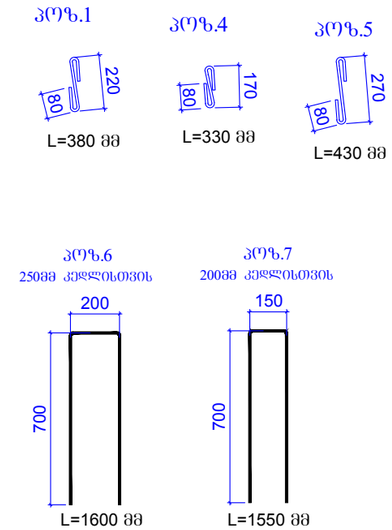

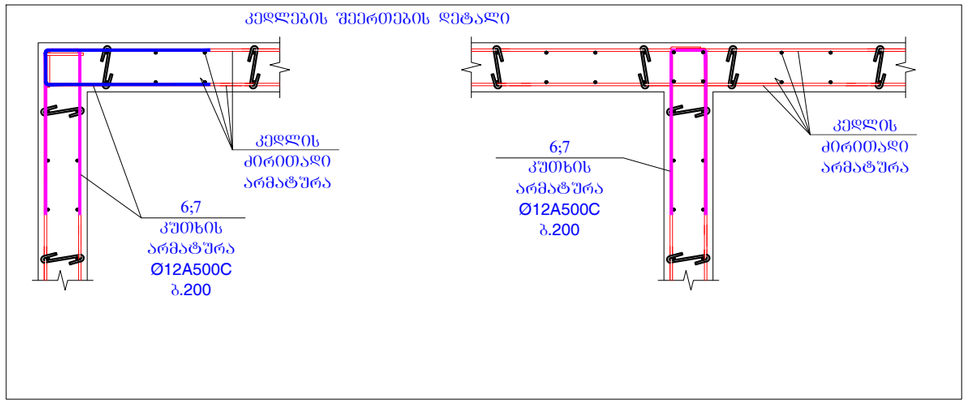

კონსტ. დასახელება	პოზ.№	არმატურის სპეციფიკაცია						არმატურის ამოკრება			ბეტონის მოც.მ³
		ესკიზი	Ø,მმ	კლასი	L,მმ	nxც	nxL ,მ	Ø,მმ	ΣnxL ,მ	Q კგ	
რ/ბ კედელი	1	იხ.პოზიცია	8	A240C	380	800	304	8A240C	428.1	168.8	B25
	2	დაიჭრას ადგილზე	12	A500C	9000000		9000	12A500C	10575	9384	
	2*	700 / 300	12	A500C	1000	150	150				102
	3	დაიჭრას ადგილზე	14	A500C	4500000		4500	14A500C	4615.5	5575	
	4	იხ.პოზიცია	8	A240C	330	350	115.5				
	5	იხ.პოზიცია	8	A240C	430	20	8.6				
	6	იხ.პოზიცია	12	A500C	1600	600	960				

შენიშვნები:
1. ძირითადი შენიშვნები იხ. პროექტის განმარტებით ბარათში.

ფორმატი	A-3	დაკვეთის №
თბილისი 2019 წ.		

დამკვეთი:

შ.პ.ს. "იდეა მელიქიშვილი"

შ.პ.ს. "იდეა მელიქიშვილი"

მისამართი:საქართველო,ქ.თბილისი, საკრებულოს რაიონი,ვაჟა-ფშაველას გამზირი, II კვ.კორპ.28ბ,ბინა 31

ID:405106745

e-mail: ilia@ideacity.ge

მრავალფუნქციური საცხოვრებელი სახლი

კედელი კარის ღიობის ადგილებში; კედლების შეერთების დეტალი;

თანამდებობა	გვარი	ხელმოწერა
დირექტორი	რ. მიქაძე	
მთ. არქიტექტ.	ზ. ბაღათურია	
მთ.კონსტრუქტ.	ბ. ბარბაქაძე	
შემხ.კონსტრუქტ.	ბ. ქოზიაშვილი	

დასახელება	მასშტაბი
კონსტრუქციები	1:25

სტადია	ფურცელი	ფურცლები
მ.პ.	კ-105	---

გადახურვის ფილის გეგმა 6.400 ნიშნულზე
(გეომეტრიული ზომები)

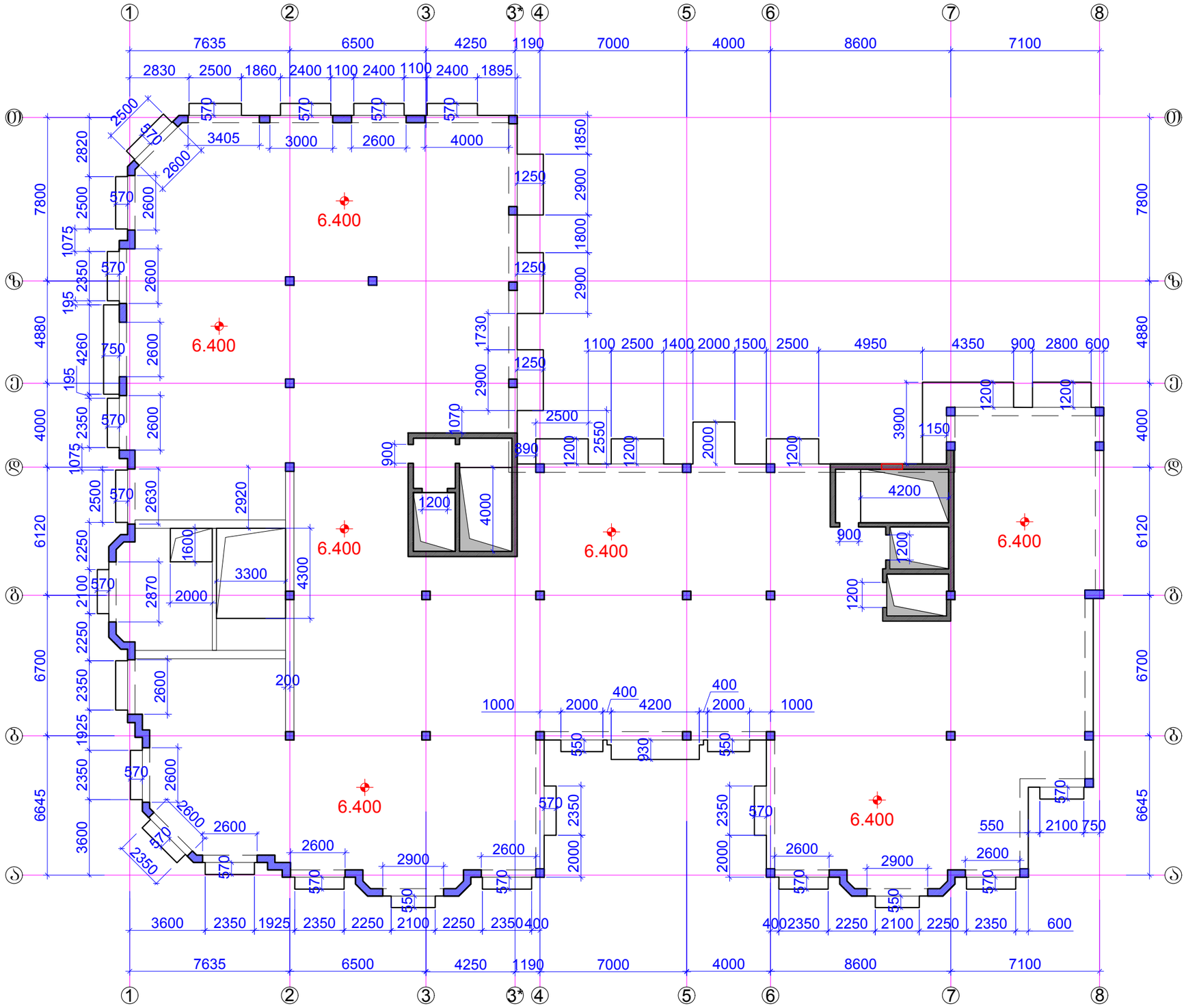

ფორმატი	A-3	დაკვეთის №
თბილისი 2019 წ.		

დამკვეთი:

შ.პ.ს. "იდეა მელიქიშვილი"

შ.პ.ს. "იდეა მელიქიშვილი"

მისამართი:საქართველო,ქ.თბილისი, ვაჟა-ფშაველის რაიონი,ვაჟა-ფშაველას გამზირი, II ჯვ.კორპ.28ბ,ბინა 31

ID:405106745

e-mail: ilia@ideacity.ge

მრავალფუნქციური
საცხოვრებელი სახლი

გადახურვის ფილის გეგმა
6.400 ნიშნულზე
(გეომეტრიული ზომები)

თანამდებობა	გვარი	ხელმოწერა
დირექტორი	რ. მიქაძე	
მთ. არქიტექტ.	ზ. გაფლიშვილი	
მთ.კონსტრუქტ.	ბ. ბარბაქაძე	
შემხ.კონსტრუქტ.	ბ. ყობიაშვილი	

დასახელება	მასშტაბი
კონსტრუქციები	1:200

სტადია	ფურცელი	ფურცლები
მ.პ.	კ-106	---

შენიშვნები:
1. ძირითადი შენიშვნები იხ. პროექტის განმარტებით ბარათში.

რიბელები გეგმაში +6.400 ნიშნულზე
არმირების ჭრილების დატანა

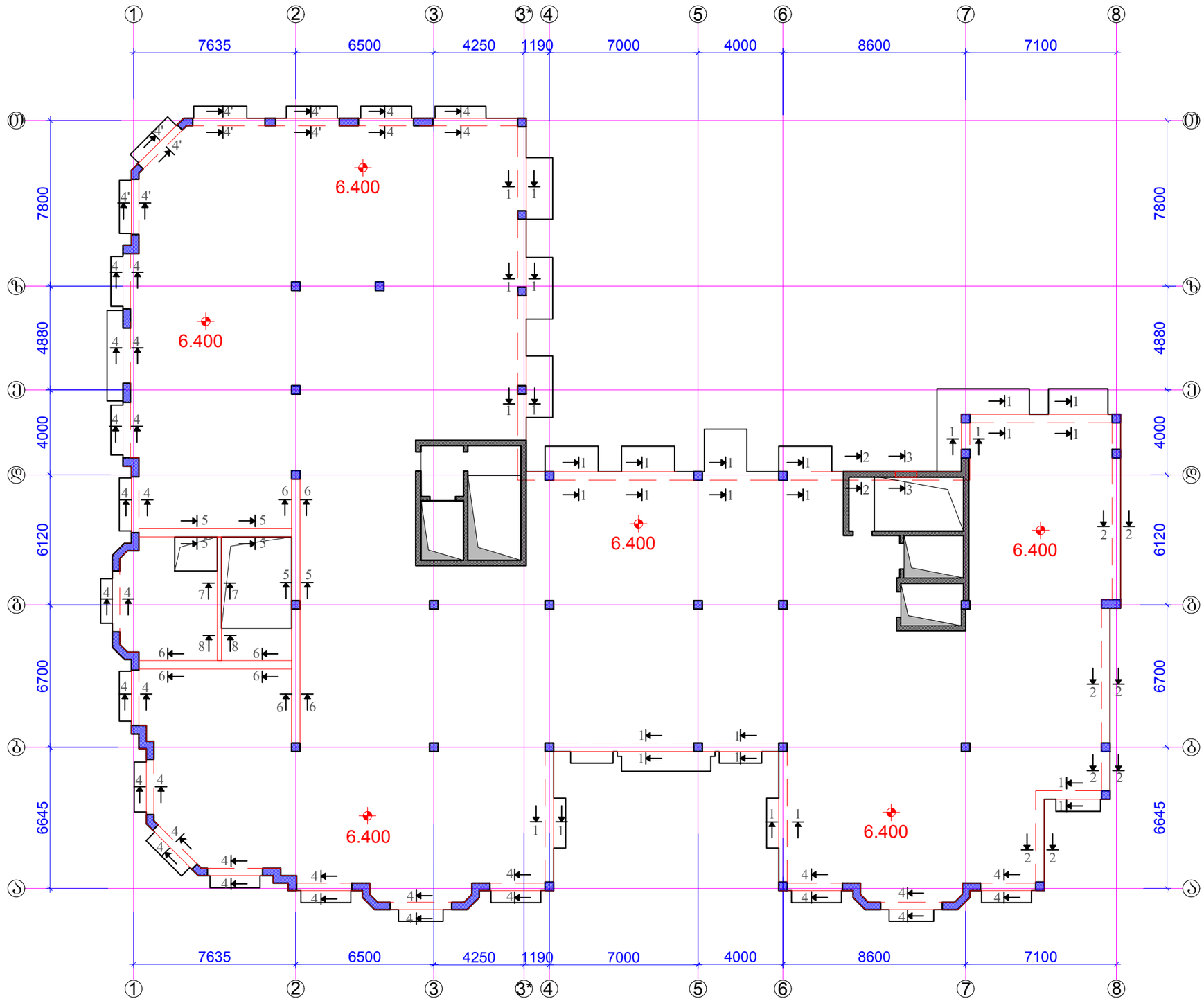

ფორმატი A-3		დაკვეთის №
თბილისი 2019 წ.		

დამკვეთი:

შ.პ.ს. "იდეა მელიქიშვილი"

შ.პ.ს. "იდეა მელიქიშვილი"

მისამართი:საქართველო,ქ.თბილისი, ვაჟა-ფშაველის რაიონი,ვაჟა-ფშაველას გამზირი, II ჯვ.კორპ.28ბ,ბინა 31

ID:405106745

e-mail: ilia@ideacity.ge

მრავალფუნქციური საცხოვრებელი სახლი

რიბელები გეგმაში +6.400 ნიშნულზე
არმირების ჭრილების დატანა

თანამდებობა	გვარი	ხელმოწერა
დირექტორი	რ. მიქაძე	
მთ. არქიტექტ.	ზ. ბაღათურია	
მთ.კონსტრუქტ.	ბ. ბარბაქაძე	
შემს.კონსტრუქტ.	ბ. ყობიაშვილი	

დასახელება	მასშტაბი
კონსტრუქციები	1:200

სტადია	ფურცელი	ფურცლები
მ.პ.	კ-107	---

შენიშვნები:
1. ძირითადი შენიშვნები იხ. პროექტის განმარტებით ბარათში.
2. ჭრილი 1-1 ... ჭრილი 4-4 იხ.ფ.კ-108.
3. ჭრილი 5-5 ... ჭრილი 8-8 იხ.ფ.კ-109.
4. რიბელის არმატურების დაანკერების სქემები ფ.კ-110.
5. რიბელის რიბელში შესვლის კვანძი იხ.ფ.კ-111.

ჭრილი 1-1

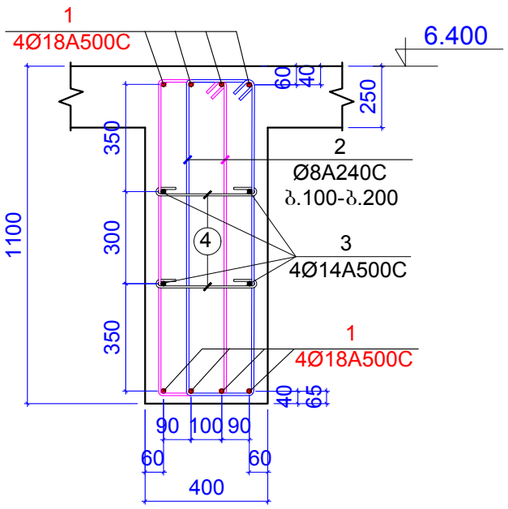

ჭრილი 3-3

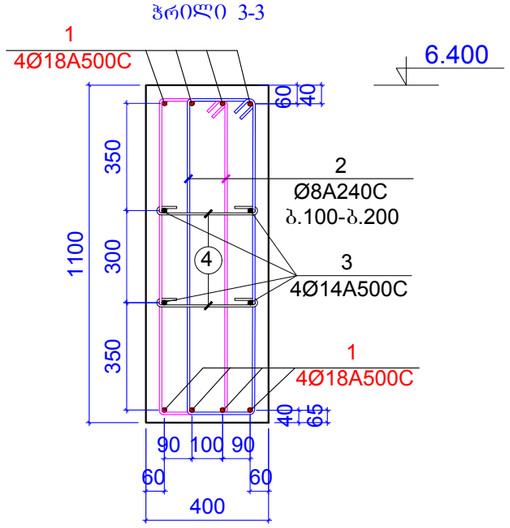

ჭრილი 2-2

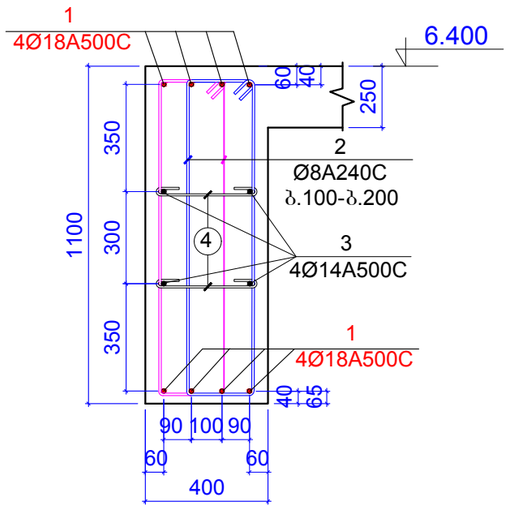

ჭრილი 4-4

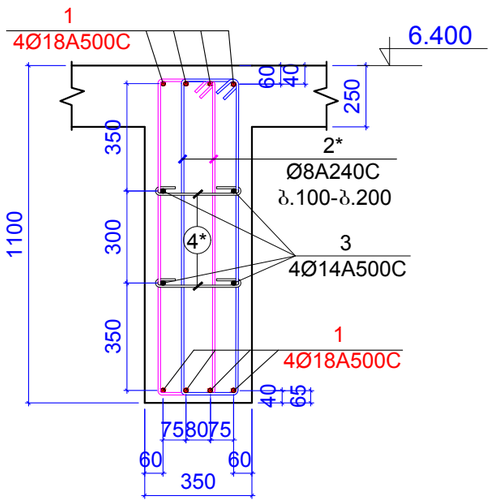

ჭრილი 4'-4'

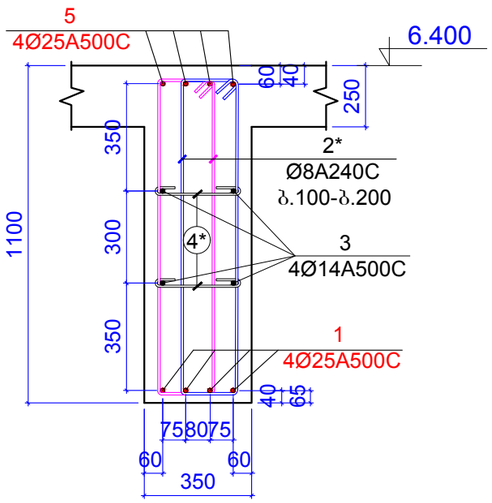

კოზიცია 2

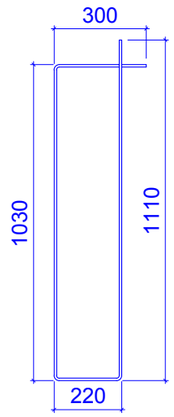

L=2660 მმ

კოზიცია 2*

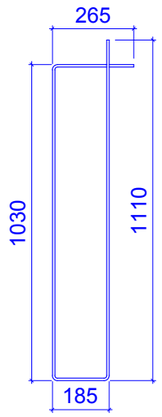

L=2590 მმ

კოზიცია 4

ბ.400

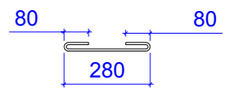

L=440 მმ

კოზიცია 4*

ბ.400

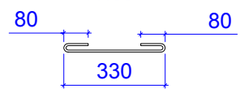

L=490 მმ

შენიშვნები:
1. ძირითადი შენიშვნები იხ. პროექტის განმარტებით ბარათში.

ფორმატი	A-3	დაკვეთის №
თბილისი 2019 წ.		

დამკვეთი:

შ.პ.ს. "იდეა მელიქიშვილი"

შ.პ.ს. "იდეა მელიქიშვილი"

მისამართი:საქართველო,ქ.თბილისი,
ვაჟა-საბურთალოს რაიონი,ვაჟა-ფშაველას გამზირი,
II ჯვ.კორპ.28ბ,ბინა 31

ID:405106745

e-mail: ilia@ideacity.ge

მრავალფუნქციური
საცხოვრებელი სახლი

ჭრილი 1-1 ... ჭრილი 4-4

თანამდებობა	გვარი	ხელმოწერა
დირექტორი	რ. მიქაძე	
მთ. არქიტექტ.	ზ. ბადაოშვილი	
მთ.კონსტრუქტ.	ბ. ბარბაქაძე	
შემს.კონსტრუქტ.	ბ. ყოფიაშვილი	

დასახელება	მასშტაბი
კონსტრუქციები	1:20

სტადია	ფურცელი	ფურცლები
მ.პ.	კ-108	---

ჭრილი 5-5

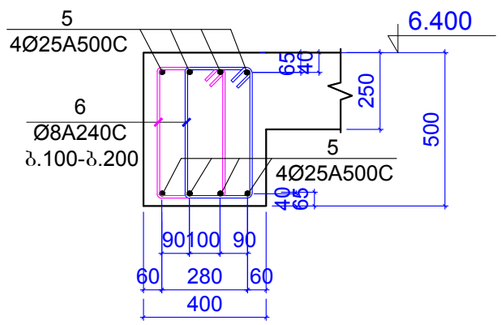

ჭრილი 6-6

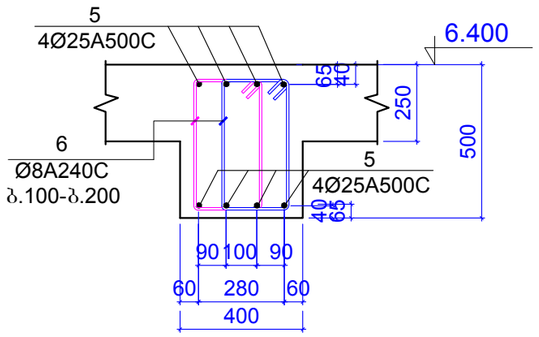

ჭრილი 8-8

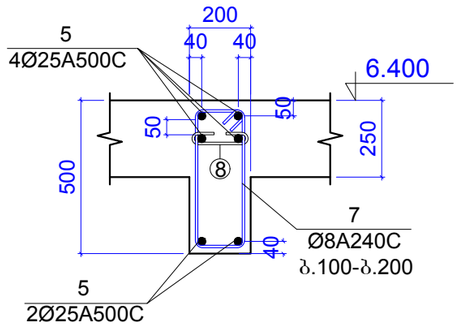

ჭრილი 7-7

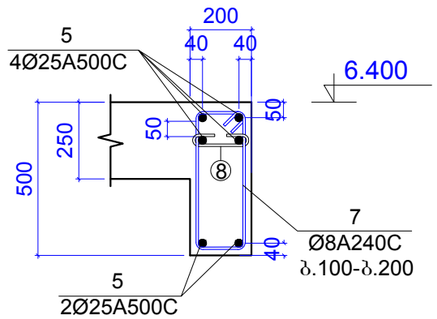

პოზიცია 6

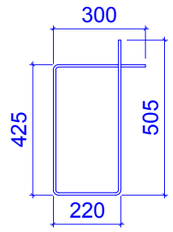

L=1450 მმ

პოზიცია 7

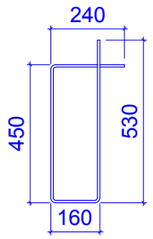

L=1380 მმ

პოზიცია 8

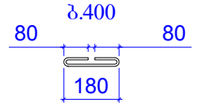

L=340 მმ

კონსტ. დასახელება	პოზ.№	არმატურის სპეციფიკაცია						არმატურის ამოკრება			ბეტონის მოც.მ³
		ესკიზი	Ø,მმ	კლასი	L,მმ	nxც	nxL ,მ	Ø,მმ	ΣnxL ,მ	Q კგ	
რიგელები 6.400 ნიშნულზე	1	დაიჭრას ადგილზე	18	A500c	1600000		1600	18A500c	1600	3195	B25
	2	იხ.პოზიცია	8	A240c	2660	1200	3192	8A240c	6241.9	2462	62m³
	2*	იხ.პოზიცია	8	A240c	2580	800	2064				
	3	დაიჭრას ადგილზე	14	A500c	800000		800	14A500c	800	966.2	
	4	იხ.პოზიცია	8	A240c	490	450	220.5				
	4*	იხ.პოზიცია	8	A240c	440	300	132				
	5	დაიჭრას ადგილზე	25	A500c	300000		300	25A500c	300	1155	
	6	იხ.პოზიცია	8	A240c	1450	400	580				
	7	იხ.პოზიცია	8	A240c	1380	35	48.3				
	8	იხ.პოზიცია	8	A240c	340	15	5.1				

შენიშვნები:
1. ძირითადი შენიშვნები იხ. პროექტის განმარტებით ბარათში.

ფორმატი	A-3	დაკვეთის №
თბილისი 2019 წ.		

დამკვეთი:

შ.პ.ს. "იდეა მელიძიშვილი"

შ.პ.ს. "იდეა მელიძიშვილი"

მისამართი:საქართველო,ქ.თბილისი,
ვაჟა-ფშაველის რაიონი,ვაჟა-ფშაველას გამზირი,
II კვ.,კორპ.28ბ,ბინა 31

ID:405106745
e-mail: ilia@ideacity.ge

მრავალფუნქციური
საცხოვრებელი სახლი

ჭრილი 5-5 ... ჭრილი 8-8

თანამდებობა	გვარი	ხელმოწერა
დირექტორი	რ. მიქაძე	
მთ. არქიტექტ.	ზ. ბალათურია	
მთ.კონსტრუქტ.	ბ. ბარბაქაძე	
შემხ.კონსტრუქტ.	ბ. ყობიაშვილი	

დასახელება	მასშტაბი
კონსტრუქციები	1:20

სტადია	ფურცელი	ფურცლები
მ.პ.	კ-109	---

რიგელის არმატურების დაანკერების სქემები

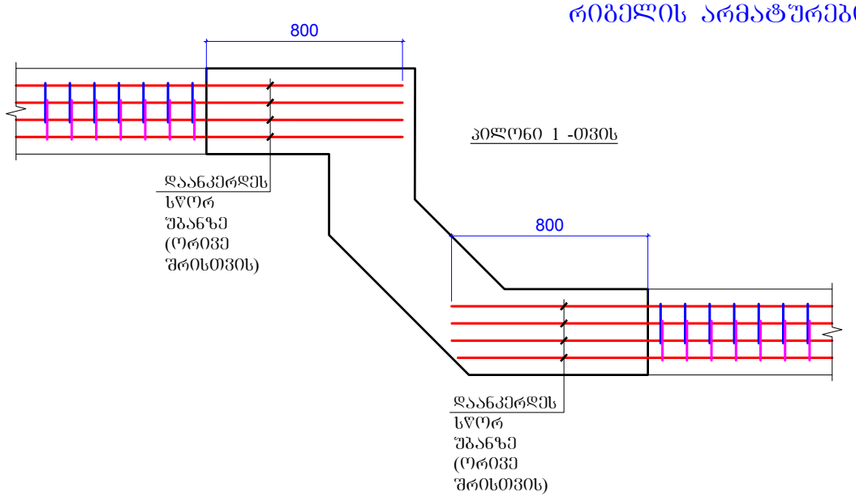

კილონი 1 -თვის

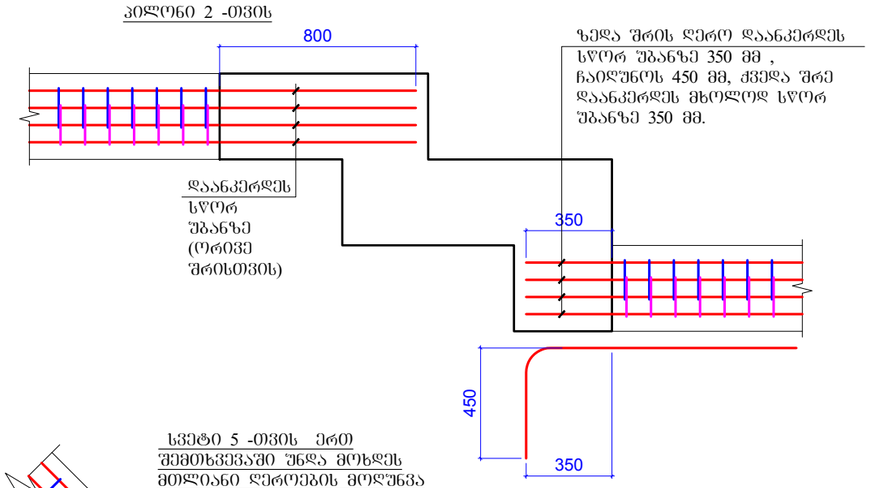

კილონი 2 -თვის

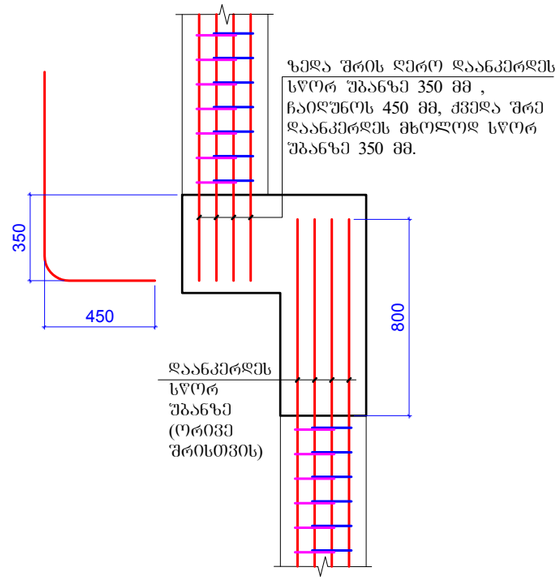

სვეტი 6 -თვის

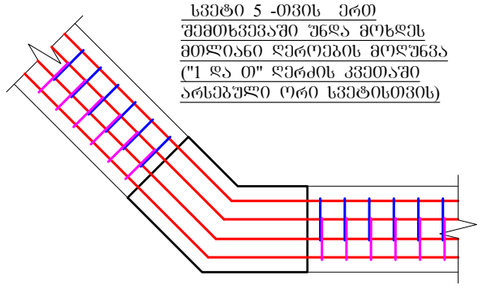

სვეტი 5 -თვის ერთ შემთხვევაში უნდა მოხდეს მთლიანი ღეროების მოღუნვა ("1 და თ" ღერძის კვეთაში არსებული ორი სვეტისთვის)

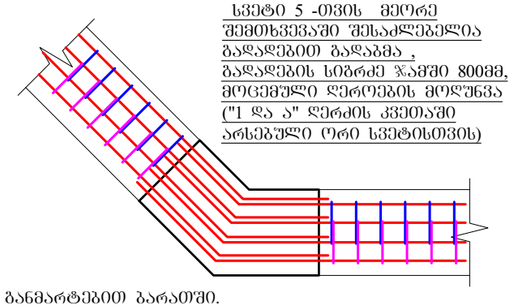

სვეტი 5 -თვის მეორე შემთხვევაში შესაძლებელია გადადებით გადაბმა , გადადების სიგრძე ჯამში 800მმ, მოცემული ღეროების მოღუნვა ("1 და ა" ღერძის კვეთაში არსებული ორი სვეტისთვის)

40X40სმ კუთხის სვეტისთვის

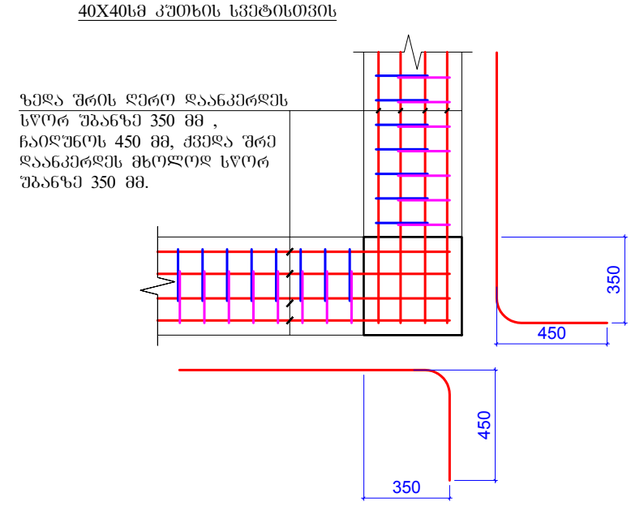

შენიშვნები:
1. ძირითადი შენიშვნები იხ. პროექტის განმარტებით ბარათში.

ფორმატი	A-3	დაკვეთის №
თბილისი 2019 წ.		

დამკვეთი:

შ.პ.ს. "იდეა მელიძიშვილი"

შ.პ.ს. "იდეა მელიძიშვილი"

მისამართი:საქართველო,ქ.თბილისი,
ვაჟა-საბურთალოს რაიონი,ვაჟა-ფშაველას გამზირი,
II ჯვ.კორპ.28ბ,ბინა 31

ID:405106745

e-mail: ilia@ideacity.ge

მრავალფუნქციური
საცხოვრებელი სახლი

რიგელის არმატურების
დაანკერების სქემები

თანამდებობა	გვარი	ხელმოწერა
დირექტორი	რ. მიქაძე	
მთ. არქიტექტ.	ზ. ბალათურია	
მთ.კონსტრუქტ.	ბ. ბარბაქაძე	
შემს.კონსტრუქტ.	ბ. ყოფიაშვილი	

დასახელება	მასშტაბი
კონსტრუქციები	1:25

სტადია	ფურცელი	ფურცლები
მ.პ.	კ-110	---

რიბელის რიბელში შესვლის კვანძი

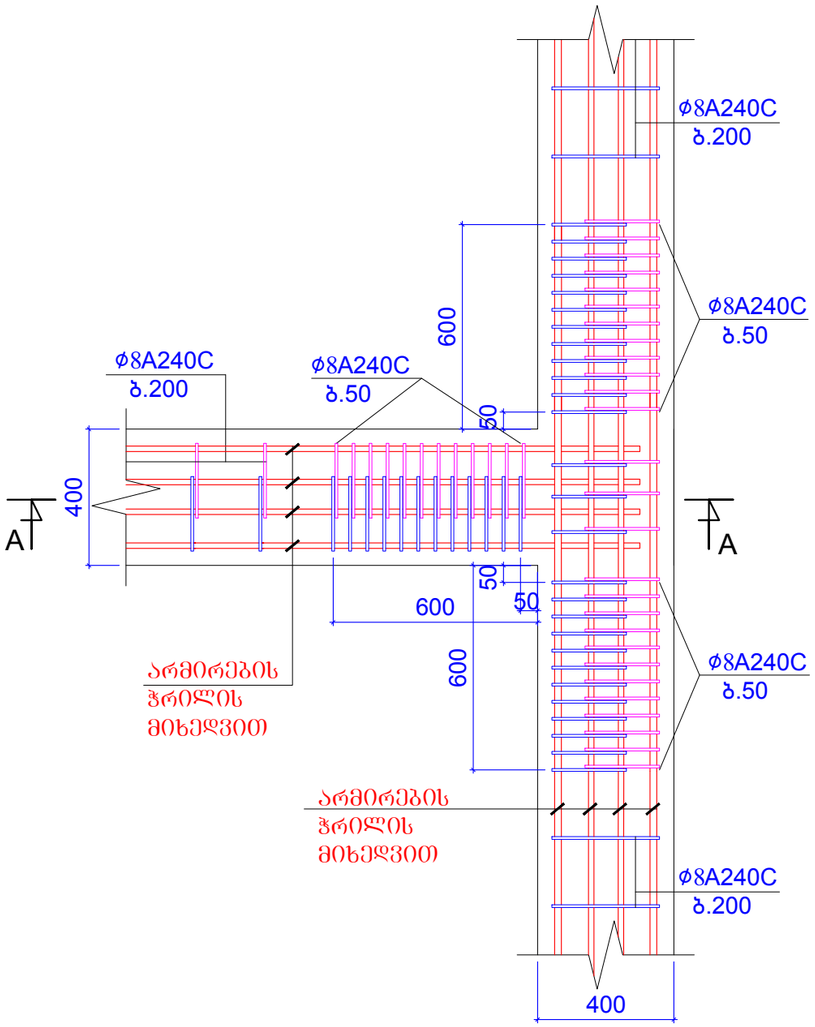

ჭრილი A-A

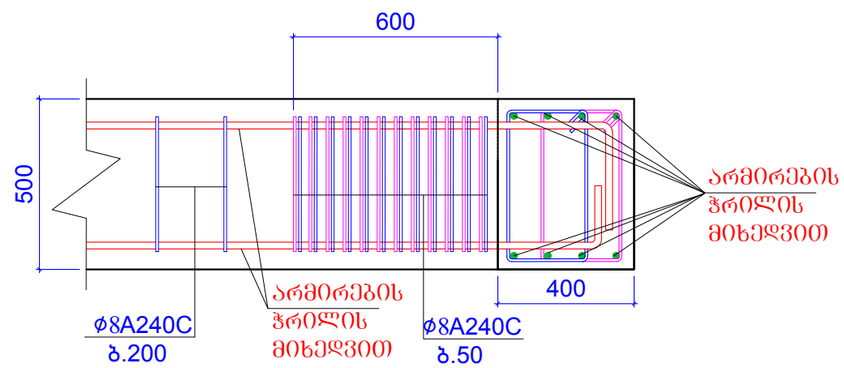

შენიშვნები:
1. ძირითადი შენიშვნები იხ. პროექტის განმარტებით ბარათში.

ფორმატი	A-3	დაკვეთის №
თბილისი 2019 წ.		

დამკვეთი:

შ.პ.ს. "იდეა მელიქიშვილი"

შ.პ.ს. "იდეა მელიქიშვილი"

მისამართი:საქართველო,ქ.თბილისი,
ვაკე-საბურთალოს რაიონი,ვაჟა-ფშაველას გამზირი,
II კვ.,კორპ.2ბბ,ბინა 31

ID:405106745

e-mail: ilia@ideacity.ge

მრავალფუნქციური
საცხოვრებელი სახლი

რიბელის რიბელში
შესვლის კვანძი

თანამდებობა	გვარი	ხელმოწერა
დირექტორი	რ. მიქაძე	
მთ. არქიტექტ.	ზ. ბადაოშრია	
მთ.კონსტრუქტ.	ბ. ბარბაქაძე	
შემს.კონსტრუქტ.	ბ. ყოფიაშვილი	

დასახელება	მასშტაბი
კონსტრუქციები	---

სტადია	ფურცელი	ფურცლები
მ.პ.	კ-111	---

გადახურვის ფილის გეგმა 6.400 ნიშნულზე
ძირითადი არმირების გეგმა

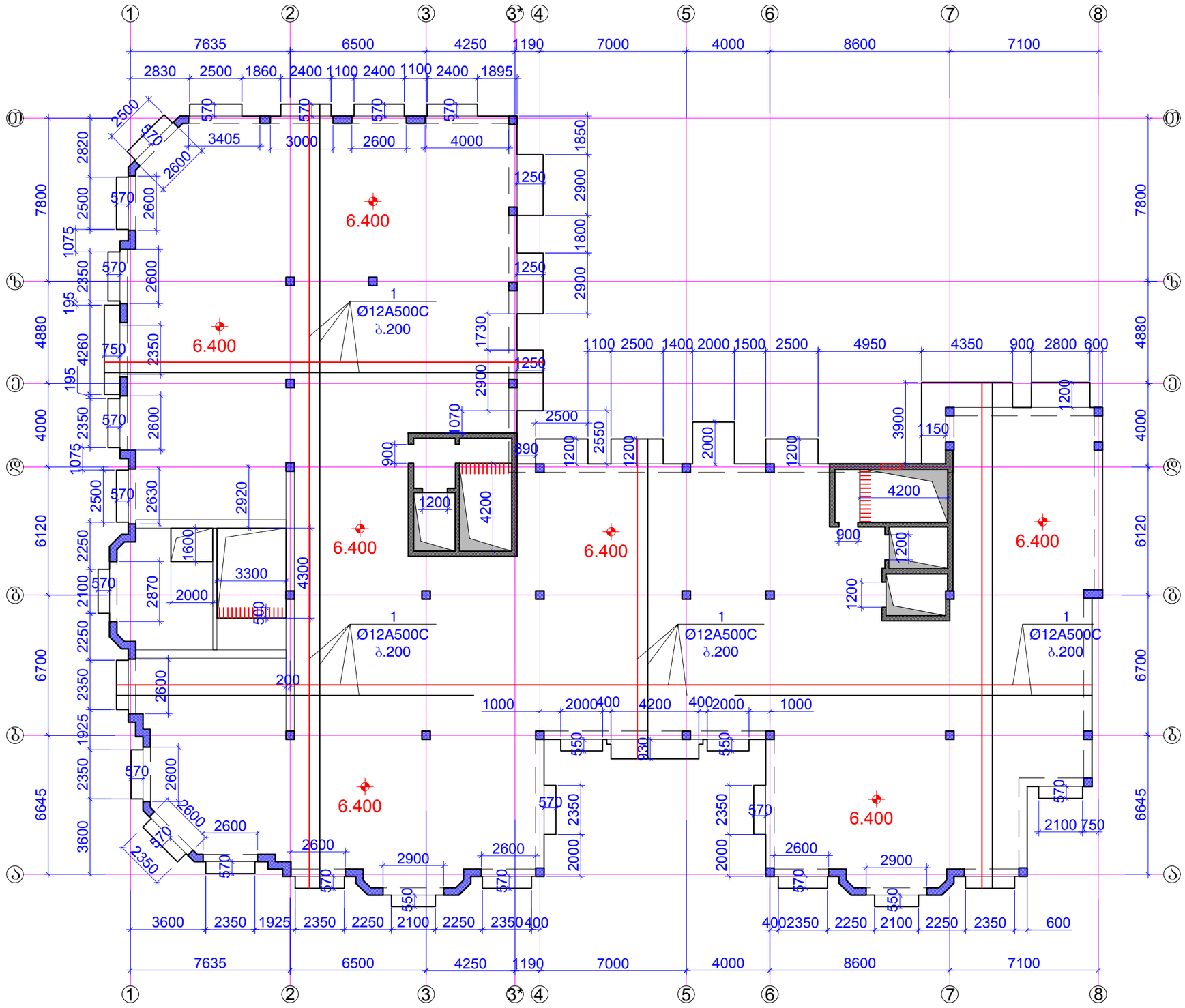

ფორმატი	A-3	დაკვეთის №
თბილისი 2019 წ.		

დამკვეთი:

შ.პ.ს. "იდეა მელიქიშვილი"

შ.პ.ს. "იდეა მელიქიშვილი"

მისამართი:საქართველო,ქ.თბილისი,
ვაკე-საბურთალოს რაიონი,ვაჟა-ფშაველას გამზირი,
II კვ.კორპ.2ბ,ბინა 31

ID:405106745

e-mail: ilia@ideacity.ge

მრავალფუნქციური
საცხოვრებელი სახლი

გადახურვის ფილის გეგმა
6.400 ნიშნულზე
ძირითადი არმირების გეგმა

თანამდებობა	გვარი	ხელმოწერა
დირექტორი	რ. მიქაძე	
მთ. არქიტექტ.	ზ. გადათურია	
მთ.კონსტრუქტ.	ბ. ბარბაქაძე	
შემს.კონსტრუქტ.	ბ. ყოფიაშვილი	

დასახელება	მასშტაბი
კონსტრუქციები	1:200

სტადია	ფურცელი	ფურცლები
მ.პ.	კ-112	---

შენიშვნები:
1. ძირითადი შენიშვნები იხ. პროექტის განმარტებით ბარათში.
2. ფილის არმირების სახასიათო ჭრილები იხ.ფ.კ-115.

გადახურვის ფილის გეგმა 6.400 ნიშნულზე
ქვედა შრის გაძლიერება

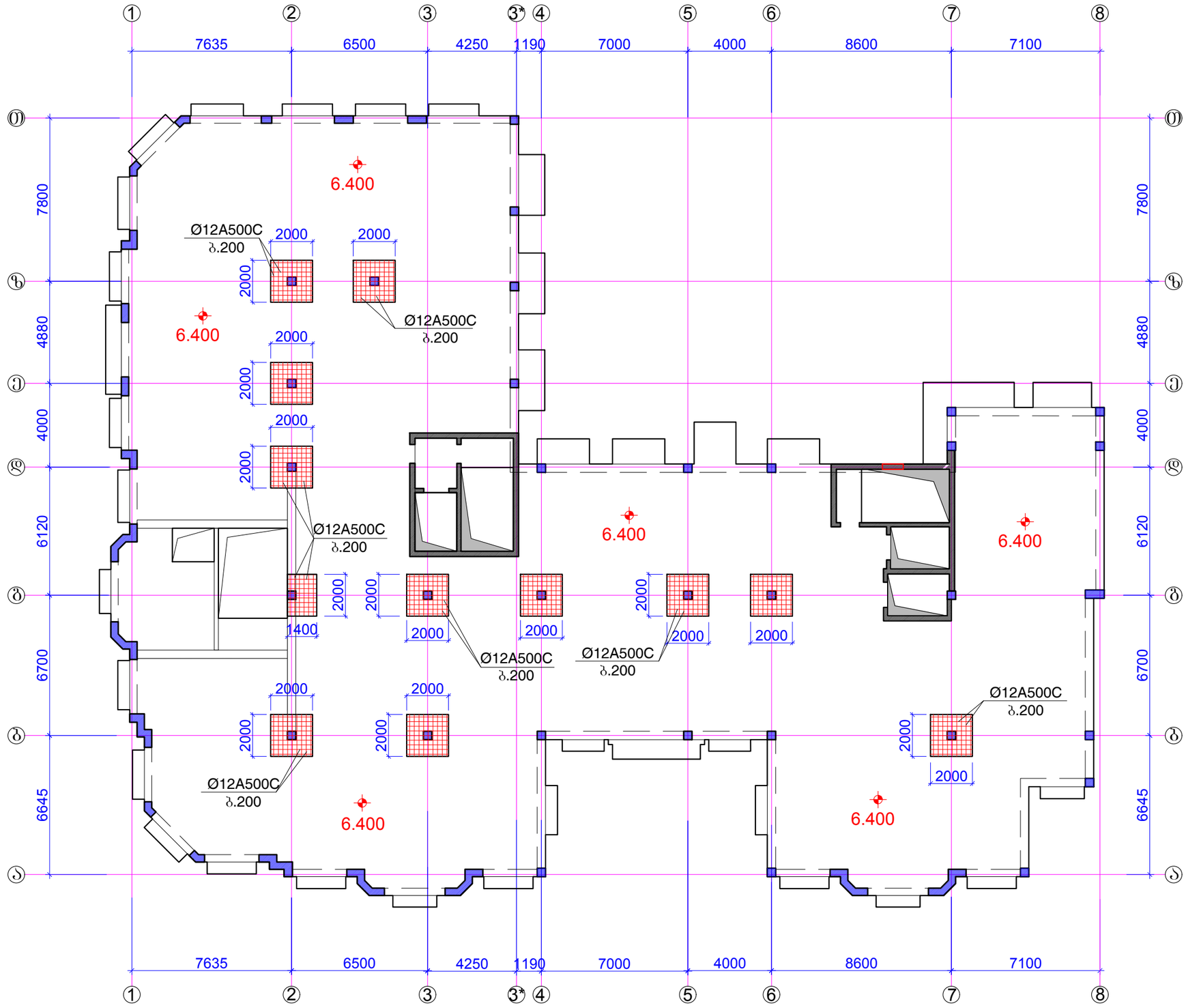

ფორმატი A-3		დაკვეთის №
თბილისი 2019 წ.		

დამკვეთი:

შ.პ.ს. "იდეა მელიქიშვილი"

შ.პ.ს. "იდეა მელიქიშვილი"

მისამართი:საქართველო,ქ.თბილისი, ვაკე-საბურთალოს რაიონი,ვაჟა-ფშაველას გამზირი, II კვ.კორპ.28ბ,ბინა 31

ID:405106745

e-mail: ilia@ideacity.ge

მრავალფუნქციური
საცხოვრებელი სახლი

გადახურვის ფილის გეგმა 6.400
ნიშნულზე
ქვედა შრის გაძლიერება

თანამდებობა	გვარი	ხელმოწერა
დირექტორი	რ. ციქაძე	
მთ. არქიტექტ.	ზ. ბადაშვილი	
მთ.კონსტრუქტ.	ბ. ბარბაქაძე	
შემს.კონსტრუქტ.	ბ. ყოფიაშვილი	

დასახელება	მასშტაბი
კონსტრუქციები	1:200

სტადია	ფურცელი	ფურცლები
მ.პ.	კ-113	---

შენიშვნები:
1. ძირითადი შენიშვნები იხ. პროექტის განმარტებითი ბარათში.
2. ფილის არმირების სახასიათო ჭრილები იხ.ფ.კ-115.

გადახურვის ფილის გეგმა 6.400 ნიშნულზე
ზედა შრის გაძლიერება

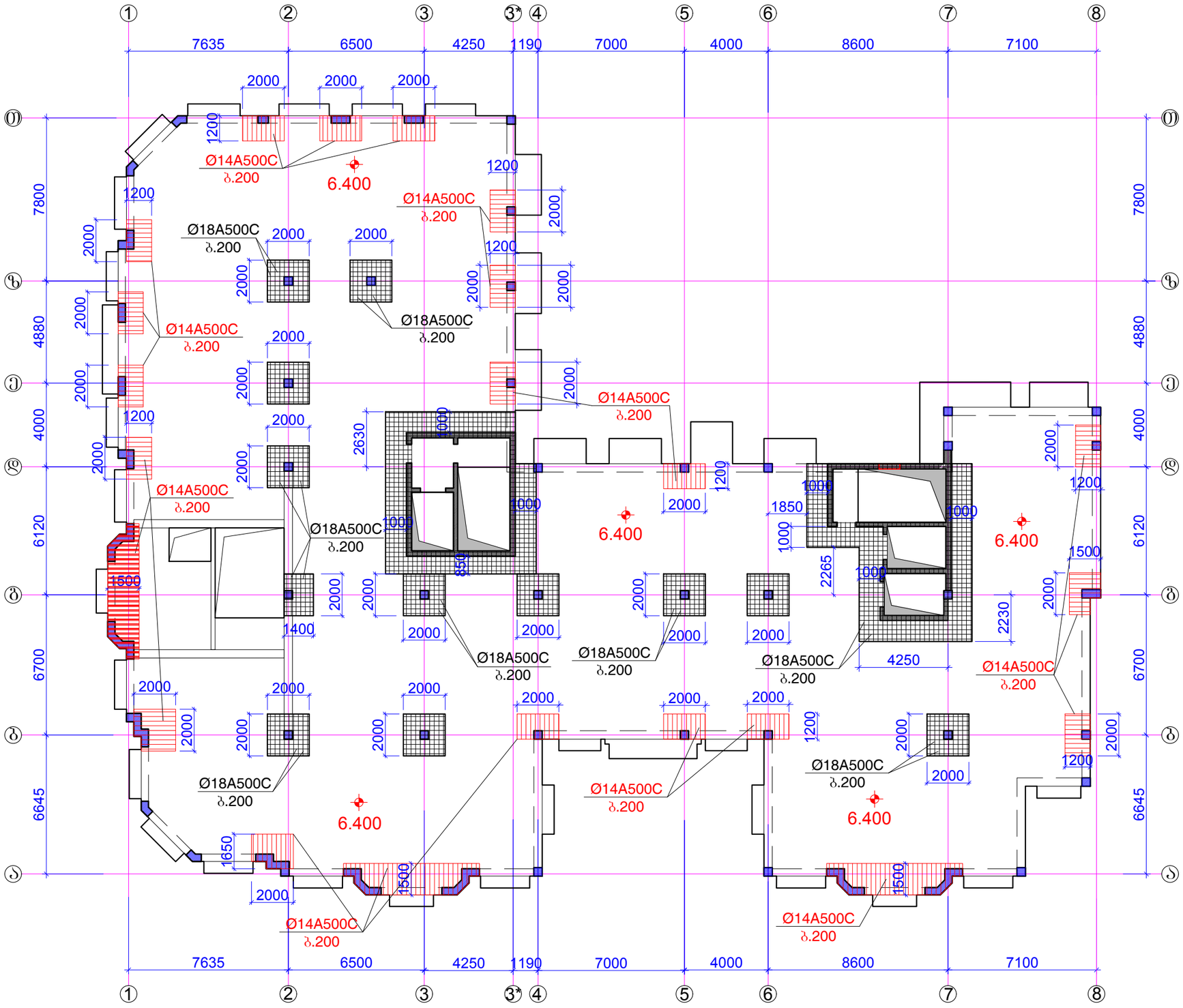

ფორმატი	A-3	დაკვეთის №
თბილისი 2019 წ.		

დამკვეთი:

შ.პ.ს. "იდეა მელიქიშვილი"

შ.პ.ს. "იდეა მელიქიშვილი"

მისამართი:საქართველო,თბილისი, ვაჟა-ფშაველის რაიონი,ვაჟა-ფშაველას გამზირი, II კვ.კორპ.28ბ,ბინა 31

ID:405106745

e-mail: ilia@ideacity.ge

მრავალფუნქციური
საცხოვრებელი სახლი

გადახურვის ფილის გეგმა 6.400
ნიშნულზე
ზედა შრის გაძლიერება

თანამდებობა	გვარი	ხელმოწერა
დირექტორი	რ. მიქაძე	
მთ. არქიტექტ.	ზ. გაღათურია	
მთ.კონსტრუქტ.	ბ. ბარბაქაძე	
შემს.კონსტრუქტ.	ბ. ყობიაშვილი	

დასახელება	მასშტაბი
კონსტრუქციები	1:200

სტადია	ფურცელი	ფურცლები
მ.პ.	კ-114	---

შენიშვნები:
1. ძირითადი შენიშვნები იხ. პროექტის განმარტებით ბარათში.
2. ფილის არმირების სახასიათო ჭრილები იხ.ფ.კ-115.

ძირითადი არმირების ჭრილი

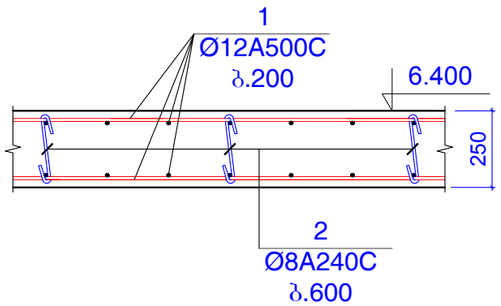

არმირების ჭრილი შუა სვეტებთან

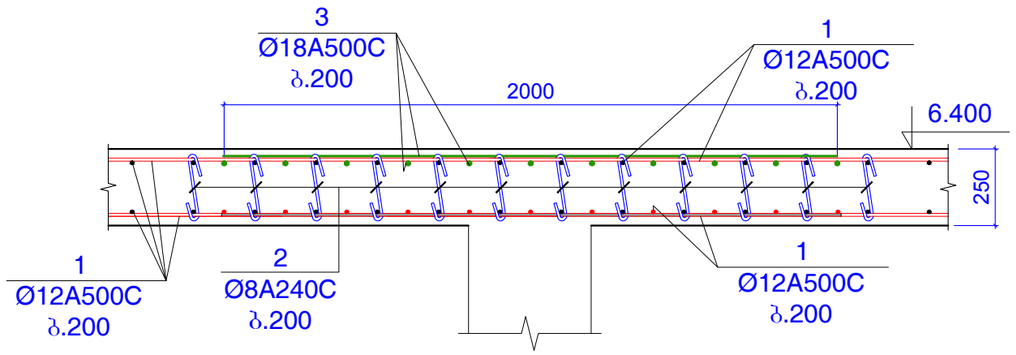

არმირების ჭრილი დიაფრაგმის რ.ბ კედლებთან

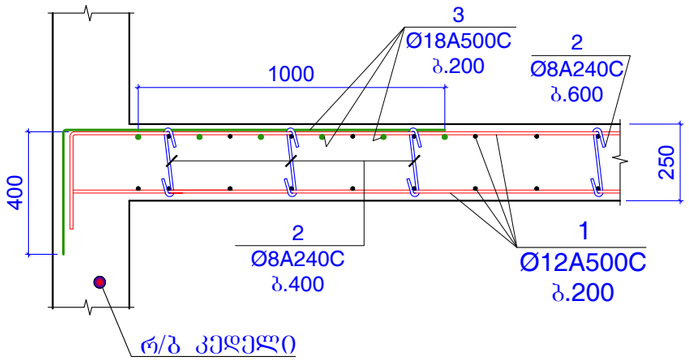

არმირების ჭრილი რ.ბ რიგელებთან

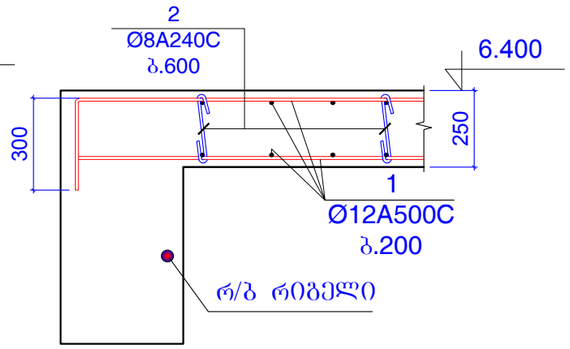

არმირების ჭრილი განაპირა სვეტებთან ან პილონებთან (სადაც ძლიერდება ზედა შრე)

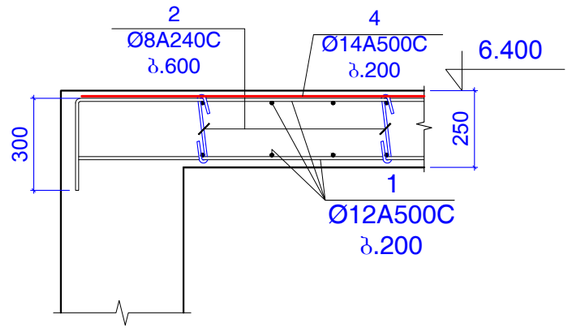

არმირების ჭრილი კონსოლებთან

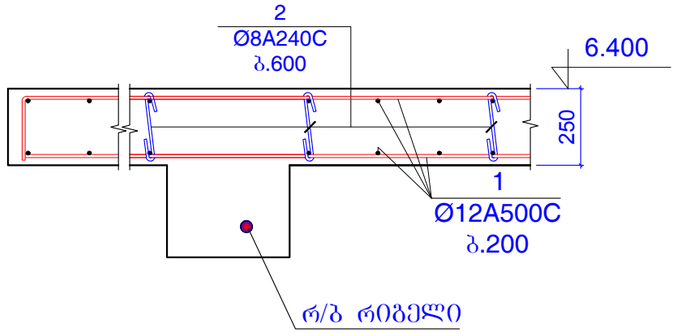

კოზ.2

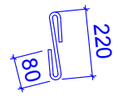

L=380 მმ

კონსტ.დასახელება	კოზ.№	არმატურის სპეციფიკაცია						არმატურის ამოკრება			ბეტონის მოც.მ³
		ესკიზი	Ø,მმ	კლასი	L,მმ	nxц	nxL ,მ	Ø,მმ	ΣnxL ,მ	Q кგ	
ვადახურვის ფილა 6400 ნიშნულზე	1	დაიჭრას ადგილზე	12	A500c	25800000		25800	12A500c	25800	22894	B25
	2	იხ.პოზიცია	8	A240c	380	4200	1596	8A240c	1596	629.4	296m³
	3	დაიჭრას ადგილზე	18	A500c	2350000		2350	18A500c	2350	4692	
	4	დაიჭრას ადგილზე	14	A500c	800000		800	14A500c	800	966.2	

შენიშვნები:
1. ძირითადი შენიშვნები იხ. პროექტის განმარტებით ბარათში.

ფორმატი	A-3	დაკვეთის №
თბილისი 2019 წ.		

დამკვეთი:

შ.პ.ს. "იდეა მელიქიშვილი"

შ.პ.ს. "იდეა მელიქიშვილი"

მისამართი:საქართველო,ქ.თბილისი, ვაჟა-საბურთალოს რაიონი,ვაჟა-ფშაველას გამზირი, II კვ.კორპ.28ბ,ბინა 31

ID:405106745

e-mail: ilia@ideacity.ge

მრავალფუნქციური საცხოვრებელი სახლი

ფილის არმირების სახასიათო ჭრილები (+6.400 ნიშნულისთვის)

თანამდებობა	გვარი	ხელმოწერა
დირექტორი	რ. მიქაძე	
მთ. არქიტექტ.	ზ. ბაღათურია	
მთ.კონსტრუქტ.	ბ. ბარბაქაძე	
შემხ.კონსტრუქტ.	ბ. ყოფიაშვილი	

დასახელება	მასშტაბი
კონსტრუქციები	1:20

სტადია	ფურცელი	ფურცლები
მ.პ.	კ-115	---

სვეტები, პილონები და კედლები გეგმაში +6.400 ნიშნულზე

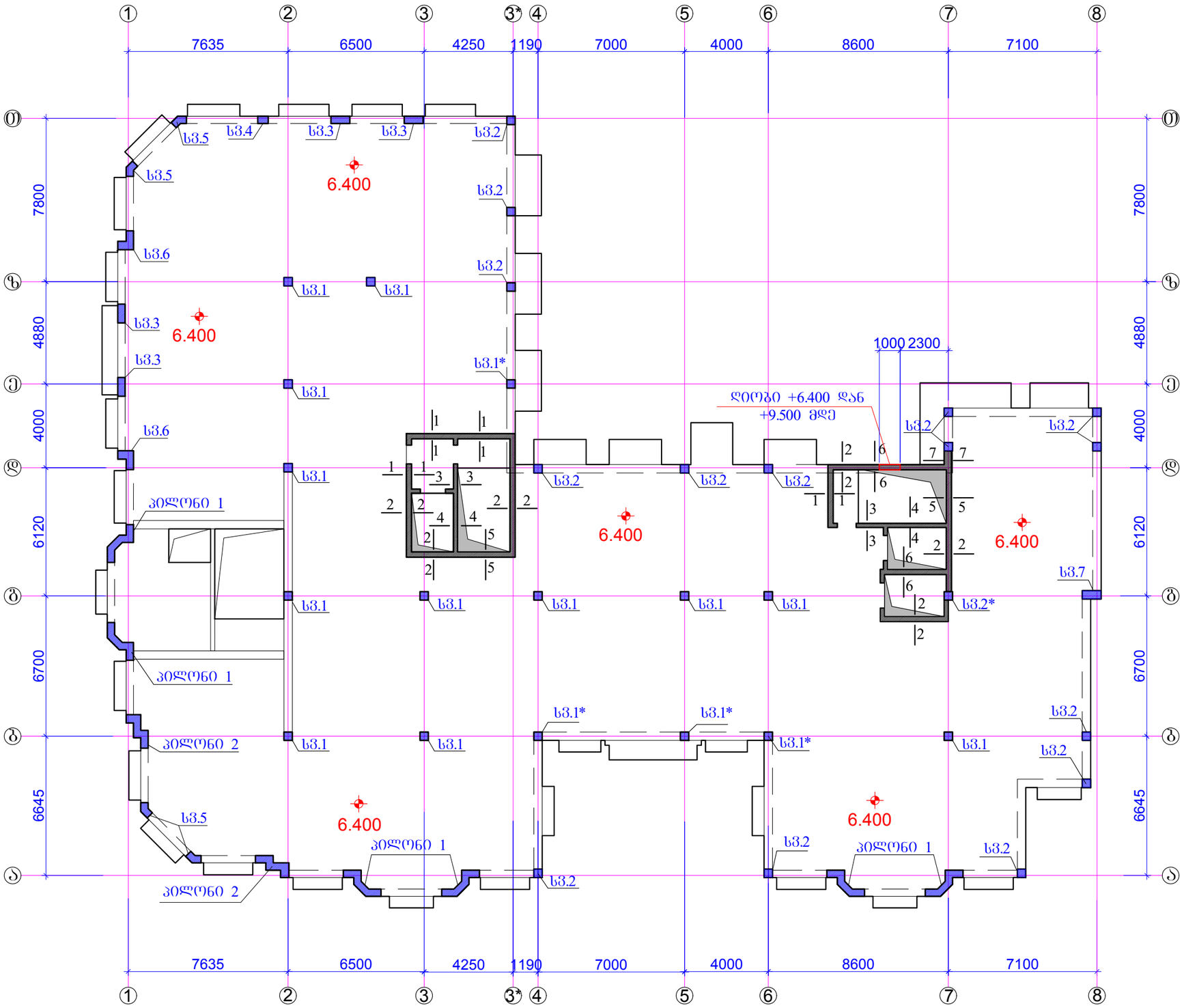

ფორმატი	A-3	დაკვეთის №
თბილისი 2019 წ.		

დამკვეთი:

შ.პ.ს. "იდეა მელიქიშვილი"

შ.პ.ს. "იდეა მელიქიშვილი"

მისამართი:საქართველო,ქ.თბილისი,
ვაჟა-საბურთალოს რაიონი,ვაჟა-ფშაველას გამზირი,
II კვ.კორპ.28ბ,ბინა 31

ID:405106745

e-mail: ilia@ideacity.ge

მრავალფუნქციური
საცხოვრებელი სახლი

სვეტები, პილონები და კედლები
გეგმაში +6.400 ნიშნულზე

თანამდებობა	გვარი	ხელმოწერა
დირექტორი	რ. მიქაძე	
მთ. არქიტექტ.	ზ. ბალათურია	
მთ.კონსტრუქტ.	ბ. ბარბაქაძე	
შემხ.კონსტრუქტ.	ბ. ყოფიაშვილი	

დასახელება	მასშტაბი
კონსტრუქციები	1:200

სტადია	ფურცელი	ფურცლები
მ.პ.	კ-116	---

შენიშვნები:
1. ძირითადი შენიშვნები იხ. პროექტის განმარტებითი ბარათში.
2. სვეტი 1 ... სვეტი 7 იხ.ფ.კ-117 ... ფ.კ-125.
3. პილონი 1 ; პილონი 2 ; იხ.ფ.კ-126 ; ფ.კ-127.
4. ჭრილი 1-1 ... ჭრილი 7-7 ; იხ.ფ.კ-128; ფ.კ-129.
5. დიოზები დიფტის და კიბის უჯრედის გასასვლელში იხ.ფ.კ-130.

სვეტი 1

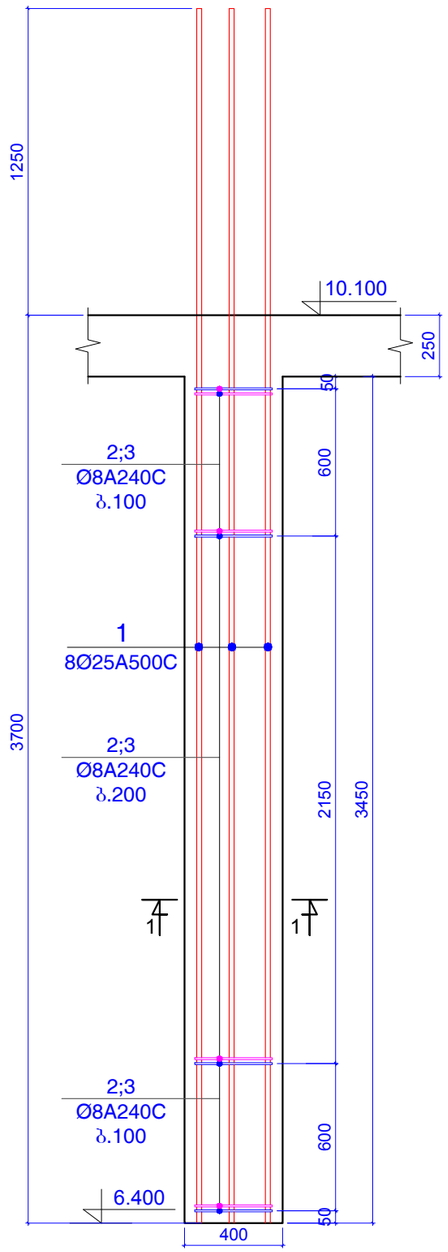

ჭრილი 1-1

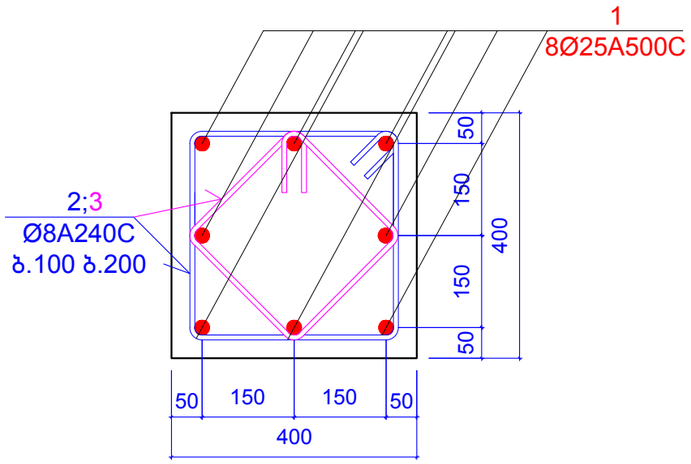

პოზიცია 2

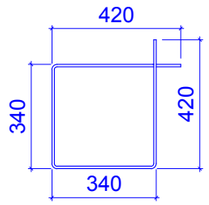

L=1520 მმ

პოზიცია 3

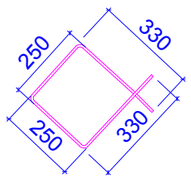

L=1160 მმ

კონსტ. დასახელება	პოზ.№	არმატურის სპეციფიკაცია						არმატურის ამოკრება			ბეტონის მოც.მ³
		ესკიზი	Ø,მმ	კლასი	L,მმ	nxც	nxL ,მ	Ø,მმ	ΣnxL ,მ	Q კგ	
სვეტი 1 (12 ცალი)	1	დაიჭრას ადგილზე	25	A500c	4950	8	39.6	25A500c	39.6	152.52	B25
	2	იხ.პოზიცია	8	A240c	1520	25	38	8A240c	67	26.424	0.55
	3	იხ.პოზიცია	8	A240c	1160	25	29				

შენიშვნები:
1. ძირითადი შენიშვნები იხ. პროექტის განმარტებით ბარათში.

ფორმატი	A-3	დაკვეთის №
თბილისი 2019 წ.		

დამკვეთი:

შ.პ.ს. "იდეა მელიძიშვილი"

შ.პ.ს. "იდეა მელიძიშვილი"

მისამართი:საქართველო,ქ.თბილისი, ვაკე-საბურთალოს რაიონი,ვაჟა-ფშაველას გამზირი, II კვ.,კორპ.28ბ,ბინა 31

ID:405106745

e-mail: ilia@ideacity.ge

მრავალფუნქციური საცხოვრებელი სახლი

სვეტი 1;

თანამდებობა	გვარი	ხელმოწერა
დირექტორი	რ. მიქაძე	
მთ. არქიტექტ.	ზ. ბალათურია	
მთ.კონსტრუქტ.	ბ. ბარბაქაძე	
შეფხ.კონსტრუქტ.	ბ. ყოფიაშვილი	

დასახელება	მასშტაბი
კონსტრუქციები	1:20 1:25

სტადია	ფურცელი	ფურცლები
მ.პ.	კ-117	---

სვეტი 1*

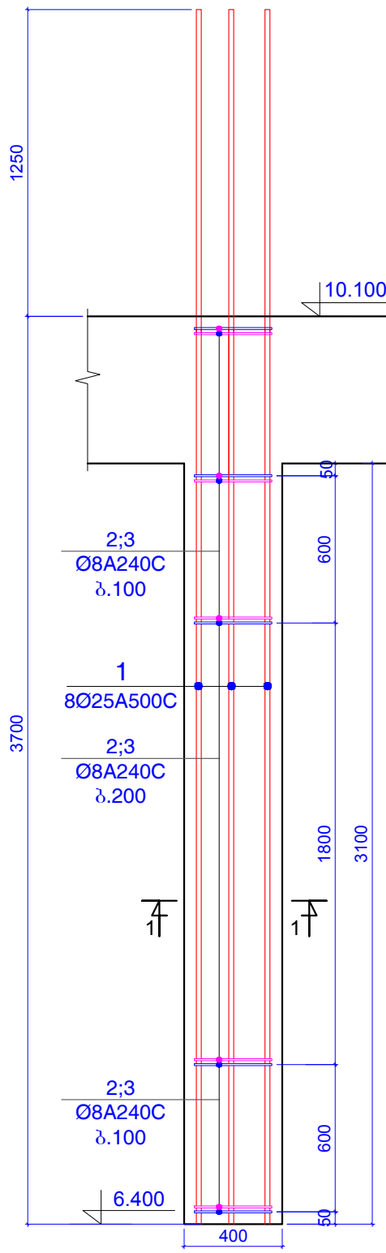

ჭრილი 1-1

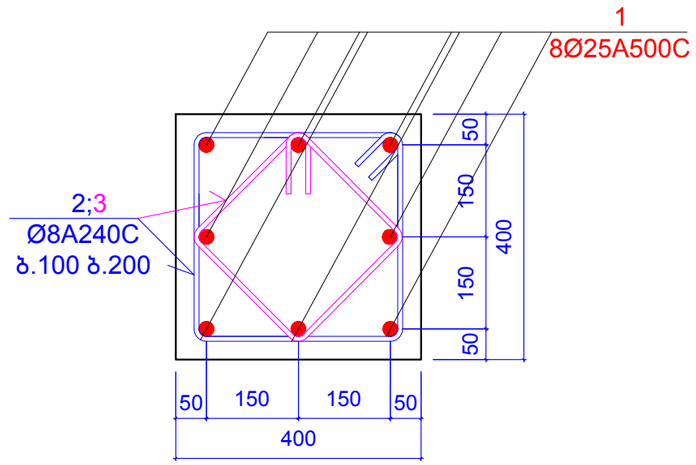

პოზიცია 2

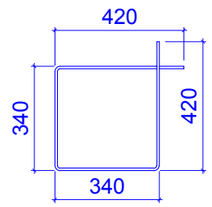

L=1520 მმ

პოზიცია 3

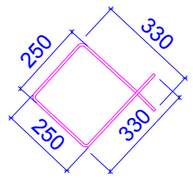

L=1160 მმ

კონსტ. დასახელება	პოზ.№	არმატურის სპეციფიკაცია						არმატურის ამოკრება			ბეტონის მოც.მ³
		ესკიზი	Ø,მმ	კლასი	L,მმ	nxც	nxL ,მ	Ø,მმ	ΣnxL ,მ	Q კგ	
სვეტი 1* (4 ცალი)	1	დაიჭრას ადგილზე	25	A500c	4950	8	39.6	25A500c	39.6	152.52	B25
	2	იხ.პოზიცია	8	A240c	1520	25	38	8A240c	67	26.424	0.50
	3	იხ.პოზიცია	8	A240c	1160	25	29				

შენიშვნები:
1. ძირითადი შენიშვნები იხ. პროექტის განმარტებით ბარათში.

ფორმატი	A-3	დაკვეთის №
თბილისი 2019 წ.		

დამკვეთი:

შ.პ.ს. "იდეა მელიქიშვილი"

შ.პ.ს. "იდეა მელიქიშვილი"

მისამართი:საქართველო,ქ.თბილისი,
ვაკე-საბურთალოს რაიონი,ვაჟა-ფშაველას გამზირი,
II ჯვ.,კორპ.28ბ,ბინა 31

ID:405106745

e-mail: ilia@ideacity.ge

მრავალფუნქციური
საცხოვრებელი სახლი

სვეტი 1*;

თანამდებობა	გვარი	ხელმოწერა
დირექტორი	რ. მიქაძე	
მთ. არქიტექტ.	ზ. ბალაშური	
მთ.კონსტრუქტ.	ბ. ბარბაქაძე	
შემს.კონსტრუქტ.	ბ. ყობიაშვილი	

დასახელება	მასშტაბი
კონსტრუქციები	1:20 1:25

სტადია	ფურცელი	ფურცლები
მ.პ.	კ-118	---

სვეტი 2

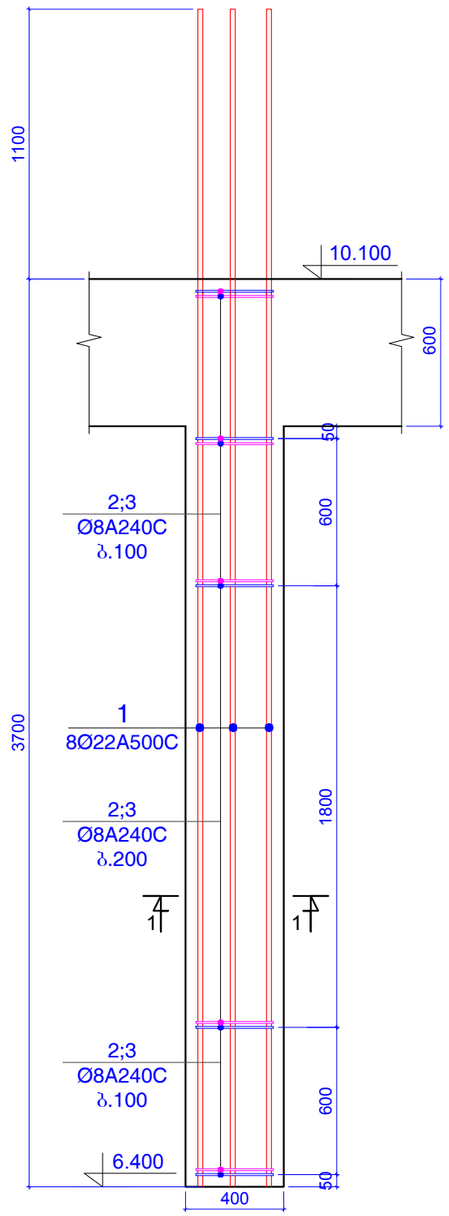

ჭრილი 1-1

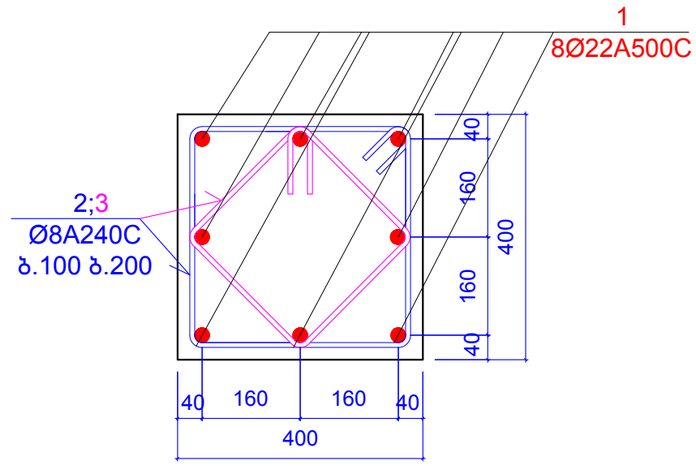

პოზიცია 2

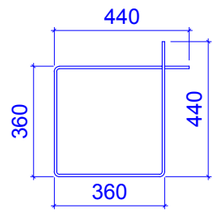

L=1600 მმ

პოზიცია 3

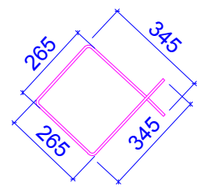

L=1220 მმ

კონსტ. დასახელება	პოზ.№	არმატურის სპეციფიკაცია						არმატურის ამოკრება			ბეტონის მოც.მ³
		ესკიზი	Ø,მმ	კლასი	L,მმ	nxც	nxL ,მ	Ø,მმ	ΣnxL ,მ	Q კგ	
სვეტი 2 (15 ცალი)	1	დაიჭრას ადგილზე	22	A500c	4800	8	38.4	22A500c	38.4	114.53	B25
	2	იხ.პოზიცია	8	A240c	1600	25	40	8A240c	70.5	27.804	0.50
	3	იხ.პოზიცია	8	A240c	1220	25	30.5				

შენიშვნები:
1. ძირითადი შენიშვნები იხ. პროექტის განმარტებით ბარათში.

ფორმატი A-3	დაკვეთის №
თბილისი 2019 წ.	

დამკვეთი:

შ.პ.ს. "იდეა მელიძიშვილი"

შ.პ.ს. "იდეა მელიძიშვილი"

მისამართი:საქართველო,ქ.თბილისი, ვაკე-საბურთალოს რაიონი,ვაჟა-ფშაველას გამზირი, II ჩიკ.,კორპ.28ბ,ბინა 31

ID:405106745

e-mail: ilia@ideacity.ge

მრავალფუნქციური საცხოვრებელი სახლი

სვეტი 2;

თანამდებობა	გვარი	ხელმოწერა
დირექტორი	რ. მიქაძე	
მთ. არქიტექტ.	ზ. ბადაოშვილი	
მთ.კონსტრუქტ.	ბ. ბარბაქაძე	
შემს.კონსტრუქტ.	ბ. ყოფიაშვილი	

დასახელება	მასშტაბი
კონსტრუქციები	1:20 1:25

სტადია	ფურცელი	ფურცლები
მ.პ.	კ-119	---

სვეტი 2*

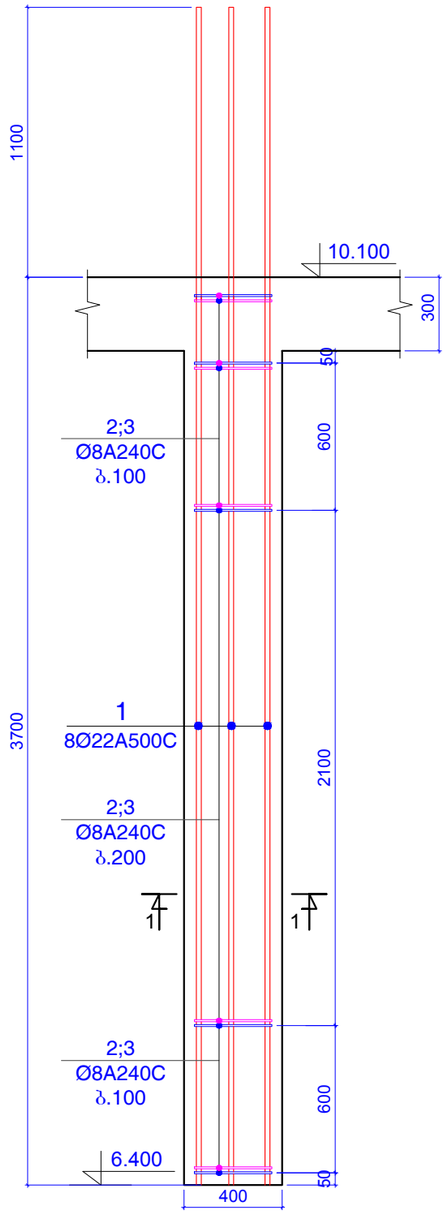

ჭრილი 1-1

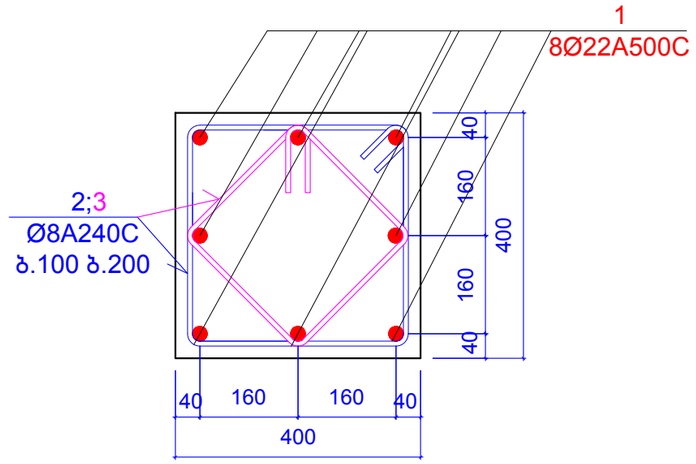

პოზიცია 2

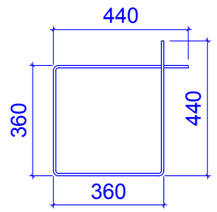

L=1600 მმ

პოზიცია 3

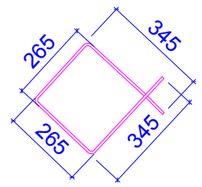

L=1220 მმ

კონსტ. დასახელება	პოზ.№	არმატურის სპეციფიკაცია						არმატურის ამოკრება			ბეტონის მოც.მ³
		ესკიზი	Ø,მმ	კლასი	L,მმ	nxც	nxL ,მ	Ø,მმ	ΣnxL ,მ	Q კგ	
სვეტი 2* (1 ცალი)	1	დაიჭრას ადგილზე	22	A500c	4800	8	38.4	22A500c	38.4	114.53	B25
	2	იხ.პოზიცია	8	A240c	1600	25	40	8A240c	70.5	27.804	0.55
	3	იხ.პოზიცია	8	A240c	1220	25	30.5				

შენიშვნები:
1. ძირითადი შენიშვნები იხ. პროექტის განმარტებით ბარათში.

ფორმატი	A-3	დაკვეთის №
თბილისი 2019 წ.		

დამკვეთი:

შ.პ.ს. "იდეა მელიძიშვილი"

შ.პ.ს. "იდეა მელიძიშვილი"

მისამართი:საქართველო,ქ.თბილისი, ვაკე-საბურთალოს რაიონი,ვაჟა-ფშაველას გამზირი, II კვ.,კორპ.28ბ,ბინა 31

ID:405106745

e-mail: ilia@ideacity.ge

მრავალფუნქციური საცხოვრებელი სახლი

სვეტი 2*

თანამდებობა	გვარი	ხელმოწერა
დირექტორი	რ. მიქაძე	
მთ. არქიტექტ.	ზ. ბადაოშვილი	
მთ.კონსტრუქტ.	ბ. ბარბაქაძე	
შემს.კონსტრუქტ.	ბ. ყოფიაშვილი	

დასახელება	მასშტაბი
კონსტრუქციები	1:20 1:25

სტადია	ფურცელი	ფურცლები
მ.პ.	კ-120	---

სვეტი 3

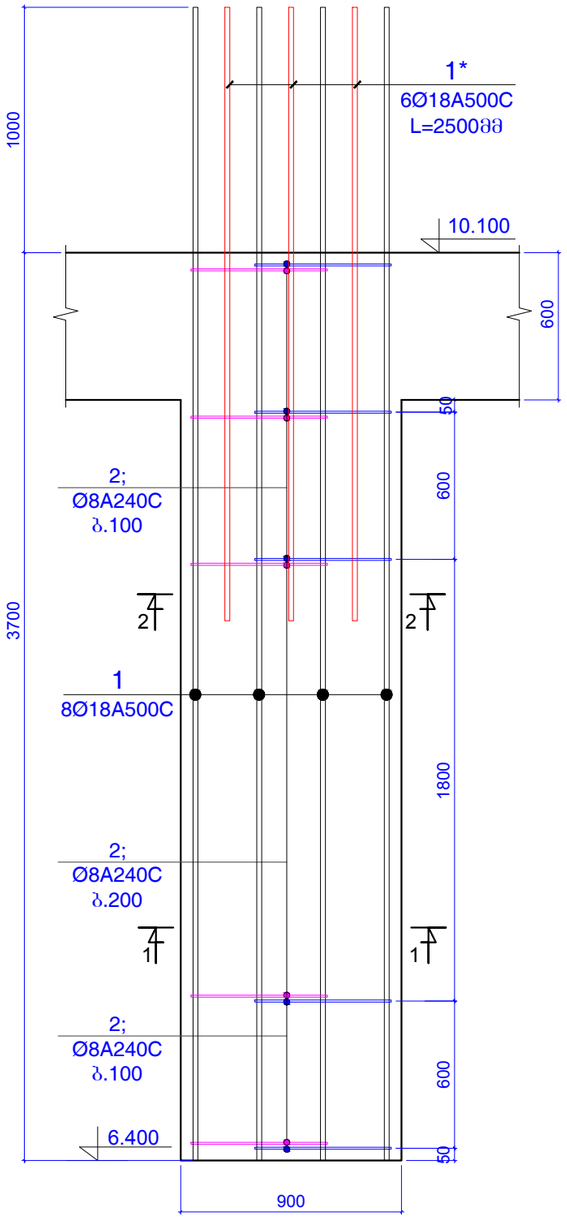

ჭრილი 1-1

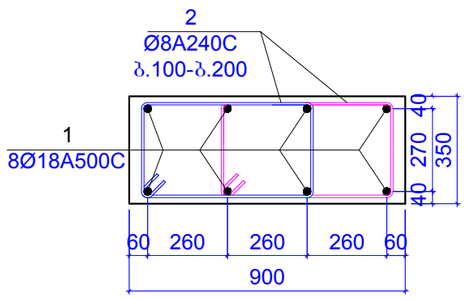

ჭრილი 2-2

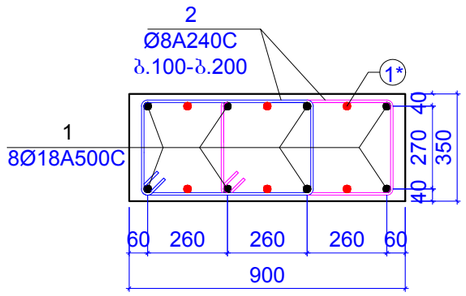

პოზიცია 2

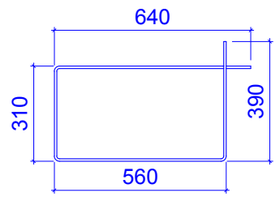

L=1900 მმ

კონსტ. დასახელება	პოზ.№	არმატურის სპეციფიკაცია						არმატურის ამოკრება			ბეტონის მოც.მ³
		ესკიზი	Ø,მმ	კლასი	L,მმ	nxც	nxL ,მ	Ø,მმ	ΣnxL ,მ	Q კგ	
სვეტი 3 (4 ცალი)	1	დაიჭრას ადგილზე	18	A500c	4700	8	37.6	18A500c	37.6	75.071	B25
	1*	დაიჭრას ადგილზე	18	A500c	2500	6	15	18A500c	15	29.949	0.98
	2	იხ.პოზიცია	8	A240c	1900	50	95	8A240c	95	37.466	

შენიშვნები:
1. ძირითადი შენიშვნები იხ. პროექტის განმარტებით ბარათში.

ფორმატი	A-3	დაკვეთის №
თბილისი 2019 წ.		

დამკვეთი:

შ.პ.ს. "იდეა მელიძიშვილი"

შ.პ.ს. "იდეა მელიძიშვილი"

მისამართი:საქართველო,ქ.თბილისი,
ვაკე-საბურთალოს რაიონი,ვაჟა-ფშაველას გამზირი,
II კვ.,კორპ.28ბ,ბინა 31

ID:405106745
e-mail: ilia@ideacity.ge

მრავალფუნქციური საცხოვრებელი სახლი

სვეტი 3

თანამდებობა	გვარი	ხელმოწერა
დირექტორი	რ. მიქაძე	
მთ. არქიტექტ.	ზ. ბალათურია	
მთ.კონსტრუქტ.	ბ. ბარბაქაძე	
შეფხ.კონსტრუქტ.	ბ. ყობიაშვილი	

დასახელება	მასშტაბი
კონსტრუქციები	1:20 1:25

სტადია	ფურცელი	ფურცლები
მ.პ.	კ-121	---

სვეტი 4

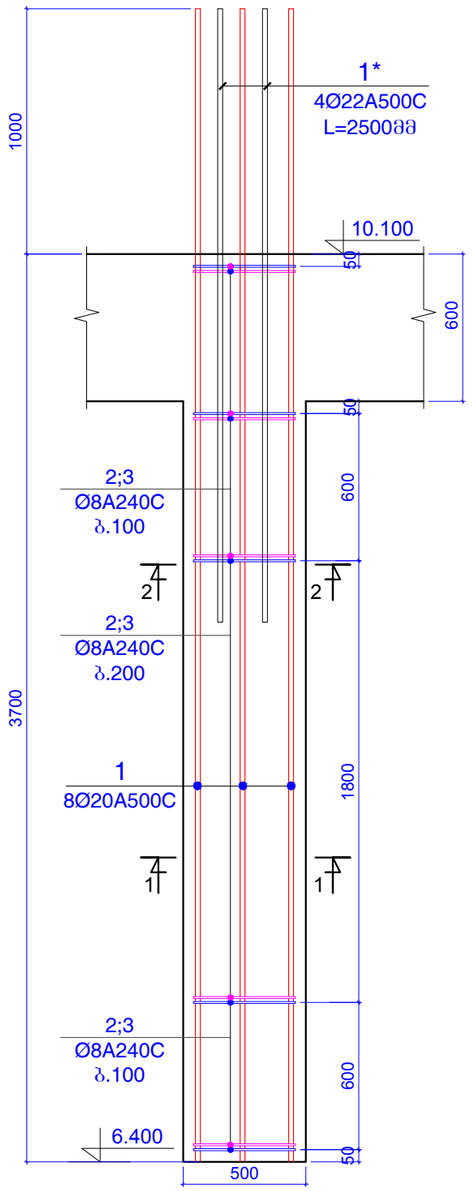

ჭრილი 1-1

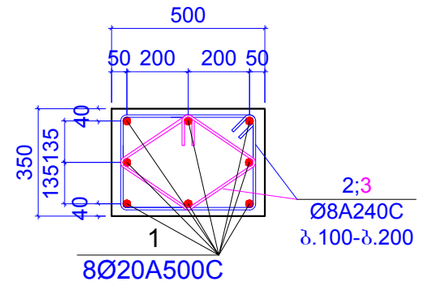

ჭრილი 2-2

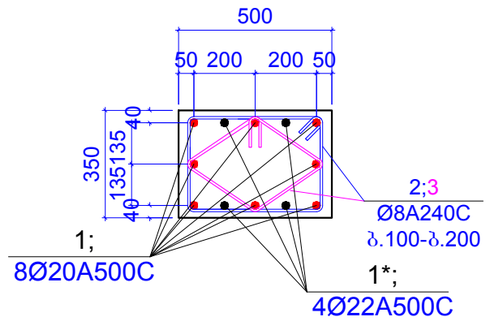

პოზიცია 2

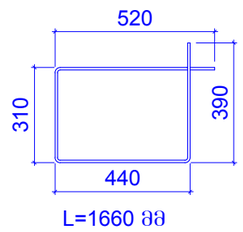

პოზიცია 3

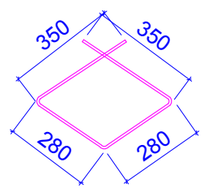

კონსტ. დასახელება	პოზ.№	არმატურის სპეციფიკაცია						არმატურის ამოკრება			ბეტონის მოც.მ³
		ესკიზი	Ø,მმ	კლასი	L,მმ	nxც	nxL ,მ	Ø,მმ	ΣnxL ,მ	Q კგ	
სვეტი 4 (1 ცალი)	1	დაიჭრას ადგილზე	18	A500c	4700	8	37.6	18A500c	37.6	75.071	B25
	1*	დაიჭრას ადგილზე	22	A500c	2500	4	10	22A500c	10	29.825	0.54
	2	იხ.პოზიცია	8	A240c	1660	25	41.5	8A240c	73	28.79	
	3	იხ.პოზიცია	8	A240c	1260	25	31.5				

შენიშვნები:
1. ძირითადი შენიშვნები იხ. პროექტის განმარტებით ბარათში.

ფორმატი	A-3	დაკვეთის №
თბილისი 2019 წ.		

დამკვეთი:

შ.პ.ს. "იდეა მელიძიშვილი"

შ.პ.ს. "იდეა მელიძიშვილი"

მისამართი:საქართველო,თბილისი, ვაჟა-საბურთალოს რაიონი,ვაჟა-ფშაველას გამზირი, II კვ.კორპ.2ბ,ბინა 31

ID:405106745

e-mail: ilia@ideacity.ge

მრავალფუნქციური საცხოვრებელი სახლი

სვეტი 4

თანამდებობა	გვარი	ხელმოწერა
დირექტორი	რ. მიქაძე	
მთ. არქიტექტ.	ზ. ბალათურია	
მთ.კონსტრუქტ.	ბ. ბარბაქაძე	
შემს.კონსტრუქტ.	ბ. ყობიაშვილი	

დასახელება	მასშტაბი
კონსტრუქციები	1:20 1:25

სტადია	ფურცელი	ფურცლები
მ.პ.	კ-122	---

სვეტი 5

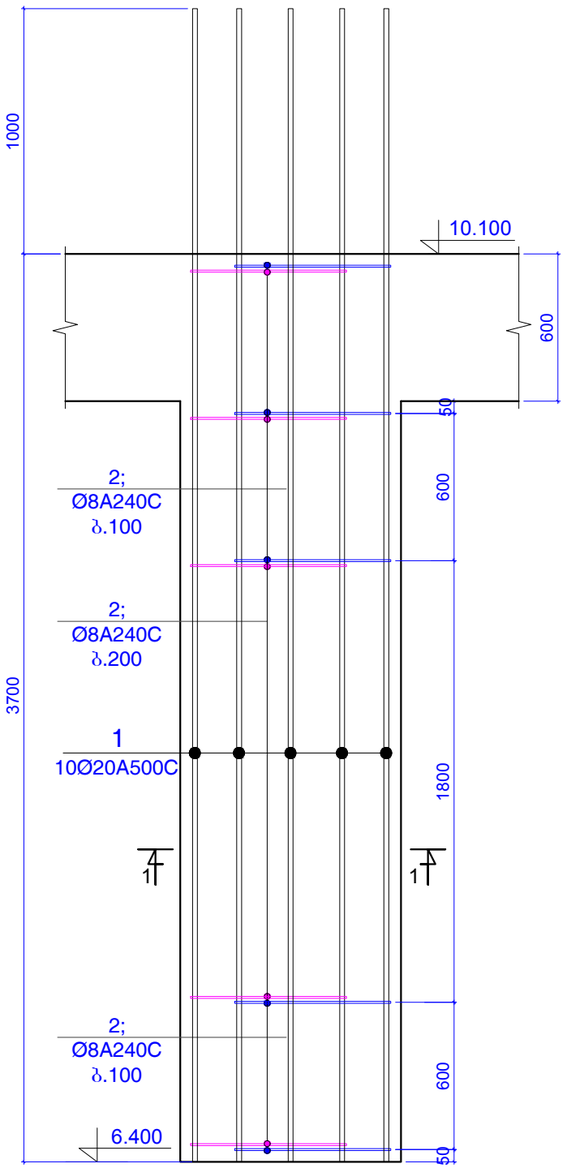

ჭრილი 1-1

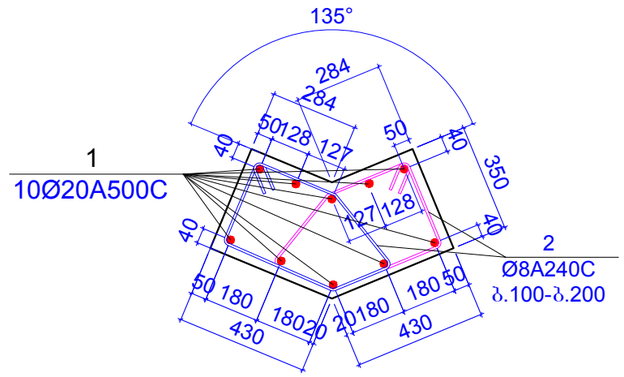

პოზიცია 2

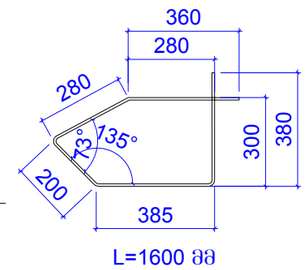

ფორმატი	A-3	დაკვეთის №
თბილისი 2019 წ.		

დამკვეთი:

შ.პ.ს. "იდეა მელიქიშვილი"

შ.პ.ს. "იდეა მელიქიშვილი"

მისამართი:საქართველო,ქ.თბილისი,
ვაკე-საბურთალოს რაიონი,ვაჟა-ფშაველას გამზირი,
II კვ.,კორპ.28ბ,ბინა 31

ID:405106745

e-mail: ilia@ideacity.ge

მრავალფუნქციური
საცხოვრებელი სახლი

სვეტი 5

თანამდებობა	გვარი	ხელმოწერა
დირექტორი	რ. მიქაძე	
მთ. არქიტექტ.	ზ. ბადაოშვილი	
მთ.კონსტრუქტ.	ბ. ბარბაქაძე	
შემს.კონსტრუქტ.	ბ. ყოფიაშვილი	

დასახელება	მასშტაბი
კონსტრუქციები	1:20 1:25

სტადია	ფურცელი	ფურცლები
მ.პ.	კ-123	---

კონსტ. დასახელება	პოზ.№	არმატურის სპეციფიკაცია						არმატურის ამოკრება			ბეტონის მოც.მ³
		ესკიზი	Ø,მმ	კლასი	L,მმ	nxც	nxL ,მ	Ø,მმ	ΣnxL ,მ	Q კგ	
სვეტი 5 (4 ცალი)	1	დაიჭრას ადგილზე	20	A500c	4700	10	47	20A500c	47	115.85	B25
	2	იხ.პოზიცია	8	A240c	1600	50	80	8A240c	80	31.551	0.78

შენიშვნები:
1. ძირითადი შენიშვნები იხ. პროექტის განმარტებით ბარათში.

სვეტი 6

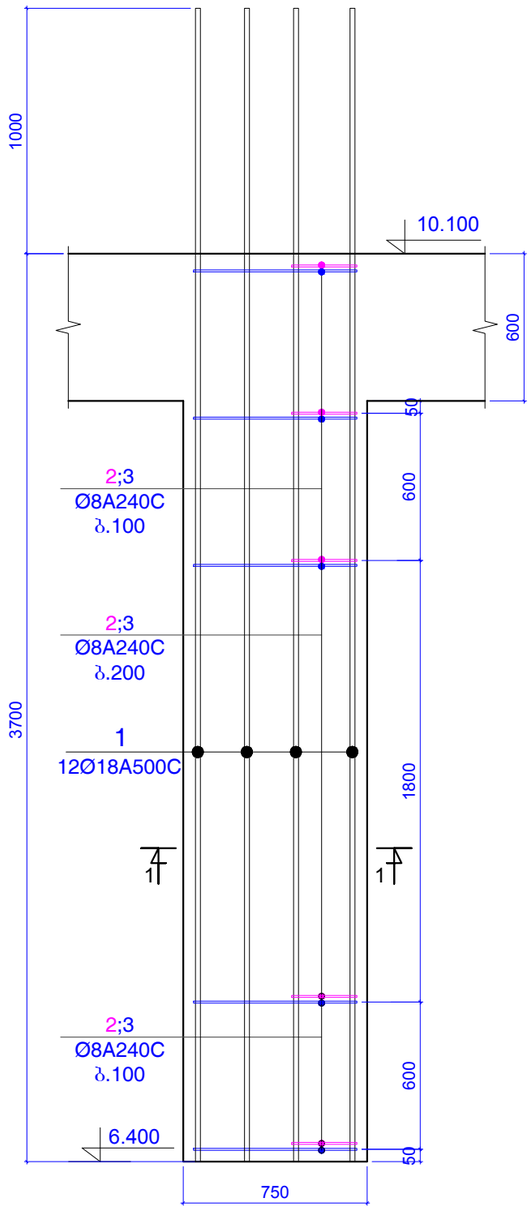

ჭრილი 1-1

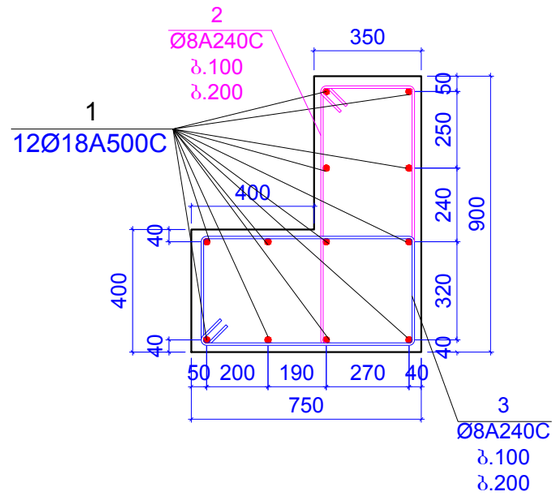

პოზიცია 3

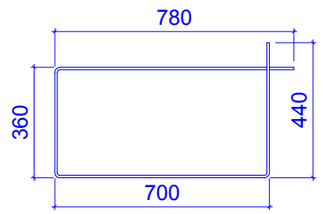

L=2280 მმ

პოზიცია 2

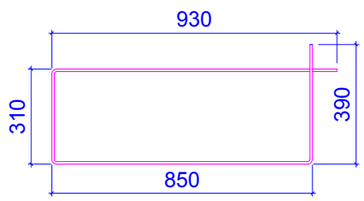

L=2480 მმ

კონსტ. დასახელება	პოზ.№	არმატურის სპეციფიკაცია						არმატურის ამოკრება			ბეტონის მოც.მ³
		ესკიზი	Ø,მმ	კლასი	L,მმ	nxც	nxL ,მ	Ø,მმ	ΣnxL ,მ	Q კგ	
სვეტი 6 (2 ცალი)	1	დაიჭრას ადგილზე	18	A500c	4700	12	56.4	18A500c	56.4	112.61	B25
	2	იხ.პოზიცია	8	A240c	2480	25	62	8A240c	119	46.932	1.47
	3	იხ.პოზიცია	8	A240c	2280	25	57				

შენიშვნები:
1. ძირითადი შენიშვნები იხ. პროექტის განმარტებით ბარათში.

ფორმატი	A-3	დაკვეთის №
თბილისი 2019 წ.		

დამკვეთი:

შ.პ.ს. "იდეა მელიქიშვილი"

შ.პ.ს. "იდეა მელიქიშვილი"

მისამართი:საქართველო,ქ.თბილისი, ვაკე-საბურთალოს რაიონი,ვაჟა-ფშაველას გამზირი, II ქვ.,კორპ.28ბ,ბინა 31

ID:405106745

e-mail: ilia@ideacity.ge

მრავალფუნქციური საცხოვრებელი სახლი

სვეტი 6

თანამდებობა	გვარი	ხელმოწერა
დირექტორი	რ. მიქაძე	
მთ. არქიტექტ.	ზ. ბადაოშვრია	
მთ.კონსტრუქტ.	ბ. ბარბაქაძე	
შემს.კონსტრუქტ.	ბ. ყოფიაშვილი	

დასახელება	მასშტაბი
კონსტრუქციები	1:20 1:25

სტადია	ფურცელი	ფურცლები
მ.პ.	კ-124	---

სვეტი 7

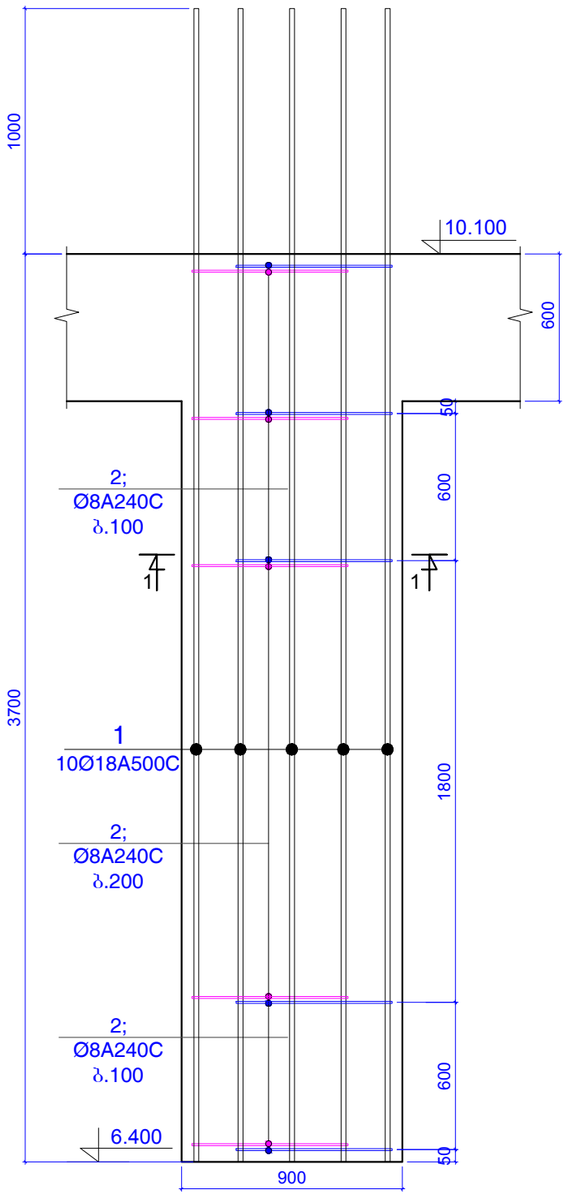

ჭრილი 1-1

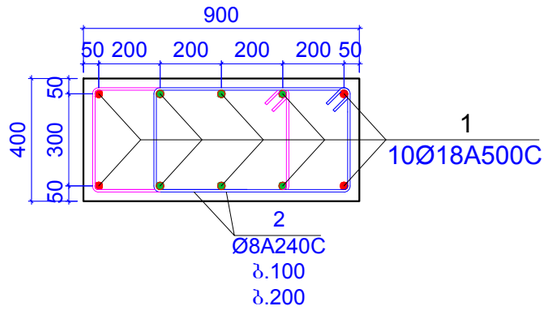

პოზიცია 2

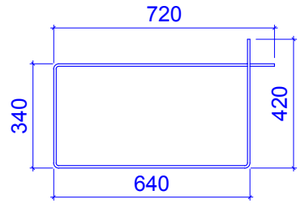

L=2120 მმ

კონსტ. დასახელება	პოზ.№	არმატურის სპეციფიკაცია						არმატურის ამოკრება			ბეტონის მოც.მ³
		ესკიზი	Ø,მმ	კლასი	L,მმ	nxც	nxL ,მ	Ø,მმ	ΣnxL ,მ	Q კგ	
სვეტი 7 (1 ცალი)	1	დაიჭრას ადგილზე	18	A500c	4700	10	47	18A500c	47	93.839	B25
	2	იხ.პოზიცია	8	A240c	2120	50	106	8A240c	106	41.805	1.12

შენიშვნები:
1. ძირითადი შენიშვნები იხ. პროექტის განმარტებით ბარათში.

ფორმატი	A-3	დაკვეთის №
თბილისი 2019 წ.		

დამკვეთი:

შ.პ.ს. "იდეა მელიძიშვილი"

შ.პ.ს. "იდეა მელიძიშვილი"

მისამართი:საქართველო,ქ.თბილისი, ვაჟა-ფშაველის რაიონი,ვაჟა-ფშაველას გამზირი, II კვ.კორპ.28ბ,ბინა 31

ID:405106745

e-mail: ilia@ideacity.ge

მრავალფუნქციური საცხოვრებელი სახლი

სვეტი 7

თანამდებობა	გვარი	ხელმოწერა
დირექტორი	რ. მიქაძე	
მთ. არქიტექტ.	ზ. ბაღათურია	
მთ.კონსტრუქტ.	ბ. ბარბაქაძე	
შემხ.კონსტრუქტ.	ბ. ყობიაშვილი	

დასახელება	მასშტაბი
კონსტრუქციები	1:20 1:25

სტადია	ფურცელი	ფურცლები
მ.პ.	კ-125	---

პილონი 1

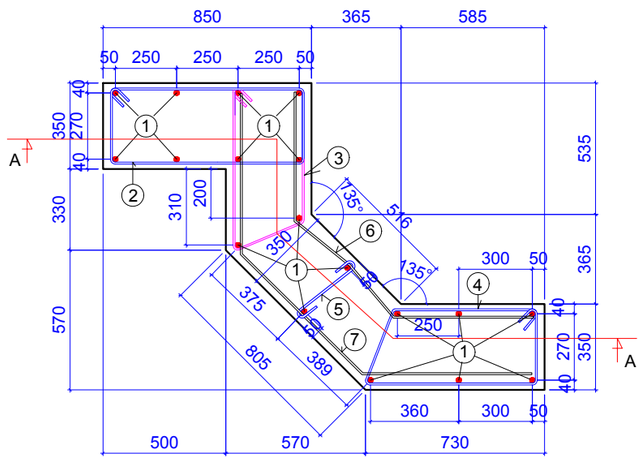

ჭრილი A-A

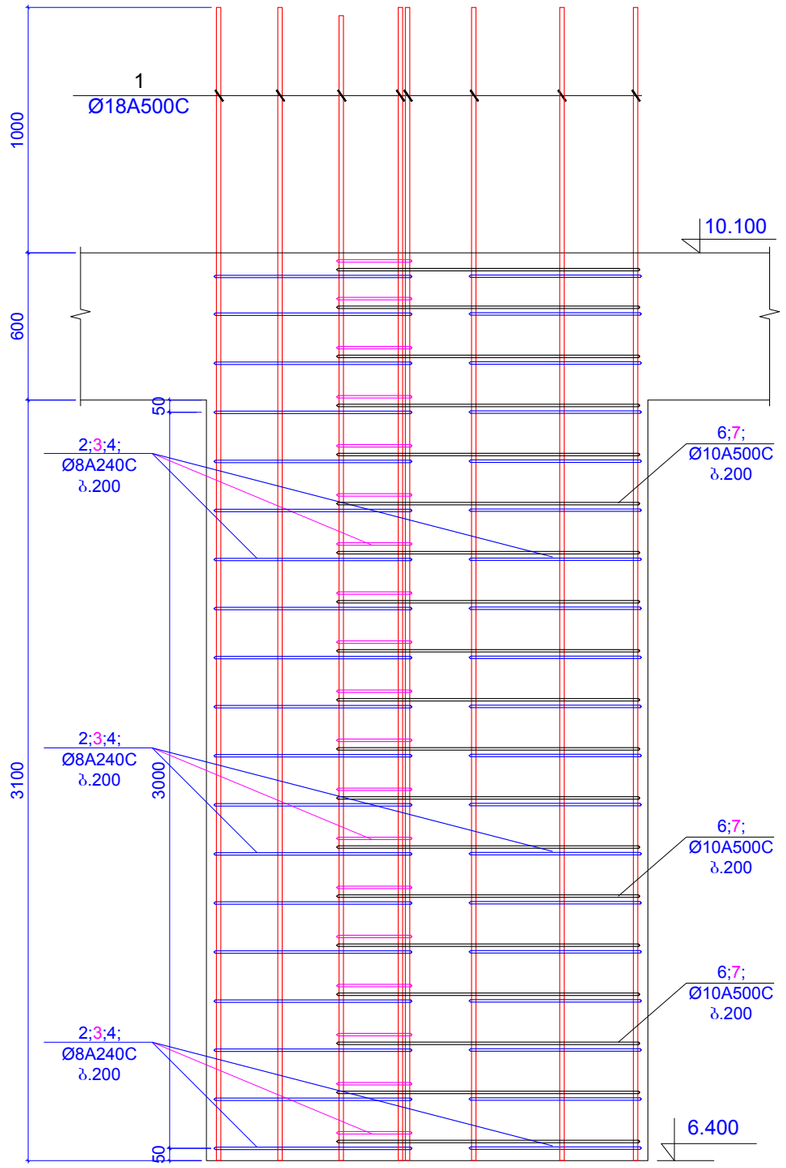

პოზიცია 2
ბ.200

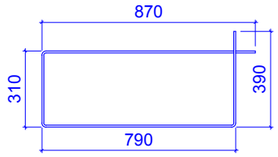

L=2360 მმ

პოზიცია 3
ბ.200

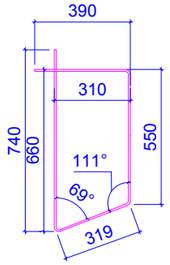

L=2000 მმ

პოზიცია 4
ბ.200

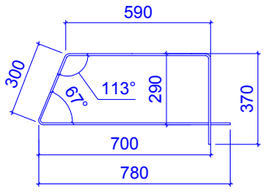

L=2040 მმ

კონსტ. დასახელება	პოზ.№	არმატურის სპეციფიკაცია						არმატურის ამოკრება			ბეტონის მოც.მ³
		ესკიზი	Ø,მმ	კლასი	L,მმ	nxც	nxL ,მ	Ø,მმ	ΣnxL ,მ	Q ,კგ	
პილონი 1 (6 ცალი)	1	დაიჭრას ადგილზე	18	A500c	4700	18	84.6	18A500c	84.6	168.91	B25
	2	იხ.პოზიცია	8	A240c	2360	20	47.2	8A240c	132.6	52.295	2.64
	3	იხ.პოზიცია	8	A240c	2000	20	40				
	4	იხ.პოზიცია	8	A240c	2040	20	40.8				
	5	იხ.პოზიცია	8	A240c	460	10	4.6				
	6	იხ.პოზიცია	10	A500c	1750	20	35	10A500c	77	47.449	
	7	იხ.პოზიცია	10	A500c	2100	20	42				

პოზიცია 6
ბ.200
L=1750 მმ

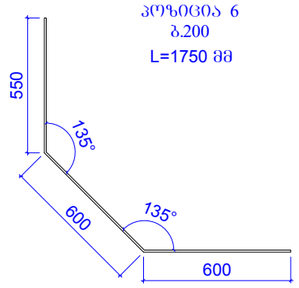

პოზიცია 7
ბ.200
L=2100 მმ

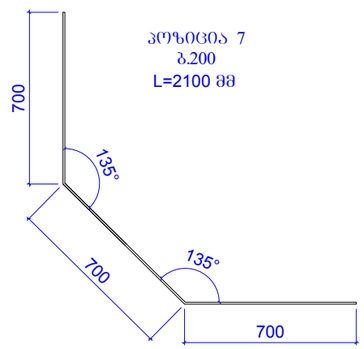

პოზ.5
ბ.400

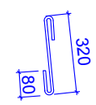

L=480 მმ

შენიშვნები:
1. ძირითადი შენიშვნები იხ. პროექტის განმარტებით ბარათში.

ფორმატი A-3		დაკვეთის №
თბილისი 2019 წ.		

დამკვეთი:

შ.პ.ს. "იდეა მელიძიშვილი"

შ.პ.ს. "იდეა მელიძიშვილი"

მისამართი:საქართველო,ქ.თბილისი, ვაჟა-საბურთალოს რაიონი,ვაჟა-ფშაველას გამზირი, II კვ.,კორპ.28ბ,ბინა 31

ID:405106745

e-mail: ilia@ideacity.ge

მრავალფუნქციური საცხოვრებელი სახლი

პილონი 1

თანამდებობა	ფვარი	ხელმოწერა
დირექტორი	რ. მიქაძე	
მთ. არქიტექტ.	ზ. ბალაბერია	
მთ.კონსტრუქტ.	ბ. ბარბაქაძე	
შემხ.კონსტრუქტ.	ბ. ყოფიაშვილი	

დასახელება	მასშტაბი
კონსტრუქციები	1:25

სტადია	ფურცელი	ფურცლები
მ.პ.	კ-126	---

პილონი 2

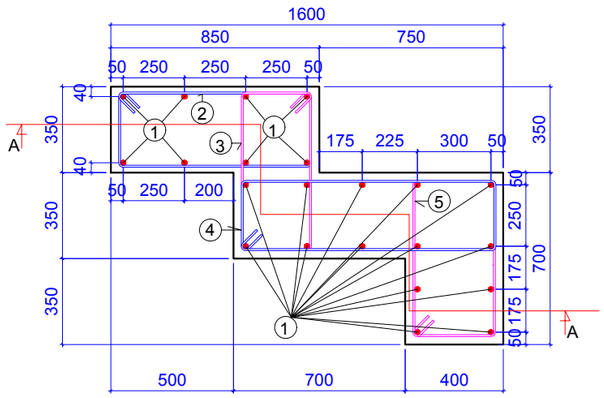

პოზიცია 2

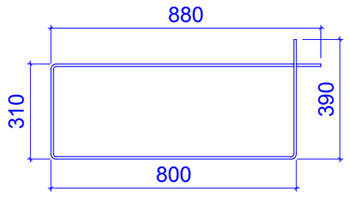

L=2380 მმ

პოზიცია 3

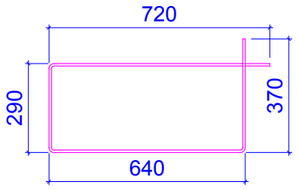

L=2020 მმ

პოზიცია 4

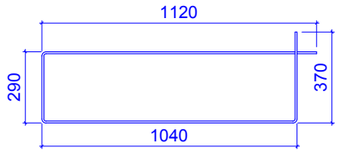

L=2820 მმ

პოზიცია 5

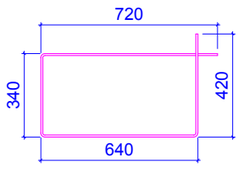

L=2120 მმ

ჭრილი A-A

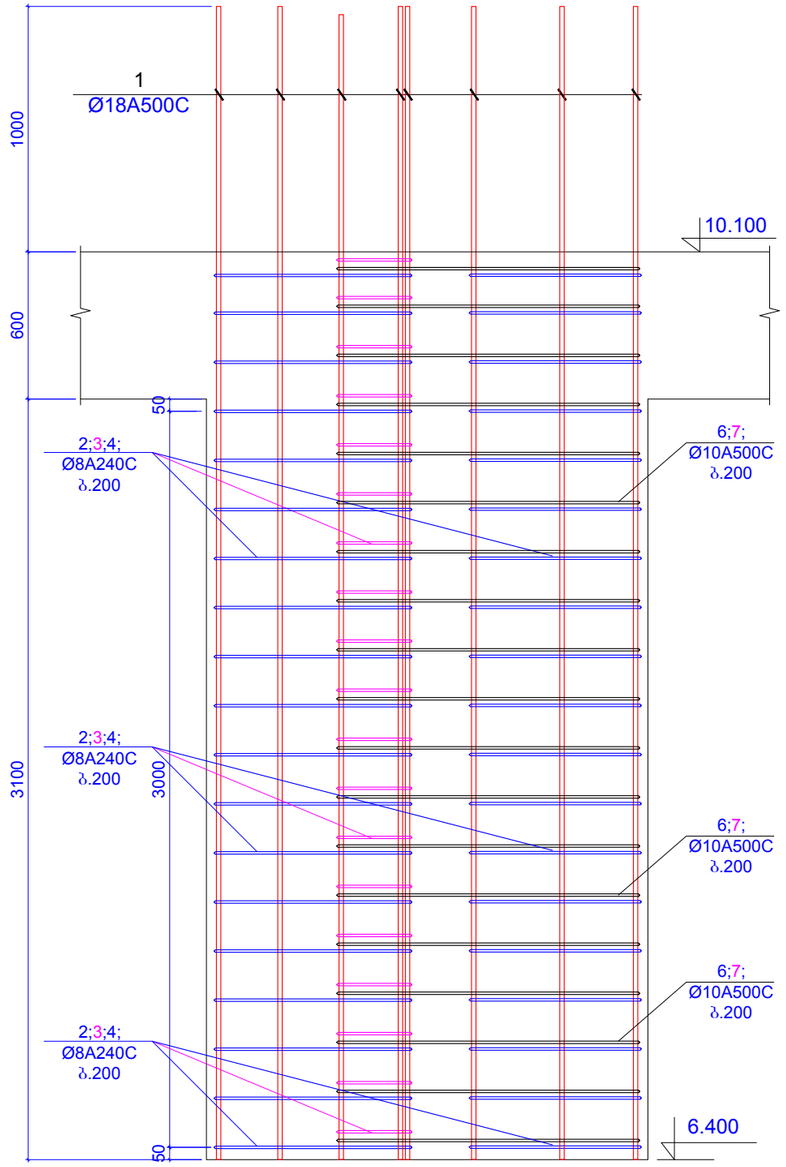

კონსტ. დასახელება	პოზ.№	არმატურის სპეციფიკაცია						არმატურის ამოკრება			ბეტონის მოც.მ³
		ესკიზი	Ø,მმ	კლასი	L,მმ	nxც	nxL ,მ	Ø,მმ	ΣnxL ,მ	Q კგ	
პილონი 2 (2 ცალი)	1	დაიჭრას ადგილზე	18	A500c	4800	22	105.6	18A500c	105.6	210.84	B25
	2	იხ.პოზიცია	8	A240c	2380	20	47.6	8A240c	186.8	73.671	2.55
	3	იხ.პოზიცია	8	A240c	2020	20	40.4				
	4	იხ.პოზიცია	8	A240c	2820	20	56.4				
	5	იხ.პოზიცია	8	A240c	2120	20	42.4				

შენიშვნები:
1. ძირითადი შენიშვნები იხ. პროექტის განმარტებით ბარათში.

ფორმატი	A-3	დაკვეთის №
თბილისი 2019 წ.		

დამკვეთი:

შ.პ.ს. "იდეა მელიძიშვილი"

შ.პ.ს. "იდეა მელიძიშვილი"

მისამართი:საქართველო,ქ.თბილისი, ვაჟა-ფშაველას რაიონი,ვაჟა-ფშაველას გამზირი, II კვ.,კორპ.28ბ,ბინა 31

ID:405106745

e-mail: ilia@ideacity.ge

მრავალფუნქციური საცხოვრებელი სახლი

პილონი 2

თანამდებობა	გვარი	ხელმოწერა
დირექტორი	რ. მიქაძე	
მთ. არქიტექტ.	ზ. ბადათურია	
მთ.კონსტრუქტ.	ბ. ბარბაქაძე	
შმხ.კონსტრუქტ.	ბ. ყიბიაშვილი	

დასახელება	მასშტაბი
კონსტრუქციები	1:25

სტადია	ფურცელი	ფურცლები
მ.პ.	კ-127	---

ჭრილი 1 - 1

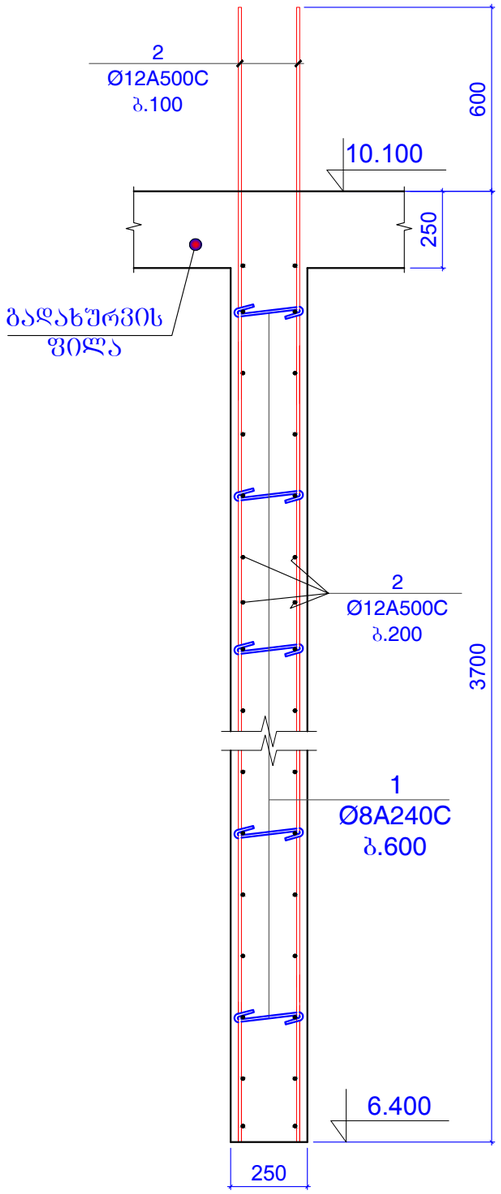

ჭრილი 2 - 2

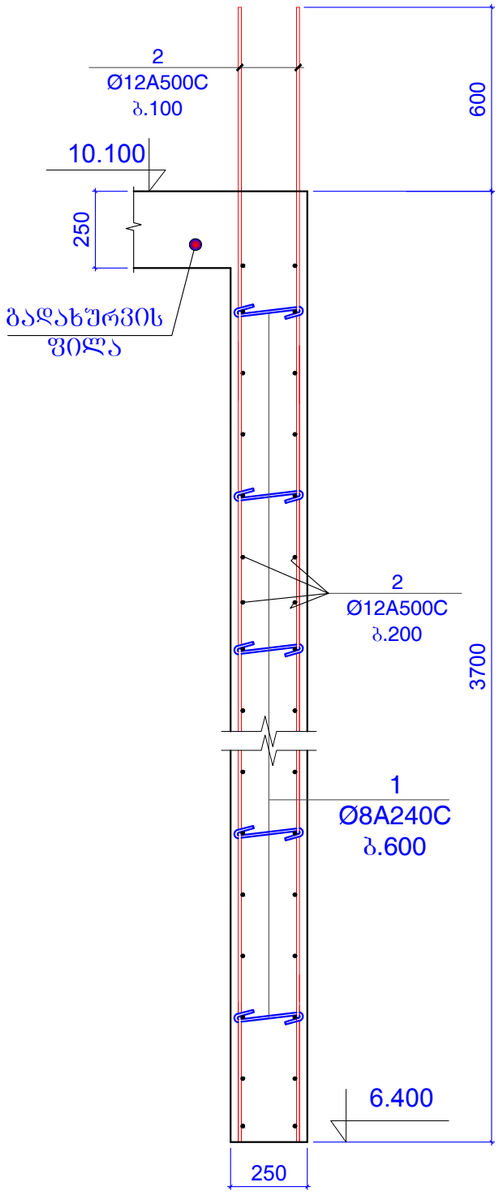

ჭრილი 3 - 3

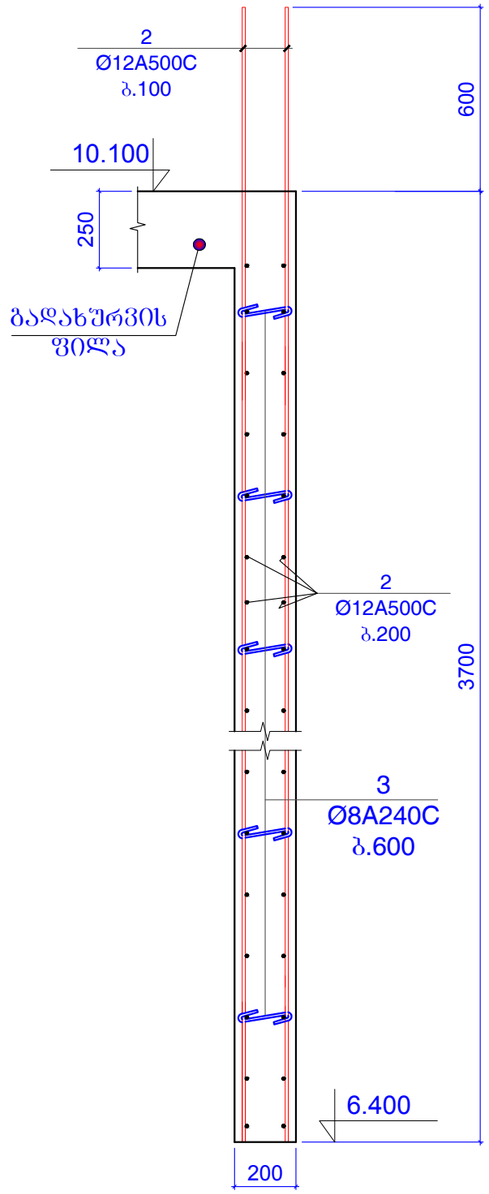

ფორმატი	A-3	დაკვეთის №
თბილისი 2019 წ.		

დამკვეთი:

შ.პ.ს. "იდეა მელიქიშვილი"

შ.პ.ს. "იდეა მელიქიშვილი"

მისამართი:საქართველო,ქ.თბილისი,
ვაკე-საბურთალოს რაიონი,ვაჟა-ფშაველას გამზირი,
II ქვ.,კორპ.28ბ,ბინა 31

ID:405106745

e-mail: ilia@ideacity.ge

მრავალფუნქციური საცხოვრებელი სახლი

ჭრილი 1 - 1 ... ჭრილი 3 - 3

თანამდებობა	სვარი	ხელმოწერა
დირექტორი	რ. ციქაძე	
მთ. არქიტექტ.	ზ. ბადაოურია	
მთ.კონსტრუქტ.	ბ. ბარბაქაძე	
შემს.კონსტრუქტ.	ბ. ყოფიაშვილი	

დასახელება	მასშტაბი
კონსტრუქციები	1:20

სტადია	ფურცელი	ფურცლები
მ.პ.	კ-128	---

შენიშვნები:
1. ძირითადი შენიშვნები იხ. პროექტის განმარტებითი ბარათში.

ჭრილი 4 - 4

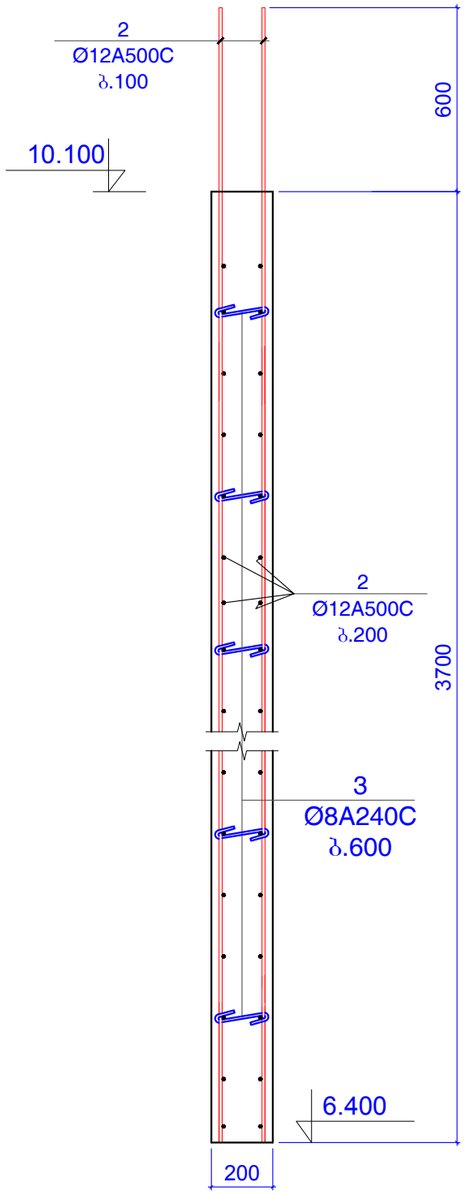

ჭრილი 5 - 5

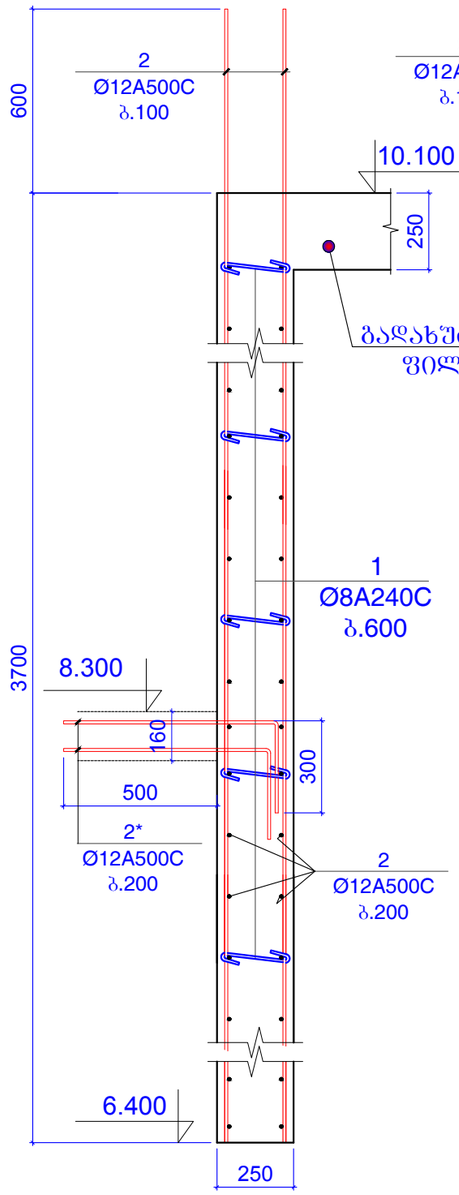

ჭრილი 6 - 6

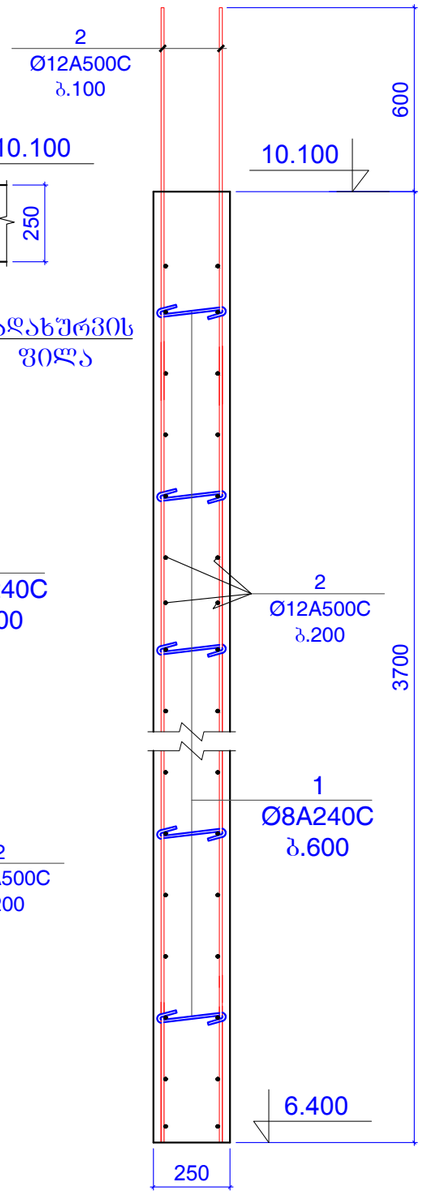

ჭრილი 7 - 7

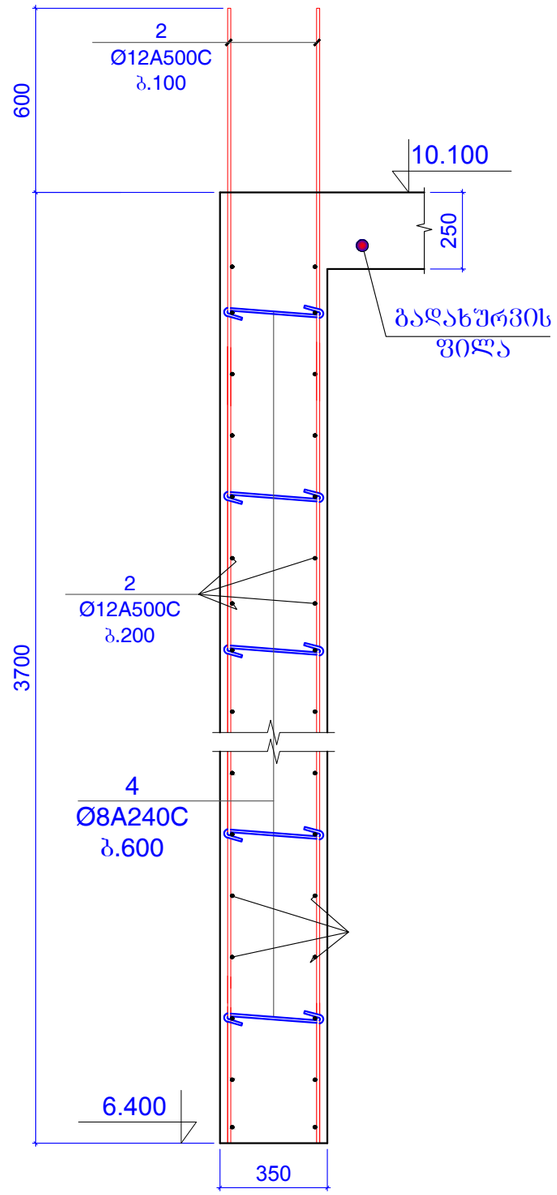

ფორმატი	A-3	დაკვეთის №
თბილისი 2019 წ.		

დამკვეთი:

შ.პ.ს. "იდეა მელიქიშვილი"

შ.პ.ს. "იდეა მელიქიშვილი"

მისამართი:საქართველო,ქ.თბილისი,
ვაჟა-ფშაველას რაიონი,ვაჟა-ფშაველას გამზირი,
IIკვ.კორპ.28ბ,ბინა 31

ID:405106745

e-mail: ilia@ideacity.ge

მრავალფუნქციური
საცხოვრებელი სახლი

ჭრილი 4 - 4 ... ჭრილი 7 - 7

თანამდებობა	გვარი	ხელმოწერა
დირექტორი	რ. ციქაძე	
მთ. არქიტექტ.	ზ. ბადაოურია	
მთ.კონსტრუქტ.	ბ. ბარბაქაძე	
შემს.კონსტრუქტ.	ბ. ყოფიაშვილი	

დასახელება	მასშტაბი
კონსტრუქციები	1:20

სტადია	ფურცელი	ფურცლები
მ.პ.	კ-129	---

შენიშვნები:
1. ძირითადი შენიშვნები იხ. პროექტის განმარტებით ბარათში.

კედელი კარის ღიობის ადგილებში

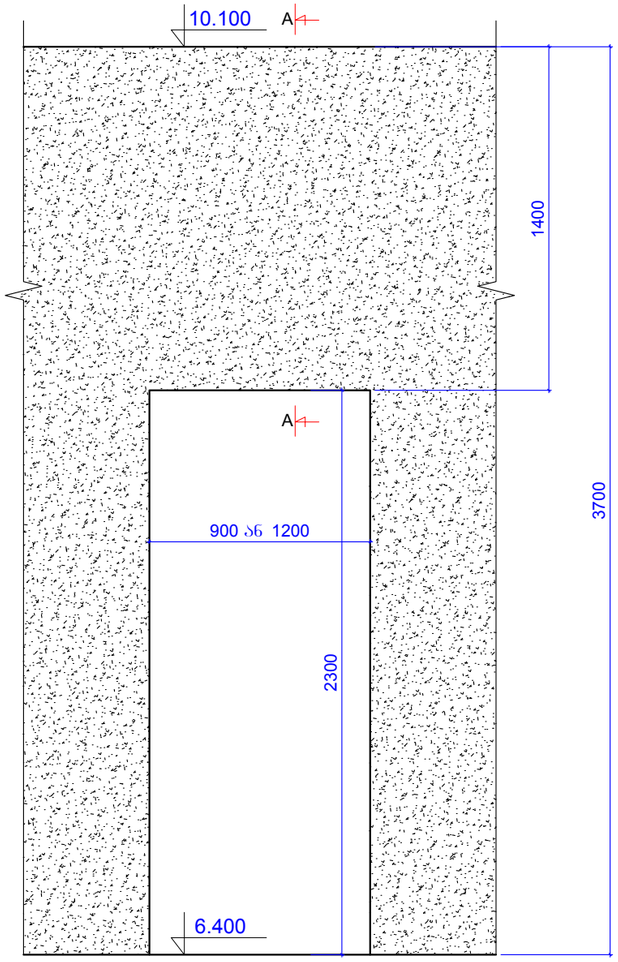

ჭრილი A-A

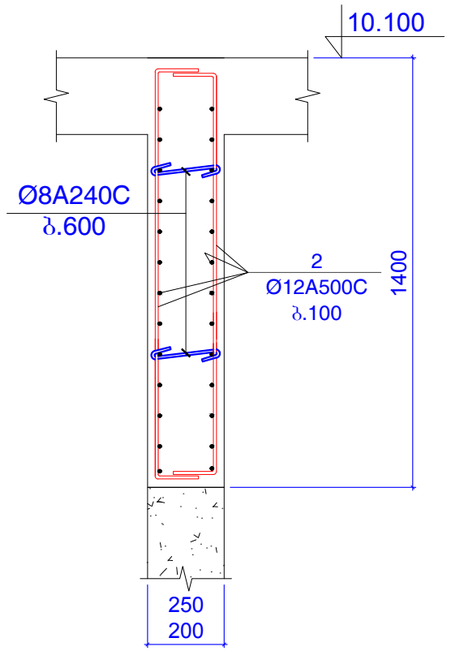

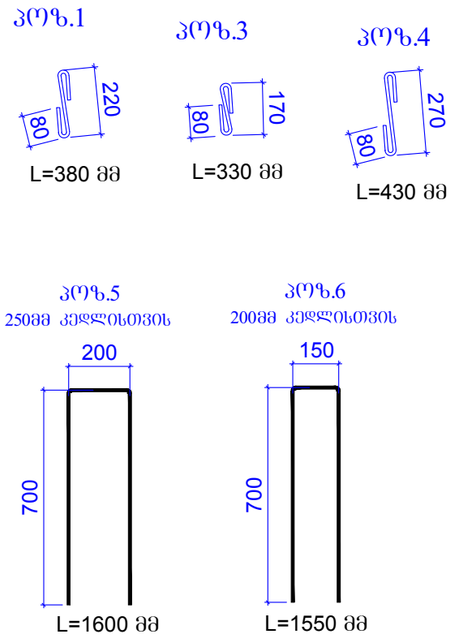

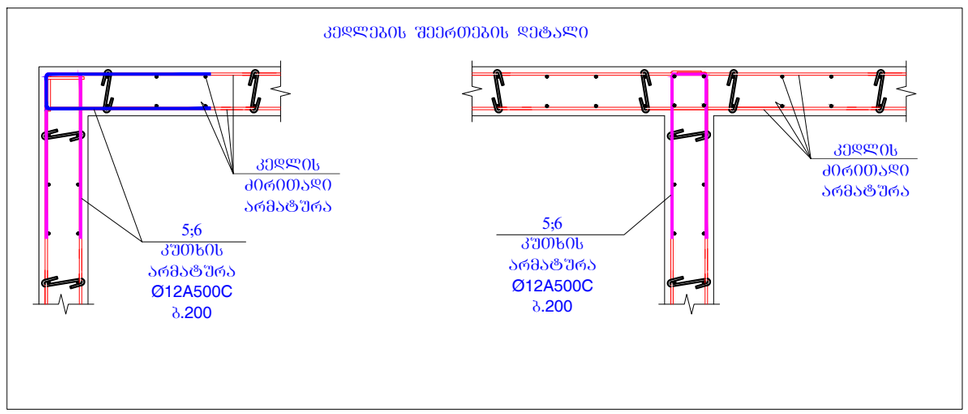

კონსტ. დასახელება	პოზ.№	არმატურის სპეციფიკაცია						არმატურის ამოკრება			ბეტონის მოც.მ³
		ესკიზი	Ø,მმ	კლასი	L,მმ	nxც	nxL ,მ	Ø,მმ	ΣnxL ,მ	Q კგ	
რ/ბ კედელი	1	იხ.პოზიცია	8	A240C	380	400	152	8A240C	216.56	85.41	B25
	2	დაიჭრას ადგილზე	12	A500C	7000000		7000	12A500C	7762.5	6888	
	2*	700 / 300	12	A500C	1000	50	50				47
	3	იხ.პოზიცია	8	A240C	330	180	59.4				
	4	იხ.პოზიცია	8	A240C	430	12	5.16				
	5	იხ.პოზიცია	12	A500C	1600	300	480				
	6	იხ.პოზიცია	12	A500C	1550	150	232.5				

შენიშვნები:
1. ძირითადი შენიშვნები იხ. პროექტის განმარტებით ბარათში.

ფორმატი	A-3	დაკვეთის №
თბილისი 2019 წ.		

დამკვეთი:

შ.პ.ს. "იდეა მელიძიშვილი"

შ.პ.ს. "იდეა მელიძიშვილი"

მისამართი:საქართველო,თბილისი, ვაკე-საბურთალოს რაიონი,ვაჟა-ფშაველას გამზირი, II კვ.კორპ.28ბ,ბინა 31

ID:405106745

e-mail: ilia@ideacity.ge

მრავალფუნქციური საცხოვრებელი სახლი

კედელი კარის ღიობის ადგილებში; კედლების შეერთების დეტალი;

თანამდებობა	გვარი	ხელმოწერა
დირექტორი	რ. მიქაძე	
მთ. არქიტექტ.	ზ. ბალათურია	
მთ.კონსტრუქტ.	ბ. ბარბაქაძე	
შემს.კონსტრუქტ.	ბ. ყობიაშვილი	

დასახელება	მასშტაბი
კონსტრუქციები	1:20 1:25

სტადია	ფურცელი	ფურცლები
მ.პ.	კ-130	---

გადახურვის ფილის გეგმა 10.100 ნიშნულზე
(გეომეტრიული ზომები)

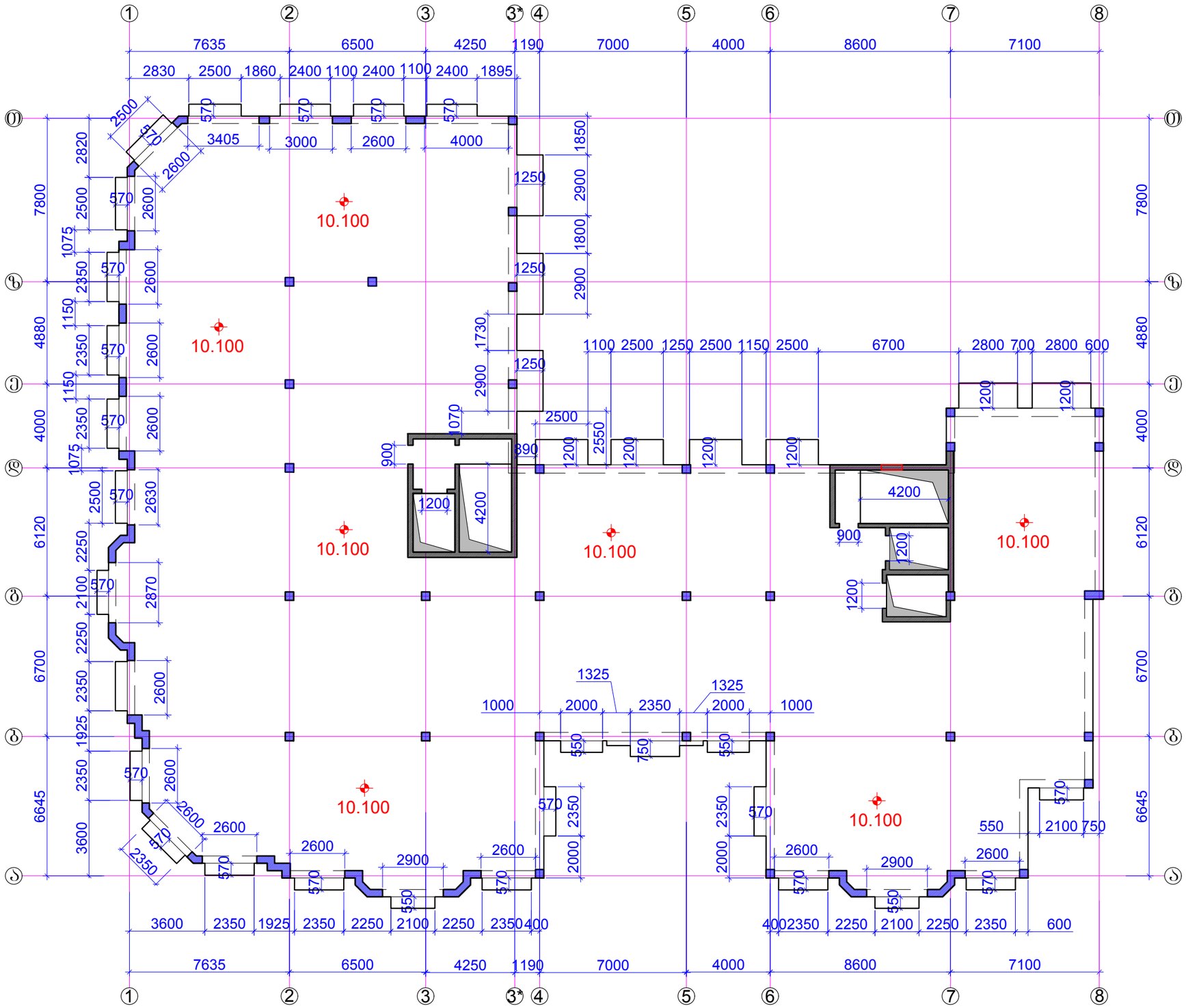

ფორმატი A-3		დაკვეთის №
თბილისი 2019 წ.		

დამკვეთი:

შ.პ.ს. "იდეა მელიქიშვილი"

შ.პ.ს. "იდეა მელიქიშვილი"

მისამართი:საქართველო,ქ.თბილისი, ვაჟა-ფშაველის რაიონი,ვაჟა-ფშაველას გამზირი, II ჯვ.,კორპ.28ბ,ბინა 31

ID:405106745

e-mail: ilia@ideacity.ge

მრავალფუნქციური საცხოვრებელი სახლი

გადახურვის ფილის გეგმა 10.100 ნიშნულზე (გეომეტრიული ზომები)

თანამდებობა	გვარი	ხელმოწერა
დირექტორი	რ. მიქაძე	
მთ. არქიტექტ.	ზ. გალაშვილი	
მთ.კონსტრუქტ.	ბ. ბარბაქაძე	
შემს.კონსტრუქტ.	ბ. ყობიაშვილი	

დასახელება	მასშტაბი
კონსტრუქციები	1:200

სტადია	ფურცელი	ფურცლები
მ.პ.	კ-131	---

შენიშვნები:
1. ძირითადი შენიშვნები იხ. პროექტის განმარტებით ბარათში.

რიგელები გეგმაში +10.100 ნიშნულზე
არმირების ჭრილების დატანა

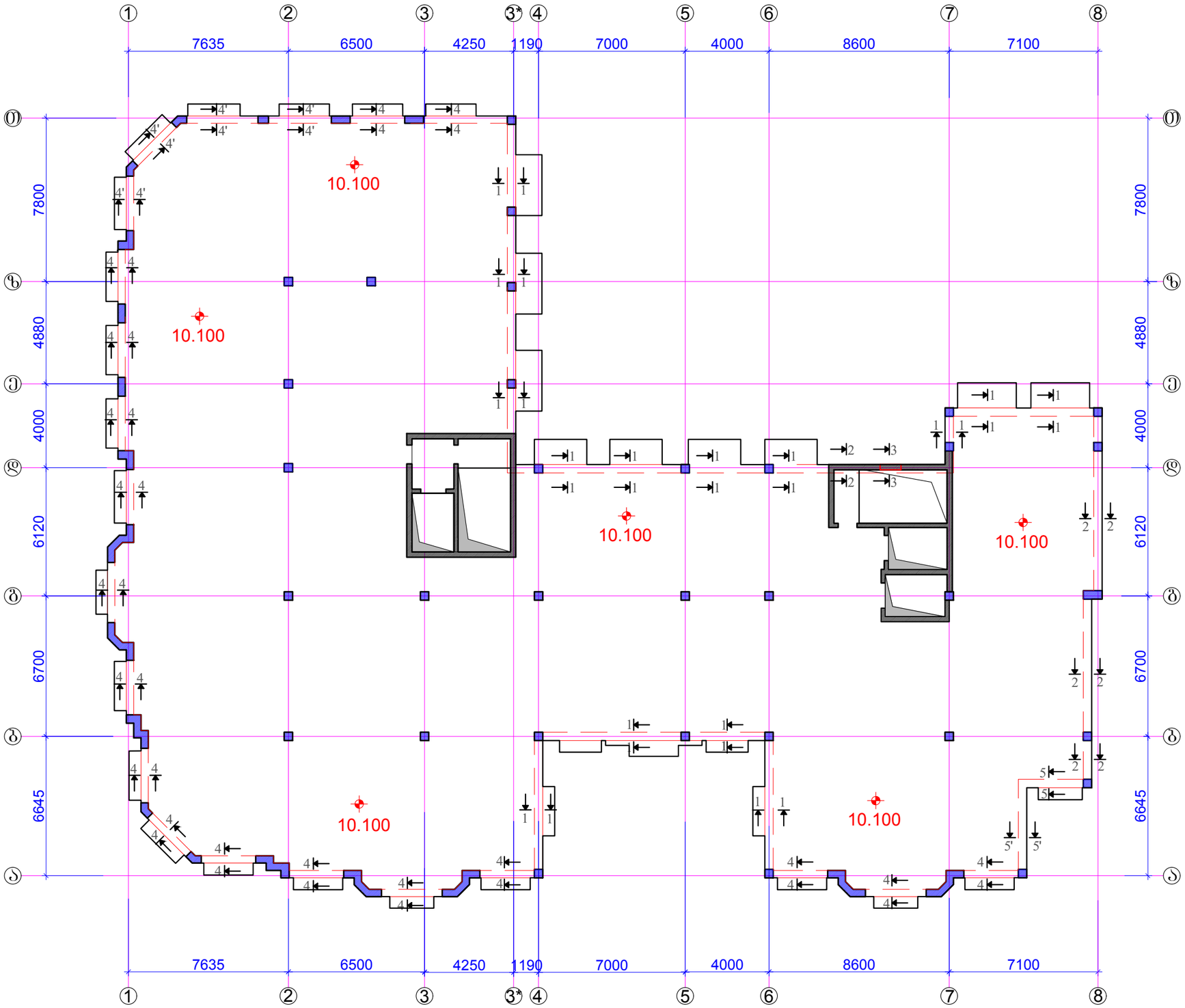

ფორმატი A-3		დაკვეთის №
თბილისი 2019 წ.		

დამკვეთი:

შ.პ.ს. "იდეა მელიქიშვილი"

შ.პ.ს. "იდეა მელიქიშვილი"

მისამართი:საქართველო,ქ.თბილისი, ვაჟა-ფშაველას გამზირი, II კვ.კორპ.28ბ,ბინა 31

ID:405106745

e-mail: ilia@ideacity.ge

მრავალფუნქციური საცხოვრებელი სახლი

რიგელები გეგმაში +10.100 ნიშნულზე
არმირების ჭრილების დატანა

თანამდებობა	გვარი	ხელმოწერა
დირექტორი	რ. მიქაძე	
მთ. არქიტექტ.	ზ. ბაღათურია	
მთ.კონსტრუქტ.	ბ. ბარბაქაძე	
შემხ.კონსტრუქტ.	ბ. ქოზიაშვილი	

დასახელება	მასშტაბი
კონსტრუქციები	1:200

სტადია	ფურცელი	ფურცლები
მ.პ.	კ-132	---

შენიშვნები:
1. ძირითადი შენიშვნები იხ. პროექტის განმარტებით ბარათში.
2. ჭრილი 1-1 ... ჭრილი 4-4 იხ.ფ.კ-133.
3. რიგელის არმატურების დაანკერების სქემები ფ.კ-134.

ჭრილი 1-1

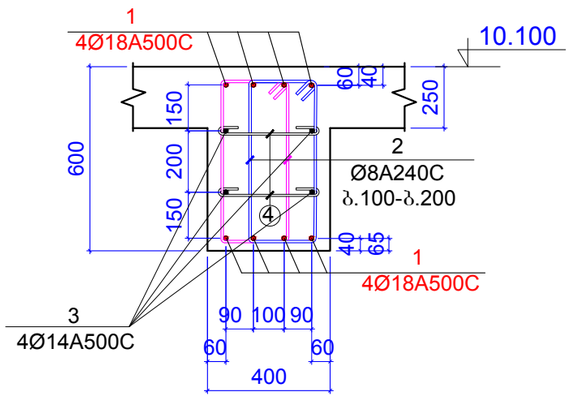

ჭრილი 3-3

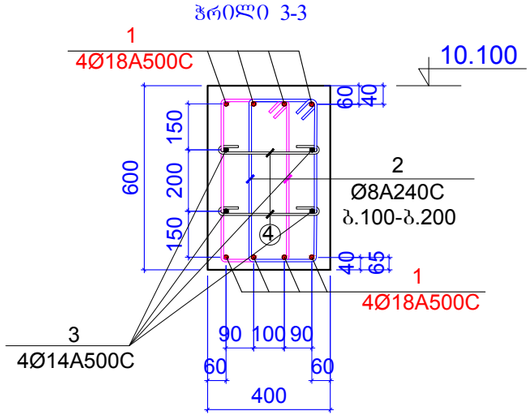

ჭრილი 2-2

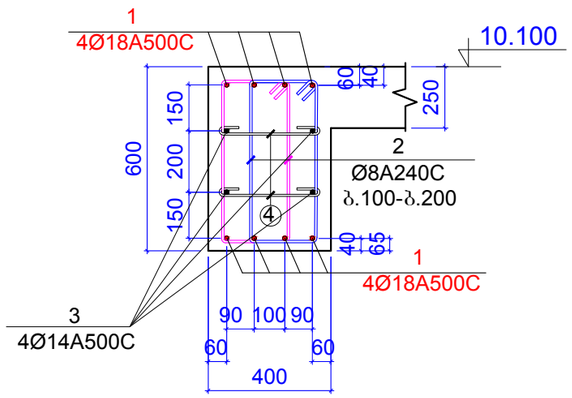

პოზიცია 2

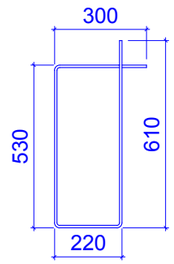

L=1660 მმ

ჭრილი 4-4

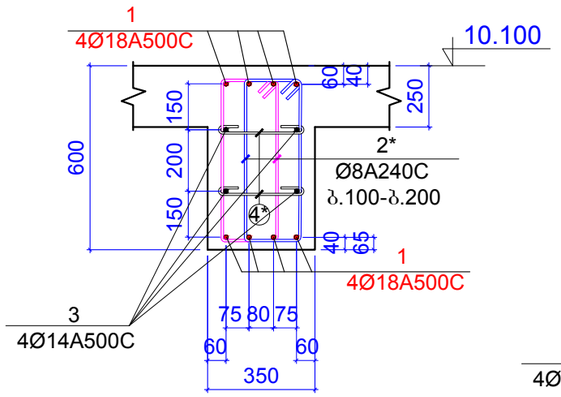

ჭრილი 4'-4'

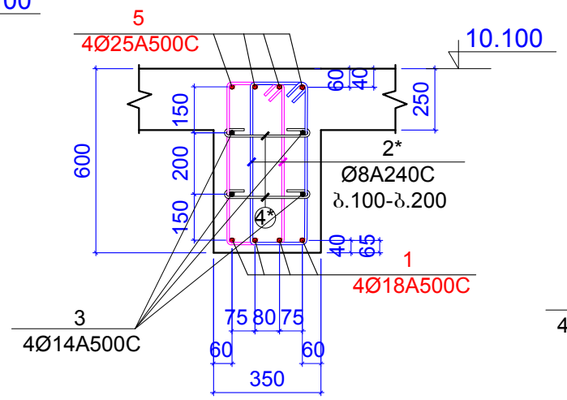

ჭრილი 5-5

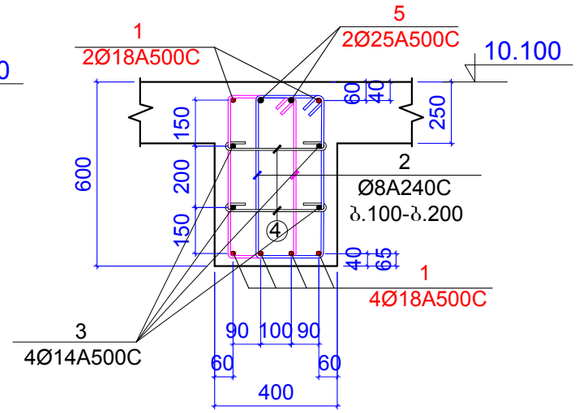

პოზიცია 2*

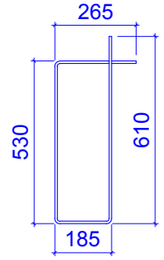

L=1590 მმ

ჭრილი 5'-5'

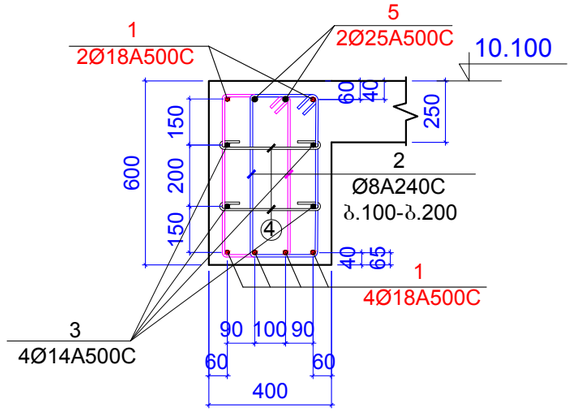

კონსტ. დასახელება	პოზ.№	არმატურის სპეციფიკაცია						არმატურის ამოკრება			ბეტონის მოც.მ³
		ესკიზი	Ø,მმ	კლასი	L,მმ	nxც	nxL ,მ	Ø,მმ	ΣnxL ,მ	Q კგ	
რიგლები 10.100 ნიშნულზე	1	დაიჭრას ადგილზე	18	A500c	1520000		1520	18A500c	1520	3035	B25
	2	იხ.პოზიცია	8	A240c	1660	1200	1992	8A240c	3616.5	1426	25m³
	2*	იხ.პოზიცია	8	A240c	1590	800	1272				
	3	დაიჭრას ადგილზე	14	A500c	800000		800	14A500c	800	966.2	
	4	იხ.პოზიცია	8	A240c	490	450	220.5				
	4*	იხ.პოზიცია	8	A240c	440	300	132				
	5	დაიჭრას ადგილზე	25	A500c	80000		80	25A500c	80	308.1	

პოზიცია 4
ბ.400

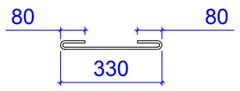

L=490 მმ

პოზიცია 4*
ბ.400

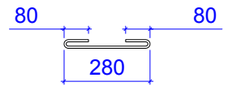

L=440 მმ

შენიშვნები:
1. ძირითადი შენიშვნები იხ. პროექტის განმარტებით ბარათში.

ფორმატი	A-3	დაკვეთის №
თბილისი 2019 წ.		

დამკვეთი:

შ.პ.ს. "იდეა მელიქიშვილი"

შ.პ.ს. "იდეა მელიქიშვილი"

მისამართი:საქართველო,ქ.თბილისი, ვაკე-საბურთალოს რაიონი,ვაჟა-ფშაველას გამზირი, II კვ.კორპ.28ბ,ბინა 31

ID:405106745

e-mail: ilia@ideacity.ge

მრავალფუნქციური საცხოვრებელი სახლი

ჭრილი 1-1 ... ჭრილი 5-5

თანამდებობა	გვარი	ხელმოწერა
დირექტორი	რ. მიქაძე	
მთ. არქიტექტ.	ზ. ბალათურია	
მთ.კონსტრუქტ.	ბ. ბარბაქაძე	
შეფს.კონსტრუქტ.	ბ. ყობიაშვილი	

დასახელება	მასშტაბი
კონსტრუქციები	1:20

სტადია	ფურცელი	ფურცლები
მ.პ.	კ-133	---

რიბელის არმატურების დაანკერების სქემები

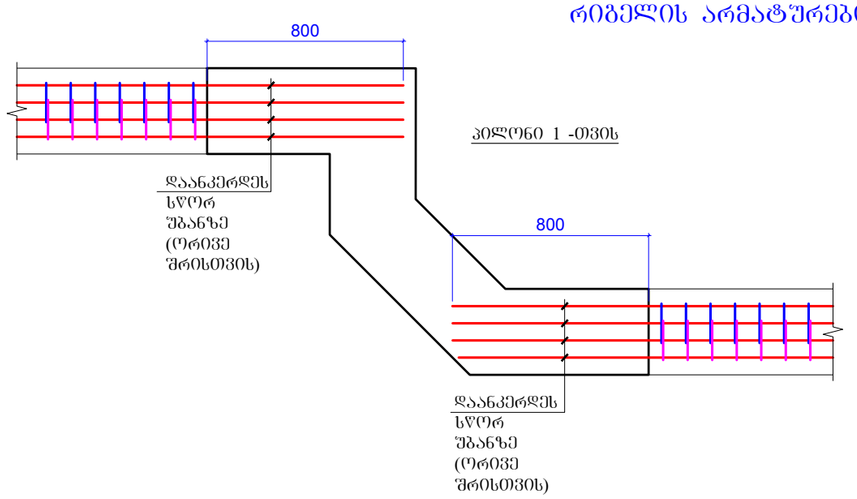

პილონი 1 -თვის

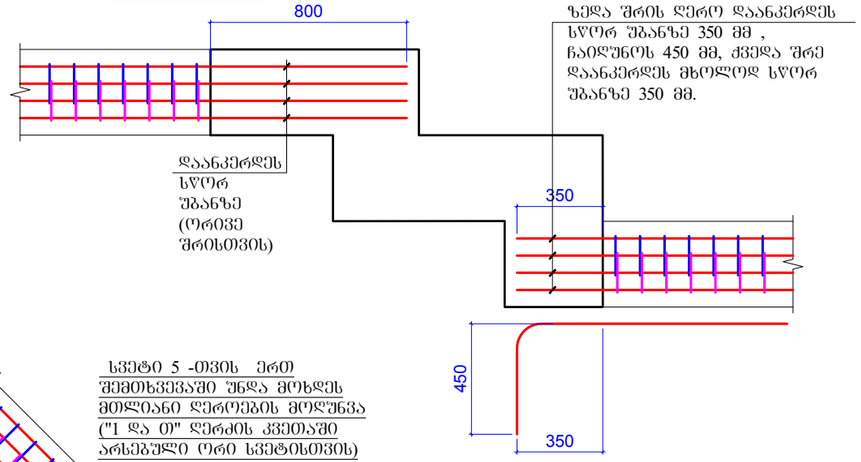

პილონი 2 -თვის

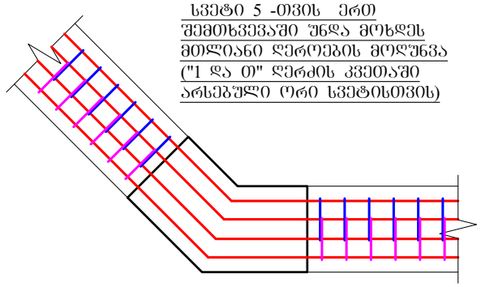

სვეტი 5 -თვის ერთ შემთხვევაში უნდა მოხდეს მთლიანი ლეროების მოღუნვა ("1 და თ" ლერძის კვეთაში არსებული ორი სვეტისთვის)

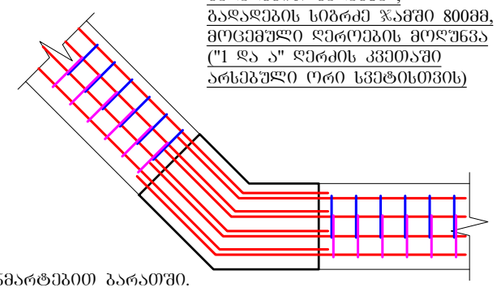

სვეტი 5 -თვის მეორე შემთხვევაში შესაძლებელია გადადებით გაღაბმა , გადადების სიგრძე ჯამში 800მმ, მოცემული ლეროების მოღუნვა ("1 და ა" ლერძის კვეთაში არსებული ორი სვეტისთვის)

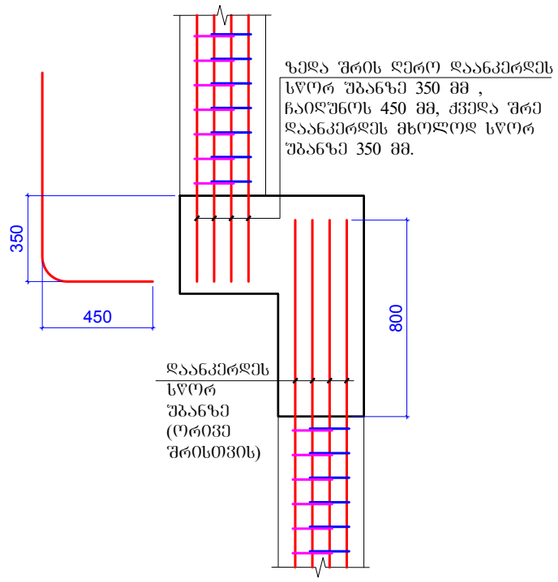

სვეტი 6 -თვის

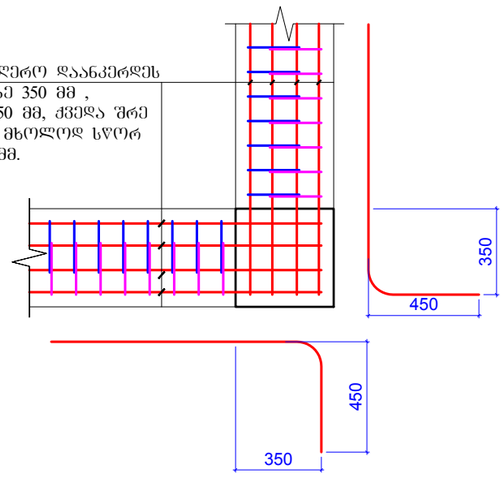

40X40სმ კუთხის სვეტისთვის

შენიშვნები:
1. ძირითადი შენიშვნები იხ. პროექტის განმარტებით ბარათში.

ფორმატი A-3		დაკვეთის №
თბილისი 2019 წ.		

დამკვეთი:

შ.პ.ს. "იდეა მელიძიშვილი"

შ.პ.ს. "იდეა მელიძიშვილი"

მისამართი:საქართველო,ქ.თბილისი,
ვაკე-საბურთალოს რაიონი,ვაჟა-ფშაველას გამზირი,
II კვ.,კორპ.28ბ,ბინა 31

ID:405106745

e-mail: ilia@ideacity.ge

მრავალფუნქციური
საცხოვრებელი სახლი

რიბელის არმატურების
დაანკერების სქემები

თანამდებობა	გვარი	ხელმოწერა
დირექტორი	რ. მიქაძე	
მთ. არქიტექტ.	ზ. ბალათურია	
მთ.კონსტრუქტ.	ბ. ბარბაქაძე	
შემს.კონსტრუქტ.	ბ. ყობიაშვილი	

დასახელება	მასშტაბი
კონსტრუქციები	1:25

სტადია	ფურცელი	ფურცლები
მ.პ.	კ-134	---

გადახურვის ფილის გეგმა 10.100 ნიშნულზე
ძირითადი არმირების გეგმა

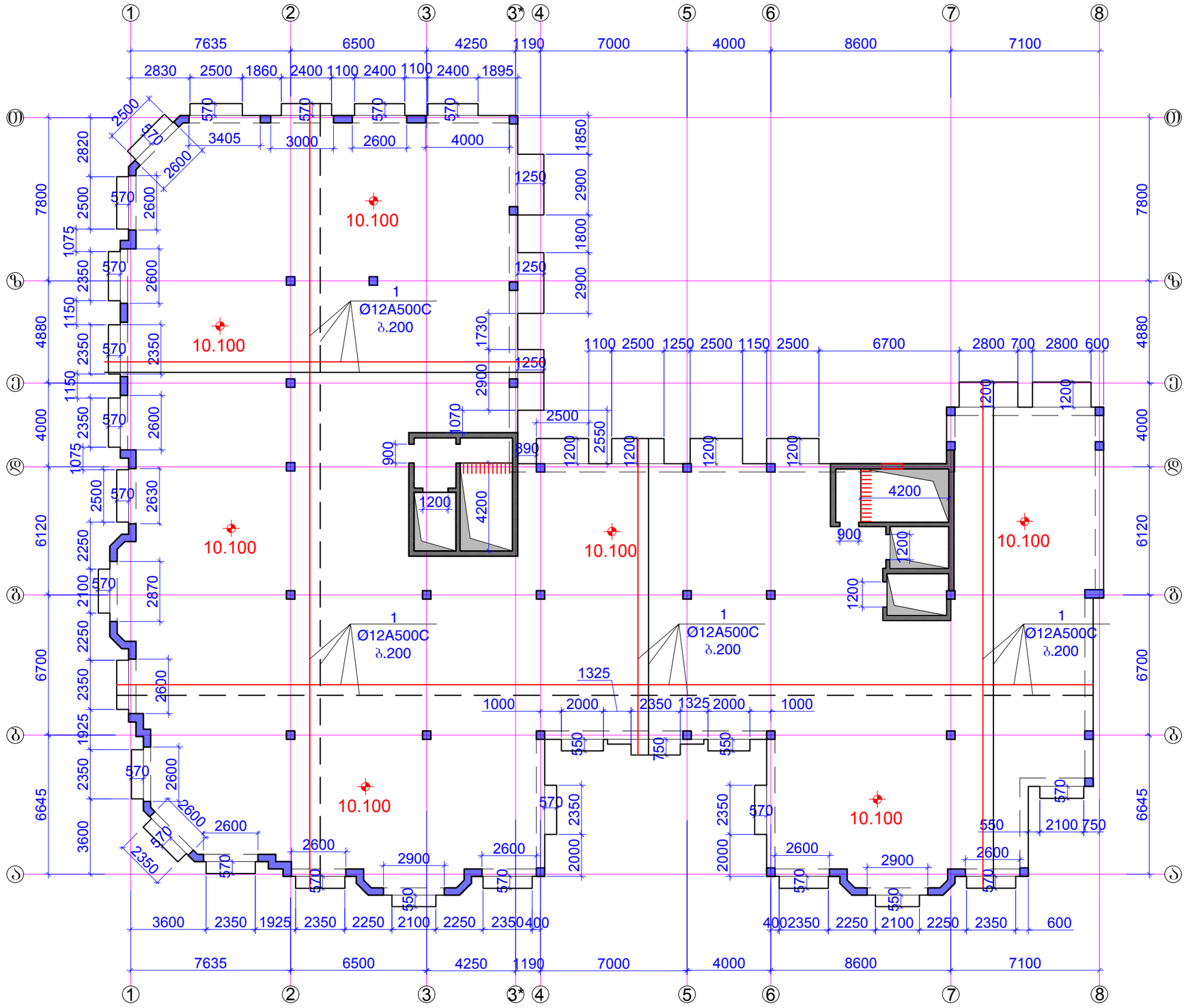

ფორმატი A-3		დაკვეთის №
თბილისი 2019 წ.		

დამკვეთი:

შ.პ.ს. "იდეა მელიქიშვილი"

შ.პ.ს. "იდეა მელიქიშვილი"

მისამართი:საქართველო,ქ.თბილისი, ვაკე-საბურთალოს რაიონი,ვაჟა-ფშაველას გამზირი, II კვ.კორპ.28ბ,ბინა 31

ID:405106745

e-mail: ilia@ideacity.ge

მრავალფუნქციური
საცხოვრებელი სახლი

გადახურვის ფილის გეგმა
10.100 ნიშნულზე
ძირითადი არმირების გეგმა

თანამდებობა	გვარი	ხელმოწერა
დირექტორი	რ. მიქაძე	
მთ. არქიტექტ.	ზ. გადათურია	
მთ.კონსტრუქტ.	ბ. ბარბაქაძე	
შემხ.კონსტრუქტ.	ბ. ყოფიაშვილი	

დასახელება	მასშტაბი
კონსტრუქციები	1:200

სტადია	ფურცელი	ფურცლები
მ.პ.	კ-135	---

შენიშვნები:
1. ძირითადი შენიშვნები იხ. პროექტის განმარტებით ბარათში.
2. ფილის არმირების სახასიათო ჭრილები იხ.შ.კ-138.

გადახურვის ფილის გეგმა 10.100 ნიშნულზე
ქვედა შრის გაძლიერება

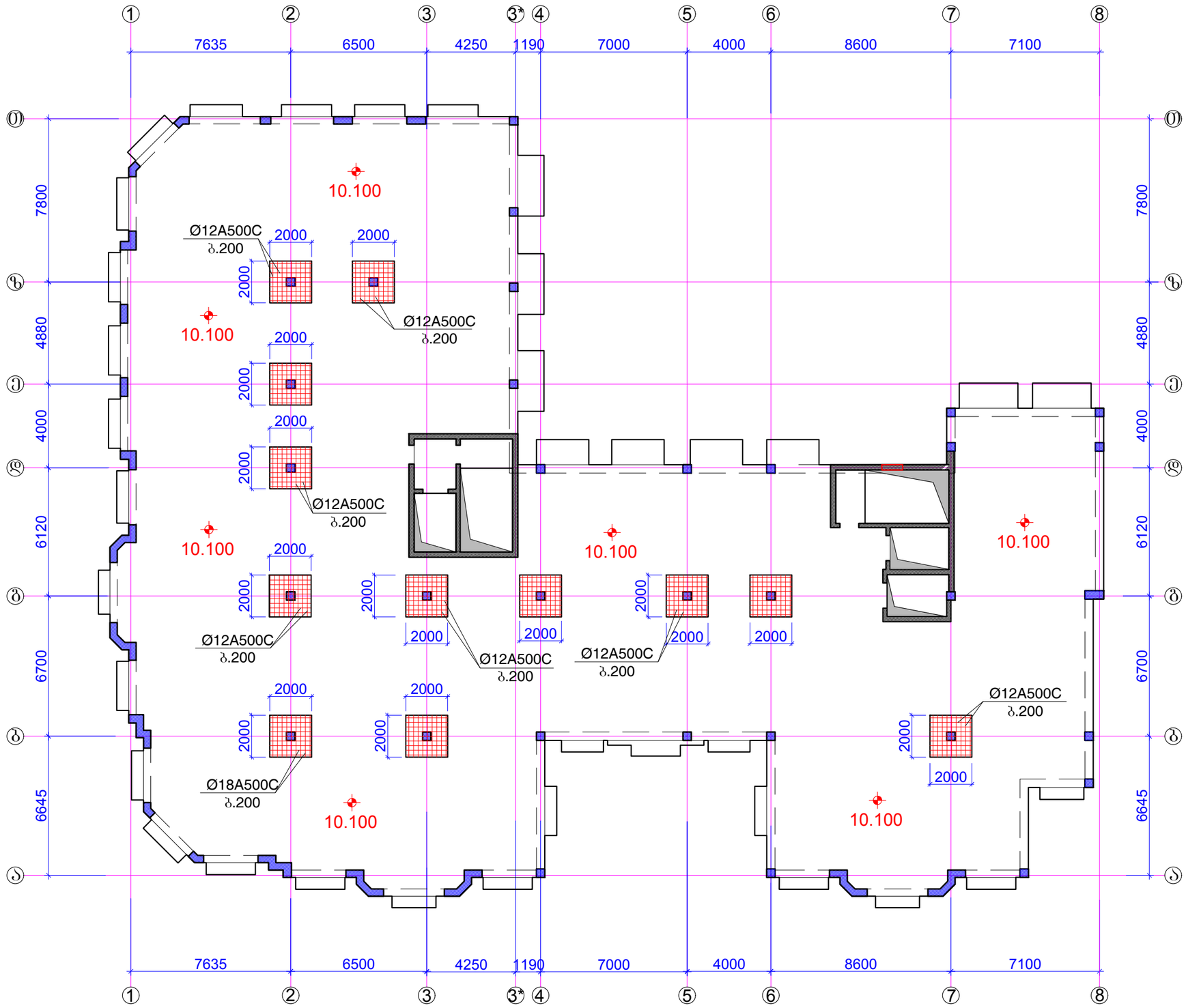

ფორმატი	A-3	დაკვეთის №
თბილისი 2019 წ.		

დამკვეთი:

შ.პ.ს. "იდეა მელიქიშვილი"

შ.პ.ს. "იდეა მელიქიშვილი"

მისამართი:საქართველო,თბილისი, ვაჟა-ფშაველის რაიონი,ვაჟა-ფშაველას გამზირი, II კვ.კორპ.28ბ,ბინა 31

ID:405106745

e-mail: ilia@ideacity.ge

მრავალფუნქციური
საცხოვრებელი სახლი

გადახურვის ფილის გეგმა 10.100
ნიშნულზე
ქვედა შრის გაძლიერება

თანამდებობა	გვარი	ხელმოწერა
დირექტორი	რ. მიქაძე	
მთ. არქიტექტ.	ზ. გადათურია	
მთ.კონსტრუქტ.	ბ. ბარბაქაძე	
შემხ.კონსტრუქტ.	ბ. ქობიაშვილი	

დასახელება	მასშტაბი
კონსტრუქციები	1:200

სტადია	ფურცელი	ფურცლები
მ.პ.	კ-136	---

შენიშვნები:
1. ძირითადი შენიშვნები იხ. პროექტის განმარტებით ბარათში.
2. ფილის არმირების სახასიათო ჭრილები იხ.ფ.კ-138.

გადახურვის ფილის გეგმა 10.100 ნიშნულზე
ზედა შრის გაძლიერება

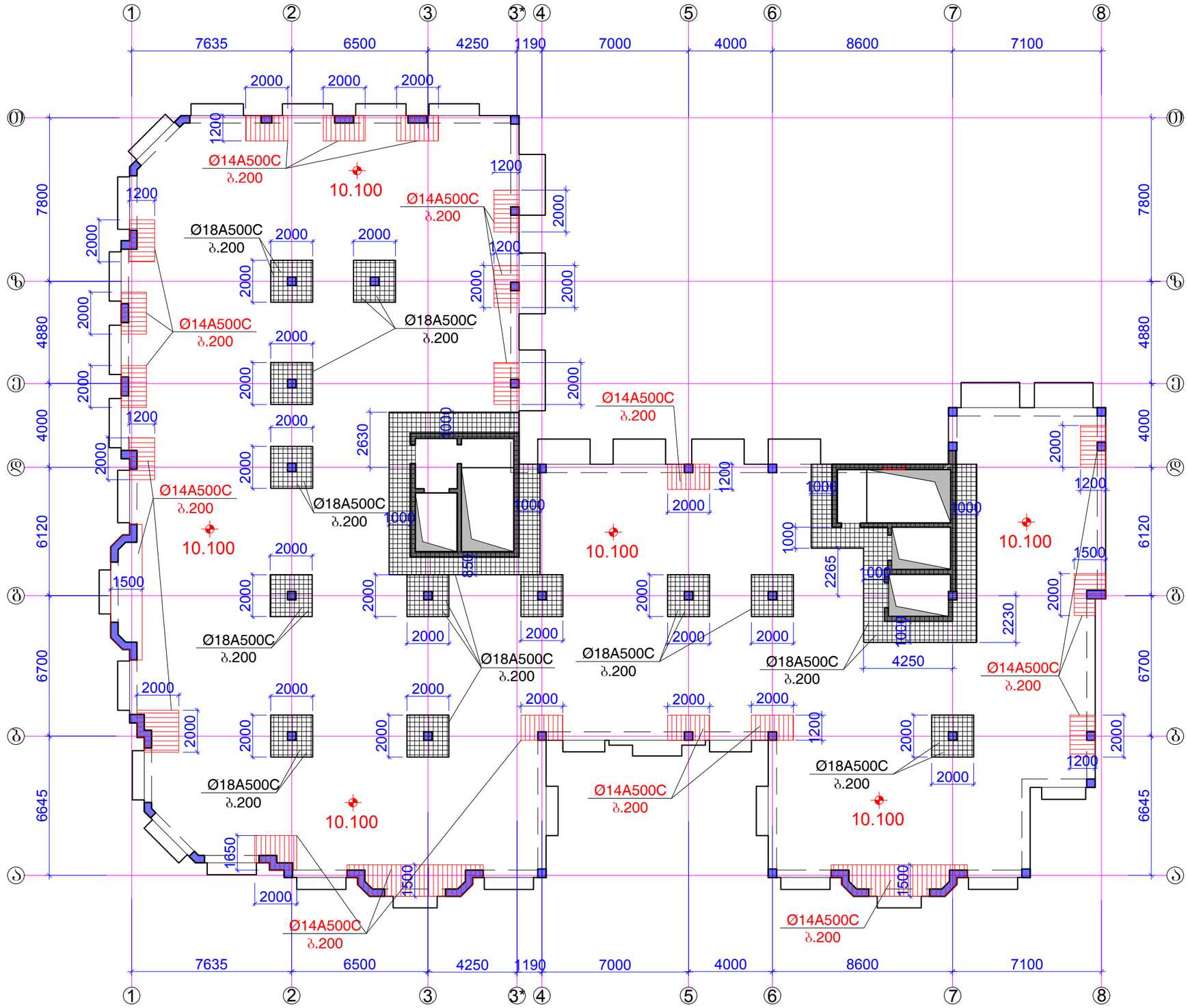

ფორმატი	A-3	დაკვეთის №
თბილისი 2019 წ.		

დამკვეთი:

შ.პ.ს. "იდეა მელიქიშვილი"

შ.პ.ს. "იდეა მელიქიშვილი"

მისამართი:საქართველო,ქ.თბილისი, ვაჟა-ფშაველის რაიონი,ვაჟა-ფშაველას გამზირი, II კვ.კორპ.28ბ,ბინა 31

ID:405106745

e-mail: ilia@ideacity.ge

მრავალფუნქციური საცხოვრებელი სახლი

გადახურვის ფილის გეგმა 10.100 ნიშნულზე ზედა შრის გაძლიერება

თანამდებობა	გვარი	ხელმოწერა
დირექტორი	რ. ფიქაძე	
მთ. არქიტექტ.	ზ. გადათურია	
მთ.კონსტრუქტ.	ბ. ბარბაქაძე	
შემხ.კონსტრუქტ.	ბ. ყოფიაშვილი	

დასახელება	მასშტაბი
კონსტრუქციები	1:200

სტადია	ფურცელი	ფურცლები
მ.პ.	კ-137	---

შენიშვნები:
1. ძირითადი შენიშვნები იხ. პროექტის განმარტებით ბარათში.
2. ფილის არმირების სახასიათო ჭრილები იხ.ფ.კ-138.

ძირითადი არმირების ჭრილი

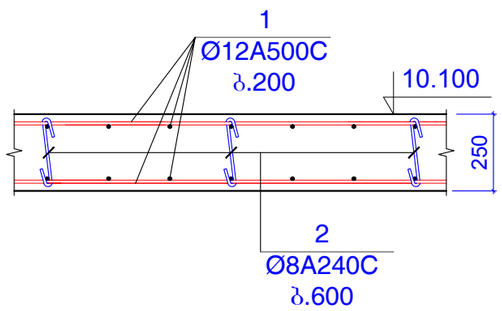

არმირების ჭრილი შუა სვეტებთან

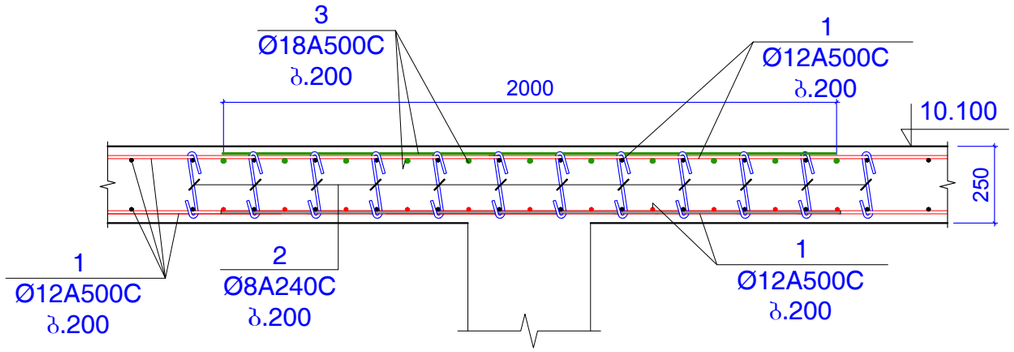

არმირების ჭრილი დიაფრაგმის რ.ბ კედლებთან

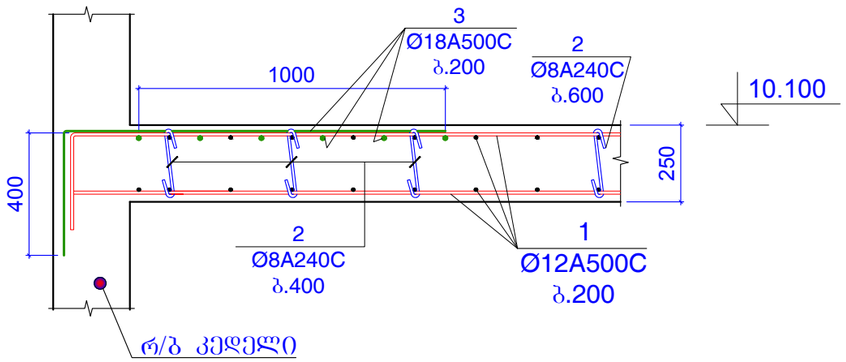

არმირების ჭრილი რ.ბ რიგელებთან

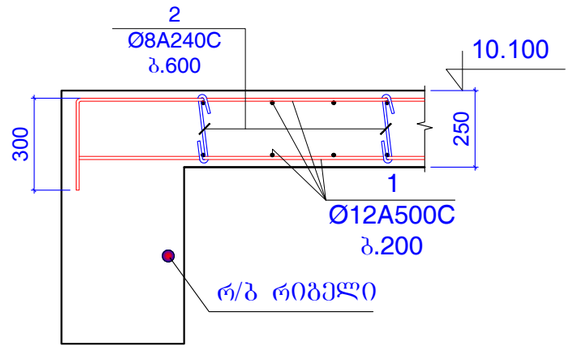

არმირების ჭრილი განაპირა სვეტებთან ან პილონებთან (სადაც ძლიერდება ზედა შრე)

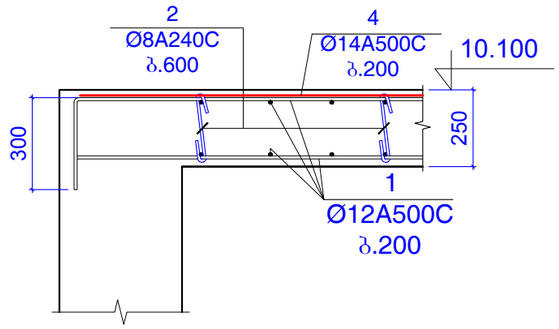

არმირების ჭრილი კონსოლებთან

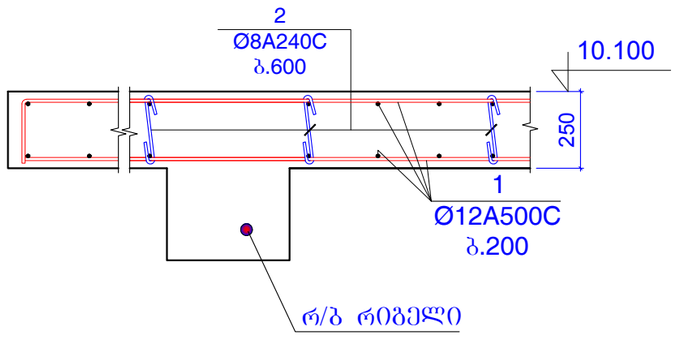

პოზ.2

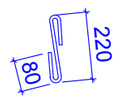

L=380 მმ

კონსტ.დასახელება	პოზ.№	არმატურის სპეციფიკაცია						არმატურის ამოკრება			ბეტონის მოც.მ³
		ესკიზი	Ø,მმ	კლასი	L,მმ	nxც	nxL ,მ	Ø,მმ	ΣnxL ,მ	Q კგ	
გადახურვის ფილა 10.100 ნიშნულზე	1	დაიჭრას ადგილზე	12	A500c	26000000		26000	12A500c	26000	23071	B25
	2	იხ.პოზიცია	8	A240c	380	4200	1596	8A240c	1596	629.4	297.5m³
	3	დაიჭრას ადგილზე	18	A500c	2350000		2350	18A500c	2350	4692	
	4	დაიჭრას ადგილზე	14	A500c	800000		800	14A500c	800	966.2	

შენიშვნები:
1. ძირითადი შენიშვნები იხ. პროექტის განმარტებით ბარათში.

ფორმატი	A-3	დაკვეთის №
თბილისი 2019 წ.		

დამკვეთი:

შ.პ.ს. "იდეა მელიძიშვილი"

შ.პ.ს. "იდეა მელიძიშვილი"

მისამართი:საქართველო,ქ.თბილისი, ვაკე-საბურთალოს რაიონი,ვაჟა-ფშაველას გამზირი, II კვ.კორპ.28ბ,ბინა 31

ID:405106745

e-mail: ilia@ideacity.ge

მრავალფუნქციური საცხოვრებელი სახლი

ფილის არმირების სახასიათო ჭრილები (+10.100 ნიშნულისთვის)

თანამდებობა	გვარი	ხელმოწერა
დირექტორი	რ. მიქაძე	
მთ. არქიტექტ.	ზ. გაფათურია	
მთ.კონსტრუქტ.	ბ. ბარბაქაძე	
შემს.კონსტრუქტ.	ბ. ყოფაშვილი	

დასახელება	მასშტაბი
კონსტრუქციები	1:20

სტადია	ფურცელი	ფურცლები
მ.პ.	კ-138	---

სვეტები, პილონები და კედლები გეგმაში +10.100 ნიშნულზე

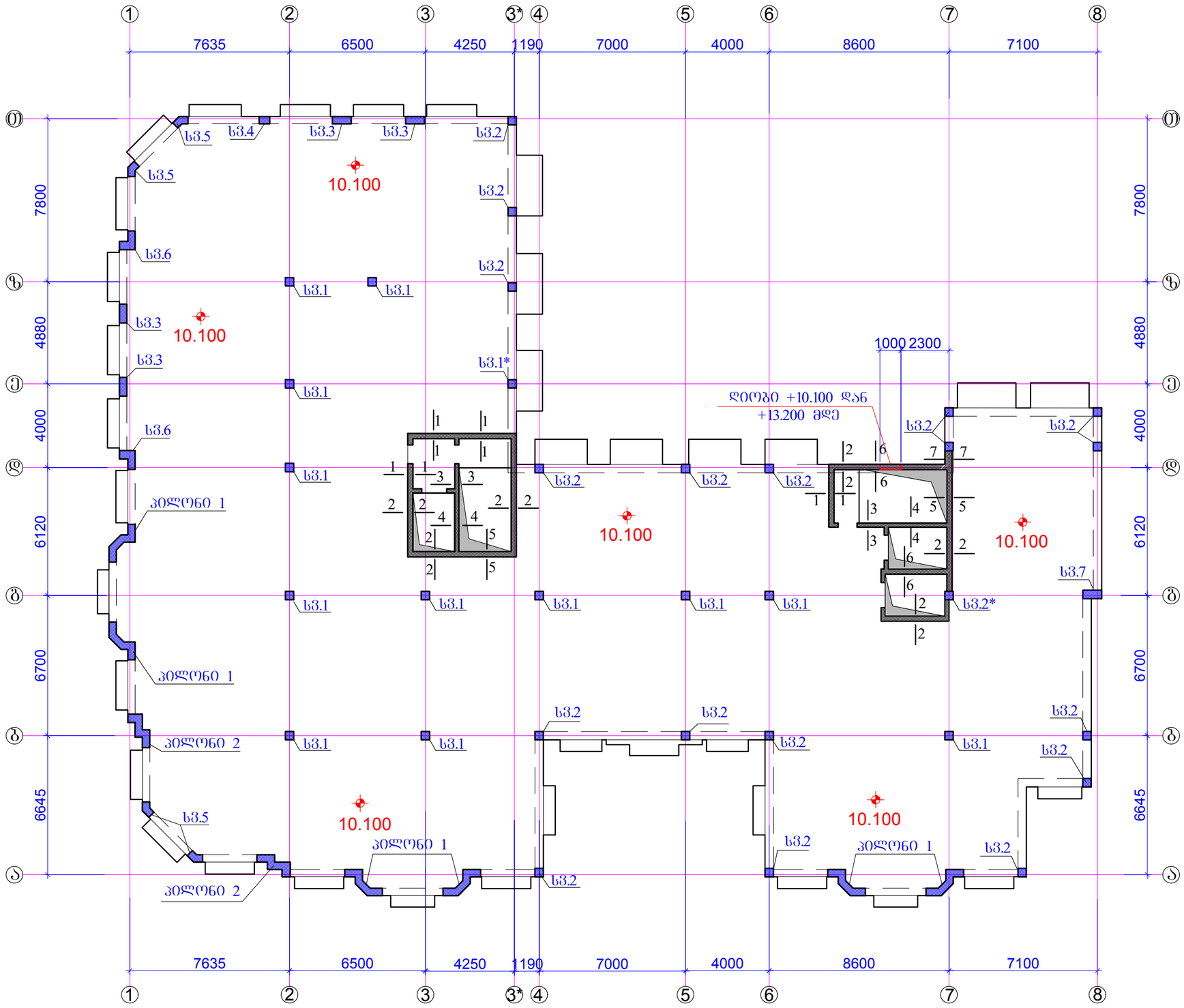

შენიშვნები:
1. ძირითადი შენიშვნები იხ. პროექტის განმარტებით ბარათში.
2. სვეტი 1 ... სვეტი 7 იხ.შ.კ-140 ... შ.კ-148.
3. პილონი 1 ; პილონი 2 ; იხ.შ.კ-19 ; შ.კ-150.
4. ჭრილი 1-1 ... ჭრილი 7-7 ; იხ.შ.კ-151; შ.კ-152.
5. დიოგბები დიფტის და კიბის უჯრედის ბასასვლელებში იხ.შ.კ-153.

ფორმატი A-3	დაკვეთის №
თბილისი 2019 წ.	

დამკვეთი:

შ.პ.ს. "იდეა მელიქიშვილი"

შ.პ.ს. "იდეა მელიქიშვილი"

მისამართი:საქართველო,ქ.თბილისი,
ვაკე-საბურთალოს რაიონი,ვაჟა-ფშაველას გამზირი,
II კვ.კორპ.28ბ,ბინა 31
ID:405106745
e-mail: ilia@ideacity.ge

მრავალფუნქციური
საცხოვრებელი სახლი

სვეტები, პილონები და კედლები
გეგმაში +10.100 ნიშნულზე

თანამდებობა	გვარი	ხელმოწერა
დირექტორი	რ. მიქაძე	
მთ. არქიტექტ.	ზ. ბაღათურია	
მთ.კონსტრუქტ.	ბ. ბარბაქაძე	
შემხ.კონსტრუქტ.	ბ. ყობიაშვილი	

დასახელება	მასშტაბი
კონსტრუქციები	1:200

სტადია	ფურცელი	ფურცლები
მ.პ.	კ-139	---

სვეტი 1

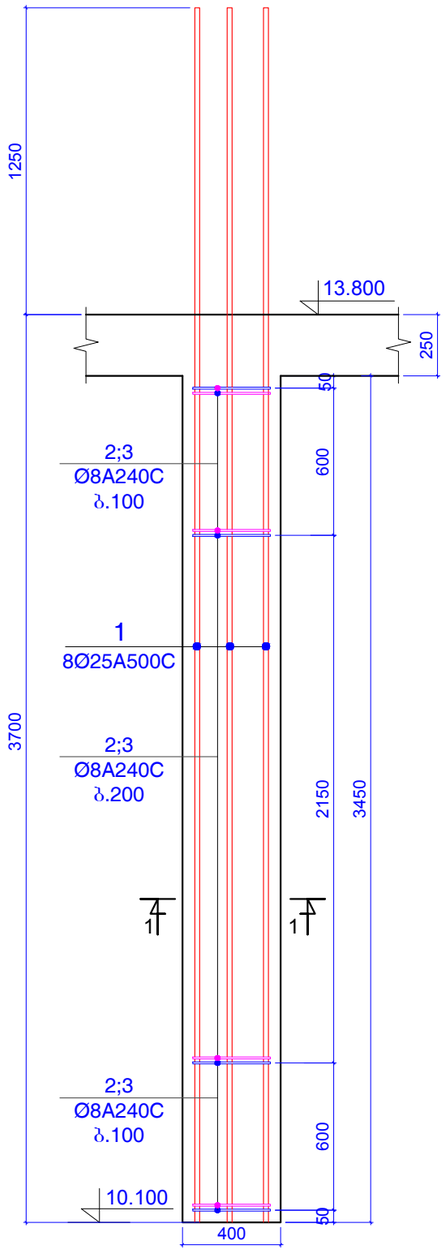

ჭრილი 1-1

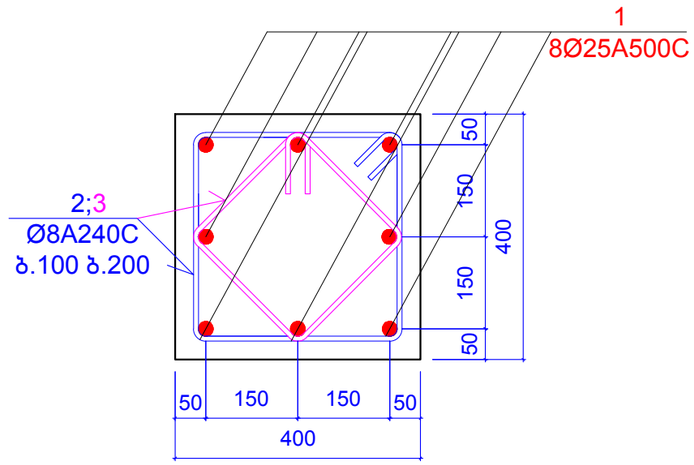

პოზიცია 2

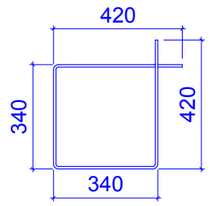

L=1520 მმ

პოზიცია 3

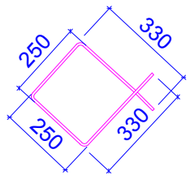

L=1160 მმ

კონსტ. დასახელება	პოზ.№	არმატურის სპეციფიკაცია						არმატურის ამოკრება			ბეტონის მოც.მ³
		ესკიზი	Ø,მმ	კლასი	L,მმ	nxც	nxL ,მ	Ø,მმ	ΣnxL ,მ	Q კგ	
სვეტი 1 (12 ცალი)	1	დაიჭრას ადგილზე	25	A500c	4950	8	39.6	25A500c	39.6	152.52	B25
	2	იხ.პოზიცია	8	A240c	1520	25	38	8A240c	67	26.424	0.55
	3	იხ.პოზიცია	8	A240c	1160	25	29				

შენიშვნები:
1. ძირითადი შენიშვნები იხ. პროექტის განმარტებით ბარათში.

ფორმატი	A-3	დაკვეთის №
თბილისი 2019 წ.		

დამკვეთი:

შ.პ.ს. "იდეა მელიძიშვილი"

შ.პ.ს. "იდეა მელიძიშვილი"

მისამართი:საქართველო,ქ.თბილისი, ვაკე-საბურთალოს რაიონი,ვაჟა-ფშაველას გამზირი, II ჯვ.,კორპ.28ბ,ბინა 31

ID:405106745

e-mail: ilia@ideacity.ge

მრავალფუნქციური საცხოვრებელი სახლი

სვეტი 1;

თანამდებობა	გვარი	ხელმოწერა
დირექტორი	რ. მიქაძე	
მთ. არქიტექტ.	ზ. ბალაშური	
მთ.კონსტრუქტ.	ბ. ბარბაქაძე	
შემს.კონსტრუქტ.	ბ. ყობიაშვილი	

დასახელება	მასშტაბი
კონსტრუქციები	1:10 1:25

სტადია	ფურცელი	ფურცლები
მ.პ.	კ-140	---

სვეტი 1*

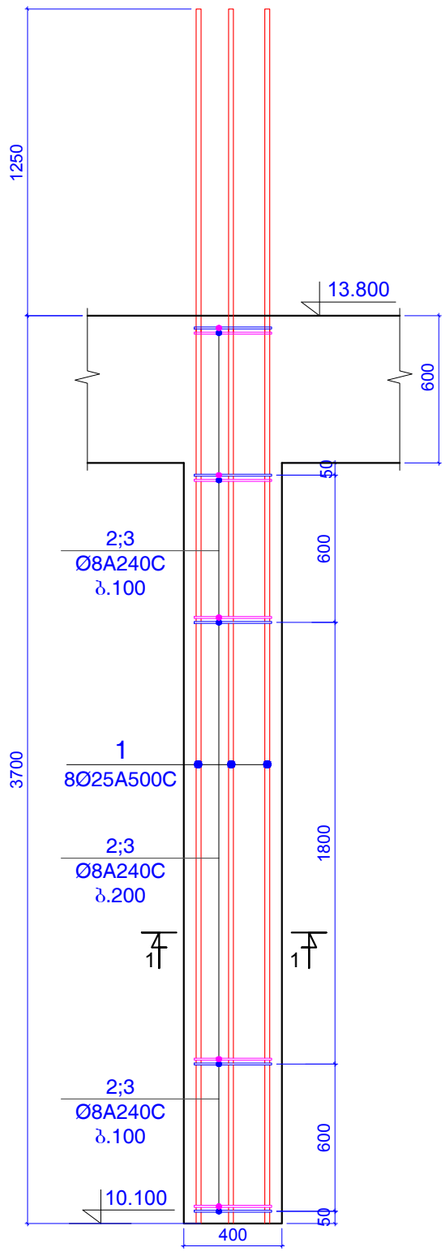

ჭრილი 1-1

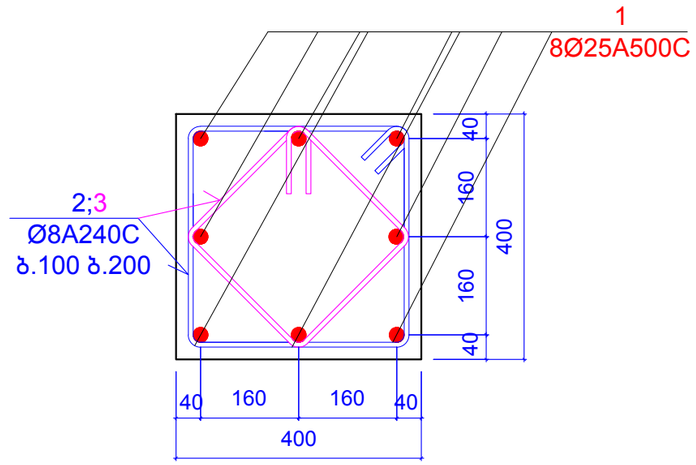

პოზიცია 2

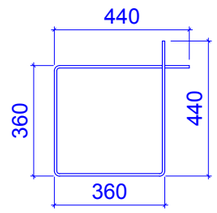

L=1600 მმ

პოზიცია 3

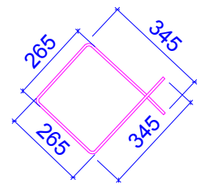

L=1220 მმ

კონსტ. დასახელება	პოზ.№	არმატურის სპეციფიკაცია						არმატურის ამოკრება			ბეტონის მოც.მ³
		ესკიზი	Ø,მმ	კლასი	L,მმ	nxც	nxL ,მ	Ø,მმ	ΣnxL ,მ	Q კგ	
სვეტი 1* (1 ცალი)	1	დაიჭრას ადგილზე	25	A500c	4950	8	39.6	25A500c	39.6	152.52	B25
	2	იხ.პოზიცია	8	A240c	1520	25	38	8A240c	67	26.424	0.50
	3	იხ.პოზიცია	8	A240c	1160	25	29				

შენიშვნები:
1. ძირითადი შენიშვნები იხ. პროექტის განმარტებით ბარათში.

ფორმატი	A-3	დაკვეთის №
თბილისი 2019 წ.		

დამკვეთი:

შ.პ.ს. "იდეა მელიძიშვილი"

შ.პ.ს. "იდეა მელიძიშვილი"

მისამართი:საქართველო,ქ.თბილისი, ვაკე-საბურთალოს რაიონი,ვაჟა-ფშაველას გამზირი, II კვ.,კორპ.28ბ,ბინა 31

ID:405106745

e-mail: ilia@ideacity.ge

მრავალფუნქციური საცხოვრებელი სახლი

სვეტი 1*;

თანამდებობა	გვარი	ხელმოწერა
დირექტორი	რ. მიქაძე	
მთ. არქიტექტ.	ზ. ბადაოშვილი	
მთ.კონსტრუქტ.	ბ. ბარბაქაძე	
შემს.კონსტრუქტ.	ბ. ყოფიაშვილი	

დასახელება	მასშტაბი
კონსტრუქციები	1:10 1:25

სტადია	ფურცელი	ფურცლები
მ.პ.	კ-141	---

სვეტი 2

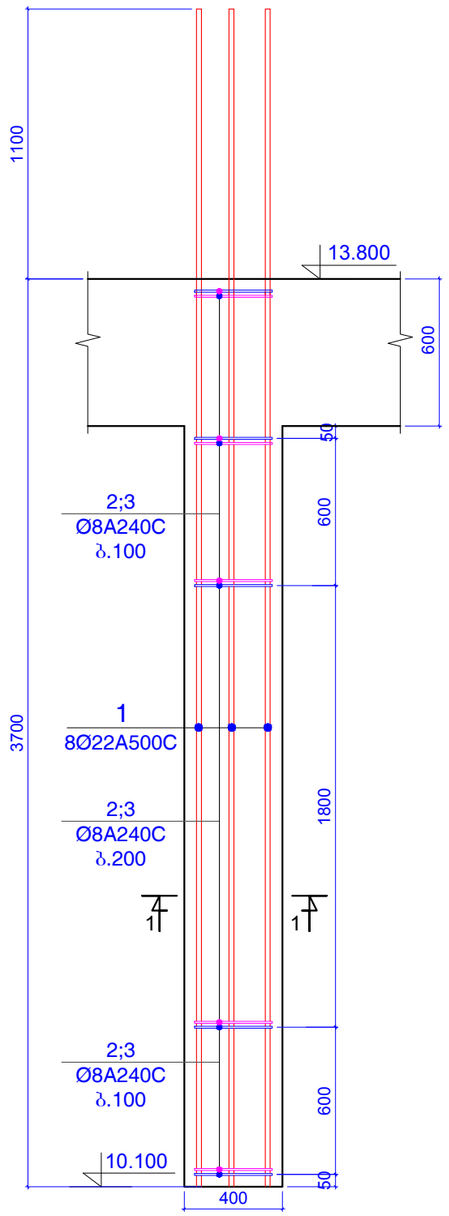

ჭრილი 1-1

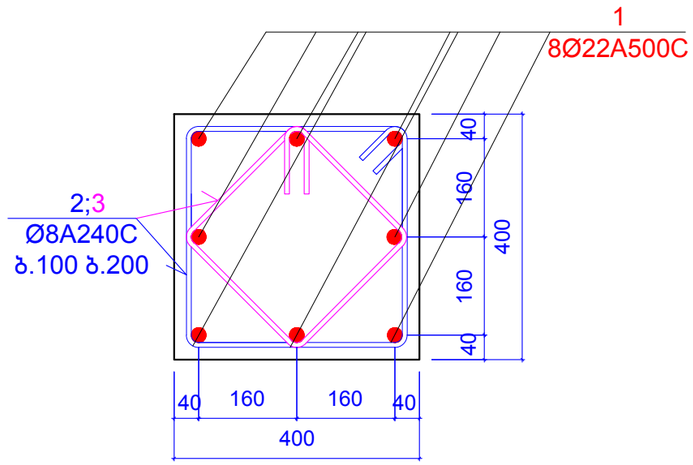

პოზიცია 2

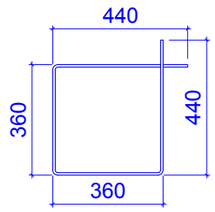

L=1600 მმ

პოზიცია 3

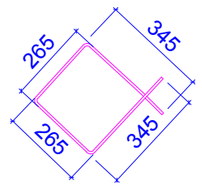

L=1220 მმ

კონსტ. დასახელება	პოზ.№	არმატურის სპეციფიკაცია						არმატურის ამოკრება			ბეტონის მოც.მ³
		ესკიზი	Ø,მმ	კლასი	L,მმ	nxც	nxL ,მ	Ø,მმ	ΣnxL ,მ	Q კგ	
სვეტი 2 (18 ცალი)	1	დაიჭრას ადგილზე	22	A500c	4800	8	38.4	22A500c	38.4	114.53	B25
	2	იხ.პოზიცია	8	A240c	1520	25	38	8A240c	67	26.424	0.50
	3	იხ.პოზიცია	8	A240c	1160	25	29				

შენიშვნები:
1. ძირითადი შენიშვნები იხ. პროექტის განმარტებით ბარათში.

ფორმატი	A-3	დაკვეთის №
თბილისი 2019 წ.		

დამკვეთი:

შ.პ.ს. "იდეა მელიძიშვილი"

შ.პ.ს. "იდეა მელიძიშვილი"

მისამართი:საქართველო,ქ.თბილისი,
ვაკე-საბურთალოს რაიონი,ვაჟა-ფშაველას გამზირი,
II ქვ.,კორპ.28ბ,ბინა 31

ID:405106745

e-mail: ilia@ideacity.ge

მრავალფუნქციური
საცხოვრებელი სახლი

სვეტი 2;

თანამდებობა	გვარი	ხელმოწერა
დირექტორი	რ. მიქაძე	
მთ. არქიტექტ.	ზ. ბადაოშრია	
მთ.კონსტრუქტ.	ბ. ბარბაქაძე	
შემს.კონსტრუქტ.	ბ. ყოფიაშვილი	

დასახელება	მასშტაბი
კონსტრუქციები	1:10 1:25

სტადია	ფურცელი	ფურცლები
მ.პ.	კ-142	---

სვეტი 2*

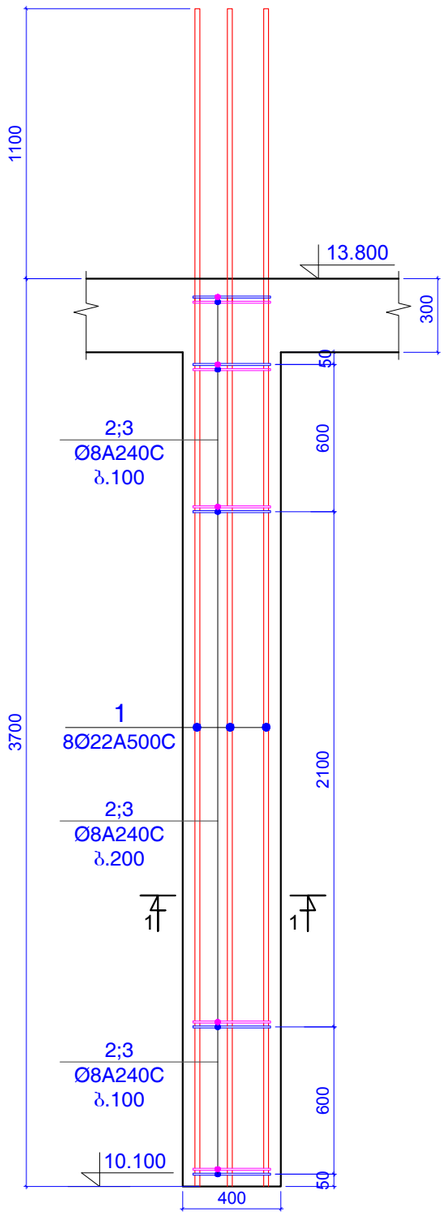

ჭრილი 1-1

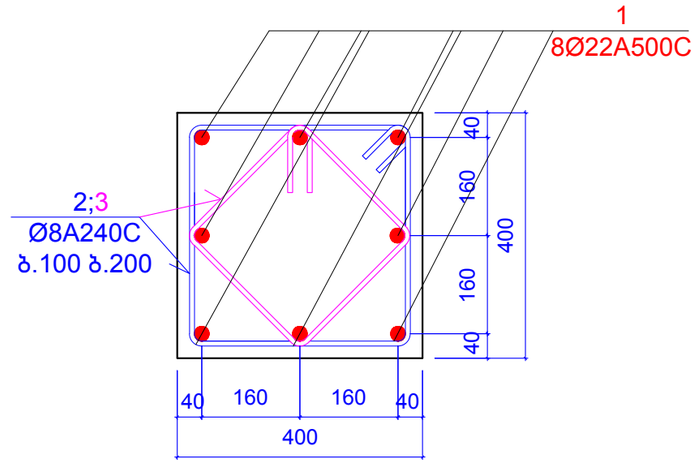

პოზიცია 2

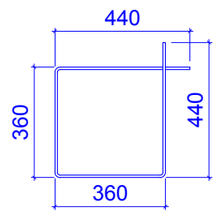

L=1600 მმ

პოზიცია 3

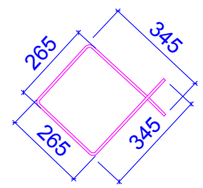

L=1220 მმ

კონსტ. დასახელება	პოზ.№	არმატურის სპეციფიკაცია						არმატურის ამოკრება			ბეტონის მოც.მ³
		ესკიზი	Ø,მმ	კლასი	L,მმ	nxც	nxL ,მ	Ø,მმ	ΣnxL ,მ	Q კგ	
სვეტი 2* (1 ცალი)	1	დაიჭრას ადგილზე	22	A500c	4800	8	38.4	22A500c	38.4	114.53	B25
	2	იხ.პოზიცია	8	A240c	1520	25	38	8A240c	67	26.424	0.55
	3	იხ.პოზიცია	8	A240c	1160	25	29				

შენიშვნები:
1. ძირითადი შენიშვნები იხ. პროექტის განმარტებით ბარათში.

ფორმატი	A-3	დაკვეთის №
თბილისი 2019 წ.		

დამკვეთი:

შ.პ.ს. "იდეა მელიძიშვილი"

შ.პ.ს. "იდეა მელიძიშვილი"

მისამართი:საქართველო,ქ.თბილისი, ვაკე-საბურთალოს რაიონი,ვაჟა-ფშაველას გამზირი, II კვ.,კორპ.28ბ,ბინა 31

ID:405106745

e-mail: ilia@ideacity.ge

მრავალფუნქციური საცხოვრებელი სახლი

სვეტი 2*

თანამდებობა	გვარი	ხელმოწერა
დირექტორი	რ. მიქაძე	
მთ. არქიტექტ.	ზ. ბადაოშრია	
მთ.კონსტრუქტ.	ბ. ბარბაქაძე	
შემს.კონსტრუქტ.	ბ. ყოფიაშვილი	

დასახელება	მასშტაბი
კონსტრუქციები	1:10 1:25

სტადია	ფურცელი	ფურცლები
მ.პ.	კ-143	---

სვეტი 3

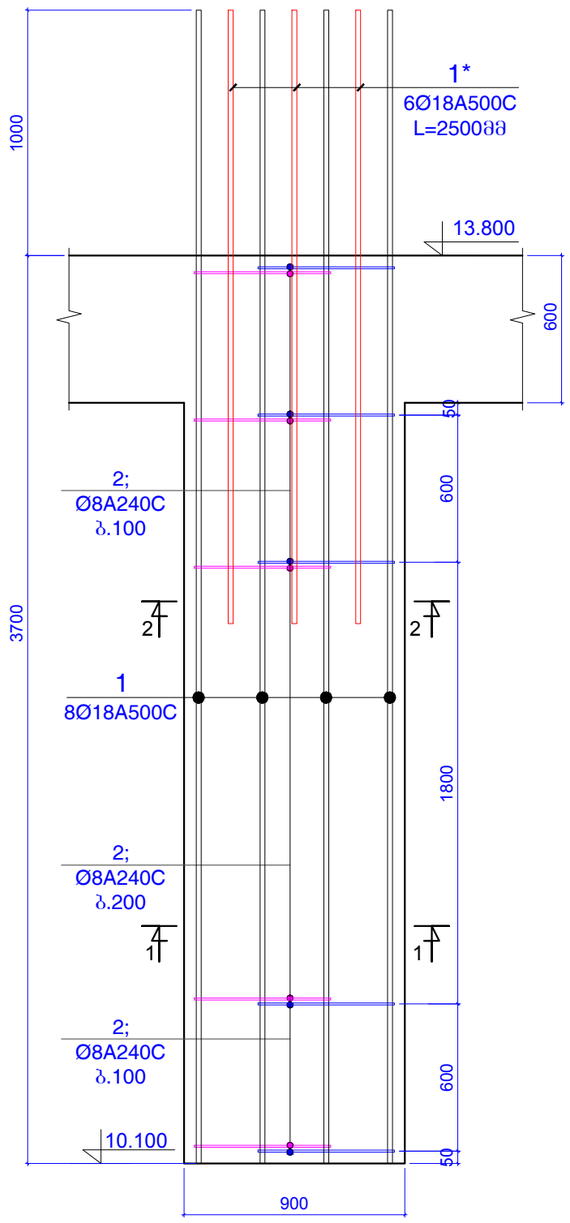

ჭრილი 1-1

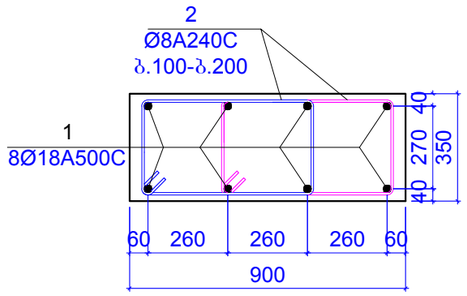

ჭრილი 2-2

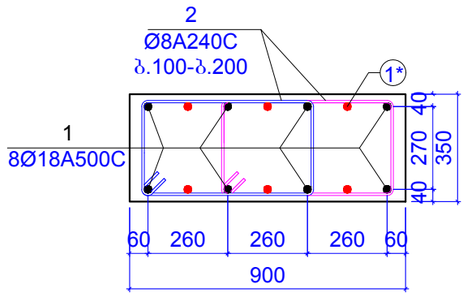

პოზიცია 2

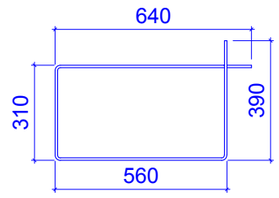

L=1900 მმ

კონსტ. დასახელება	პოზ.№	არმატურის სპეციფიკაცია						არმატურის ამოკრება			ბეტონის მოც.მ³
		ესკიზი	Ø,მმ	კლასი	L,მმ	nxც	nxL ,მ	Ø,მმ	ΣnxL ,მ	Q კგ	
სვეტი 3 (4 ცალი)	1	დაიჭრას ადგილზე	18	A500c	4700	8	37.6	18A500c	37.6	75.071	B25
	1*	დაიჭრას ადგილზე	18	A500c	2500	6	15	18A500c	15	29.949	0.98
	2	იხ.პოზიცია	8	A240c	1900	50	95	8A240c	95	37.466	

შენიშვნები:
1. ძირითადი შენიშვნები იხ. პროექტის განმარტებით ბარათში.

ფორმატი	A-3	დაკვეთის №
თბილისი 2019 წ.		

დამკვეთი:

შ.პ.ს. "იდეა მელიძიშვილი"

შ.პ.ს. "იდეა მელიძიშვილი"

მისამართი:საქართველო,ქ.თბილისი, ვაკე-საბურთალოს რაიონი,ვაჟა-ფშაველას გამზირი, II კვ.,კორპ.28ბ,ბინა 31

ID:405106745

e-mail: ilia@ideacity.ge

მრავალფუნქციური საცხოვრებელი სახლი

სვეტი 3

თანამდებობა	გვარი	ხელმოწერა
დირექტორი	რ. მიქაძე	
მთ. არქიტექტ.	ზ. ბადათურია	
მთ.კონსტრუქტ.	ბ. ბარბაქაძე	
შემხ.კონსტრუქტ.	ბ. ყოფიაშვილი	

დასახელება	მასშტაბი
კონსტრუქციები	1:20 1:25

სტადია	ფურცელი	ფურცლები
მ.პ.	კ-144	---

სვეტი 4

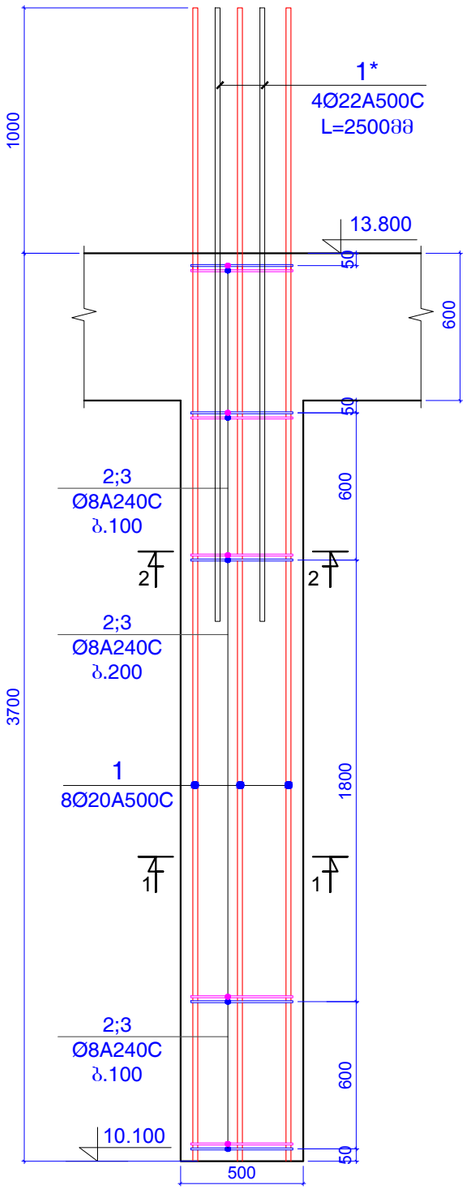

ჭრილი 1-1

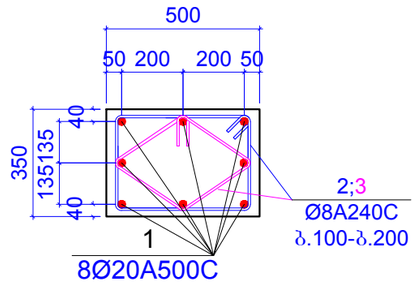

ჭრილი 2-2

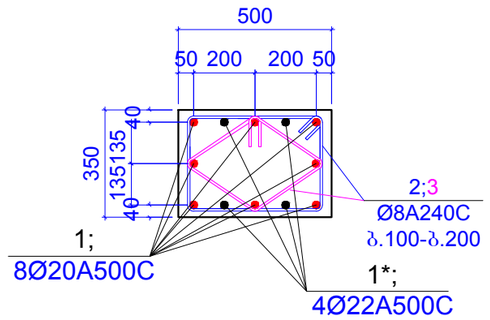

პოზიცია 2

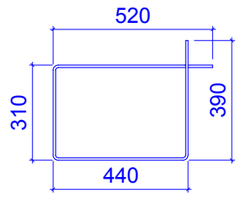

L=1660 მმ

პოზიცია 3

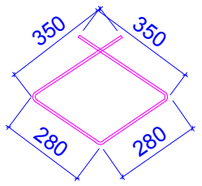

L=1260 მმ

კონსტ. დასახელება	პოზ.№	არმატურის სპეციფიკაცია						არმატურის ამოკრება			ბეტონის მოც.მ³
		ესკიზი	Ø,მმ	კლასი	L,მმ	nxც	nxL ,მ	Ø,მმ	ΣnxL ,მ	Q კგ	
სვეტი 4 (1 ცალი)	1	დაიჭრას ადგილზე	18	A500c	4700	8	37.6	18A500c	37.6	75.071	B25
	1*	დაიჭრას ადგილზე	22	A500c	2500	4	10	22A500c	10	29.825	0.54
	2	იხ.პოზიცია	8	A240c	1660	25	41.5	8A240c	73	28.79	
	3	იხ.პოზიცია	8	A240c	1260	25	31.5				

შენიშვნები:
1. ძირითადი შენიშვნები იხ. პროექტის განმარტებით ბარათში.

ფორმატი	A-3	დაკვეთის №
თბილისი 2019 წ.		

დამკვეთი:

შ.პ.ს. "იდეა მელიქიშვილი"

შ.პ.ს. "იდეა მელიქიშვილი"

მისამართი:საქართველო,ქ.თბილისი, ვაკე-საბურთალოს რაიონი,ვაჟა-ფშაველას გამზირი, II კვ.,კორპ.28ბ,ბინა 31

ID:405106745

e-mail: ilia@ideacity.ge

მრავალფუნქციური საცხოვრებელი სახლი

სვეტი 4

თანამდებობა	გვარი	ხელმოწერა
დირექტორი	რ. მიქაძე	
მთ. არქიტექტ.	ზ. ბაღათურია	
მთ.კონსტრუქტ.	ბ. ბარბაქაძე	
შეფხ.კონსტრუქტ.	ბ. ყობიაშვილი	

დასახელება	მასშტაბი
კონსტრუქციები	1:20 1:25

სტადია	ფურცელი	ფურცლები
მ.პ.	კ-145	---

სვეტი 5

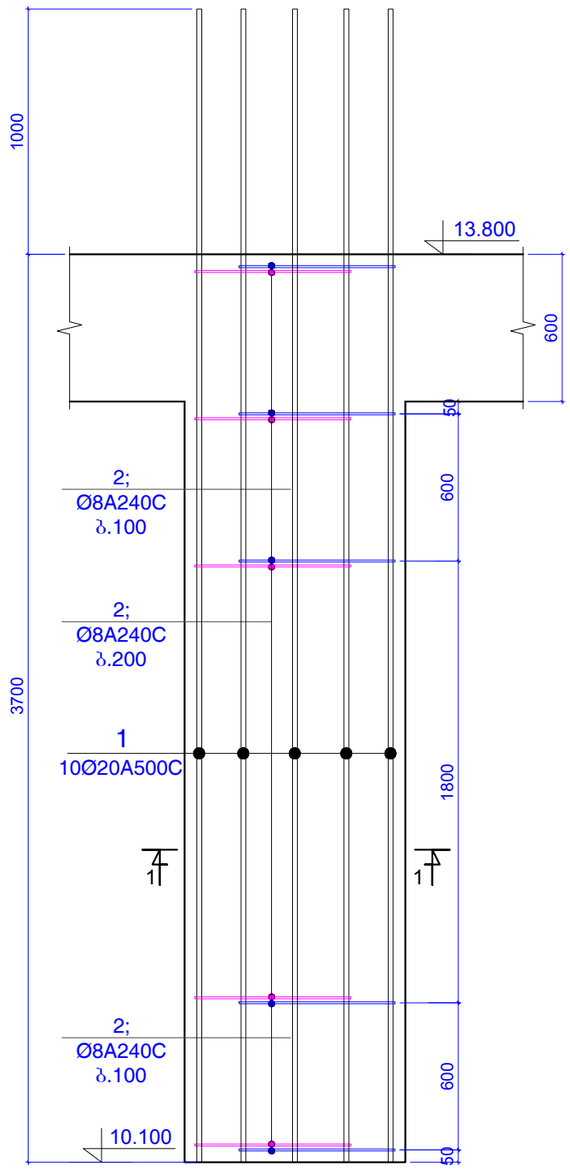

ჭრილი 1-1

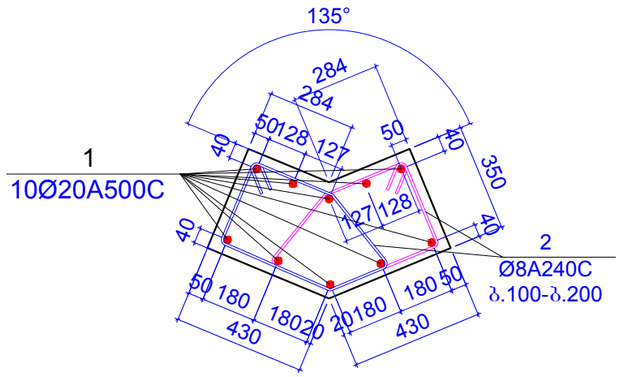

პოზიცია 2

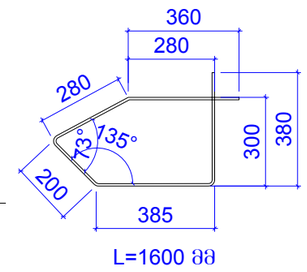

ფორმატი	A-3	დაკვეთის №
თბილისი 2019 წ.		

დამკვეთი:

შ.პ.ს. "იდეა მელიქიშვილი"

შ.პ.ს. "იდეა მელიქიშვილი"

მისამართი:საქართველო,ქ.თბილისი,
ვაკე-საბურთალოს რაიონი,ვაჟა-ფშაველას გამზირი,
II კვ.,კორპ.28ბ,ბინა 31

ID:405106745

e-mail: ilia@ideacity.ge

მრავალფუნქციური საცხოვრებელი სახლი

სვეტი 5

თანამდებობა	გვარი	ხელმოწერა
დირექტორი	რ. მიქაძე	
მთ. არქიტექტ.	ზ. ბადათურია	
მთ.კონსტრუქტ.	ბ. ბარბაქაძე	
შემს.კონსტრუქტ.	ბ. ყოფიაშვილი	

დასახელება	მასშტაბი
კონსტრუქციები	1:20 1:25

სტადია	ფურცელი	ფურცლები
მ.პ.	კ-146	---

კონსტ. დასახელება	პოზ.№	არმატურის სპეციფიკაცია						არმატურის ამოკრება			ბეტონის მოც.მ³
		ესკიზი	Ø,მმ	კლასი	L,მმ	nxც	nxL ,მ	Ø,მმ	ΣnxL ,მ	Q კგ	
სვეტი 5 (4 ცალი)	1	დაიჭრას ადგილზე	20	A500c	4700	10	47	20A500c	47	115.85	B25
	2	იხ.პოზიცია	8	A240c	1600	50	80	8A240c	80	31.551	0.78

შენიშვნები:
1. ძირითადი შენიშვნები იხ. პროექტის განმარტებით ბარათში.

სვეტი 6

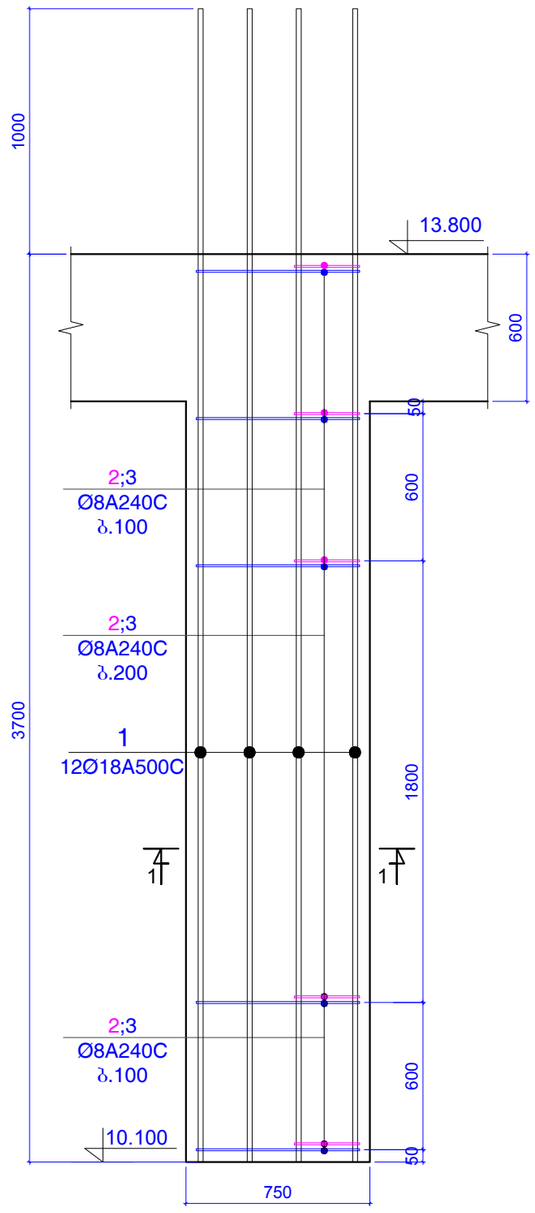

ჭრილი 1-1

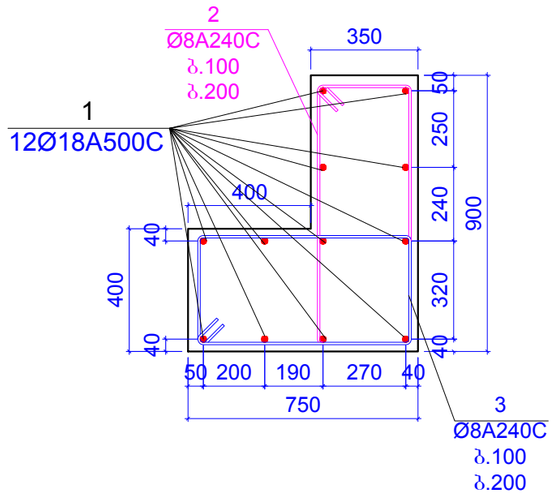

პოზიცია 3

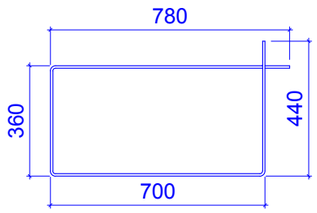

L=2280 მმ

პოზიცია 2

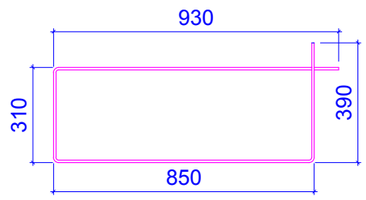

L=2480 მმ

კონსტ. დასახელება	პოზ.№	არმატურის სპეციფიკაცია						არმატურის ამოკრება			ბეტონის მოც.მ³
		ესკიზი	Ø,მმ	კლასი	L,მმ	nxც	nxL ,მ	Ø,მმ	ΣnxL ,მ	Q კგ	
სვეტი 6 (2 ცალი)	1	დაიჭრას ადგილზე	18	A500c	4700	12	56.4	18A500c	56.4	112.61	B25
	2	იხ.პოზიცია	8	A240c	2480	25	62	8A240c	119	46.932	1.47
	3	იხ.პოზიცია	8	A240c	2280	25	57				

შენიშვნები:
1. ძირითადი შენიშვნები იხ. პროექტის განმარტებით ბარათში.

ფორმატი	A-3	დაკვეთის №
თბილისი 2019 წ.		

დამკვეთი:

შ.პ.ს. "იდეა მელიქიშვილი"

შ.პ.ს. "იდეა მელიქიშვილი"

მისამართი:საქართველო,ქ.თბილისი, ვაკე-საბურთალოს რაიონი,ვაჟა-ფშაველას გამზირი, II კვ.,კორპ.2ბ,ბინა 31

ID:405106745

e-mail: ilia@ideacity.ge

მრავალფუნქციური საცხოვრებელი სახლი

სვეტი 6

თანამდებობა	გვარი	ხელმოწერა
დირექტორი	რ. მიქაძე	
მთ. არქიტექტ.	ზ. ბადათურია	
მთ.კონსტრუქტ.	ბ. ბარბაქაძე	
შემს.კონსტრუქტ.	ბ. ყოფაშვილი	

დასახელება	მასშტაბი
კონსტრუქციები	1:20 1:25

სტადია	ფურცელი	ფურცლები
მ.პ.	კ-147	---

სვეტი 7

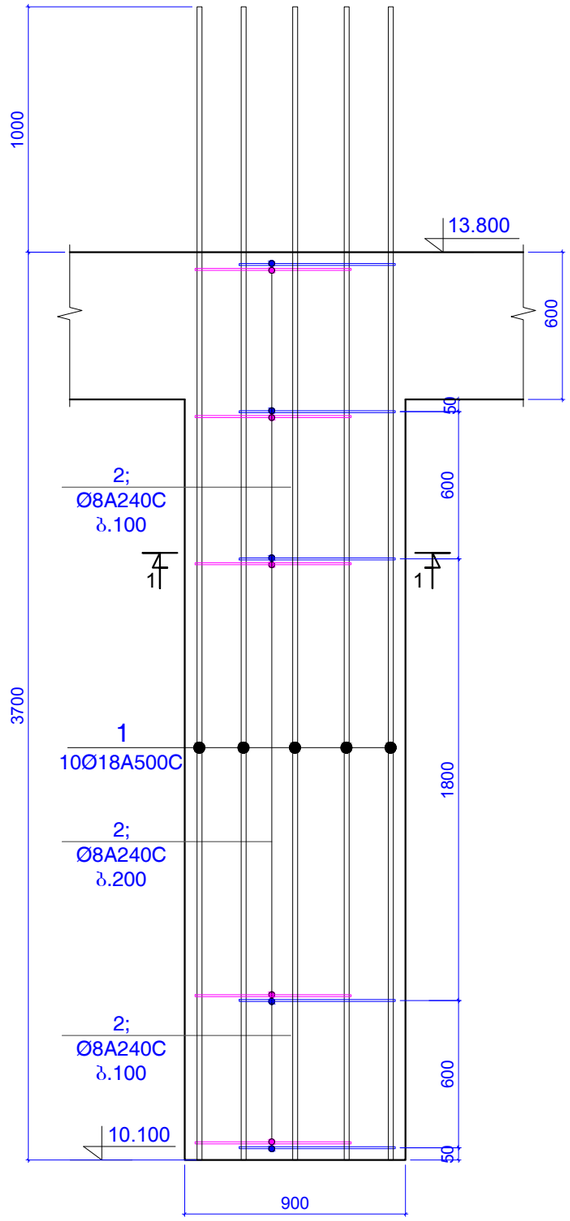

ჭრილი 1-1

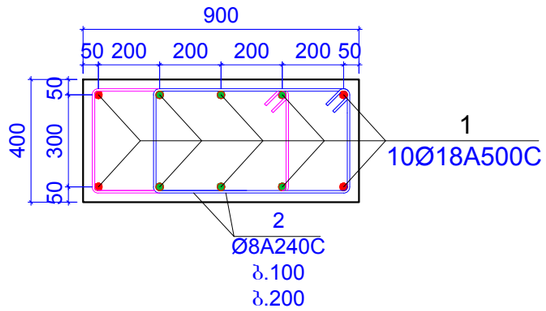

პოზიცია 2

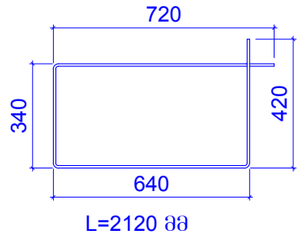

კონსტ. დასახელება	პოზ.№	არმატურის სპეციფიკაცია						არმატურის ამოკრება			ბეტონის მოც.მ³
		ესკიზი	Ø,მმ	კლასი	L,მმ	nxც	nxL ,მ	Ø,მმ	ΣnxL ,მ	Q კგ	
სვეტი 7 (1 ცალი)	1	დაიჭრას ადგილზე	18	A500c	4700	10	47	18A500c	47	93.839	B25
	2	იხ.პოზიცია	8	A240c	2120	50	106	8A240c	106	41.805	1.12

შენიშვნები:
1. ძირითადი შენიშვნები იხ. პროექტის განმარტებით ბარათში.

ფორმატი	A-3	დაკვეთის №
თბილისი 2019 წ.		

დამკვეთი:

შ.პ.ს. "იდეა მელიძიშვილი"

შ.პ.ს. "იდეა მელიძიშვილი"

მისამართი:საქართველო,ქ.თბილისი, ვაკე-საბურთალოს რაიონი,ვაჟა-ფშაველას გამზირი, II კვ.კორპ.28ბ,ბინა 31

ID:405106745

e-mail: ilia@ideacity.ge

მრავალფუნქციური საცხოვრებელი სახლი

სვეტი 7

თანამდებობა	გვარი	ხელმოწერა
დირექტორი	რ. მიქაძე	
მთ. არქიტექტ.	ზ. ბაღათურია	
მთ.კონსტრუქტ.	ბ. ბარბაქაძე	
შემს.კონსტრუქტ.	ბ. ყოფაშვილი	

დასახელება	მასშტაბი
კონსტრუქციები	1:20 1:25

სტადია	ფურცელი	ფურცლები
მ.პ.	კ-148	---

პილონი 1

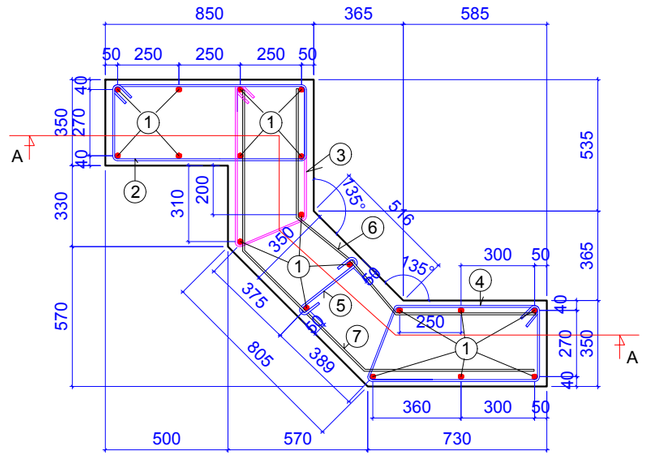

ჭრილი A-A

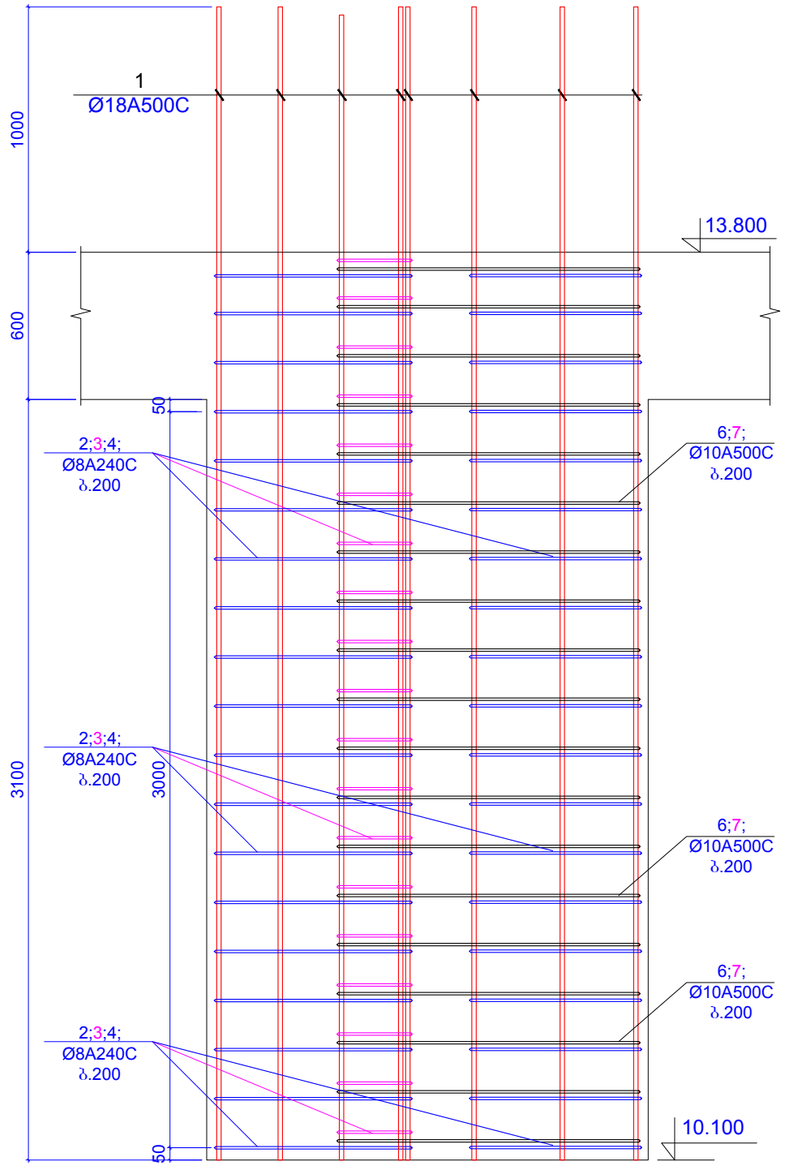

პოზიცია 2
ბ.200

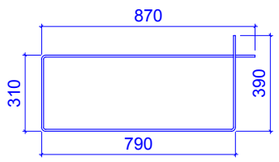

L=2360 მმ

პოზიცია 3
ბ.200

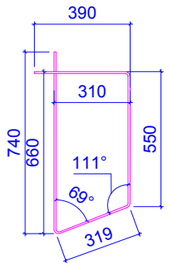

L=2000 მმ

პოზიცია 4
ბ.200

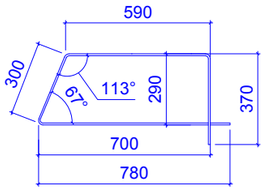

L=2040 მმ

კონსტ. დასახელება	პოზ.№	არმატურის სპეციფიკაცია						არმატურის ამოკრება			ბეტონის მოც.მ³
		ესკიზი	Ø,მმ	კლასი	L,მმ	nxC	nxL ,მ	Ø,მმ	ΣnxL ,მ	Q კგ	
პილონი 1 (6 ცალი)	1	დაიჭრას ადგილზე	18	A500c	4700	18	84.6	18A500c	84.6	168.91	B25
	2	იხ.პოზიცია	8	A240c	2360	20	47.2	8A240c	132.6	52.295	2.64
	3	იხ.პოზიცია	8	A240c	2000	20	40				
	4	იხ.პოზიცია	8	A240c	2040	20	40.8				
	5	იხ.პოზიცია	8	A240c	460	10	4.6				
	6	იხ.პოზიცია	10	A500c	1750	20	35	10A500c	77	47.449	
	7	იხ.პოზიცია	10	A500c	2100	20	42				

პოზიცია 6
ბ.200
L=1750 მმ

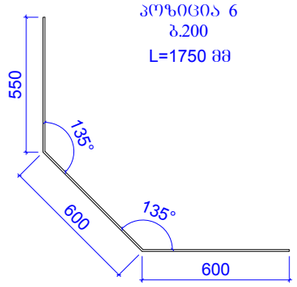

პოზიცია 7
ბ.200
L=2100 მმ

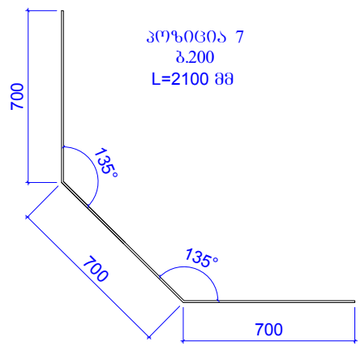

პოზ.5
ბ.400

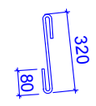

L=480 მმ

შენიშვნები:
1. ძირითადი შენიშვნები იხ. პროექტის განმარტებით ბარათში.

ფორმატი A-3		დამკვეთის №
თბილისი 2019 წ.		

დამკვეთი:

შ.პ.ს. "იდეა მელიქიშვილი"

შ.პ.ს. "იდეა მელიქიშვილი"

მისამართი:საქართველო,ქ.თბილისი, ვაკე-საბურთალოს რაიონი,ვაჟა-ფშაველას გამზირი, II კვ.,კორპ.2ბ,ბინა 31

ID:405106745

e-mail: ilia@ideacity.ge

მრავალფუნქციური საცხოვრებელი სახლი

პილონი 1

თანამდებობა	გვარი	ხელმოწერა
დირექტორი	რ. მიქაძე	
მთ. არქიტექტ.	ზ. ბადათურია	
მთ.კონსტრუქტ.	ბ. ბარბაქაძე	
შემს.კონსტრუქტ.	ბ. ყოფბაშვილი	

დასახელება	მასშტაბი
კონსტრუქციები	1:25

სტადია	ფურცელი	ფურცლები
მ.პ.	კ-149	---

პილონი 2

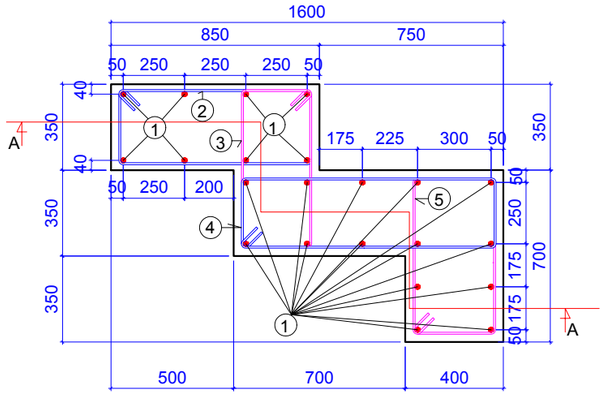

ჭრილი A-A

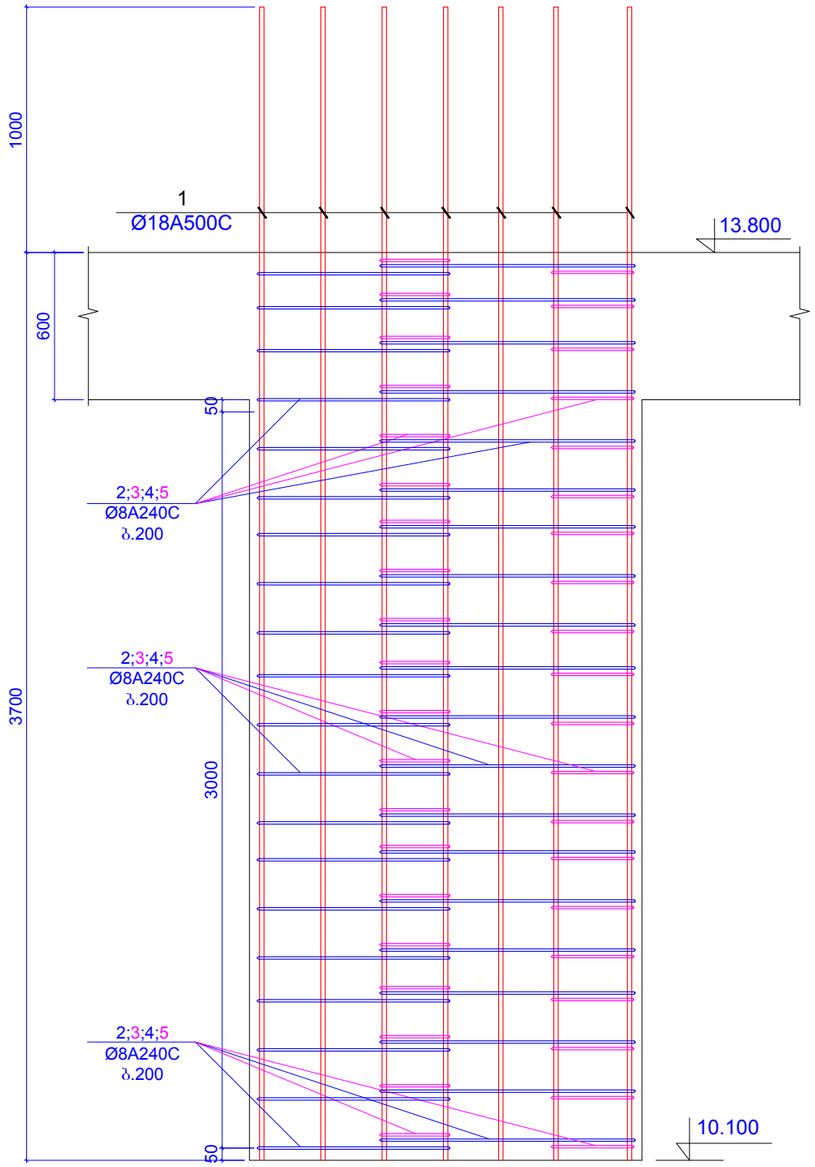

პოზიცია 2

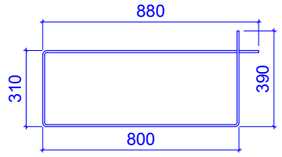

L=2380 მმ

პოზიცია 3

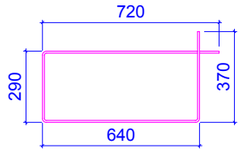

L=2020 მმ

პოზიცია 4

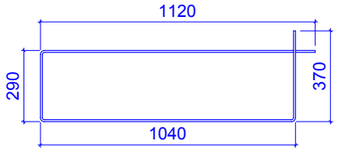

L=2820 მმ

პოზიცია 5

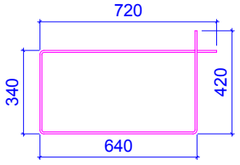

L=2120 მმ

კონსტ. დასახელება	პოზ.№	არმატურის სპეციფიკაცია						არმატურის ამოკრება			ბეტონის მოც.მ³
		ესკიზი	Ø,მმ	კლასი	L,მმ	nxC	nxL ,მ	Ø,მმ	ΣnxL ,მ	Q კგ	
პილონი 2 (2 ცალი)	1	დაიჭრას ადგილზე	18	A500c	4800	22	105.6	18A500c	105.6	210.84	B25
	2	იხ.პოზიცია	8	A240c	2380	20	47.6	8A240c	186.8	73.671	2.55
	3	იხ.პოზიცია	8	A240c	2020	20	40.4				
	4	იხ.პოზიცია	8	A240c	2820	20	56.4				
	5	იხ.პოზიცია	8	A240c	2120	20	42.4				

შენიშვნები:
1. ძირითადი შენიშვნები იხ. პროექტის განმარტებით ბარათში.

ფორმატი	A-3	დაკვეთის №
თბილისი 2019 წ.		

დამკვეთი:

შ.პ.ს. "იდეა მელიძიშვილი"

შ.პ.ს. "იდეა მელიძიშვილი"

მისამართი:საქართველო,ქ.თბილისი, ვაკე-საბურთალოს რაიონი,ვაჟა-ფშაველას გამზირი, II კვ.,კორპ.28ბ,ბინა 31

ID:405106745

e-mail: ilia@ideacity.ge

მრავალფუნქციური საცხოვრებელი სახლი

პილონი 2

თანამდებობა	გვარი	ხელმოწერა
დირექტორი	რ. მიქაძე	
მთ. არქიტექტ.	ზ. ბაღათურია	
მთ.კონსტრუქტ.	ბ. ბარბაქაძე	
შემს.კონსტრუქტ.	ბ. ყობიაშვილი	

დასახელება	მასშტაბი
კონსტრუქციები	1:25

სტადია	ფურცელი	ფურცლები
მ.პ.	კ-150	---

ჭრილი 1 - 1

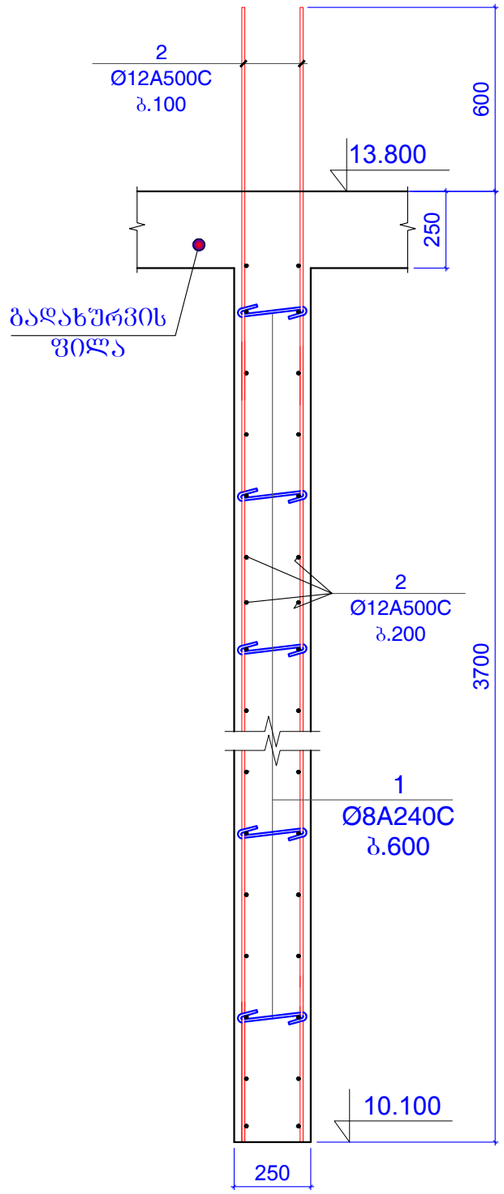

ჭრილი 2 - 2

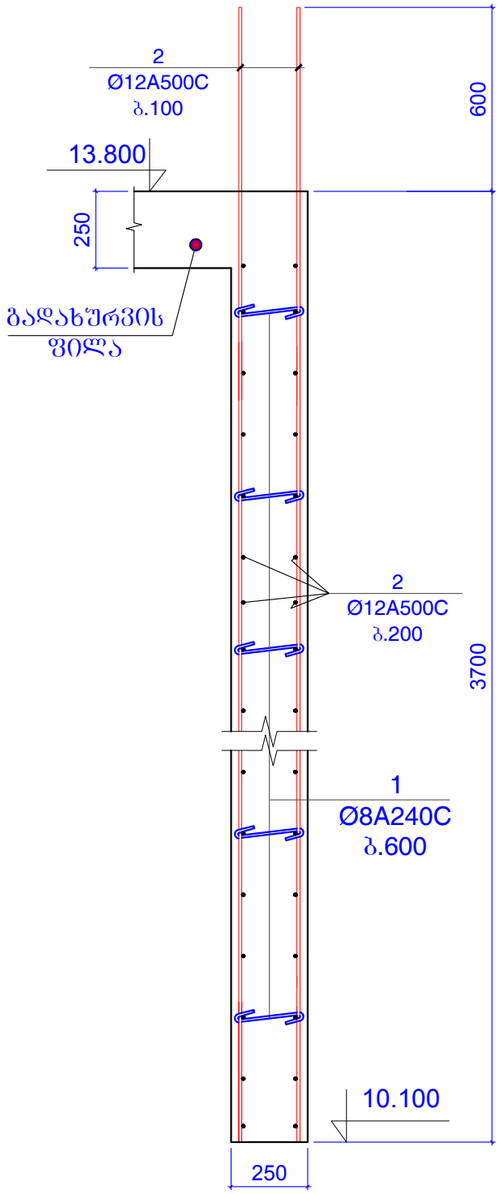

ჭრილი 3 - 3

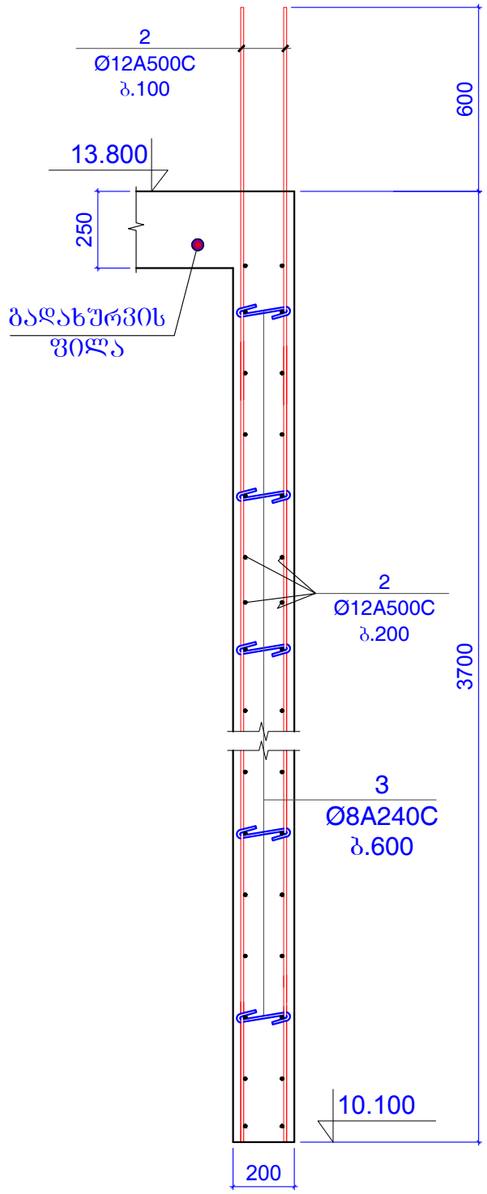

ფორმატი	A-3	დაკვეთის №
თბილისი 2019 წ.		

დამკვეთი:

შ.პ.ს. "იდეა მელიქიშვილი"

შ.პ.ს. "იდეა მელიქიშვილი"

მისამართი:საქართველო,ქ.თბილისი,
ვაჟა-საბურთალოს რაიონი,ვაჟა-ფშაველას გამზირი,
IIქვ.კორპ.28ბ,ბინა 31

ID:405106745

e-mail: ilia@ideacity.ge

მრავალფუნქციური
საცხოვრებელი სახლი

ჭრილი 1 - 1 ... ჭრილი 3 - 3

თანამდებობა	სახელი	ხელმოწერა
დირექტორი	რ. ფიქაძე	
მთ. არქიტექტ.	ზ. ბადაოურია	
მთ.კონსტრუქტ.	ბ. ბარბაქაძე	
შემს.კონსტრუქტ.	ბ. ყოფიაშვილი	

დასახელება	მასშტაბი
კონსტრუქციები	1:20

სტადია	ფურცელი	ფურცლები
მ.პ.	კ-151	---

შენიშვნები:
1. ძირითადი შენიშვნები იხ. პროექტის განმარტებითი ბარათში.

ჭრილი 4 - 4

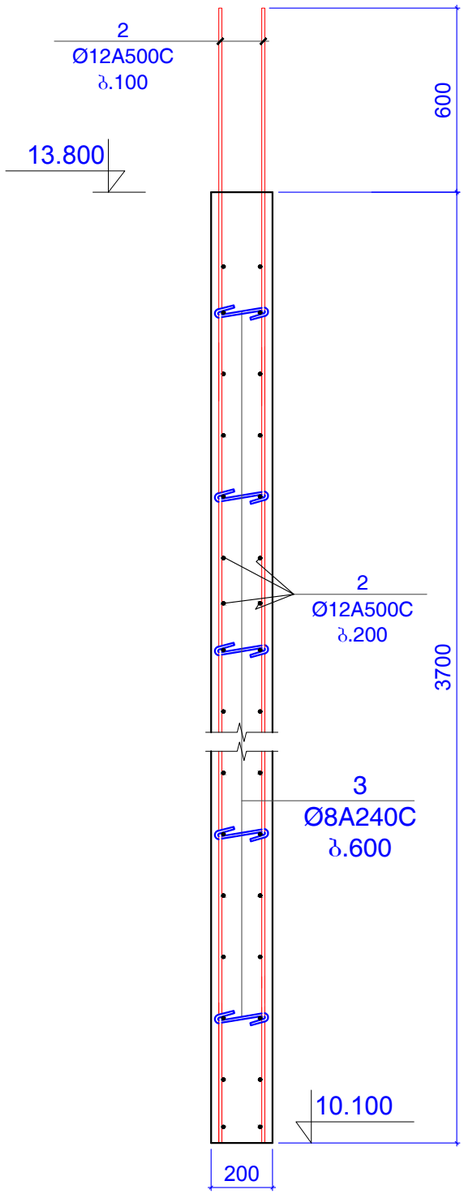

ჭრილი 5 - 5

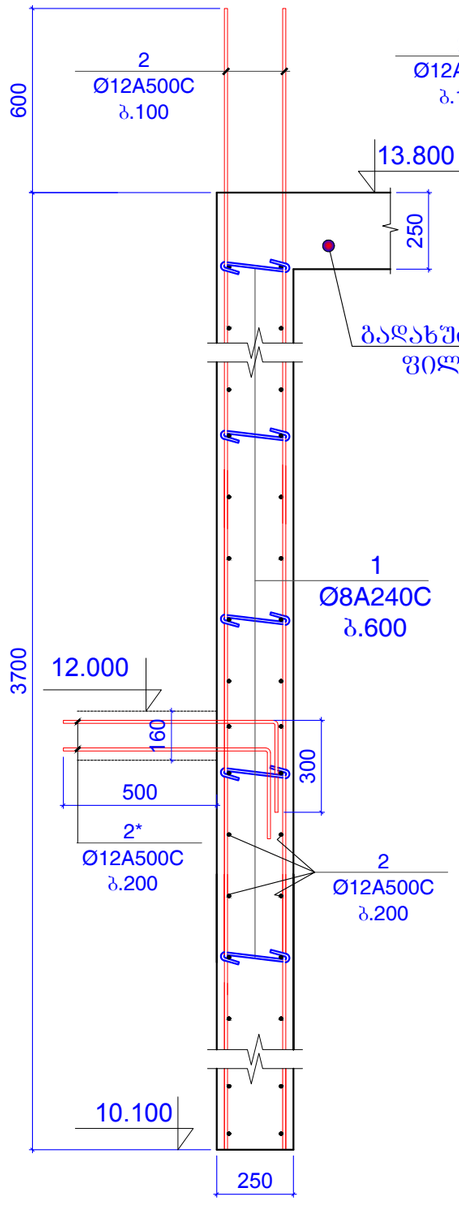

ჭრილი 6 - 6

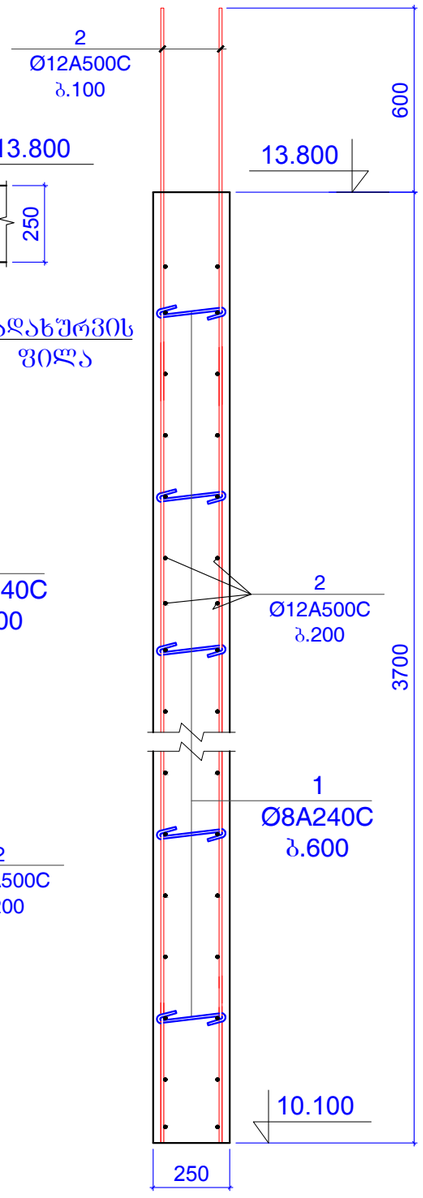

ჭრილი 7 - 7

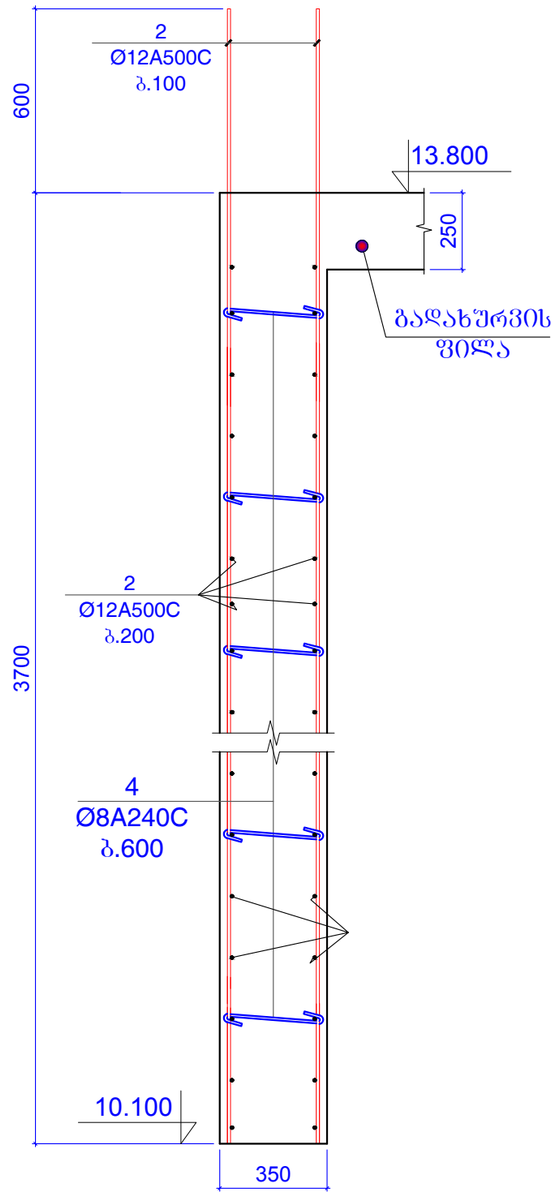

ფორმატი	A-3	დაკვეთის №
თბილისი 2019 წ.		

დამკვეთი:

შ.პ.ს. "იდეა მელიქიშვილი"

შ.პ.ს. "იდეა მელიქიშვილი"

მისამართი:საქართველო,ქ.თბილისი,
ვაკე-საბურთალოს რაიონი,ვაჟა-ფშაველას გამზირი,
II კვ.კორპ.28ბ,ბინა 31

ID:405106745

e-mail: ilia@ideacity.ge

მრავალფუნქციური საცხოვრებელი სახლი

ჭრილი 4 - 4 ... ჭრილი 7 - 7

თანამდებობა	გვარი	ხელმოწერა
დირექტორი	რ. მიქაძე	
მთ. არქიტექტ.	ზ. ბადაშურია	
მთ.კონსტრუქტ.	ბ. ბარბაქაძე	
შეფხ.კონსტრუქტ.	ბ. ყობიაშვილი	

დასახელება	მასშტაბი
კონსტრუქციები	1:20

სტადია	ფურცელი	ფურცლები
მ.პ.	კ-152	---

შენიშვნები:
1. ძირითადი შენიშვნები იხ. პროექტის განმარტებით ბარათში.

კედელი კარის ღიობის ადგილებში

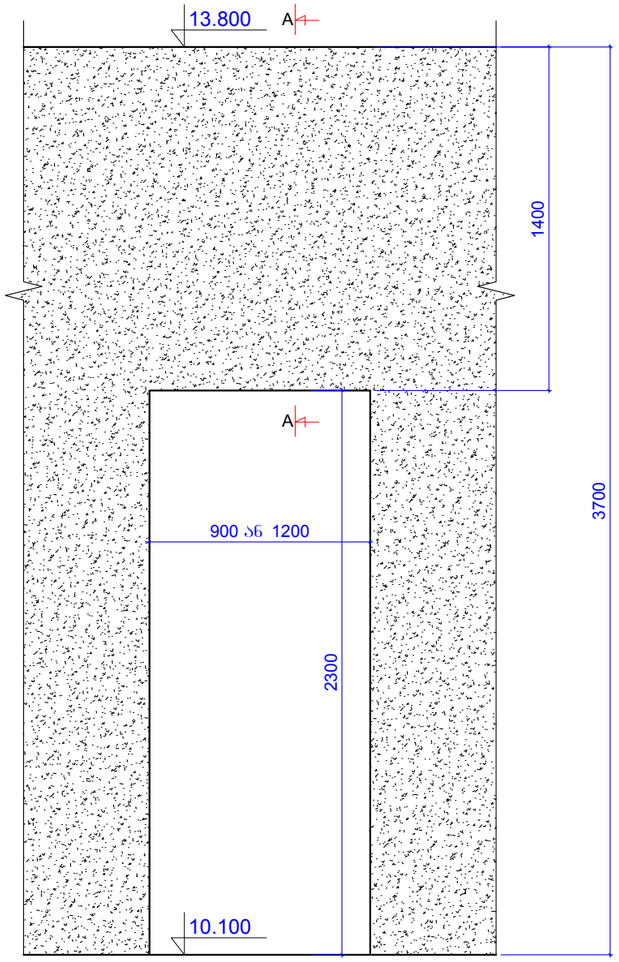

ჭრილი A-A

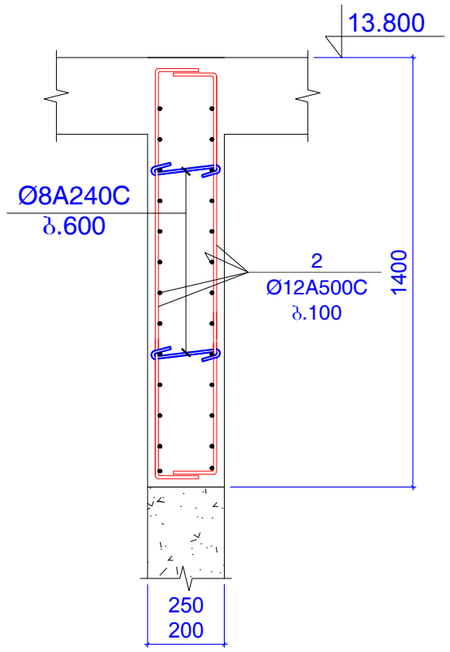

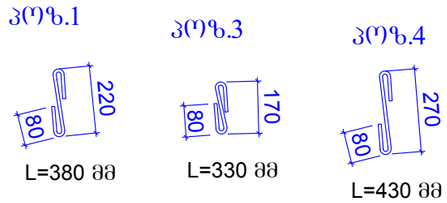

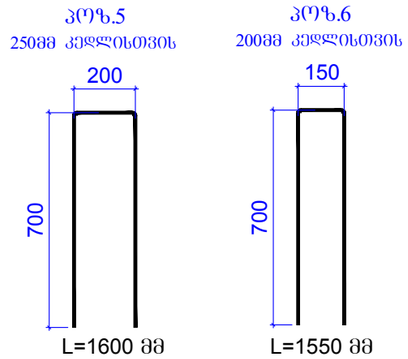

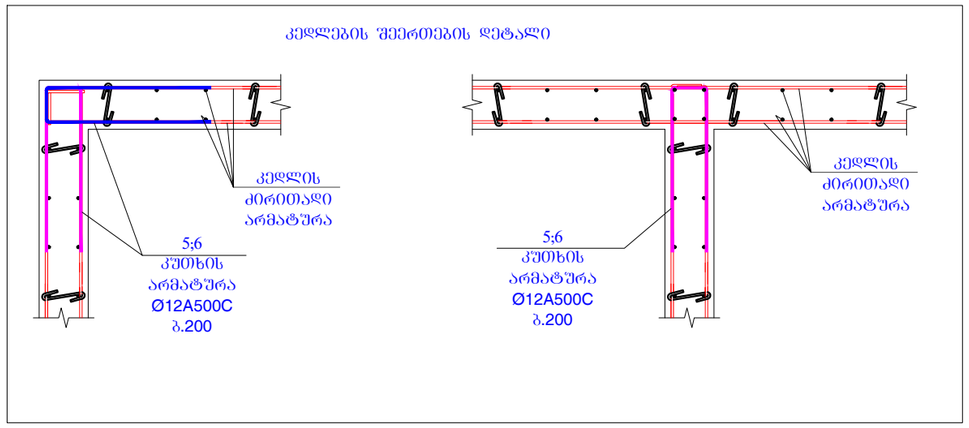

კონსტ. დასახელება	პოზ.№	არმატურის სპეციფიკაცია						არმატურის ამოკრება			ბეტონის მოც.მ³
		ესკიზი	Ø,მმ	კლასი	L,მმ	nxც	nxL ,მ	Ø,მმ	ΣnxL ,მ	Q კგ	
რ/ბ კედელი	1	იხ.პოზიცია	8	A240C	380	400	152	8A240C	216.56	85.41	B25
	2	დაიჭრას ადგილზე	12	A500C	7000000		7000	12A500C	7762.5	6888	
	2*	700 / 300	12	A500C	1000	50	50				47
	3	იხ.პოზიცია	8	A240C	330	180	59.4				
	4	იხ.პოზიცია	8	A240C	430	12	5.16				
	5	იხ.პოზიცია	12	A240C	1600	300	480				
	6	იხ.პოზიცია	12	A240C	1550	150	232.5				

შენიშვნები:
1. ძირითადი შენიშვნები იხ. პროექტის განმარტებით ბარათში.

ფორმატი	A-3	დაკვეთის №
თბილისი 2019 წ.		

დამკვეთი:

შ.პ.ს. "იდეა მელიქიშვილი"

შ.პ.ს. "იდეა მელიქიშვილი"

მისამართი:საქართველო,თბილისი, ვაჟა-საბურთალოს რაიონი,ვაჟა-ფშაველას გამზირი, II კვ.,კორპ.28ბ,ბინა 31

ID:405106745

e-mail: ilia@ideacity.ge

მრავალფუნქციური საცხოვრებელი სახლი

კედელი კარის ღიობის ადგილებში; კედლების შეერთების დეტალი;

თანამდებობა	გვარი	ხელმოწერა
დირექტორი	რ. მიქაძე	
მთ. არქიტექტ.	ზ. ბალათურია	
მთ.კონსტრუქტ.	ბ. ბარბაქაძე	
შემხ.კონსტრუქტ.	ბ. ყოფიაშვილი	

დასახელება	მასშტაბი
კონსტრუქციები	1:20 1:25

სტადია	ფურცელი	ფურცლები
მ.პ.	კ-153	---

გადახურვის ფილის გეგმა 13.800 ნიშნულზე
(გეომეტრიული ზომები)

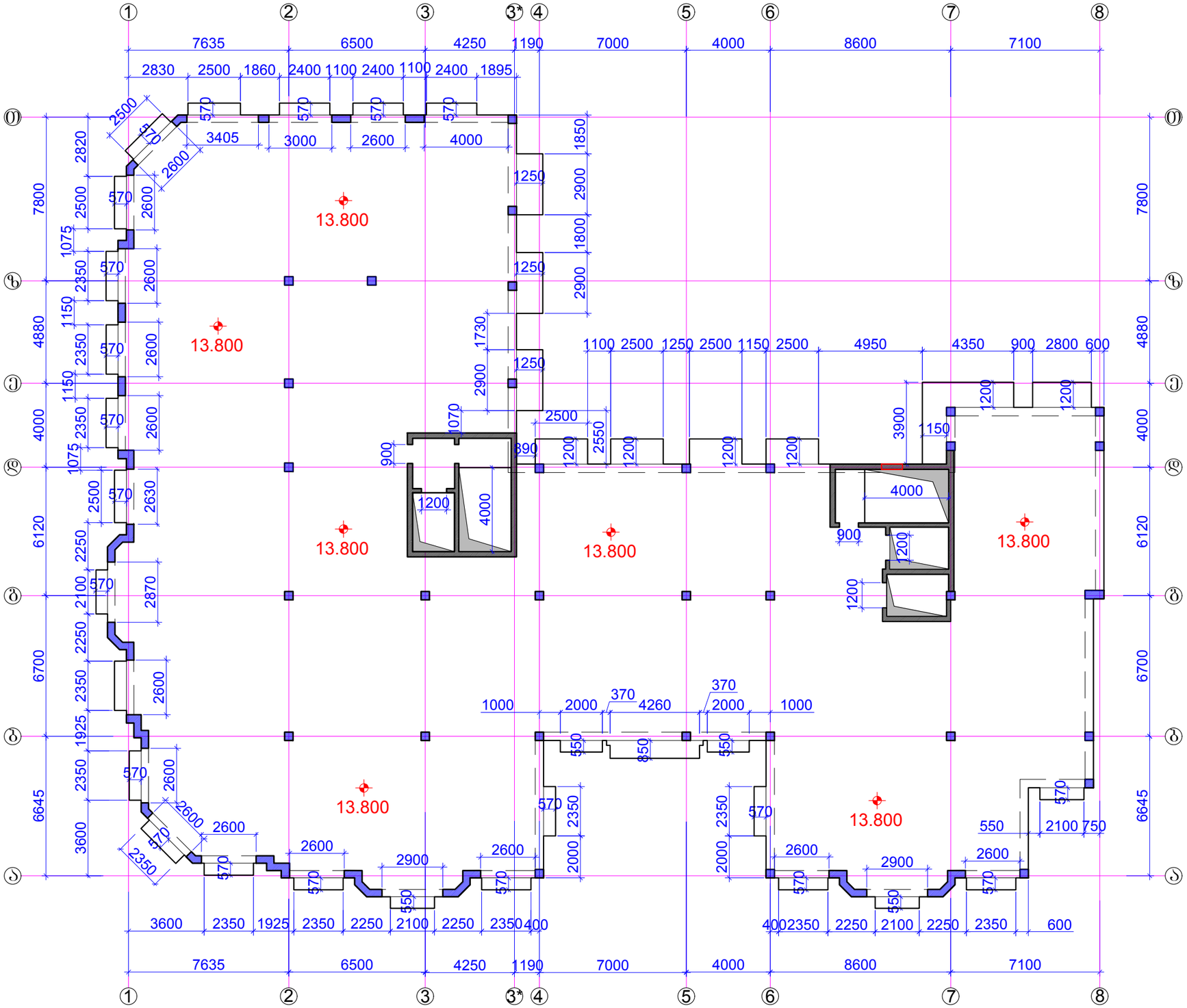

ფორმატი A-3		დაკვეთის №
თბილისი 2019 წ.		

დამკვეთი:

შ.პ.ს. "იდეა მელიქიშვილი"

შ.პ.ს. "იდეა მელიქიშვილი"

მისამართი:საქართველო,ქ.თბილისი, ვაჟა-ფშაველის რაიონი,ვაჟა-ფშაველას გამზირი, II კვ.,კორპ.28ბ,ბინა 31

ID:405106745

e-mail: ilia@ideacity.ge

მრავალფუნქციური საცხოვრებელი სახლი

გადახურვის ფილის გეგმა 13.800 ნიშნულზე (გეომეტრიული ზომები)

თანამდებობა	გვარი	ხელმოწერა
დირექტორი	რ. მიქაძე	
მთ. არქიტექტ.	ზ. გაფლიშერია	
მთ.კონსტრუქტ.	ბ. ბარბაქაძე	
შემხ.კონსტრუქტ.	ბ. ყობიაშვილი	

დასახელება	მასშტაბი
კონსტრუქციები	1:200

სტადია	ფურცელი	ფურცლები
მ.პ.	კ-154	---

შენიშვნები:
1. ძირითადი შენიშვნები იხ. პროექტის განმარტებით ბარათში.

რიგელები გეგმაში +13.800 ნიშნულზე
არმირების ჭრილების დატანა

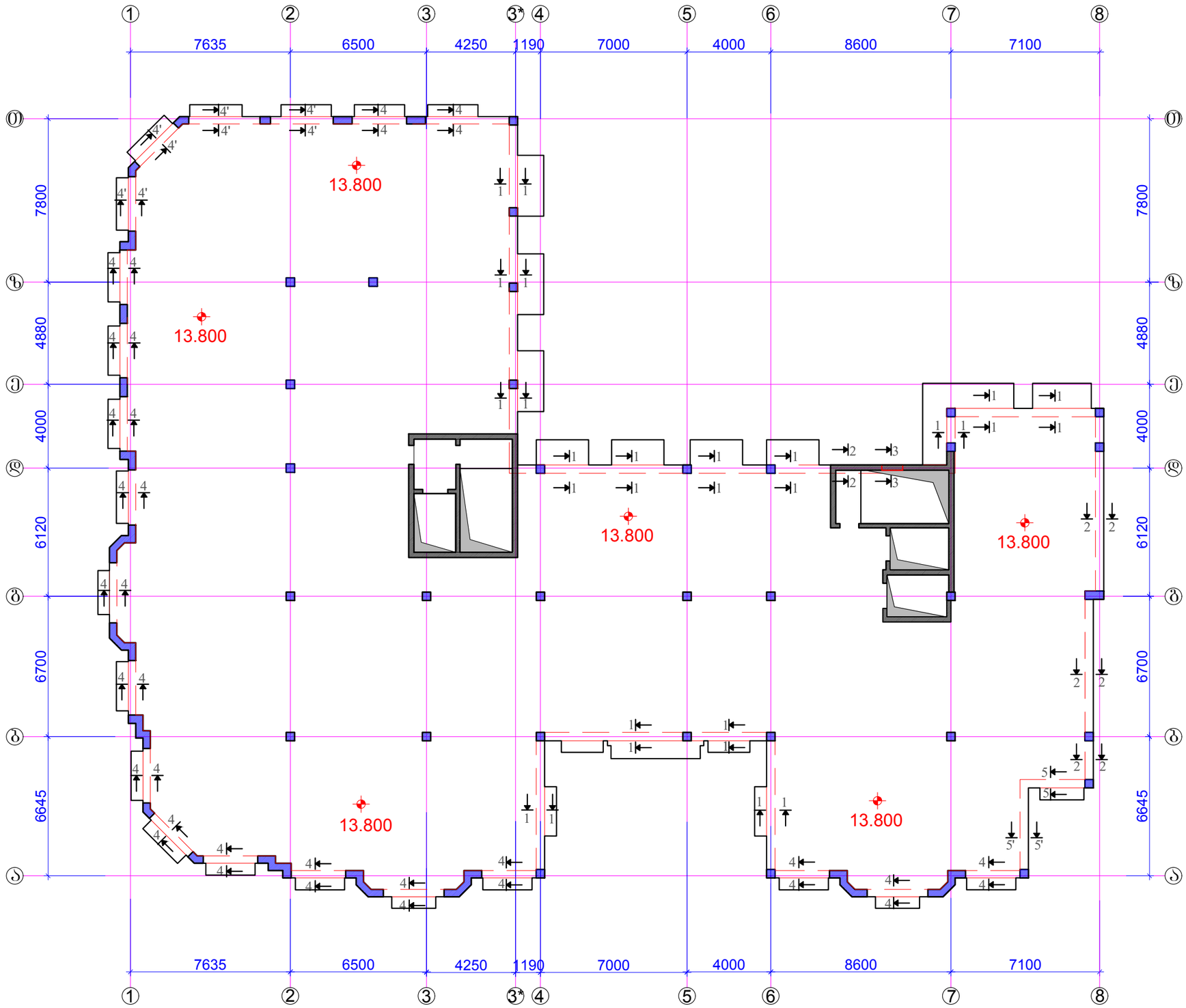

ფორმატი	A-3	დაკვეთის №
თბილისი 2019 წ.		

დამკვეთი:

შ.პ.ს. "იდეა მელიქიშვილი"

შ.პ.ს. "იდეა მელიქიშვილი"

მისამართი:საქართველო,ქ.თბილისი,
ვაჟა-ფშაველის რაიონი,ვაჟა-ფშაველას გამზირი,
II კვ.კორპ.28ბ,ბინა 31

ID:405106745

e-mail: ilia@ideacity.ge

მრავალფუნქციური
საცხოვრებელი სახლი

რიგელები გეგმაში +13.800 ნიშნულზე
არმირების ჭრილების დატანა

თანამდებობა	გვარი	ხელმოწერა
დირექტორი	რ. მიქაძე	
მთ. არქიტექტ.	ზ. ბაღათურია	
მთ.კონსტრუქტ.	ბ. ბარბაქაძე	
შემხ.კონსტრუქტ.	ბ. ყოფიაშვილი	

დასახელება	მასშტაბი
კონსტრუქციები	1:200

სტადია	ფურცელი	ფურცლები
მ.პ.	კ-155	---

შენიშვნები:
1. ძირითადი შენიშვნები იხ. პროექტის განმარტებით ბარათში.
2. ჭრილი 1-1 ... ჭრილი 4-4 იხ.ფ.კ-156.
3. რიგელის არმატურების დაანკერების სქემები ფ.კ-157.

ჭრილი 1-1

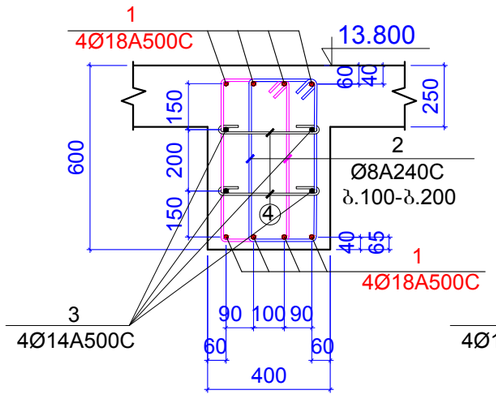

ჭრილი 3-3

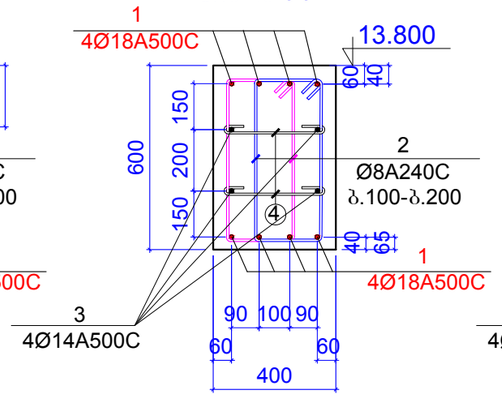

ჭრილი 2-2

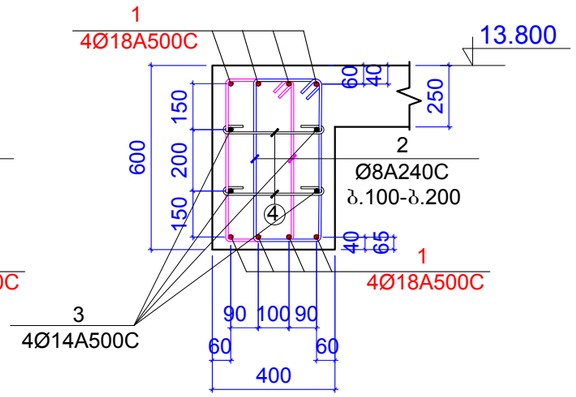

პოზიცია 2

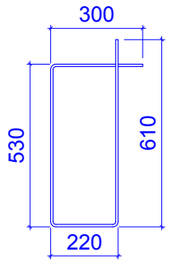

L=1660 მმ

პოზიცია 2*

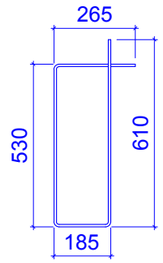

L=1590 მმ

ჭრილი 4-4

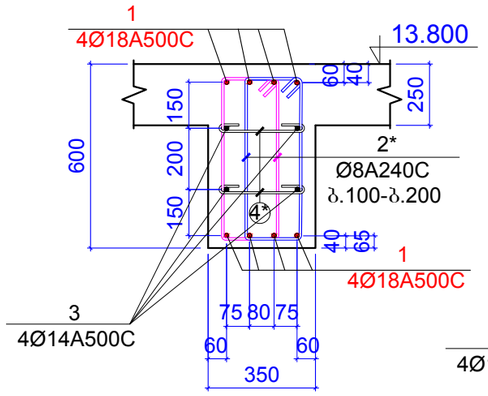

ჭრილი 4'-4'

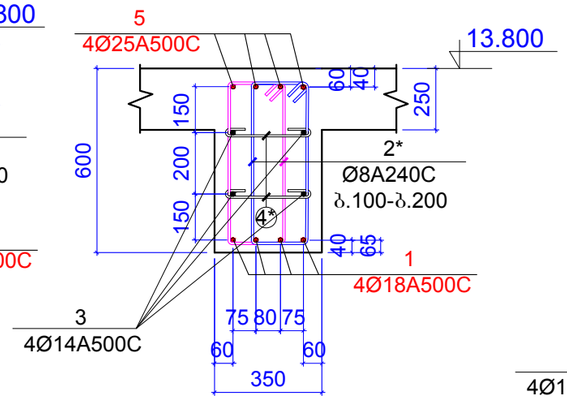

ჭრილი 5-5

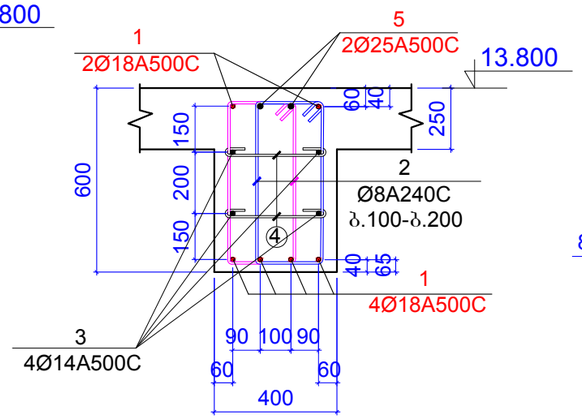

პოზიცია 4
ბ.400

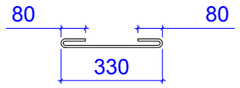

L=490 მმ

პოზიცია 4*
ბ.400

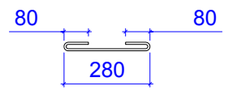

L=440 მმ

ჭრილი 5'-5'

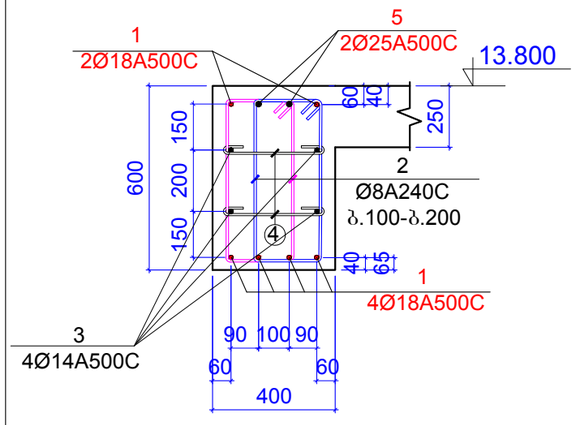

კონსტ. დასახელება	პოზ.№	არმატურის სპეციფიკაცია						არმატურის ამოკრება			ბეტონის მოც.მ³
		ესკიზი	Ø,მმ	კლასი	L,მმ	nxც	nxL ,მ	Ø,მმ	ΣnxL ,მ	Q კგ	
რიგელები 13.800 ნიშნულზე	1	დაიჭრას ადგილზე	18	A500c	1520000		1520	18A500c	1520	3035	B25
	2	იხ.პოზიცია	8	A240c	1660	1200	1992	8A240c	3608.5	1423	25m³
	2*	იხ.პოზიცია	8	A240c	1580	800	1264				
	3	დაიჭრას ადგილზე	14	A500c	800000		800	14A500c	800	966.2	
	4	იხ.პოზიცია	8	A240c	490	450	220.5				
	4*	იხ.პოზიცია	8	A240c	440	300	132				
	5	დაიჭრას ადგილზე	25	A500c	80000		80	25A500c	80	308.1	

შენიშვნები:
1. ძირითადი შენიშვნები იხ. პროექტის განმარტებით ბარათში.

ფორმატი	A-3	დაკვეთის №
თბილისი 2019 წ.		

დამკვეთი:

შ.პ.ს. "იდეა მელიძიშვილი"

შ.პ.ს. "იდეა მელიძიშვილი"

მისამართი:საქართველო,ქ.თბილისი, ვაჟა-ფშაველის რაიონი,ვაჟა-ფშაველას გამზირი, II კვ.,კორპ.28ბ,ბინა 31

ID:405106745

e-mail: ilia@ideacity.ge

მრავალფუნქციური საცხოვრებელი სახლი

ჭრილი 1-1 ... ჭრილი 5-5

თანამდებობა	გვარი	ხელმოწერა
დირექტორი	რ. მიქაძე	
მთ. არქიტექტ.	ზ. ბაღათურია	
მთ.კონსტრუქტ.	ბ. ბარბაქაძე	
შემს.კონსტრუქტ.	ბ. ყობიაშვილი	

დასახელება	მასშტაბი
კონსტრუქციები	1:20

სტადია	ფურცელი	ფურცლები
მ.პ.	კ-156	---

რიგელის არმატურების დაანკერების სქემები

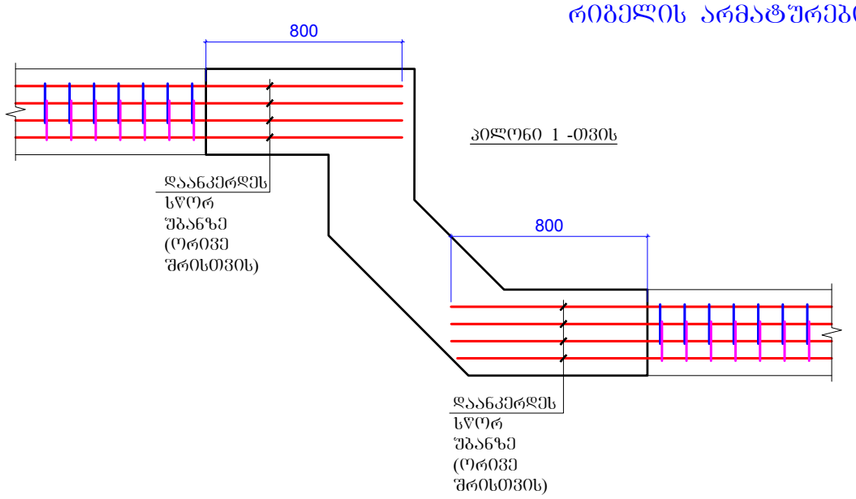

პილონი 1 -თვის

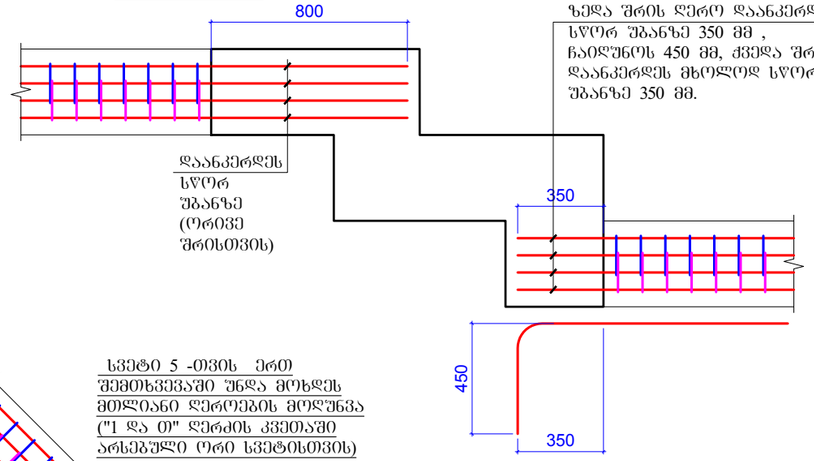

პილონი 2 -თვის

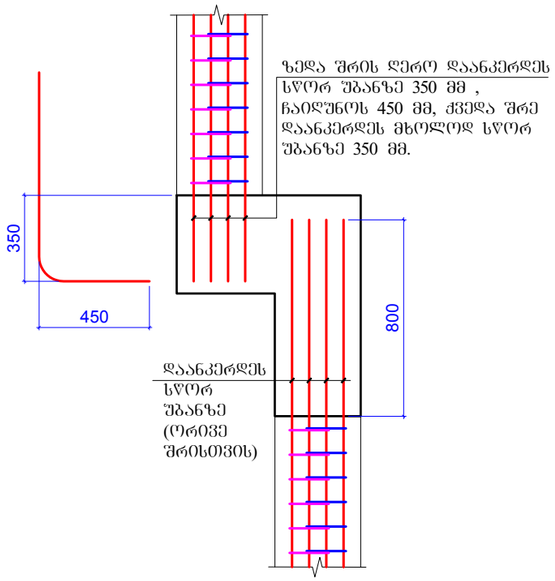

სვეტი 6 -თვის

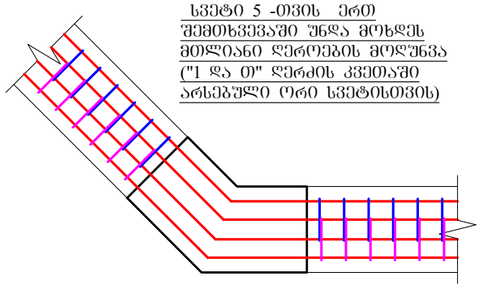

სვეტი 5 -თვის ერთ შემთხვევაში უნდა მოხდეს მთლიანი ლეროების მოღუნვა ("1 და თ" ლერძის კვეთაში არსებული ორი სვეტისთვის)

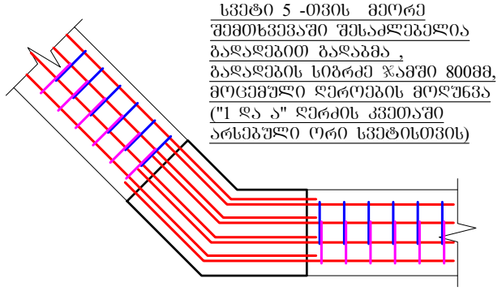

სვეტი 5 -თვის მეორე შემთხვევაში შესაძლებელია გადადებით გადაბმა , გადადების სიბრძე ჯამში 800მმ, მოცემული ლეროების მოღუნვა ("1 და ა" ლერძის კვეთაში არსებული ორი სვეტისთვის)

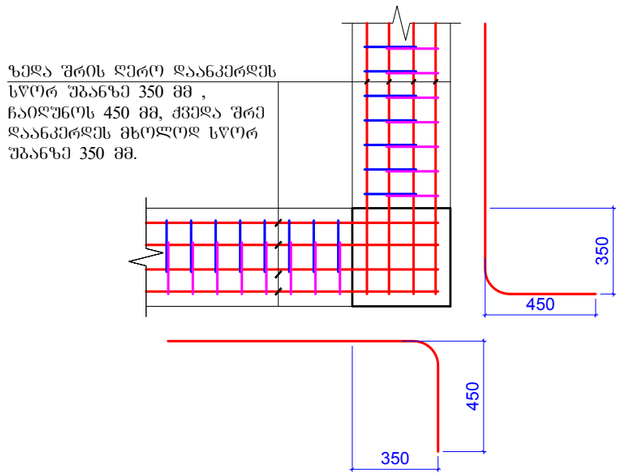

40X40სმ კუთხის სვეტისთვის

შენიშვნები:
1. ძირითადი შენიშვნები იხ. პროექტის განმარტებით ბარათში.

ფორმატი A-3		დაკვეთის №
თბილისი 2019 წ.		

დამკვეთი:

შ.პ.ს. "იდეა მელიქიშვილი"

შ.პ.ს. "იდეა მელიქიშვილი"

მისამართი:საქართველო,ქ.თბილისი,
ვაკე-საბურთალოს რაიონი,ვაჟა-ფშაველას გამზირი,
II კვ.,კორპ.28ბ,ბინა 31

ID:405106745

e-mail: ilia@ideacity.ge

მრავალფუნქციური
საცხოვრებელი სახლი

რიგელის არმატურების დაანკერების სქემები

თანამდებობა	გვარი	ხელმოწერა
დირექტორი	რ. მიქაძე	
მთ. არქიტექტ.	ზ. გაფათურია	
მთ.კონსტრუქტ.	ბ. ბარბაქაძე	
შემს.კონსტრუქტ.	ბ. ყოფაშვილი	

დასახელება	მასშტაბი
კონსტრუქციები	1:25

სტადია	ფურცელი	ფურცლები
მ.პ.	კ-157	---

გადახურვის ფილის გეგმა 13.800 ნიშნულზე
ძირითადი არმირების გეგმა

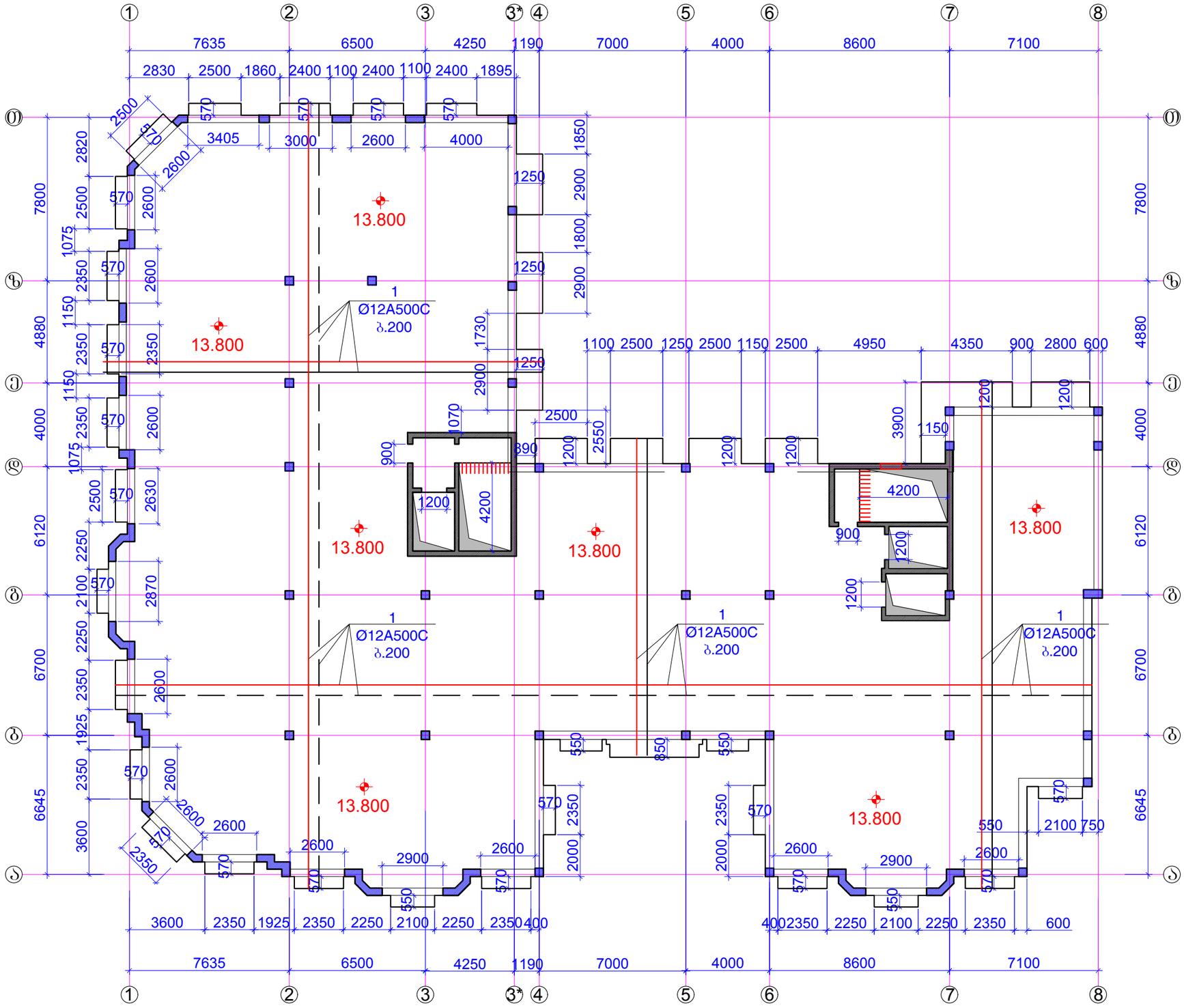

ფორმატი	A-3	დაკვეთის №
თბილისი 2019 წ.		

დამკვეთი:

შ.პ.ს. "იდეა მელიქიშვილი"

შ.პ.ს. "იდეა მელიქიშვილი"

მისამართი:საქართველო,ქ.თბილისი, ვაკე-საბურთალოს რაიონი,ვაჟა-ფშაველას გამზირი, II კვ.კორპ.28ბ,ბინა 31

ID:405106745

e-mail: ilia@ideacity.ge

მრავალფუნქციური
საცხოვრებელი სახლი

გადახურვის ფილის გეგმა
13.800 ნიშნულზე
ძირითადი არმირების გეგმა

თანამდებობა	გვარი	ხელმოწერა
დირექტორი	რ. მიქაძე	
მთ. არქიტექტ.	ზ. გალათურია	
მთ.კონსტრუქტ.	ბ. ბარბაქაძე	
შემ.კონსტრუქტ.	ბ. ყოფიაშვილი	

დასახელება	მასშტაბი
კონსტრუქციები	1:200

სტადია	ფურცელი	ფურცლები
მ.პ.	კ-158	---

შენიშვნები:
1. ძირითადი შენიშვნები იხ. პროექტის განმარტებით ბარათში.
2. ფილის არმირების სახასიათო ჭრილები იხ.შ.კ-161.

გადახურვის ფილის გეგმა 13.800 ნიშნულზე
ქვედა შრის გაძლიერება

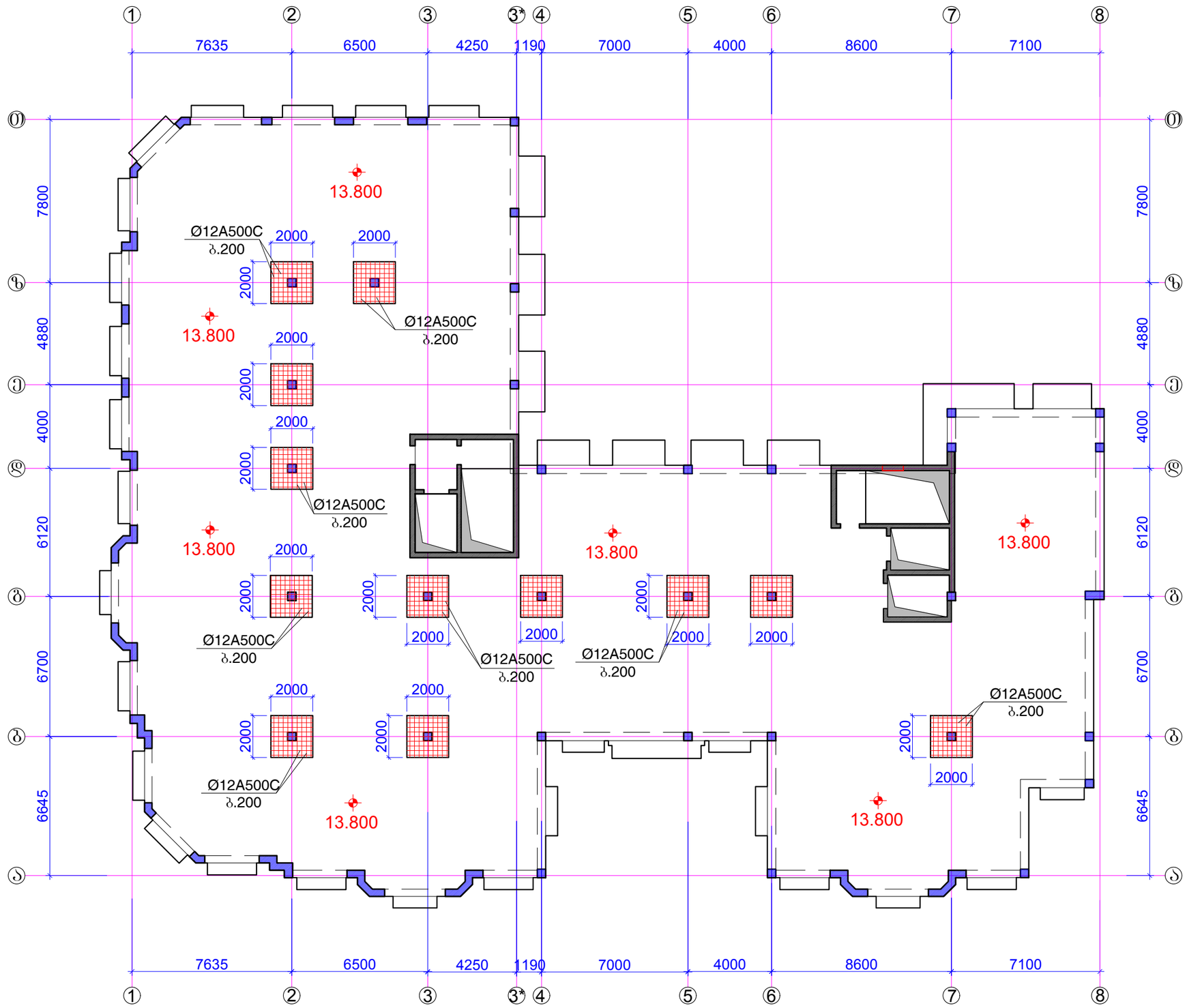

ფორმატი	A-3	დაკვეთის №
თბილისი 2019 წ.		

დამკვეთი:

შ.პ.ს. "იდეა მელიქიშვილი"

შ.პ.ს. "იდეა მელიქიშვილი"

მისამართი:საქართველო,ქ.თბილისი,
ვაჟა-საბურთალოს რაიონი,ვაჟა-ფშაველას გამზირი,
II კვ.კორპ.28ბ,ბინა 31

ID:405106745

e-mail: ilia@ideacity.ge

მრავალფუნქციური
საცხოვრებელი სახლი

გადახურვის ფილის გეგმა 13.800
ნიშნულზე
ქვედა შრის გაძლიერება

თანამდებობა	გვარი	ხელმოწერა
დირექტორი	რ. მიქაძე	
მთ. არქიტექტ.	ზ. გადათურია	
მთ.კონსტრუქტ.	ბ. ბარბაქაძე	
შემს.კონსტრუქტ.	ბ. ყობიაშვილი	

დასახელება	მასშტაბი
კონსტრუქციები	1:200

სტადია	ფურცელი	ფურცლები
მ.პ.	კ-159	---

შენიშვნები:
1. ძირითადი შენიშვნები იხ. პროექტის განმარტებით ბარათში.
2. ფილის არმირების სახასიათო ჭრილები იხ.ფ.კ-161.

გადახურვის ფილის გეგმა 13.800 ნიშნულზე
ზედა შრის გაძლიერება

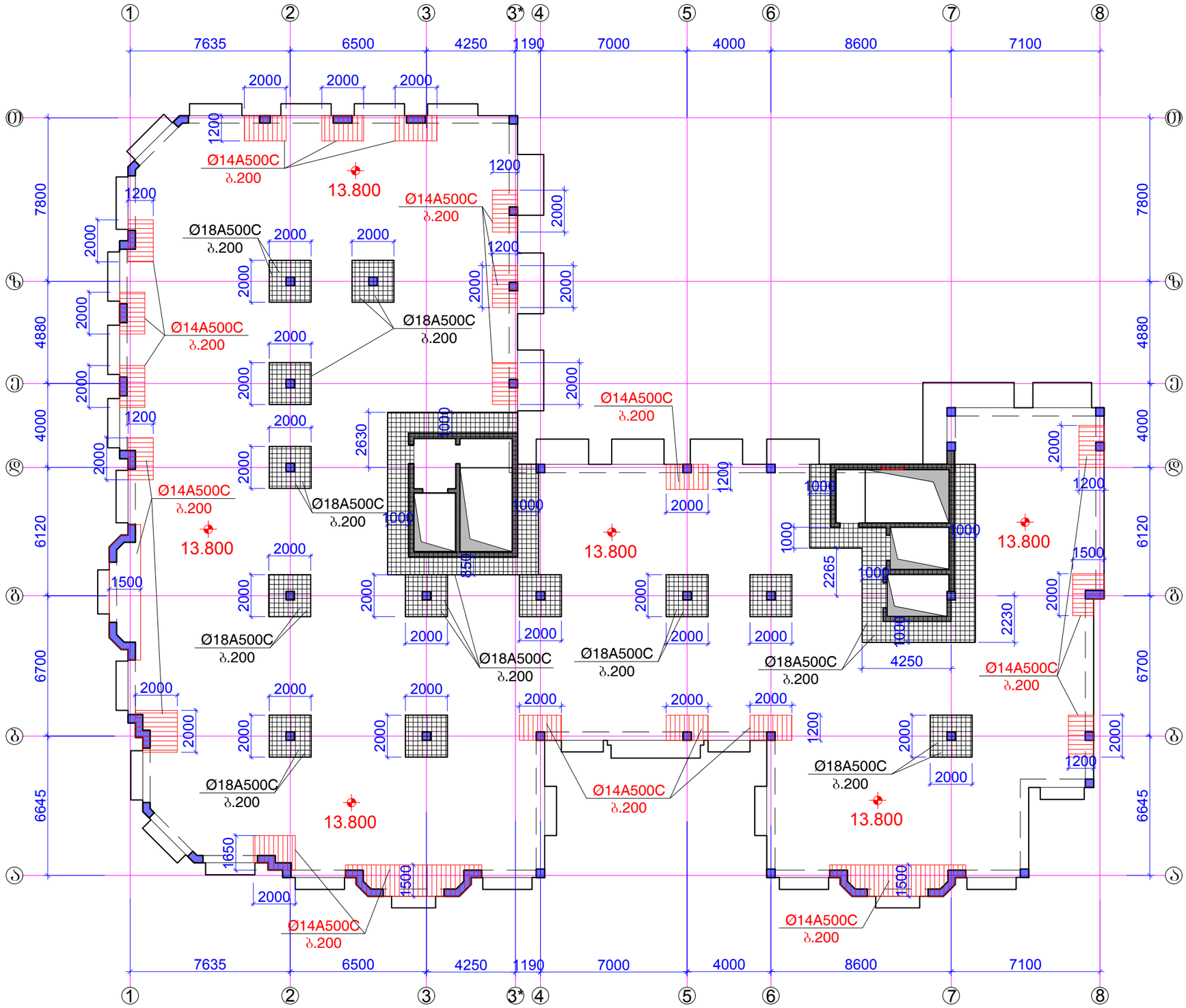

ფორმატი	A-3	დაკვეთის №
თბილისი 2019 წ.		

დამკვეთი:

შ.პ.ს. "იდეა მელიქიშვილი"

შ.პ.ს. "იდეა მელიქიშვილი"

მისამართი:საქართველო,ქ.თბილისი, ვაჟა-ფშაველას რაიონი,ვაჟა-ფშაველას გამზირი, II კვ.კორპ.28ბ,ბინა 31

ID:405106745

e-mail: ilia@ideacity.ge

მრავალფუნქციური
საცხოვრებელი სახლი

გადახურვის ფილის გეგმა 13.800
ნიშნულზე
ზედა შრის გაძლიერება

თანამდებობა	გვარი	ხელმოწერა
დირექტორი	რ. ციქაძე	
მთ. არქიტექტ.	ზ. გადათურია	
მთ.კონსტრუქტ.	ბ. ბარბაქაძე	
შემს.კონსტრუქტ.	ბ. ყოფიაშვილი	

დასახელება	მასშტაბი
კონსტრუქციები	1:200

სტადია	ფურცელი	ფურცლები
მ.პ.	კ-161	---

შენიშვნები:
1. ძირითადი შენიშვნები იხ. პროექტის განმარტებით ბარათში.
2. ფილის არმირების სახასიათო ჭრილები იხ.ფ.კ-161.

ძირითადი არმირების ჭრილი

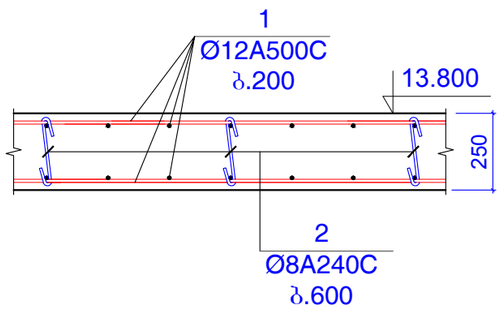

არმირების ჭრილი შუა სვეტებთან

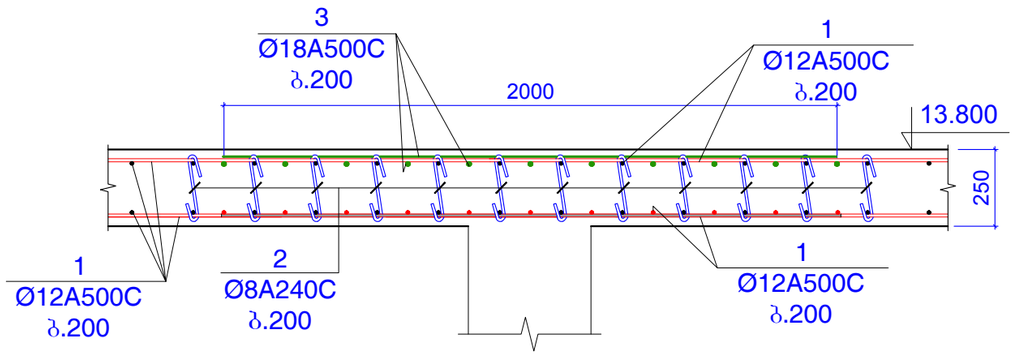

არმირების ჭრილი დიაფრაგმის რ.ბ კედლებთან

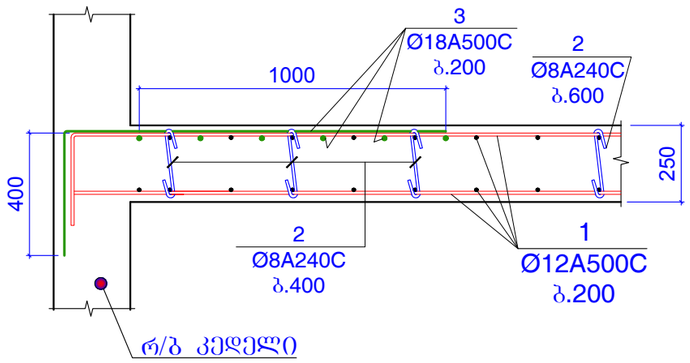

არმირების ჭრილი რ.ბ რიბელებთან

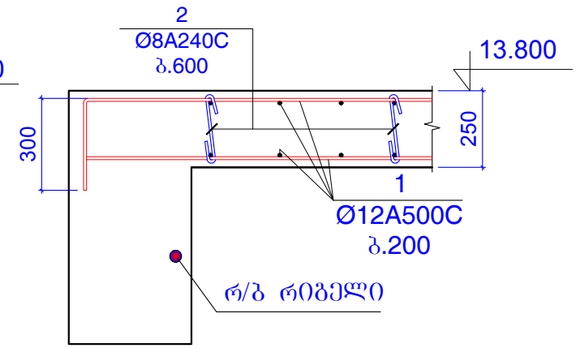

არმირების ჭრილი ბანაპირა სვეტებთან ან პილონებთან (სადაც ძლიერდება ზედა შრე)

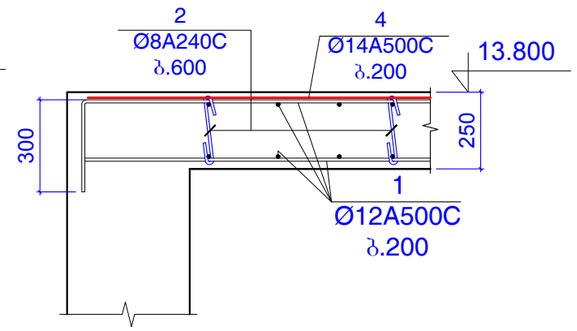

არმირების ჭრილი კონსოლებთან

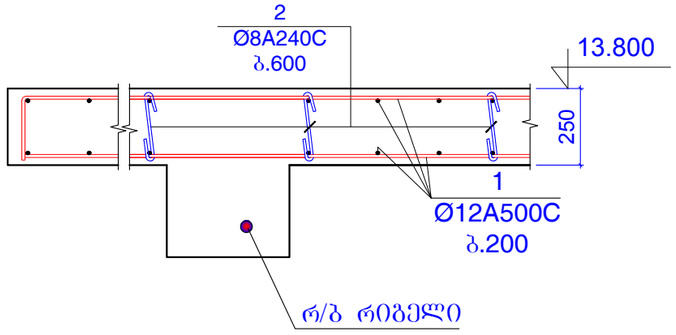

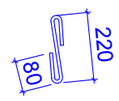

კონსტ.დასახელება	პოზ.№	არმატურის სპეციფიკაცია						არმატურის ამოკრება			ბეტონის მოც.მ³
		ესკიზი	Ø,მმ	კლასი	L,მმ	nxც	nxL ,მ	Ø,მმ	ΣnxL ,მ	Q კგ	
ბაღახუერვის ფილა 13.800 ნიშნულზე	1	დაიჭრას ადგილზე	12	A500c	26100000		26100	12A500c	26100	23160	B25
	2	იხ.პოზიცია	8	A240c	380	4200	1596	8A240c	1596	629.4	299m³
	3	დაიჭრას ადგილზე	18	A500c	2350000		2350	18A500c	2350	4692	
	4	დაიჭრას ადგილზე	14	A500c	800000		800	14A500c	800	966.2	

შენიშვნები:
1. ძირითადი შენიშვნები იხ. პროექტის განმარტებით ბარათში.

ფორმატი	A-3	დაკვეთის №
თბილისი 2019 წ.		

დამკვეთი:

შ.პ.ს. "იდეა მელიძიშვილი"

შ.პ.ს. "იდეა მელიძიშვილი"

მისამართი:საქართველო,ქ.თბილისი, ვაჟა-საბურთალოს რაიონი,ვაჟა-ფშაველას გამზირი, II ჯვ.კორპ.28ბ,ბინა 31

ID:405106745

e-mail: ilia@ideacity.ge

მრავალფუნქციური საცხოვრებელი სახლი

ფილის არმირების სახასიათო ჭრილები (+13.800 ნიშნულისთვის)

თანამდებობა	გვარი	ხელმოწერა
დირექტორი	რ. მიქაძე	
მთ. არქიტექტ.	ზ. ბაღათურია	
მთ.კონსტრუქტ.	ბ. ბარბაძაძე	
შეფს.კონსტრუქტ.	ბ. ყობიაშვილი	

დასახელება	მასშტაბი
კონსტრუქციები	1:20

სტადია	ფურცელი	ფურცლები
მ.პ.	კ-161	---

სვეტები, პილონები და კედლები ბეგმაში +13.800 ნიშნულზე

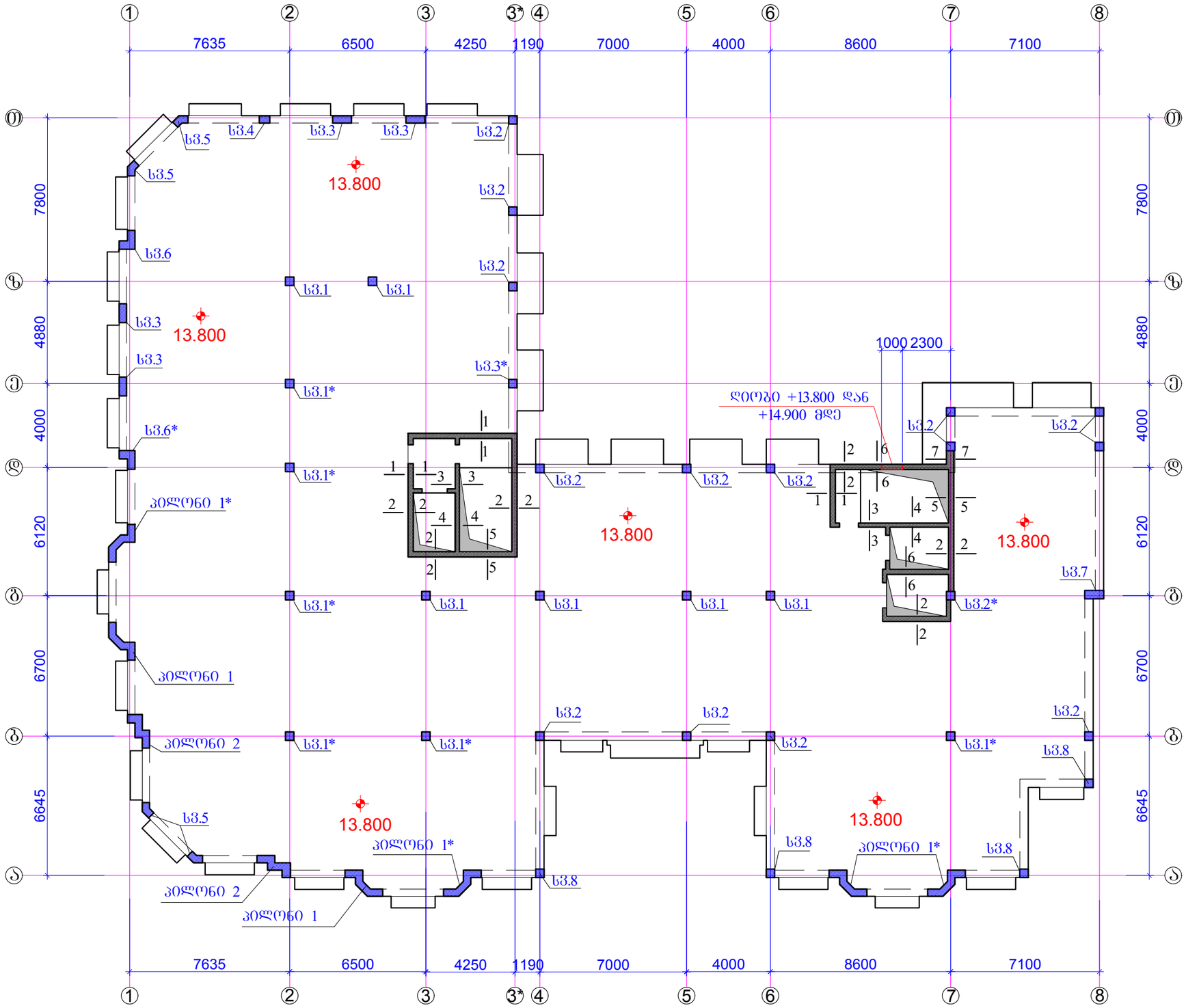

ფორმატი	A-3	დაკვეთის №
თბილისი 2019 წ.		

დამკვეთი:

შ.პ.ს. "იდეა მელიქიშვილი"

შ.პ.ს. "იდეა მელიქიშვილი"

მისამართი:საქართველო,ქ.თბილისი,
ვაჟა-საბურთალოს რაიონი,ვაჟა-ფშაველას გამზირი,
II კვ.კორპ.28ბ,ბინა 31

ID:405106745

e-mail: ilia@ideacity.ge

მრავალფუნქციური
საცხოვრებელი სახლი

სვეტები, პილონები და კედლები
ბეგმაში +13.800 ნიშნულზე

თანამდებობა	გვარი	ხელმოწერა
დირექტორი	რ. მიქაძე	
მთ. არქიტექტ.	ზ. ბაღათურია	
მთ.კონსტრუქტ.	ბ. ბარბაქაძე	
შემხ.კონსტრუქტ.	ბ. ქოზიაშვილი	

დასახელება	მასშტაბი
კონსტრუქციები	1:200

სტადია	ფურცელი	ფურცლები
მ.პ.	კ-162	---

შენიშვნები:
1. ძირითადი შენიშვნები იხ. პროექტის განმარტებით ბარათში.
2. სვეტი 1 ... სვეტი 7 იხ.ფ.კ-163 ... ფ.კ-174.
3. პილონი 1 ; პილონი 1* ; პილონი 2 ; იხ.ფ.კ-175 ; ფ.კ-176 ; ფ.კ-177.
4. ჭრილი 1-1 ... ჭრილი 7-7 ; იხ.ფ.კ-178; ფ.კ-179.
5. დიოზები დიფტის და კიბის უჯრედის გასასვლელებში იხ.ფ.კ-180.

სვეტი 1

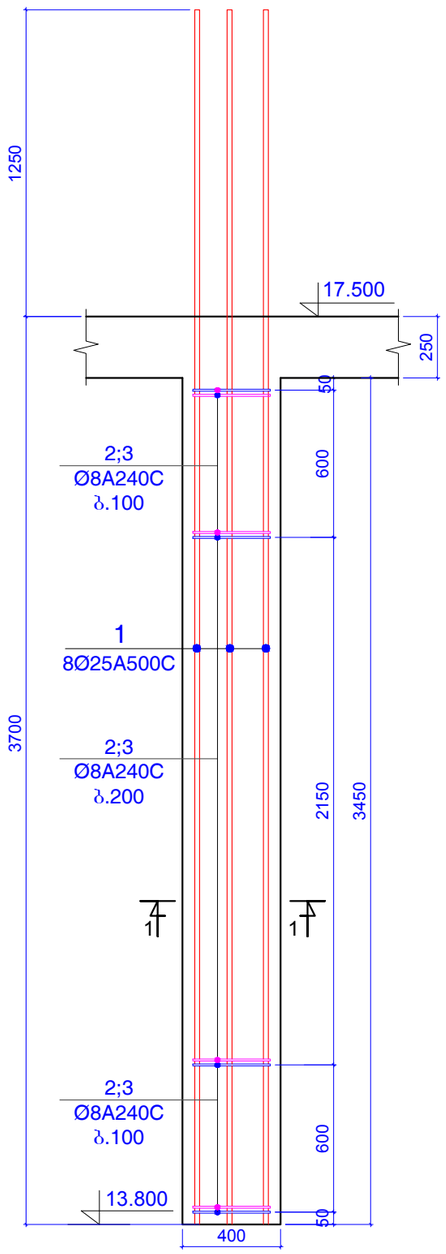

ჭრილი 1-1

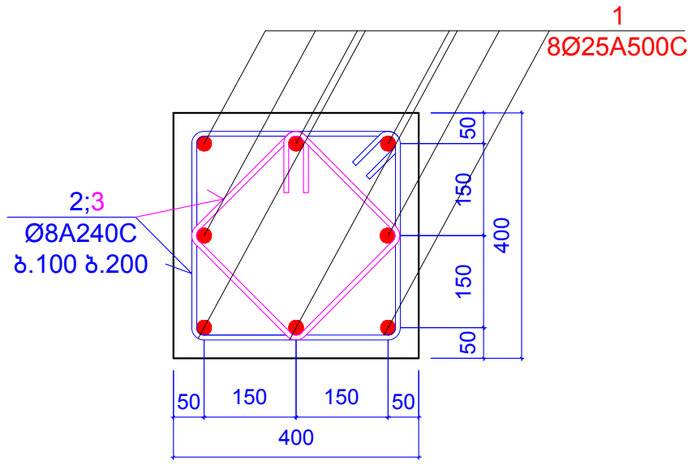

პოზიცია 2

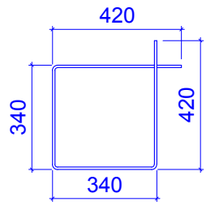

L=1520 მმ

პოზიცია 3

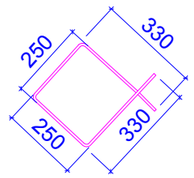

L=1160 მმ

კონსტ. დასახელება	პოზ.№	არმატურის სპეციფიკაცია						არმატურის ამოკრება			ბეტონის მოც.მ³
		ესკიზი	Ø,მმ	კლასი	L,მმ	nxც	nxL ,მ	Ø,მმ	ΣnxL ,მ	Q კგ	
სვეტი 1 (7 ცალი)	1	დაიჭრას ადგილზე	25	A500c	4950	8	39.6	25A500c	39.6	152.52	B25
	2	იხ.პოზიცია	8	A240c	1520	25	38	8A240c	67	26.424	0.55
	3	იხ.პოზიცია	8	A240c	1160	25	29				

შენიშვნები:
1. ძირითადი შენიშვნები იხ. პროექტის განმარტებით ბარათში.

ფორმატი	A-3	დაკვეთის №
თბილისი 2019 წ.		

დამკვეთი:

შ.პ.ს. "იდეა მელიძიშვილი"

შ.პ.ს. "იდეა მელიძიშვილი"

მისამართი:საქართველო,ქ.თბილისი, ვაკე-საბურთალოს რაიონი,ვაჟა-ფშაველას გამზირი, II კვ.,კორპ.28ბ,ბინა 31

ID:405106745

e-mail: ilia@ideacity.ge

მრავალფუნქციური საცხოვრებელი სახლი

სვეტი 1;

თანამდებობა	გვარი	ხელმოწერა
დირექტორი	რ. ციქაძე	
მთ. არქიტექტ.	ზ. ბადაოშრია	
მთ.კონსტრუქტ.	ბ. ბარბაქაძე	
შემს.კონსტრუქტ.	ბ. ყოფიაშვილი	

დასახელება	მასშტაბი
კონსტრუქციები	1:10 1:25

სტადია	ფურცელი	ფურცლები
მ.პ.	კ-163	---

სვეტი 1*

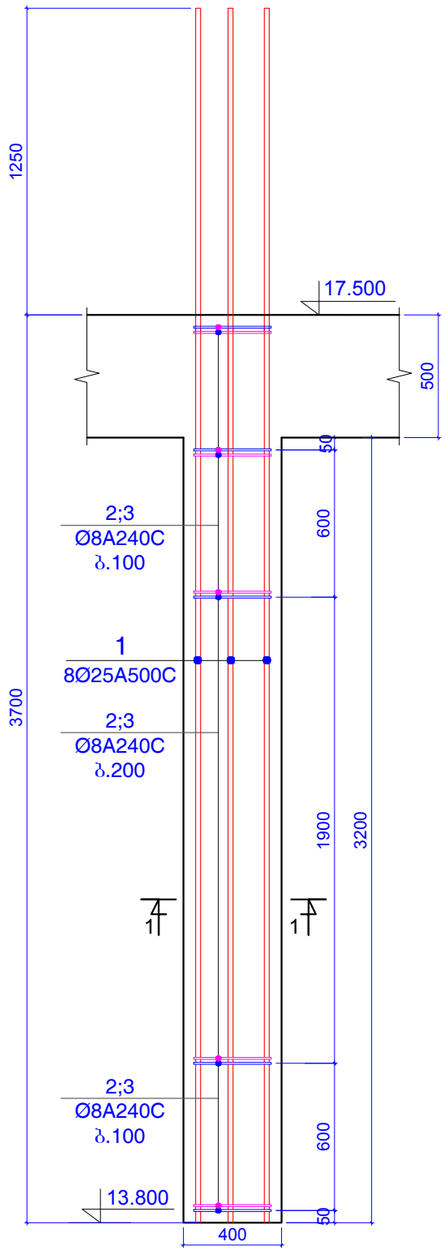

ჭრილი 1-1

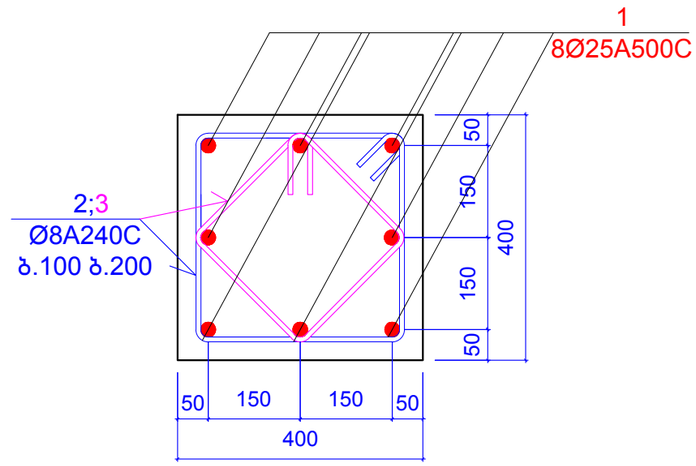

პოზიცია 2

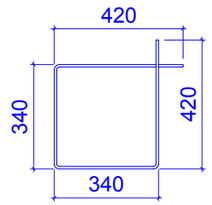

L=1520 მმ

პოზიცია 3

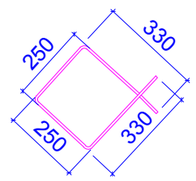

L=1160 მმ

კონსტ. დასახელება	პოზ.№	არმატურის სპეციფიკაცია						არმატურის ამოკრება			ბეტონის მოც.მ³
		ესკიზი	Ø,მმ	კლასი	L,მმ	nxც	nxL ,მ	Ø,მმ	ΣnxL ,მ	Q კგ	
სვეტი 1* (6 ცალი)	1	დაიჭრას ადგილზე	25	A500c	4950	8	39.6	25A500c	39.6	152.52	B25
	2	იხ.პოზიცია	8	A240c	1520	25	38	8A240c	67	26.424	0.51
	3	იხ.პოზიცია	8	A240c	1160	25	29				

შენიშვნები:
1. ძირითადი შენიშვნები იხ. პროექტის განმარტებით ბარათში.

ფორმატი	A-3	დაკვეთის №
თბილისი 2019 წ.		

დამკვეთი:

შ.პ.ს. "იდეა მელიძიშვილი"

შ.პ.ს. "იდეა მელიძიშვილი"

მისამართი:საქართველო,ქ.თბილისი, ვაკე-საბურთალოს რაიონი,ვაჟა-ფშაველას გამზირი, II ჯვ.,კორპ.28ბ,ბინა 31

ID:405106745

e-mail: ilia@ideacity.ge

მრავალფუნქციური საცხოვრებელი სახლი

სვეტი 1*;

თანამდებობა	გვარი	ხელმოწერა
დირექტორი	რ. მიქაძე	
მთ. არქიტექტ.	ზ. ბალათურია	
მთ.კონსტრუქტ.	ბ. ბარბაქაძე	
შემხ.კონსტრუქტ.	ბ. ყოფიაშვილი	

დასახელება	მასშტაბი
კონსტრუქციები	1:10 1:25

სტადია	ფურცელი	ფურცლები
მ.პ.	კ-164	---

სვეტი 2

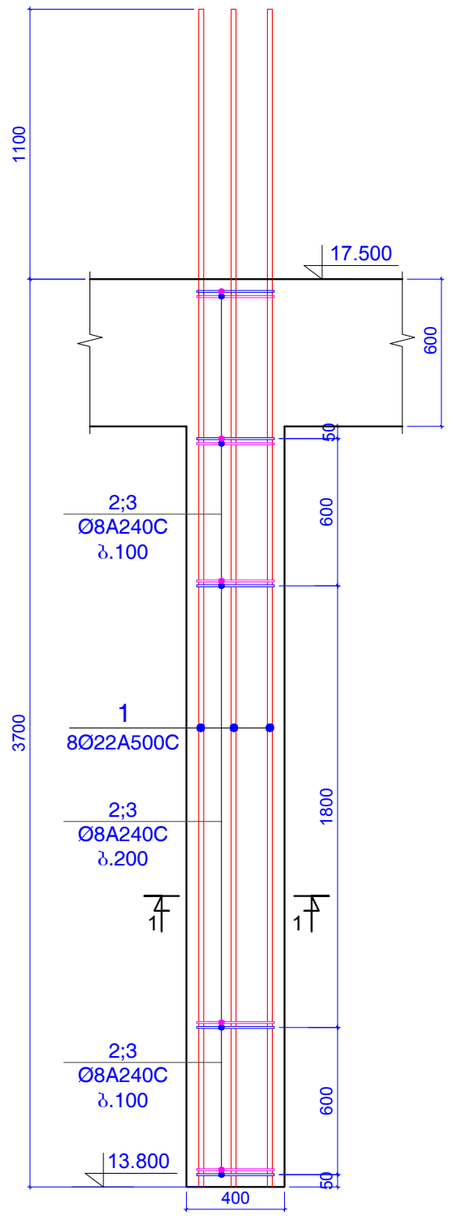

ჭრილი 1-1

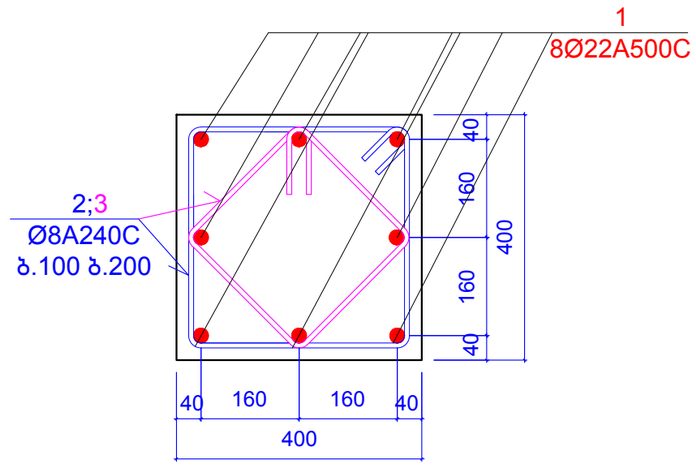

პოზიცია 2

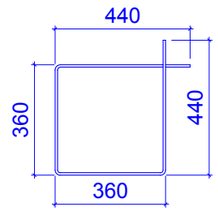

L=1600 მმ

პოზიცია 3

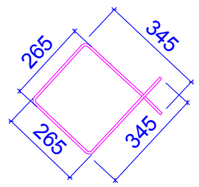

L=1220 მმ

კონსტ. დასახელება	პოზ.№	არმატურის სპეციფიკაცია						არმატურის ამოკრება			ბეტონის მოც.მ³
		ესკიზი	Ø,მმ	კლასი	L,მმ	nxც	nxL ,მ	Ø,მმ	ΣnxL ,მ	Q კგ	
სვეტი 2 (14 ცალი)	1	დაიჭრას ადგილზე	22	A500c	4800	8	38.4	22A500c	38.4	114.53	B25
	2	იხ.პოზიცია	8	A240c	1600	25	40	8A240c	70.5	27.804	0.50
	3	იხ.პოზიცია	8	A240c	1220	25	30.5				

შენიშვნები:
1. ძირითადი შენიშვნები იხ. პროექტის განმარტებით ბარათში.

ფორმატი	A-3	დაკვეთის №
თბილისი 2019 წ.		

დამკვეთი:

შ.პ.ს. "იდეა მელიძიშვილი"

შ.პ.ს. "იდეა მელიძიშვილი"

მისამართი:საქართველო,ქ.თბილისი, ვაკე-საბურთალოს რაიონი,ვაჟა-ფშაველას გამზირი, II კვ.,კორპ.28ბ,ბინა 31

ID:405106745

e-mail: ilia@ideacity.ge

მრავალფუნქციური საცხოვრებელი სახლი

სვეტი 2;

თანამდებობა	გვარი	ხელმოწერა
დირექტორი	რ. მიქაძე	
მთ. არქიტექტ.	ზ. ბადაოურია	
მთ.კონსტრუქტ.	ბ. ბარბაქაძე	
შემს.კონსტრუქტ.	ბ. ყოფიაშვილი	

დასახელება	მასშტაბი
კონსტრუქციები	1:10 1:25

სტადია	ფურცელი	ფურცლები
მ.პ.	კ-165	---

სვეტი 2*

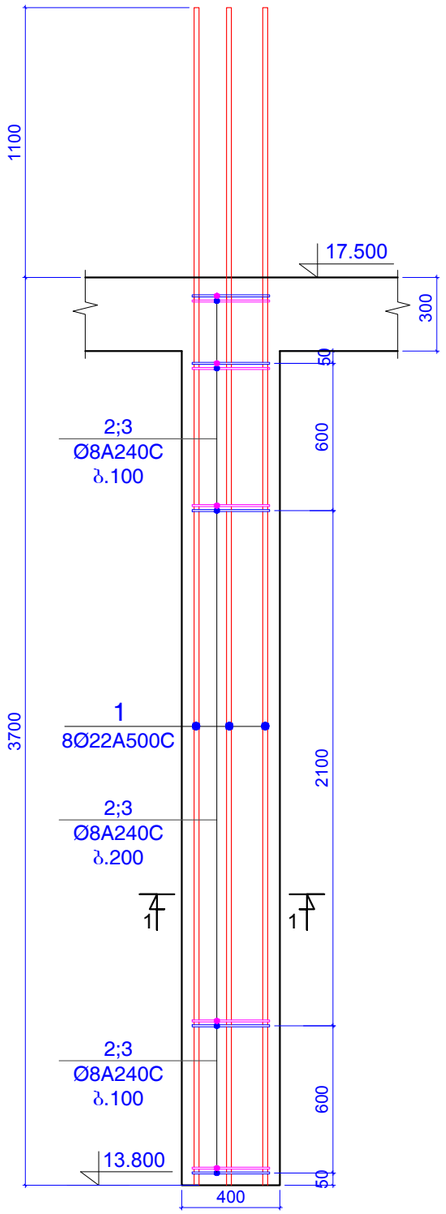

ჭრილი 1-1

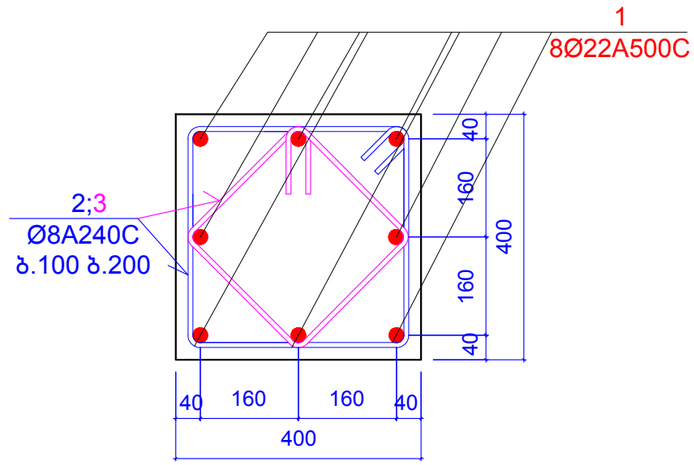

პოზიცია 2

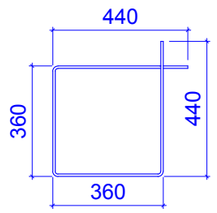

L=1600 მმ

პოზიცია 3

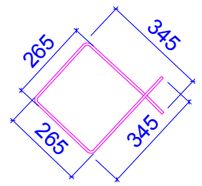

L=1220 მმ

კონსტ. დასახელება	პოზ.№	არმატურის სპეციფიკაცია						არმატურის ამოკრება			ბეტონის მოც.მ³
		ესკიზი	Ø,მმ	კლასი	L,მმ	nxც	nxL ,მ	Ø,მმ	ΣnxL ,მ	Q კგ	
სვეტი 2* (1 ცალი)	1	დაიჭრას ადგილზე	22	A500c	4800	8	38.4	22A500c	38.4	114.53	B25
	2	იხ.პოზიცია	8	A240c	1600	25	40	8A240c	70.5	27.804	0.55
	3	იხ.პოზიცია	8	A240c	1220	25	30.5				

შენიშვნები:
1. ძირითადი შენიშვნები იხ. პროექტის განმარტებით ბარათში.

ფორმატი	A-3	დაკვეთის №
თბილისი 2019 წ.		

დამკვეთი:

შ.პ.ს. "იდეა მელიძიშვილი"

შ.პ.ს. "იდეა მელიძიშვილი"

მისამართი:საქართველო,ქ.თბილისი,
ვაკე-საბურთალოს რაიონი,ვაჟა-ფშაველას გამზირი,
II ჩიკ.,კორპ.28ბ,ბინა 31

ID:405106745

e-mail: ilia@ideacity.ge

მრავალფუნქციური
საცხოვრებელი სახლი

სვეტი 2*

თანამდებობა	გვარი	ხელმოწერა
დირექტორი	რ. ციქაძე	
მთ. არქიტექტ.	ზ. ბადაოურია	
მთ.კონსტრუქტ.	ბ. ბარბაქაძე	
შემს.კონსტრუქტ.	ბ. ყოფიაშვილი	

დასახელება	მასშტაბი
კონსტრუქციები	1:10 1:25

სტადია	ფურცელი	ფურცლები
მ.პ.	კ-166	---

სვეტი 3

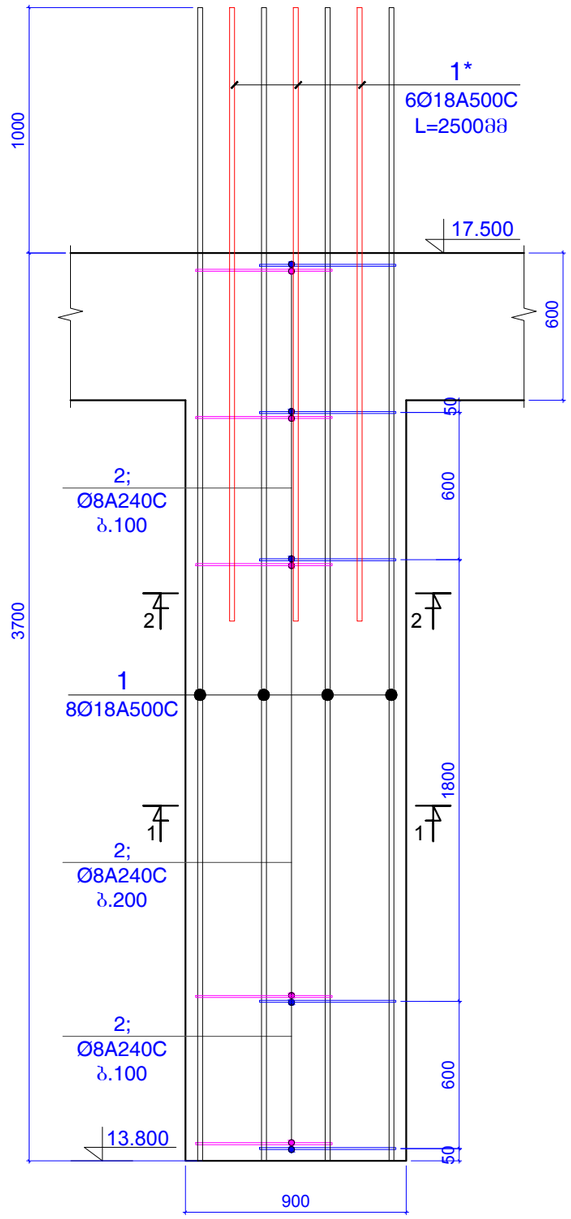

ჭრილი 1-1

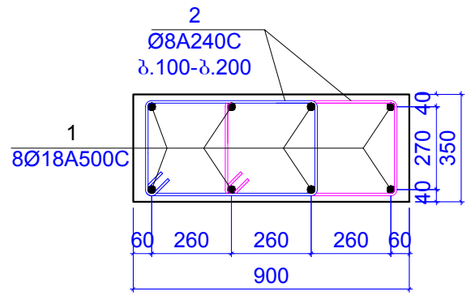

ჭრილი 2-2

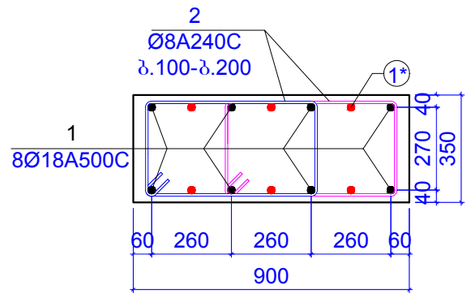

პოზიცია 2

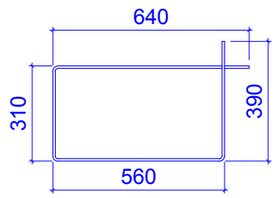

L=1900 მმ

კონსტ. დასახელება	პოზ.№	არმატურის სპეციფიკაცია						არმატურის ამოკრება			ბეტონის მოც.მ³
		ესკიზი	Ø,მმ	კლასი	L,მმ	nxც	nxL ,მ	Ø,მმ	ΣnxL ,მ	Q კგ	
სვეტი 3 (4 ცალი)	1	დაიჭრას ადგილზე	18	A500c	4700	8	37.6	18A500c	37.6	75.071	B25
	1*	დაიჭრას ადგილზე	18	A500c	2500	6	15	18A500c	15	29.949	0.98
	2	იხ.პოზიცია	8	A240c	1900	50	95	8A240c	95	37.466	

შენიშვნები:
1. ძირითადი შენიშვნები იხ. პროექტის განმარტებით ბარათში.

ფორმატი A-3	დაკვეთის №
თბილისი 2019 წ.	

დამკვეთი:

შ.პ.ს. "იდეა მელიძიშვილი"

შ.პ.ს. "იდეა მელიძიშვილი"

მისამართი:საქართველო,ქ.თბილისი, ვაკე-საბურთალოს რაიონი,ვაჟა-ფშაველას გამზირი, II კვ.,კორპ.28ბ,ბინა 31

ID:405106745

e-mail: ilia@ideacity.ge

მრავალფუნქციური საცხოვრებელი სახლი

სვეტი 3

თანამდებობა	გვარი	ხელმოწერა
დირექტორი	რ. მიქაძე	
მთ. არქიტექტ.	ზ. ბადაოშვილი	
მთ.კონსტრუქტ.	ბ. ბარბაქაძე	
შემს.კონსტრუქტ.	ბ. ყოფიაშვილი	

დასახელება	მასშტაბი
კონსტრუქციები	1:20 1:25

სტადია	ფურცელი	ფურცლები
მ.პ.	კ-167	---

სვეტი 3*

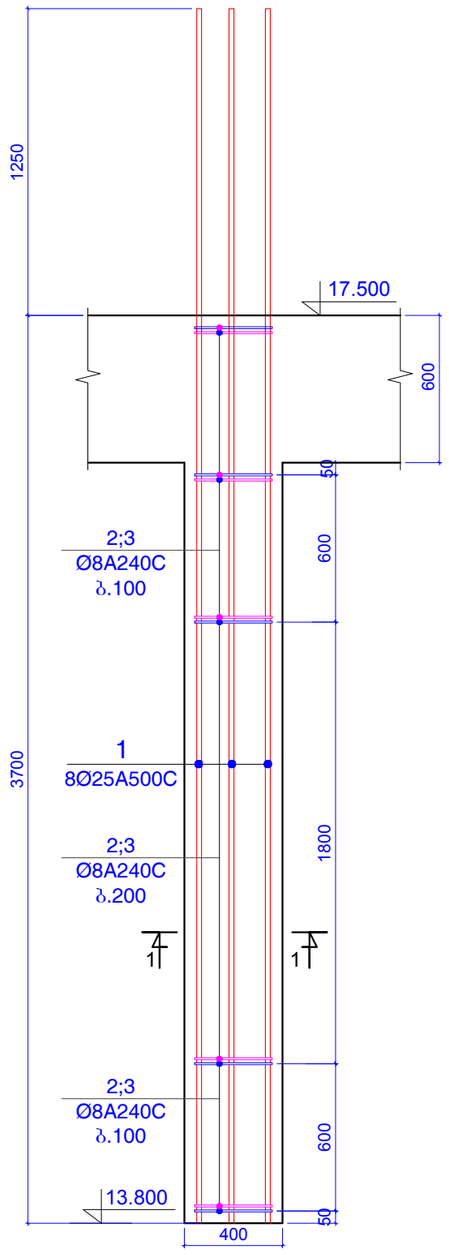

ჭრილი 1-1

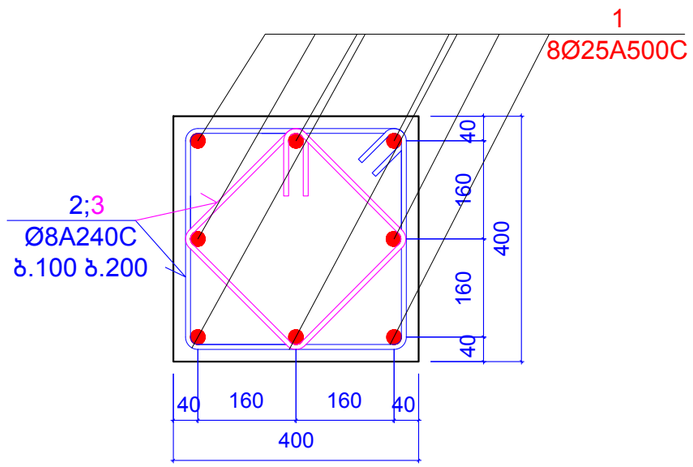

პოზიცია 2

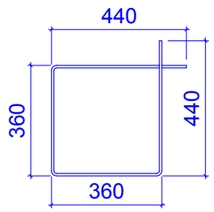

L=1600 მმ

პოზიცია 3

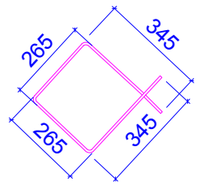

L=1220 მმ

კონსტ. დასახელება	პოზ.№	არმატურის სპეციფიკაცია						არმატურის ამოკრება			ბეტონის მოც.მ³
		ესკიზი	Ø,მმ	კლასი	L,მმ	nxც	nxL ,მ	Ø,მმ	ΣnxL ,მ	Q კგ	
სვეტი 3* (1 ცალი)	1	დაიჭრას ადგილზე	25	A500c	4950	8	39.6	25A500c	39.6	152.52	B25
	2	იხ.პოზიცია	8	A240c	1520	25	38	8A240c	67	26.424	0.50
	3	იხ.პოზიცია	8	A240c	1160	25	29				

შენიშვნები:
1. ძირითადი შენიშვნები იხ. პროექტის განმარტებით ბარათში.

ფორმატი	A-3	დაკვეთის №
თბილისი 2019 წ.		

დამკვეთი:

შ.პ.ს. "იდეა მელიძიშვილი"

შ.პ.ს. "იდეა მელიძიშვილი"

მისამართი:საქართველო,ქ.თბილისი, ვაკე-საბურთალოს რაიონი,ვაჟა-ფშაველას გამზირი, II კვ.კორპ.28ბ,ბინა 31

ID:405106745

e-mail: ilia@ideacity.ge

მრავალფუნქციური საცხოვრებელი სახლი

სვეტი 3*

თანამდებობა	გვარი	ხელმოწერა
დირექტორი	რ. მიქაძე	
მთ. არქიტექტ.	ზ. ბალათურია	
მთ.კონსტრუქტ.	ბ. ბარბაქაძე	
შეფხ.კონსტრუქტ.	ბ. ყობიაშვილი	

დასახელება	მასშტაბი
კონსტრუქციები	1:10 1:25

სტადია	ფურცელი	ფურცლები
მ.პ.	კ-168	---

სვეტი 4

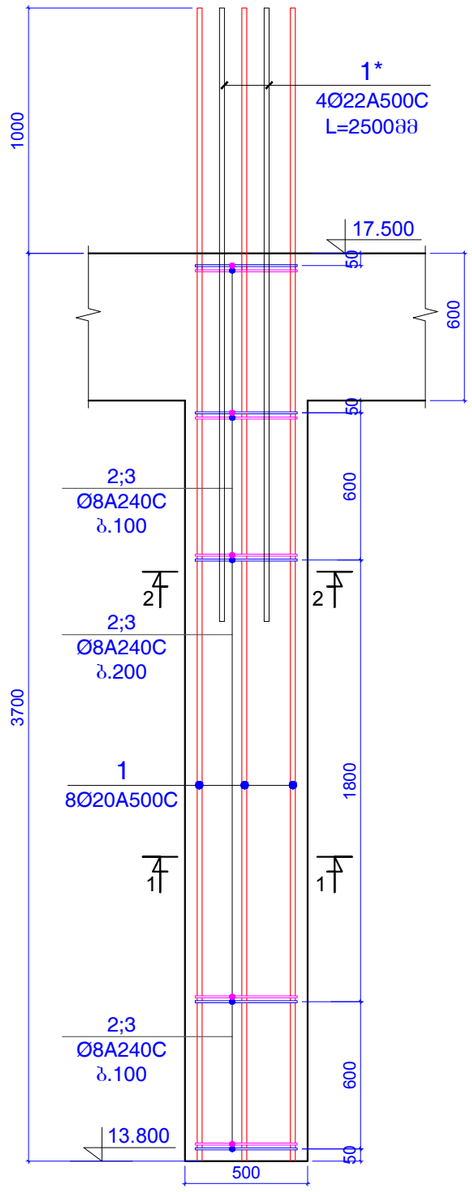

ჭრილი 1-1

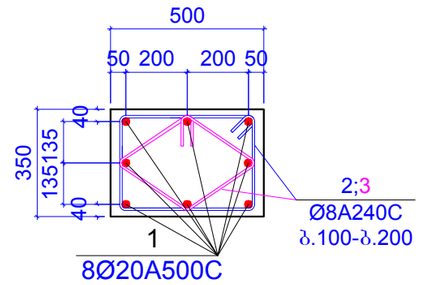

ჭრილი 2-2

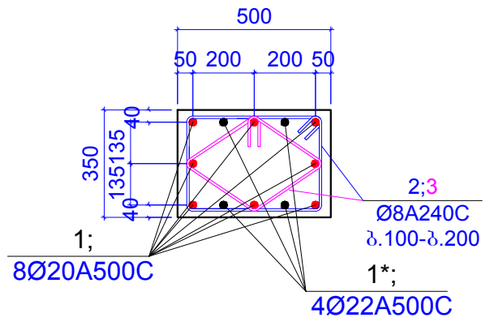

პოზიცია 2

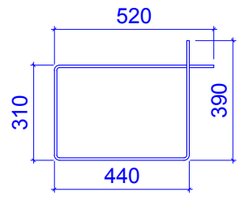

L=1660 მმ

პოზიცია 3

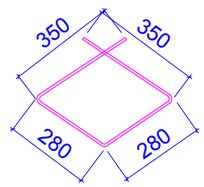

L=1260 მმ

კონსტ. დასახელება	პოზ.№	არმატურის სპეციფიკაცია						არმატურის ამოკრება			ბეტონის მოც.მ³
		ესკიზი	Ø,მმ	კლასი	L,მმ	nxც	nxL ,მ	Ø,მმ	ΣnxL ,მ	Q კგ	
სვეტი 4 (1 ცალი)	1	დაიჭრას ადგილზე	18	A500c	4700	8	37.6	18A500c	37.6	75.071	B25
	1*	დაიჭრას ადგილზე	22	A500c	2500	4	10	22A500c	10	29.825	0.54
	2	იხ.პოზიცია	8	A240c	1660	25	41.5	8A240c	73	28.79	
	3	იხ.პოზიცია	8	A240c	1260	25	31.5				

შენიშვნები:
1. ძირითადი შენიშვნები იხ. პროექტის განმარტებით ბარათში.

ფორმატი	A-3	დაკვეთის №
თბილისი 2019 წ.		

დამკვეთი:

შ.პ.ს. "იდეა მელიქიშვილი"

შ.პ.ს. "იდეა მელიქიშვილი"

მისამართი:საქართველო,თბილისი, ვაკე-საბურთალოს რაიონი,ვაჟა-ფშაველას გამზირი, II კვ.,კორპ.28ბ,ბინა 31

ID:405106745

e-mail: ilia@ideacity.ge

მრავალფუნქციური საცხოვრებელი სახლი

სვეტი 4

თანამდებობა	გვარი	ხელმოწერა
დირექტორი	რ. მიქაძე	
მთ. არქიტექტ.	ზ. ბაღათურია	
მთ.კონსტრუქტ.	ბ. ბარბაქაძე	
შეფხ.კონსტრუქტ.	ბ. ყობიაშვილი	

დასახელება	მასშტაბი
კონსტრუქციები	1:20 1:25

სტადია	ფურცელი	ფურცლები
მ.პ.	კ-169	---

სვეტი 5

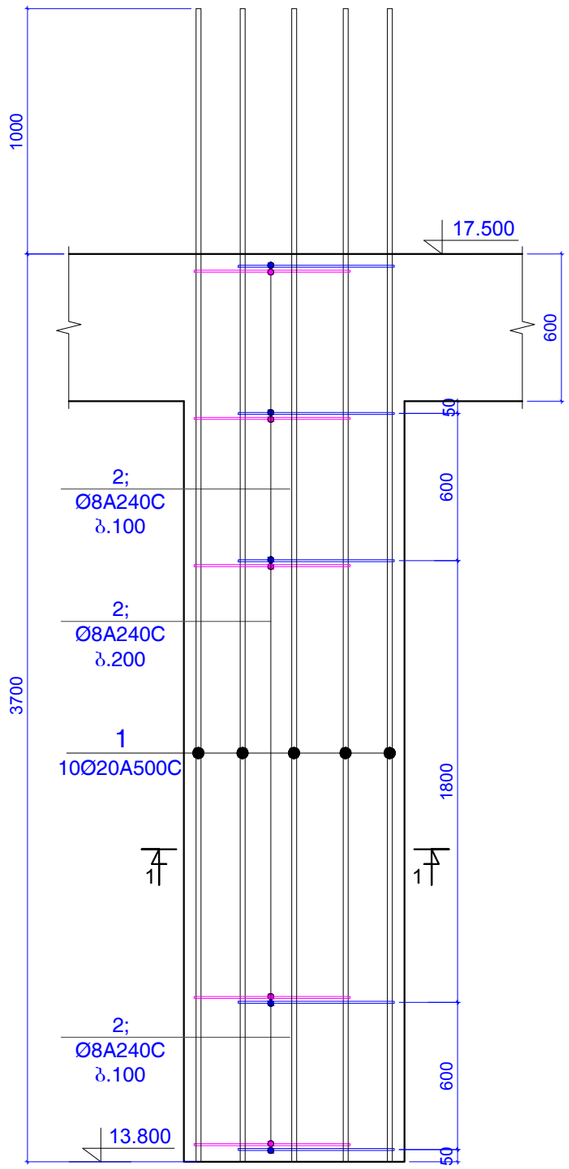

ჭრილი 1-1

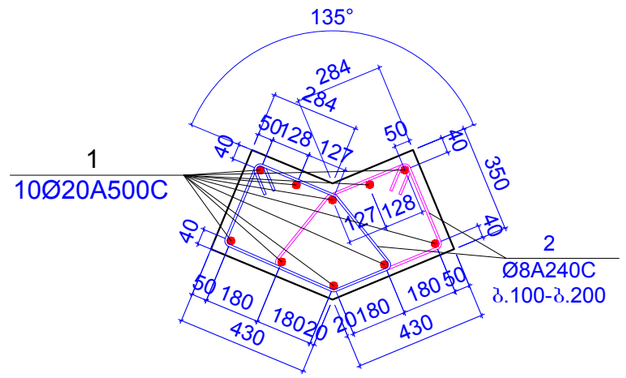

პოზიცია 2

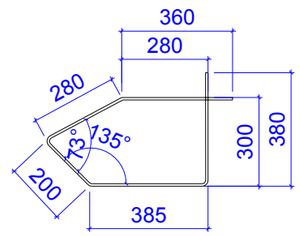

L=1600 მმ

კონსტ. დასახელება	პოზ.№	არმატურის სპეციფიკაცია						არმატურის ამოკრება			ბეტონის მოც.მ³
		ესკიზი	Ø,მმ	კლასი	L,მმ	nxც	nxL ,მ	Ø,მმ	ΣnxL ,მ	Q კგ	
სვეტი 5 (4 ცალი)	1	დაიჭრას ადგილზე	20	A500c	4700	10	47	20A500c	47	115.85	B25
	2	იხ.პოზიცია	8	A240c	1600	50	80	8A240c	80	31.551	0.78

შენიშვნები:
1. ძირითადი შენიშვნები იხ. პროექტის განმარტებით ბარათში.

ფორმატი	A-3	დაკვეთის №
თბილისი 2019 წ.		

დამკვეთი:

შ.პ.ს. "იდეა მელიძიშვილი"

შ.პ.ს. "იდეა მელიძიშვილი"

მისამართი:საქართველო,ქ.თბილისი,
ვაკე-საბურთალოს რაიონი,ვაჟა-ფშაველას გამზირი,
II კვ.,კორპ.28ბ,ბინა 31

ID:405106745

e-mail: ilia@ideacity.ge

მრავალფუნქციური
საცხოვრებელი სახლი

სვეტი 5

თანამდებობა	გვარი	ხელმოწერა
დირექტორი	რ. მიქაძე	
მთ. არქიტექტ.	ზ. ბადაოშვილი	
მთ.კონსტრუქტ.	ბ. ბარბაქაძე	
შემს.კონსტრუქტ.	ბ. ყოფიაშვილი	

დასახელება	მასშტაბი
კონსტრუქციები	1:20 1:25

სტადია	ფურცელი	ფურცლები
მ.პ.	კ-170	---

სვეტი 6

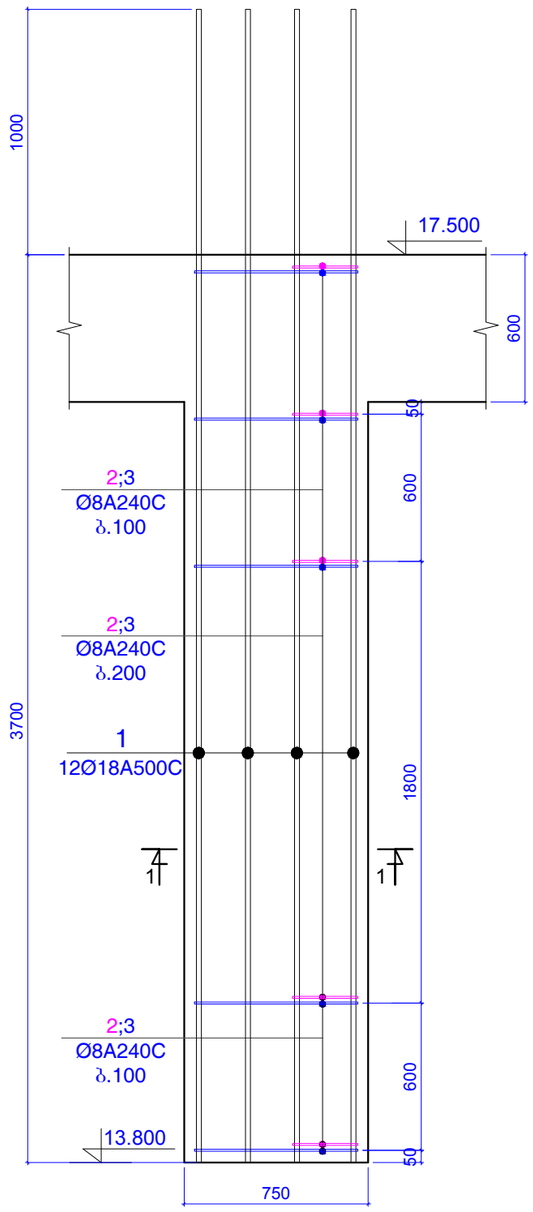

ჭრილი 1-1

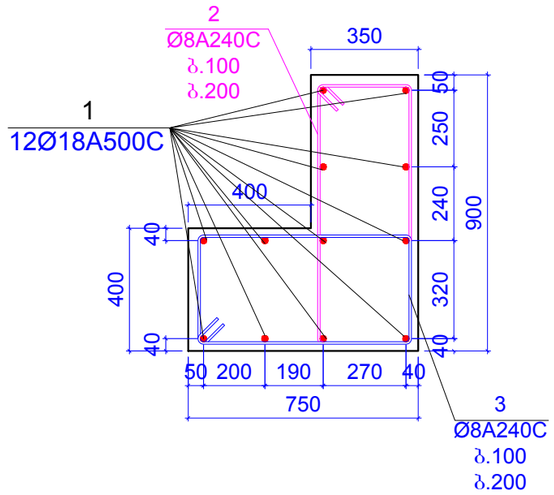

პოზიცია 3

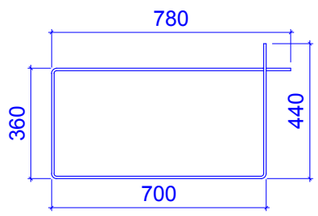

L=2280 მმ

პოზიცია 2

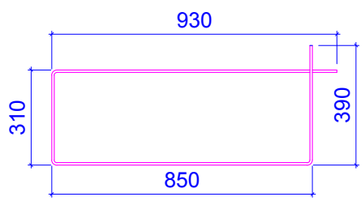

L=2480 მმ

კონსტ. დასახელება	პოზ.№	არმატურის სპეციფიკაცია						არმატურის ამოკრება			ბეტონის მოც.მ³
		ესკიზი	Ø,მმ	კლასი	L,მმ	nxც	nxL ,მ	Ø,მმ	ΣnxL ,მ	Q კგ	
სვეტი 6 (1 ცალი)	1	დაიჭრას ადგილზე	18	A500c	4700	12	56.4	18A500c	56.4	112.61	B25
	2	იხ.პოზიცია	8	A240c	2480	25	62	8A240c	119	46.932	1.47
	3	იხ.პოზიცია	8	A240c	2280	25	57				

შენიშვნები:
1. ძირითადი შენიშვნები იხ. პროექტის განმარტებით ბარათში.

ფორმატი	A-3	დაკვეთის №
თბილისი 2019 წ.		

დამკვეთი:

შ.პ.ს. "იდეა მელიძიშვილი"

შ.პ.ს. "იდეა მელიძიშვილი"

მისამართი:საქართველო,თბილისი, ვაჟა-საბურთალოს რაიონი,ვაჟა-ფშაველას გამზირი, II კვ.კორპ.2ბ,ბინა 31

ID:405106745

e-mail: ilia@ideacity.ge

მრავალფუნქციური საცხოვრებელი სახლი

სვეტი 6

თანამდებობა	გვარი	ხელმოწერა
დირექტორი	რ. მიქაძე	
მთ. არქიტექტ.	ზ. ბალათურია	
მთ.კონსტრუქტ.	ბ. ბარბაქაძე	
შეფხ.კონსტრუქტ.	ბ. ყობიაშვილი	

დასახელება	მასშტაბი
კონსტრუქციები	1:20 1:25

სტადია	ფურცელი	ფურცლები
მ.პ.	კ-171	---

სვეტი 6*

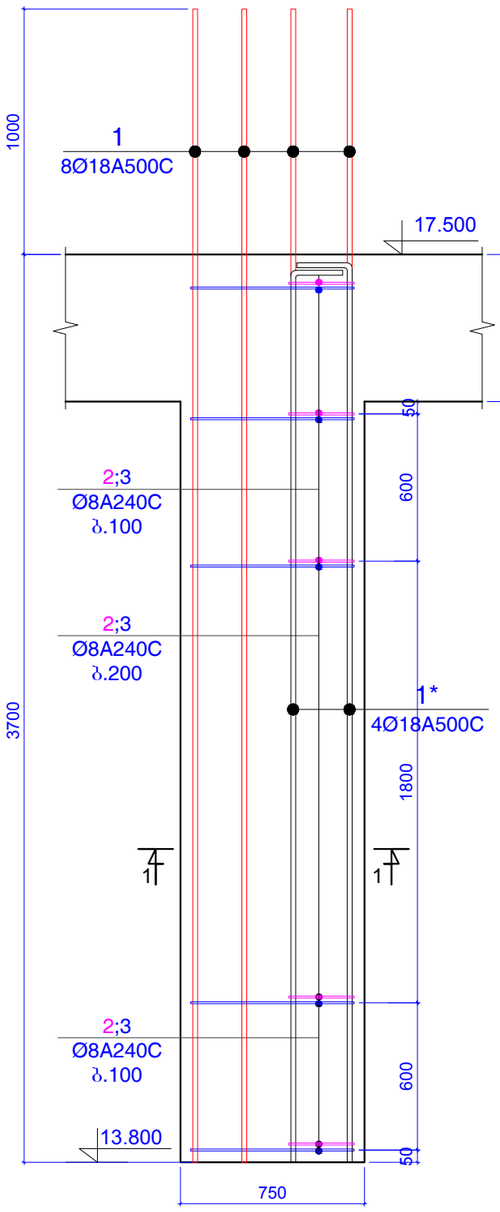

ჭრილი 1-1

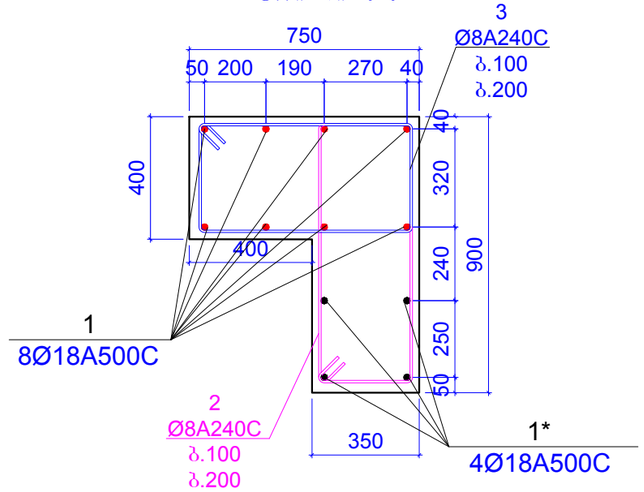

პოზიცია 3

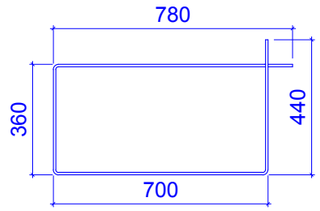

L=2280 მმ

პოზიცია 2

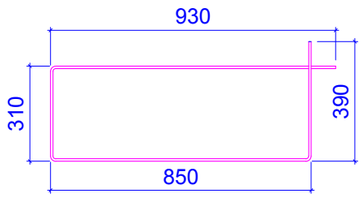

L=2480 მმ

კონსტ. დასახელება	პოზ.№	არმატურის სპეციფიკაცია						არმატურის ამოკრება			ბეტონის მოც.მ³
		ესკიზი	Ø,მმ	კლასი	L,მმ	nxც	nxL ,მ	Ø,მმ	ΣnxL ,მ	Q კგ	
სვეტი 6* (1 ცალი)	1	დაიჭრას ადგილზე	18	A500c	4700	8	37.6	18A500c	53.2	106.22	B25
	1*	დაიჭრას ადგილზე	18	A500c	3900	4	15.6				1.47
	2	იხ.პოზიცია	8	A240c	2480	25	62	8A240c	119	46.932	
	3	იხ.პოზიცია	8	A240c	2280	25	57				

შენიშვნები:
1. ძირითადი შენიშვნები იხ. პროექტის განმარტებით ბარათში.

ფორმატი	A-3	დაკვეთის №
თბილისი 2019 წ.		

დამკვეთი:

შ.პ.ს. "იდეა მელიქიშვილი"

შ.პ.ს. "იდეა მელიქიშვილი"

მისამართი:საქართველო,ქ.თბილისი, ვაკე-საბურთალოს რაიონი,ვაჟა-ფშაველას გამზირი, IIკვ.,კორპ.2ბ,ბინა 31

ID:405106745

e-mail: ilia@ideacity.ge

მრავალფუნქციური საცხოვრებელი სახლი

სვეტი 6*

თანამდებობა	გვარი	ხელმოწერა
დირექტორი	რ. მიქაძე	
მთ. არქიტექტ.	ზ. ბაღათურია	
მთ.კონსტრუქტ.	ბ. ბარბაქაძე	
შემს.კონსტრუქტ.	ბ. ყოფაშვილი	

დასახელება	მასშტაბი
კონსტრუქციები	1:20 1:25

სტადია	ფურცელი	ფურცლები
მ.პ.	კ-172	---

სვეტი 7

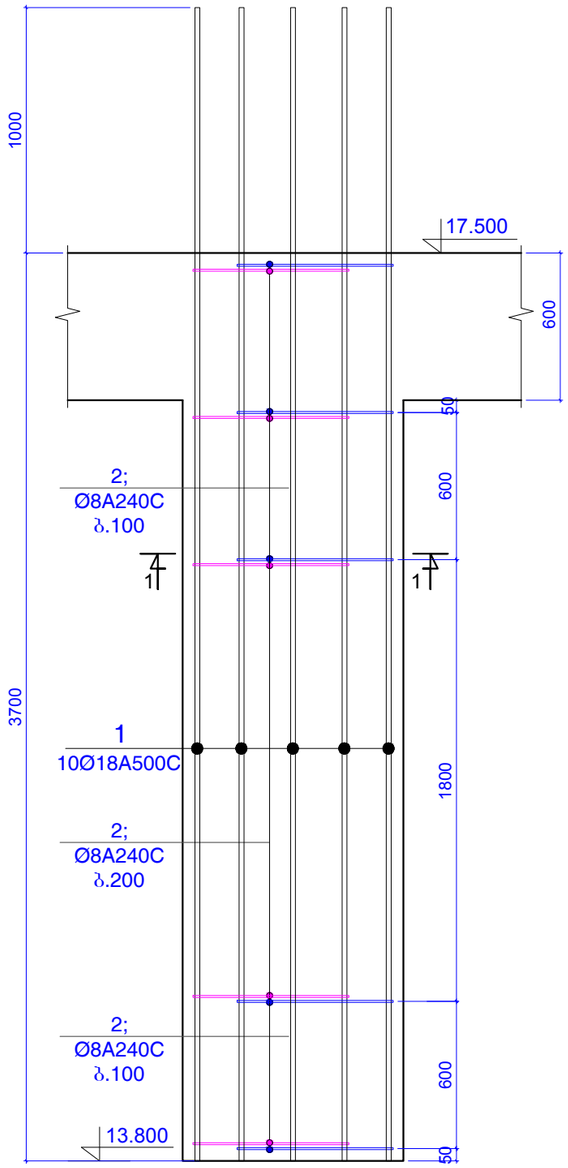

ჭრილი 1-1

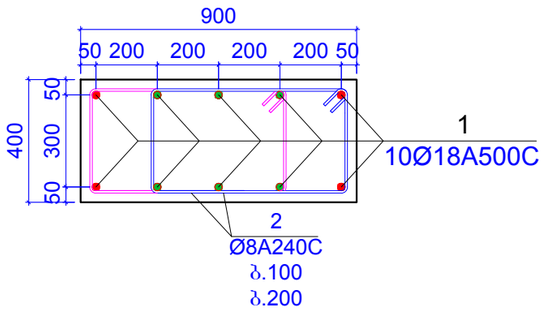

პოზიცია 2

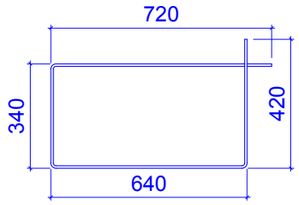

L=2120 მმ

კონსტ. დასახელება	პოზ.№	არმატურის სპეციფიკაცია						არმატურის ამოკრება			ბეტონის მოც.მ³
		ესკიზი	Ø,მმ	კლასი	L,მმ	nxც	nxL ,მ	Ø,მმ	ΣnxL ,მ	Q კგ	
სვეტი 7 (1 ცალი)	1	დაიჭრას ადგილზე	18	A500c	4700	10	47	18A500c	47	93.839	B25
	2	იხ.პოზიცია	8	A240c	2120	50	106	8A240c	106	41.805	1.12

შენიშვნები:
1. ძირითადი შენიშვნები იხ. პროექტის განმარტებით ბარათში.

ფორმატი	A-3	დაკვეთის №
თბილისი 2019 წ.		

დამკვეთი:

შ.პ.ს. "იდეა მელიქიშვილი"

შ.პ.ს. "იდეა მელიქიშვილი"

მისამართი:საქართველო,ქ.თბილისი,
ვაკე-საბურთალოს რაიონი,ვაჟა-ფშაველას გამზირი,
II კვ.,კორპ.28ბ,ბინა 31

ID:405106745

e-mail: ilia@ideacity.ge

მრავალფუნქციური
საცხოვრებელი სახლი

სვეტი 7

თანამდებობა	გვარი	ხელმოწერა
დირექტორი	რ. მიქაძე	
მთ. არქიტექტ.	ზ. ბადაოშვილი	
მთ.კონსტრუქტ.	ბ. ბარბაქაძე	
შემს.კონსტრუქტ.	ბ. ყოფიაშვილი	

დასახელება	მასშტაბი
კონსტრუქციები	1:20 1:25

სტადია	ფურცელი	ფურცლები
მ.პ.	კ-173	---

სვეტი 8

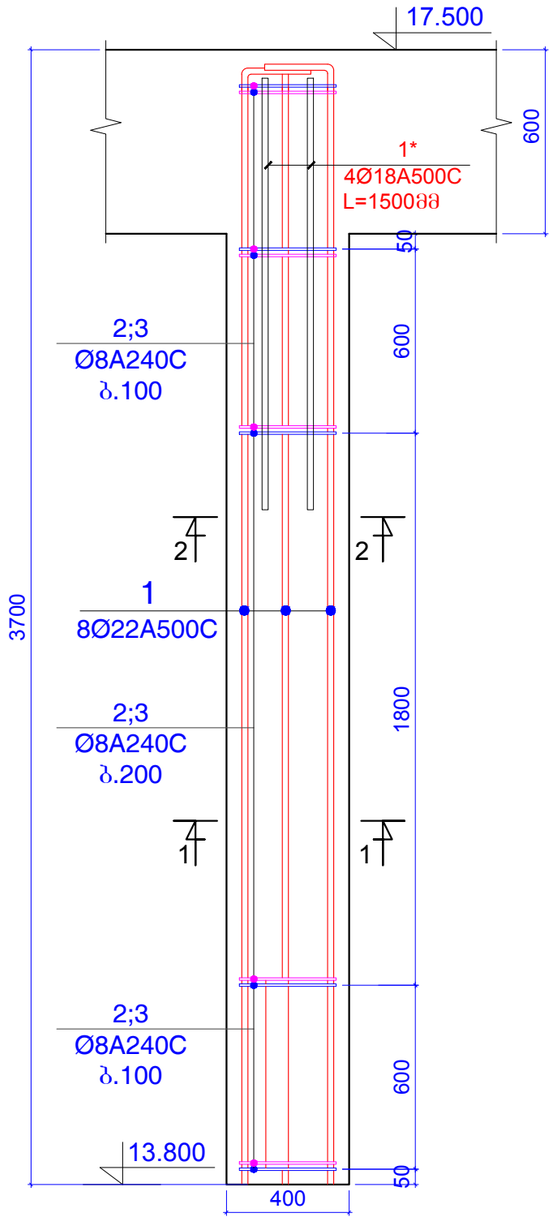

ჭრილი 1-1

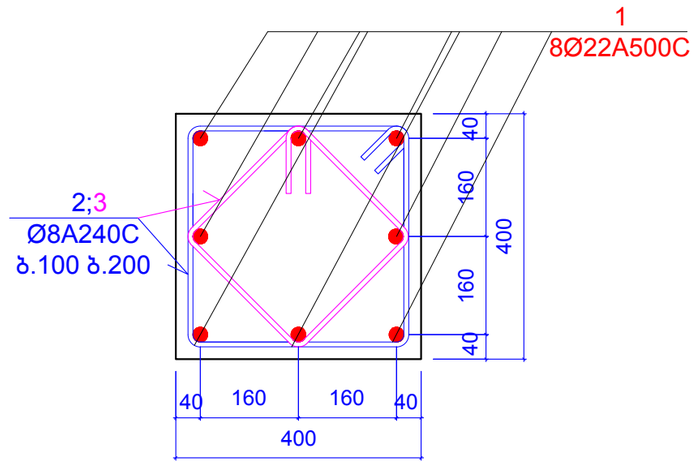

ჭრილი 2-2

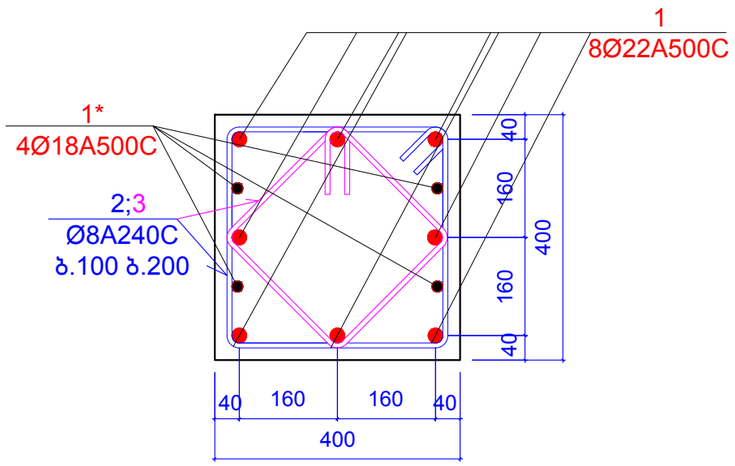

პოზიცია 2

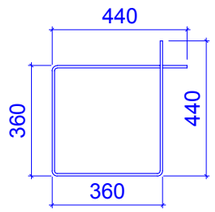

L=1600 მმ

პოზიცია 3

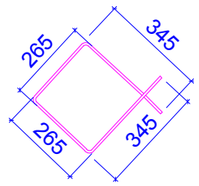

L=1220 მმ

კონსტ. დასახელება	პოზ.№	არმატურის სპეციფიკაცია						არმატურის ამოკრება			ბეტონის მოც.მ³
		ესკიზი	Ø,მმ	კლასი	L,მმ	nxც	nxL ,მ	Ø,მმ	ΣnxL ,მ	Q კგ	
სვეტი 8 (4 ცალი)	1	დაიჭრას ადგილზე	22	A500c	3900	8	31.2	22A500c	31.2	93.055	B25
	1*	დაიჭრას ადგილზე	18	A500c	1500	4	6	18A500c	6	11.979	0.50
	2	იხ.პოზიცია	8	A240c	1600	25	40	8A240c	70.5	27.804	
	3	იხ.პოზიცია	8	A240c	1220	25	30.5				

შენიშვნები:
1. ძირითადი შენიშვნები იხ. პროექტის განმარტებით ბარათში.

ფორმატი	A-3	დაკვეთის №
თებერვალი 2019 წ.		

დამკვეთი:

შ.პ.ს. "იდეა მელიძიშვილი"

შ.პ.ს. "იდეა მელიძიშვილი"

მისამართი:საქართველო,ქთბილისი, ვაჟა-ფშაველას გამზირი, II კვ.,კორპ.2ბ,ბინა 31

ID:405106745

e-mail: ilia@ideacity.ge

მრავალფუნქციური საცხოვრებელი სახლი

სვეტი 8

თანამდებობა	გვარი	ხელმოწერა
დირექტორი	რ. მიქაძე	
მთ. არქიტექტ.	ზ. ბაღათურია	
მთ.კონსტრუქტ.	ბ. ბარბაქაძე	
შემს.კონსტრუქტ.	ბ. ყოფიაშვილი	

დასახელება	მასშტაბი
კონსტრუქციები	1:10 1:20

სტადია	ფურცელი	ფურცლები
მ.პ.	კ-174	---

პილონი 1

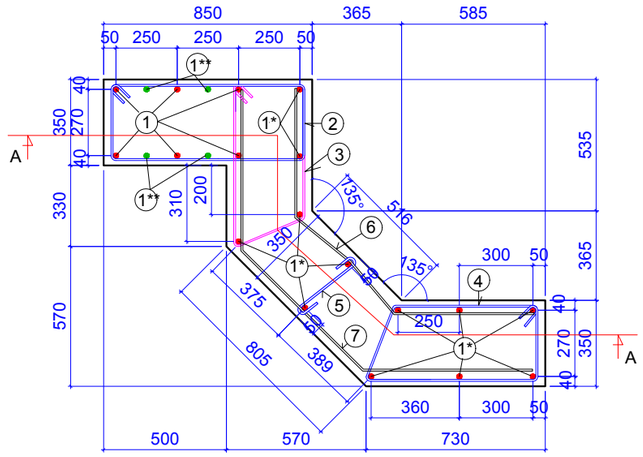

ჭრილი A-A

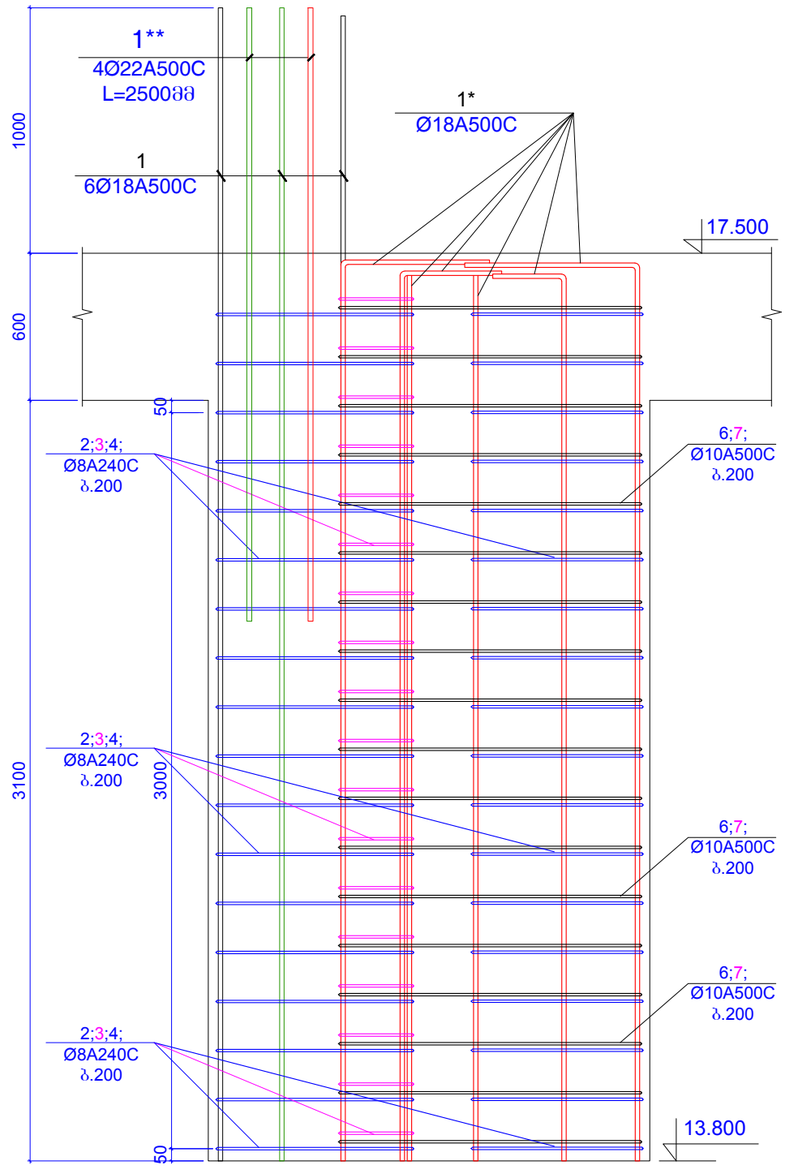

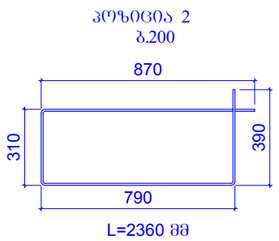

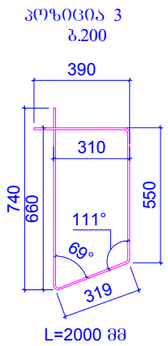

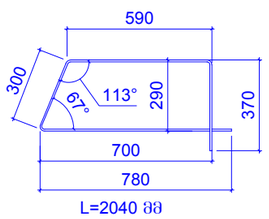

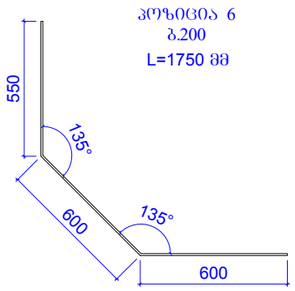

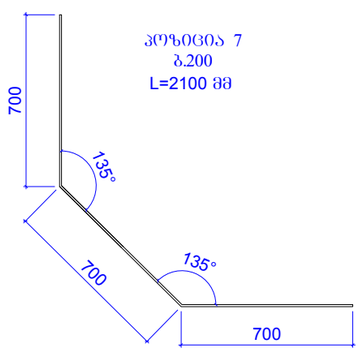

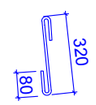

L=480 მმ

კონსტ. დასახელება	პოზ.№	არმატურის სპეციფიკაცია						არმატურის ამოკრება			ბეტონის მოც.მ³
		ესკიზი	Ø,მმ	კლასი	L,მმ	nxც	nxL ,მ	Ø,მმ	ΣnxL ,მ	Q კგ	
პილონი 1 (2 ცალი)	1	დაიჭრას ადგილზე	18	A500c	4700	6	28.2	18A500c	76.2	152.14	B25
	1*	დაიჭრას ადგილზე	18	A500c	4000	12	48				2.64
	1**	დაიჭრას ადგილზე	22	A500c	2500	4	10	22A500c	10	29.825	
	2	იხ.პოზიცია	8	A240c	2360	20	47.2	8A240c	132.6	52.295	
	3	იხ.პოზიცია	8	A240c	2000	20	40				
	4	იხ.პოზიცია	8	A240c	2040	20	40.8				
	5	იხ.პოზიცია	8	A240c	460	10	4.6				
	6	იხ.პოზიცია	10	A500c	1750	20	35	10A500c	77	47.449	
	7	იხ.პოზიცია	10	A500c	2100	20	42				

შენიშვნები:
1. ძირითადი შენიშვნები იხ. პროექტის განმარტებით ბარათში.

ფორმატი A-3		დაკვეთის №
თბილისი 2019 წ.		

დამკვეთი:

შ.პ.ს. "იდეა მელიქიშვილი"

შ.პ.ს. "იდეა მელიქიშვილი"

მისამართი:საქართველო,ქ.თბილისი, ვაჟა-ფშაველის რაიონი,ვაჟა-ფშაველას გამზირი, II კვ.,კორპ.28ბ,ბინა 31

ID:405106745

e-mail: ilia@ideacity.ge

მრავალფუნქციური საცხოვრებელი სახლი

პილონი 1

თანამდებობა	გვარი	ხელმოწერა
დირექტორი	რ. მიქაძე	
მთ. არქიტექტ.	ზ. ბაღათურია	
მთ.კონსტრუქტ.	ბ. ბარბაქაძე	
შემს.კონსტრუქტ.	ბ. ყოფიაშვილი	

დასახელება	მასშტაბი
კონსტრუქციები	1:25

სტადია	ფურცელი	ფურცლები
მ.პ.	კ-175	---

პილონი 1*

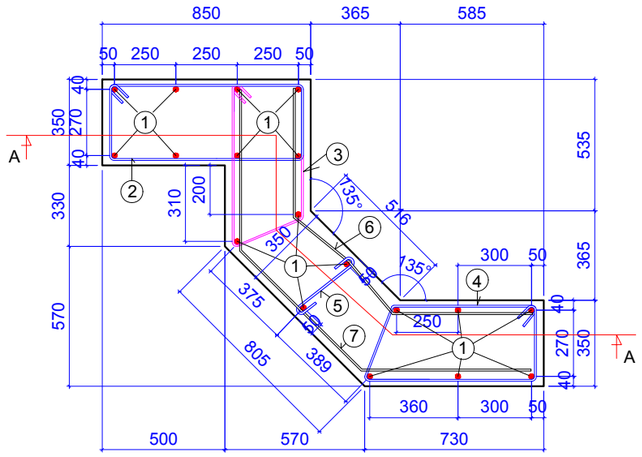

ჭრილი A-A

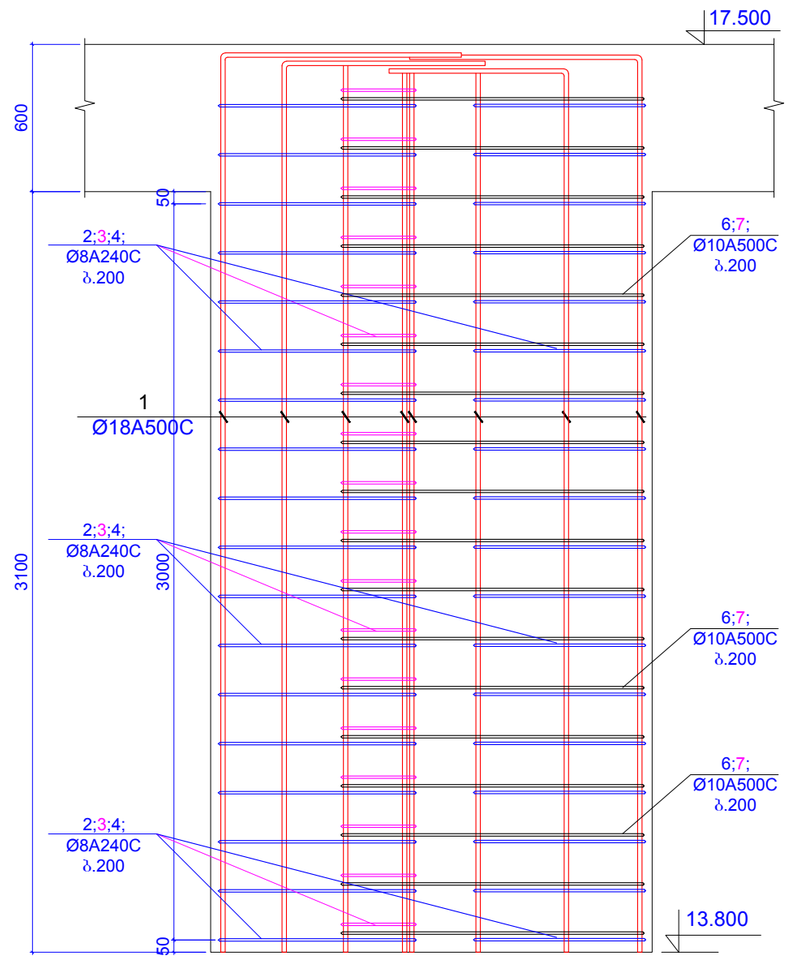

პოზიცია 2
ბ.200

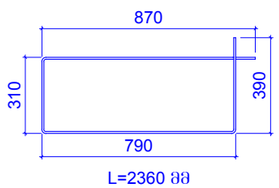

L=2360 მმ

პოზიცია 3
ბ.200

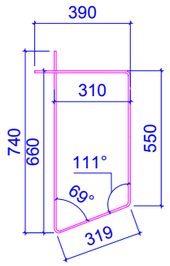

L=2000 მმ

პოზიცია 4
ბ.200

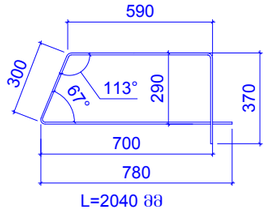

L=2040 მმ

კონსტ. დასახელება	პოზ.№	არმატურის სპეციფიკაცია						არმატურის ამოკრება			ბეტონის მოც.მ³
		ესკიზი	Ø,მმ	კლასი	L,მმ	nxც	nxL ,მ	Ø,მმ	ΣnxL ,მ	Q კგ	
პილონი 1* (4 ცალი)	1	დაიჭრას ადგილზე	18	A500c	4000	18	72	18A500c	72	143.75	B25
	2	იხ.პოზიცია	8	A240c	2360	20	47.2	8A240c	132.6	52.295	2.64
	3	იხ.პოზიცია	8	A240c	2000	20	40				
	4	იხ.პოზიცია	8	A240c	2040	20	40.8				
	5	იხ.პოზიცია	8	A240c	460	10	4.6				
	6	იხ.პოზიცია	10	A500c	1750	20	35	10A500c	77	47.449	
	7	იხ.პოზიცია	10	A500c	2100	20	42				

პოზიცია 6
ბ.200
L=1750 მმ

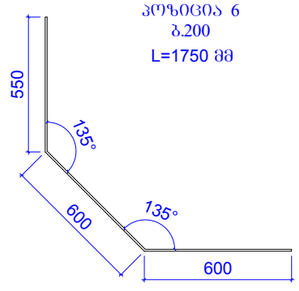

პოზიცია 7
ბ.200
L=2100 მმ

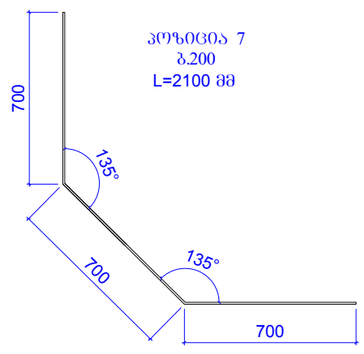

პოზ.5
ბ.400

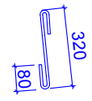

L=480 მმ

შენიშვნები:
1. ძირითადი შენიშვნები იხ. პროექტის განმარტებით ბარათში.

ფორმატი	A-3	დაკვეთის №
თებერვალი 2019 წ.		

დამკვეთი:

შ.პ.ს. "იდეა მელიქიშვილი"

შ.პ.ს. "იდეა მელიქიშვილი"

მისამართი:საქართველო,ქ.თბილისი, ვაჟა-საფუძალოს რაიონი,ვაჟა-ფშაველას გამზირი, II კვ.კორპ.28ბ,ბინა 31

ID:405106745

e-mail: ilia@ideacity.ge

მრავალფუნქციური საცხოვრებელი სახლი

პილონი 1*

თანამდებობა	გვარი	ხელმოწერა
დირექტორი	რ. მიქაძე	
მთ. არქიტექტ.	ზ. ბალათურია	
მთ.კონსტრუქტ.	ბ. ბარბაქაძე	
შემს.კონსტრუქტ.	ბ. ყობიაშვილი	

დასახელება	მასშტაბი
კონსტრუქციები	1:25

სტადია	ფურცელი	ფურცლები
მ.პ.	კ-176	---

პილონი 2

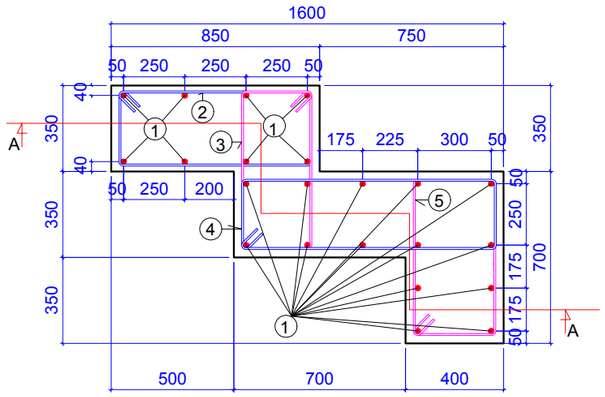

ჭრილი A-A

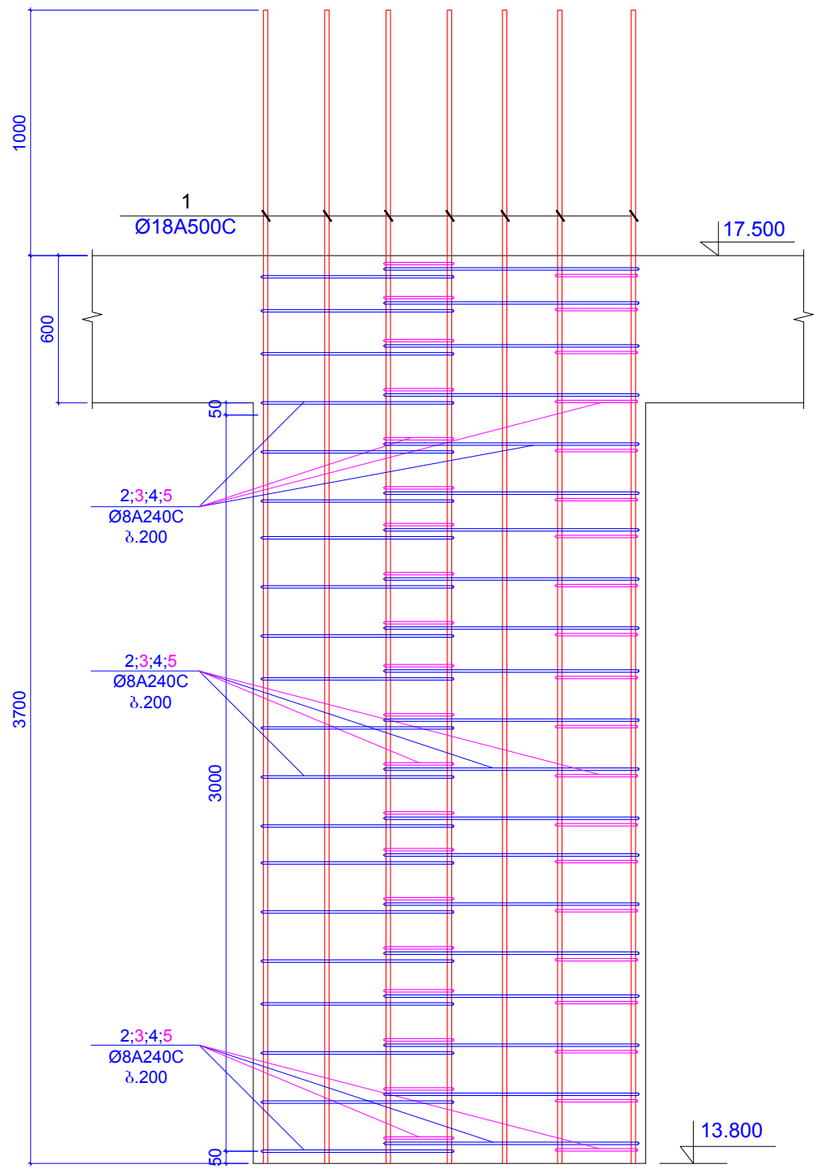

პოზიცია 2

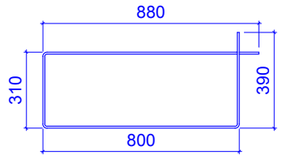

L=2380 მმ

პოზიცია 3

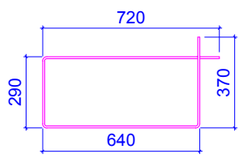

L=2020 მმ

პოზიცია 4

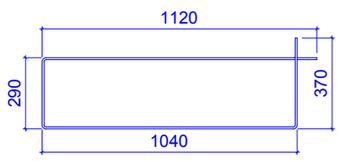

L=2820 მმ

პოზიცია 5

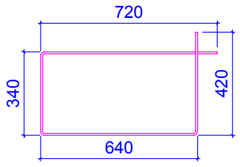

L=2120 მმ

კონსტ. დასახელება	პოზ.№	არმატურის სპეციფიკაცია						არმატურის ამოკრება			ბეტონის მოც.მ³
		ესკიზი	Ø,მმ	კლასი	L,მმ	nxც	nxL ,მ	Ø,მმ	ΣnxL ,მ	Q კგ	
პილონი 2 (2 ცალი)	1	დაიჭრას ადგილზე	18	A500c	4800	22	105.6	18A500c	105.6	210.84	B25
	2	იხ.პოზიცია	8	A240c	2380	20	47.6	8A240c	186.8	73.671	2.55
	3	იხ.პოზიცია	8	A240c	2020	20	40.4				
	4	იხ.პოზიცია	8	A240c	2820	20	56.4				
	5	იხ.პოზიცია	8	A240c	2120	20	42.4				

შენიშვნები:
1. ძირითადი შენიშვნები იხ. პროექტის განმარტებით ბარათში.

ფორმატი	A-3	დაკვეთის №
თბილისი 2019 წ.		

დამკვეთი:

შ.პ.ს. "იდეა მელიძიშვილი"

შ.პ.ს. "იდეა მელიძიშვილი"

მისამართი:საქართველო,ქ.თბილისი, ვაკე-საბურთალოს რაიონი,ვაჟა-ფშაველას გამზირი, II კვ.,კორპ.28ბ,ბინა 31

ID:405106745

e-mail: ilia@ideacity.ge

მრავალფუნქციური საცხოვრებელი სახლი

პილონი 2

თანამდებობა	გვარი	ხელმოწერა
დირექტორი	რ. მიქაძე	
მთ. არქიტექტ.	ზ. ბალათურია	
მთ.კონსტრუქტ.	ბ. ბარბაქაძე	
შეფხ.კონსტრუქტ.	ბ. ყობიაშვილი	

დასახელება	მასშტაბი
კონსტრუქციები	1:25

სტადია	ფურცელი	ფურცლები
მ.პ.	კ-177	---

ჭრილი 1 - 1

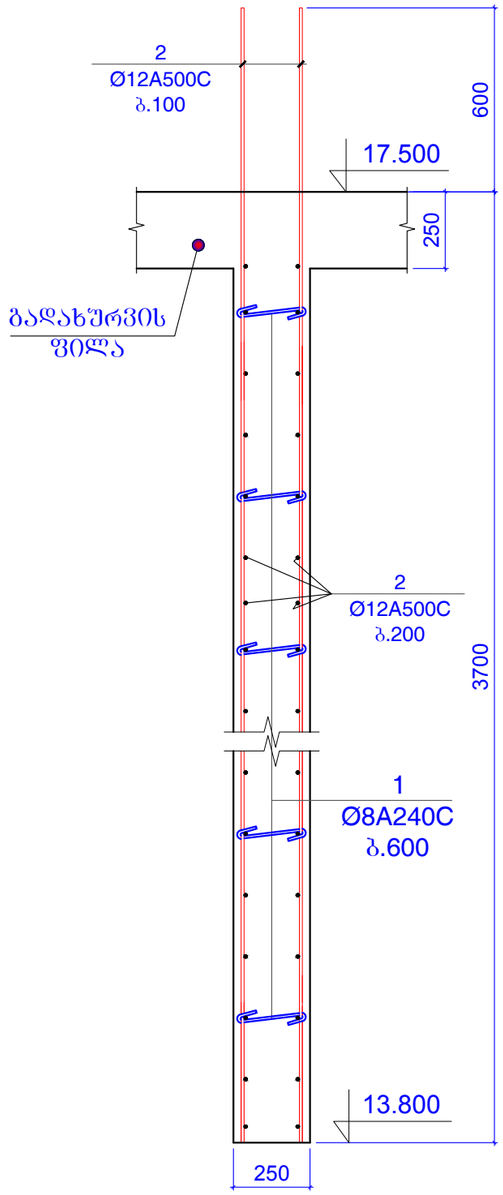

ჭრილი 2 - 2

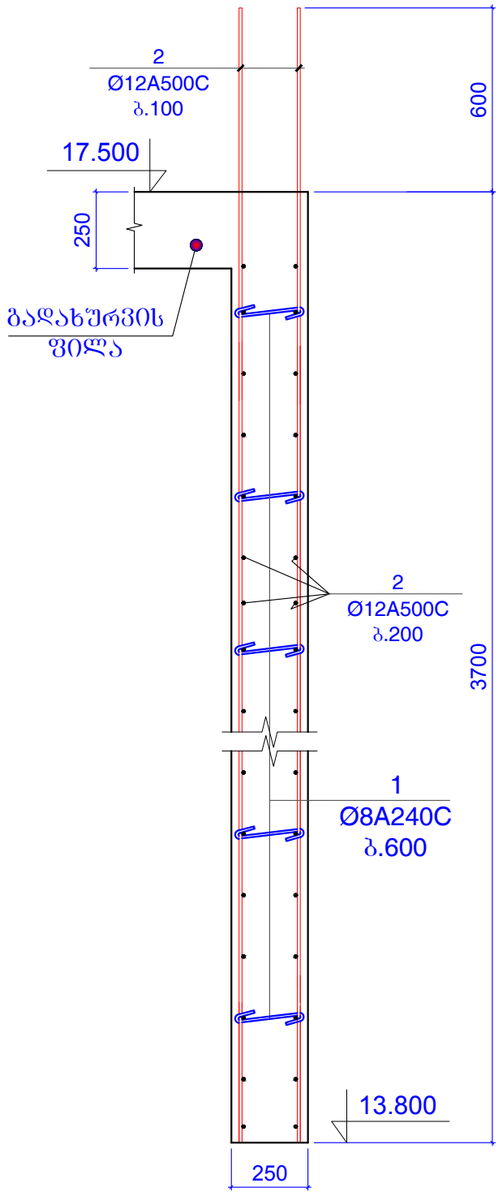

ჭრილი 3 - 3

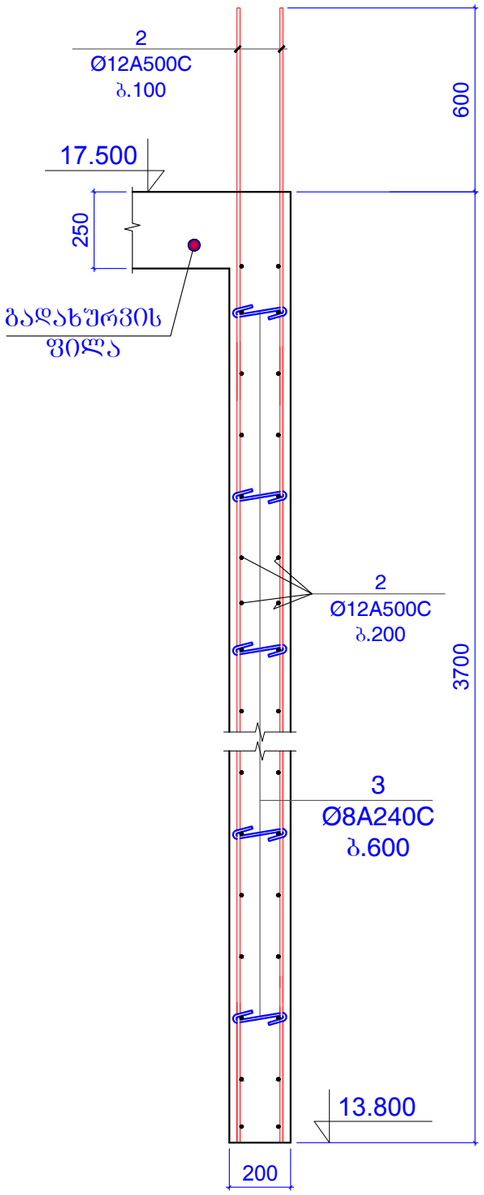

ფორმატი	A-3	დაკვეთის №
თბილისი 2019 წ.		

დამკვეთი:

შ.პ.ს. "იდეა მელიქიშვილი"

შ.პ.ს. "იდეა მელიქიშვილი"

მისამართი:საქართველო,ქ.თბილისი,
ვაკე-საბურთალოს რაიონი,ვაჟა-ფშაველას გამზირი,
II ჩიხ.„კოდა.28ბ,ბინა 31

ID:405106745

e-mail: ilia@ideacity.ge

მრავალფუნქციური
საცხოვრებელი სახლი

ჭრილი 1 - 1 ... ჭრილი 3 - 3

თანამდებობა	გვარი	ხელმოწერა
დირექტორი	რ. ციქაძე	
მთ. არქიტექტ.	ზ. ბადათურია	
მთ.კონსტრუქტ.	ბ. ბარბაქაძე	
შემს.კონსტრუქტ.	ბ. ყოფიაშვილი	

დასახელება	მასშტაბი
კონსტრუქციები	1:20

სტადია	ფურცელი	ფურცლები
მ.პ.	კ-178	---

შენიშვნები:
1. ძირითადი შენიშვნები იხ. პროექტის განმარტებითი ბარათში.

ჭრილი 4 - 4

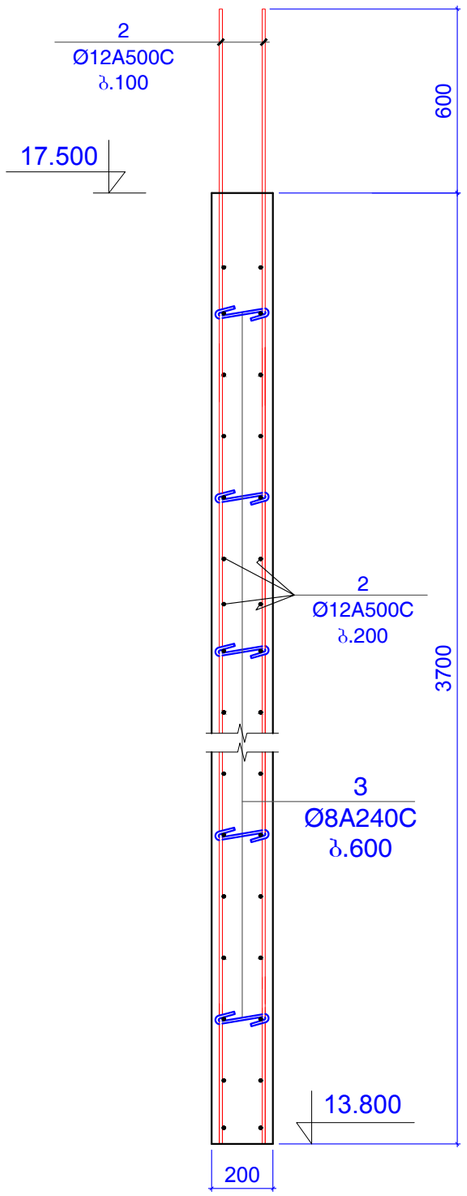

ჭრილი 5 - 5

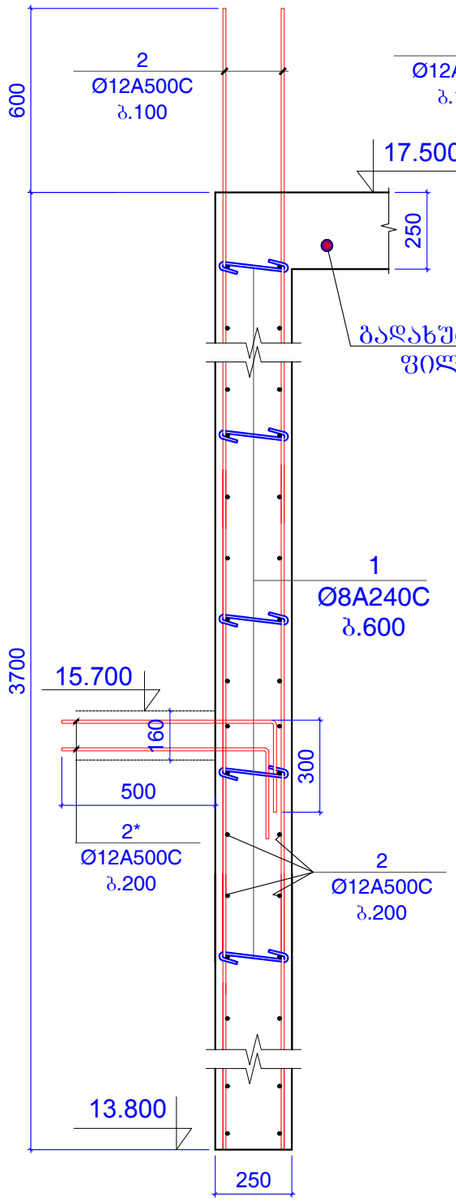

ჭრილი 6 - 6

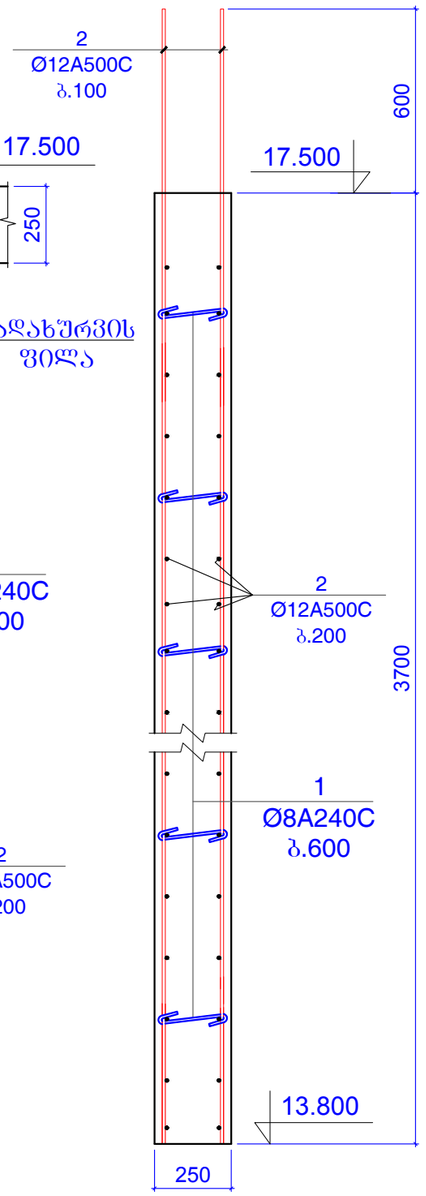

ჭრილი 7 - 7

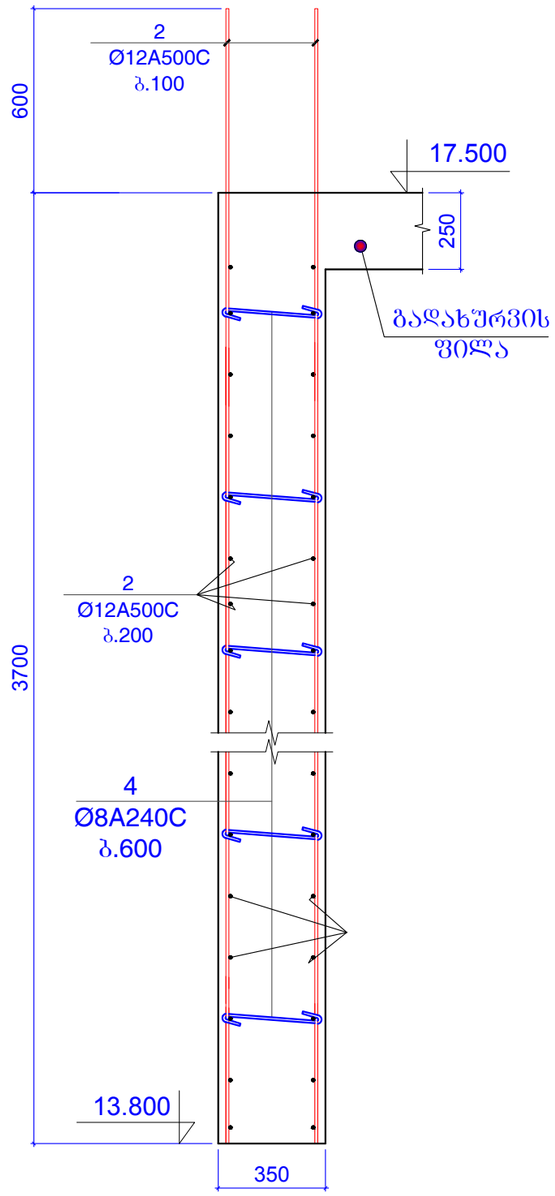

ფორმატი	A-3	დაკვეთის №
თბილისი 2019 წ.		

დამკვეთი:

შ.პ.ს. "იდეა მელიქიშვილი"

შ.პ.ს. "იდეა მელიქიშვილი"

მისამართი:საქართველო,ქ.თბილისი,
ვაკე-საბურთალოს რაიონი,ვაჟა-ფშაველას გამზირი,
IIკვ.კორპ.28ბ,ბინა 31

ID:405106745

e-mail: ilia@ideacity.ge

მრავალფუნქციური
საცხოვრებელი სახლი

ჭრილი 4 - 4 ... ჭრილი 7 - 7

თანამდებობა	გვარი	ხელმოწერა
დირექტორი	რ. ციქაძე	
მთ. არქიტექტ.	ზ. ბადაოშვილი	
მთ.კონსტრუქტ.	ბ. ბარბაქაძე	
შემს.კონსტრუქტ.	ბ. ყოფიაშვილი	

დასახელება	მასშტაბი
კონსტრუქციები	1:20

სტადია	ფურცელი	ფურცლები
მ.პ.	კ-179	---

შენიშვნები:
1. ძირითადი შენიშვნები იხ. პროექტის განმარტებით ბარათში.

კედელი კარის ღიობის ადგილებში

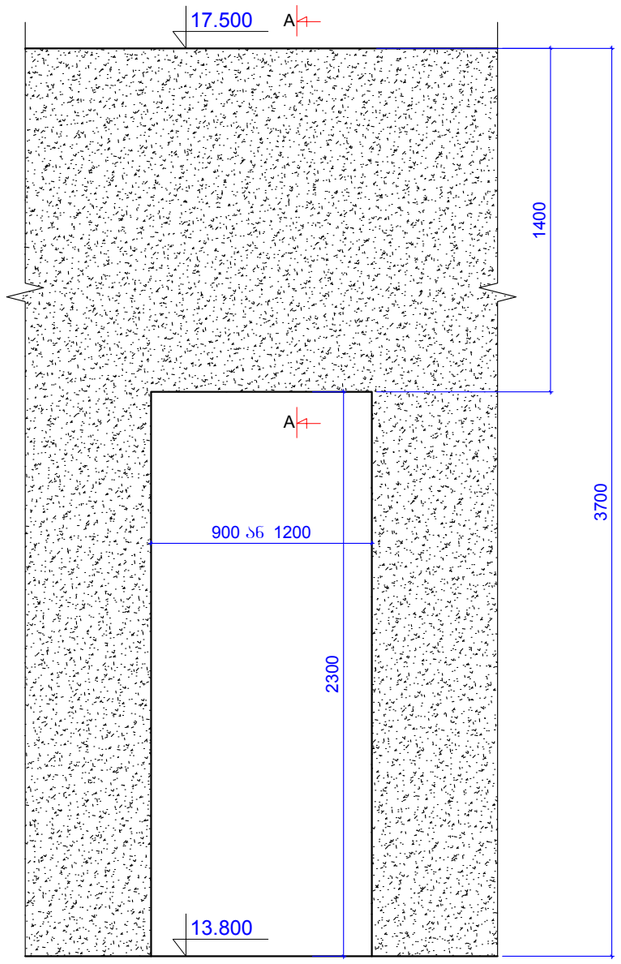

ჭრილი A-A

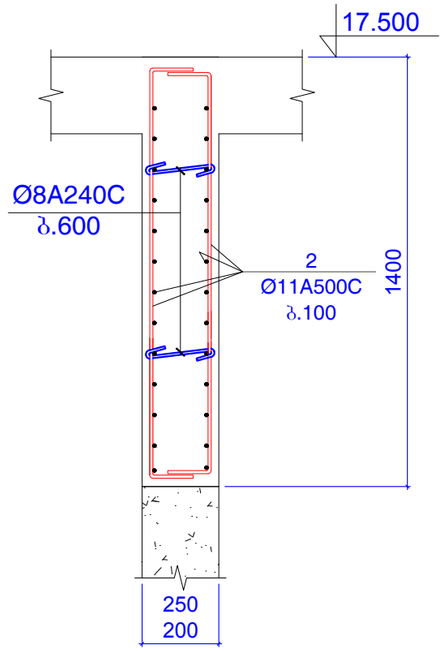

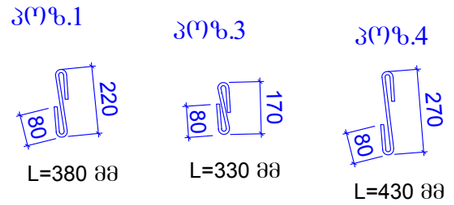

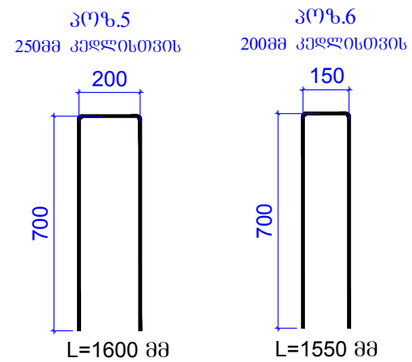

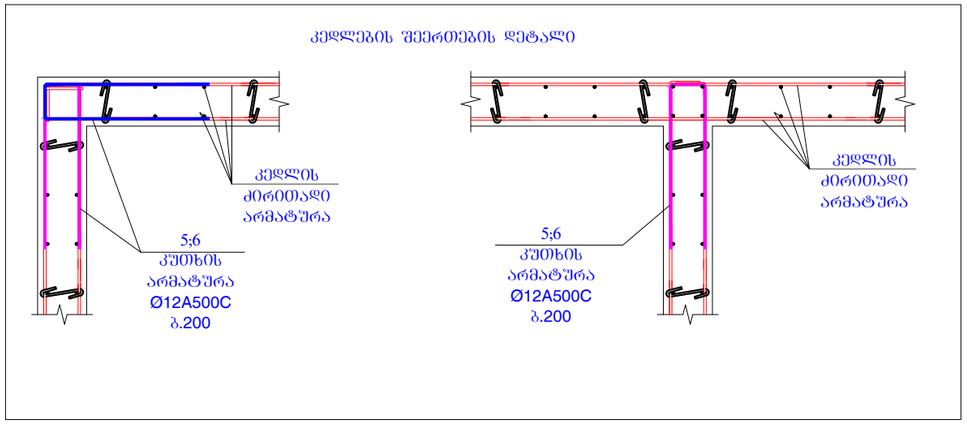

კონსტ. დასახელება	პოზ.№	არმატურის სპეციფიკაცია						არმატურის ამოკრება			ბეტონის მოც.მ³
		ესკიზი	Ø,მმ	კლასი	L,მმ	nxც	nxL ,მ	Ø,მმ	ΣnxL ,მ	Q კგ	
რ/ბ კედელი	1	იხ.პოზიცია	8	A240C	380	400	152	8A240C	216.56	85.41	B25
	2	დაიჭრას ადგილზე	12	A500C	7000000		7000	12A500C	7762.5	6888	
	2*	700 / 300	12	A500C	1000	50	50				47
	3	იხ.პოზიცია	8	A240C	330	180	59.4				
	4	იხ.პოზიცია	8	A240C	430	12	5.16				
	5	იხ.პოზიცია	12	A240C	1600	300	480				
	6	იხ.პოზიცია	12	A240C	1550	150	232.5				

შენიშვნები:
1. ძირითადი შენიშვნები იხ. პროექტის განმარტებით ბარათში.

ფორმატი	A-3	დაკვეთის №
თბილისი 2019 წ.		

დამკვეთი:

შ.პ.ს. "იდეა მელიქიშვილი"

შ.პ.ს. "იდეა მელიქიშვილი"

მისამართი:საქართველო,თბილისი,
ვაკე-საბურთალოს რაიონი,ვაჟა-ფშაველას გამზირი,
II კვ.,კორპ.28ბ,ბინა 31

ID:405106745

e-mail: ilia@ideacity.ge

მრავალფუნქციური საცხოვრებელი სახლი

კედელი კარის ღიობის ადგილებში; კედლების შეერთების დეტალი;

თანამდებობა	გვარი	ხელმოწერა
დირექტორი	რ. მიქაძე	
მთ. არქიტექტ.	ზ. ბალაბურია	
მთ.კონსტრუქტ.	ბ. ბარბაქაძე	
შემს.კონსტრუქტ.	ბ. ყობიაშვილი	

დასახელება	მასშტაბი
კონსტრუქციები	1:20 1:25

სტადია	ფურცელი	ფურცლები
მ.პ.	კ-180	---

გადახურვის ფილის გეგმა 17.500 ნიშნულზე
(გეომეტრიული ზომები)

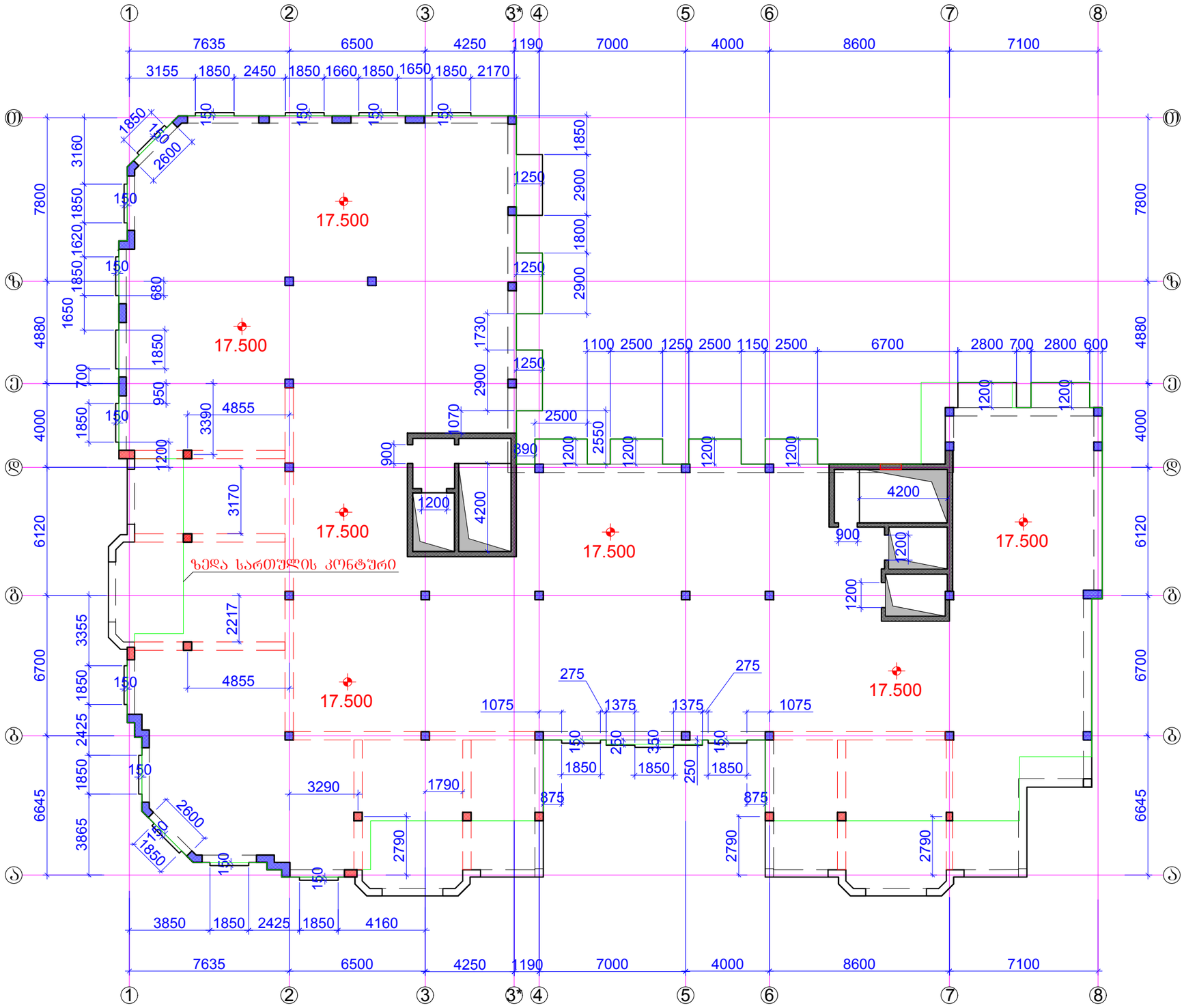

ფორმატი A-3		დაკვეთის №
თბილისი 2019 წ.		

დამკვეთი:

შ.პ.ს. "იდეა მელიქიშვილი"

შ.პ.ს. "იდეა მელიქიშვილი"

მისამართი:საქართველო,ქ.თბილისი, ვაკე-საბურთალოს რაიონი,ვაჟა-ფშაველას გამზირი, II კვ.,კორპ.2ბ,ბინა 31

ID:405106745

e-mail: ilia@ideacity.ge

მრავალფუნქციური
საცხოვრებელი სახლი

გადახურვის ფილის გეგმა
17.500 ნიშნულზე
(გეომეტრიული ზომები)

თანამდებობა	გვარი	ხელმოწერა
დირექტორი	რ. მიქაძე	
მთ. არქიტექტ.	ზ. გადათურია	
მთ.კონსტრუქტ.	ბ. ბარბაქაძე	
შემს.კონსტრუქტ.	ბ. ყობიაშვილი	

დასახელება	მასშტაბი
კონსტრუქციები	1:200

სტადია	ფურცელი	ფურცლები
მ.პ.	კ-181	---

შენიშვნები:
1. ძირითადი შენიშვნები იხ. პროექტის განმარტებით ბარათში.

რიგელები გეგმაში +17.500 ნიშნულზე
არმირების ჭრილების დატანა

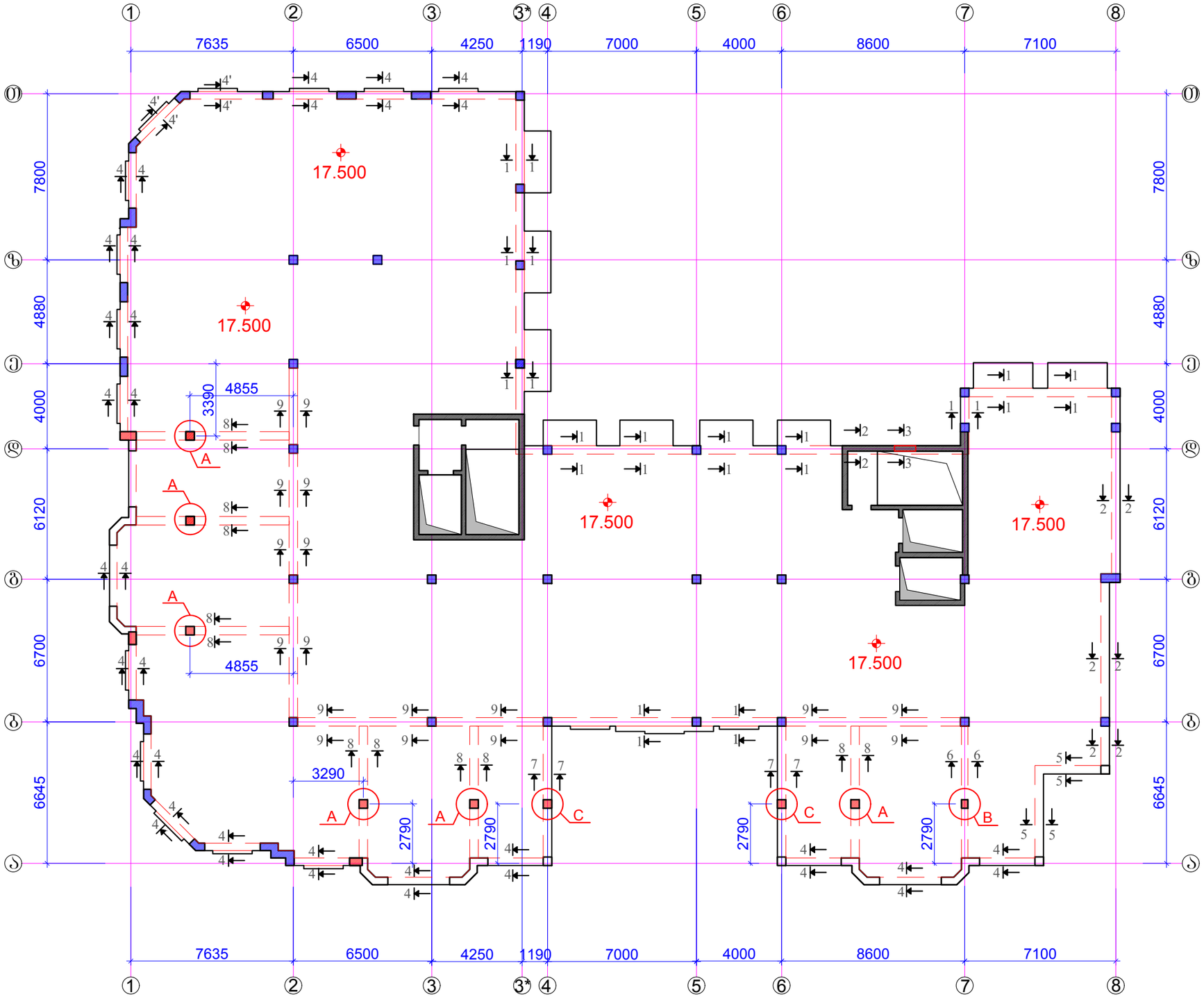

ფორმატი A-3		დაკვეთის №
თბილისი 2019 წ.		

დამკვეთი:

შ.პ.ს. "იდეა მელიქიშვილი"

შ.პ.ს. "იდეა მელიქიშვილი"

მისამართი:საქართველო,ქ.თბილისი, ვაჟა-საბურთალოს რაიონი,ვაჟა-ფშაველას გამზირი, II კვ.კორპ.28ბ,ბინა 31

ID:405106745

e-mail: ilia@ideacity.ge

მრავალფუნქციური საცხოვრებელი სახლი

რიგელები გეგმაში +17.500 ნიშნულზე
არმირების ჭრილების დატანა

თანამდებობა	გვარი	ხელმოწერა
დირექტორი	რ. მიქაძე	
მთ. არქიტექტ.	ზ. ბაღათურია	
მთ.კონსტრუქტ.	ბ. ბარბაქაძე	
შემს.კონსტრუქტ.	ბ. ქობიაშვილი	

დასახელება	მასშტაბი
კონსტრუქციები	1:200

სტადია	ფურცელი	ფურცლები
მ.პ.	კ-182	---

შენიშვნები:
1. ძირითადი შენიშვნები იხ. პროექტის განმარტებით ბარათში.
2. ჭრილი 1-1 ... ჭრილი 9-9 იხ.ფ.კ-183.
3. კვანძი A; კვანძი B; კვანძი C; იხ.ფ.კ-184.
4. რიგელის რიგელში შესვლის კვანძი ფ.კ-185.
5. რიგელის არმატურების დაანკერების სქემები ფ.კ-186.

ჭრილი 1-1

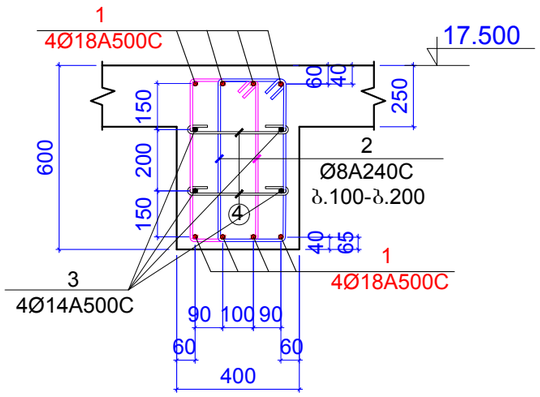

ჭრილი 3-3

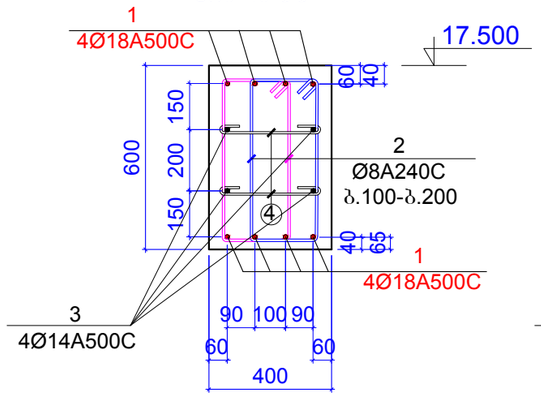

ჭრილი 2-2

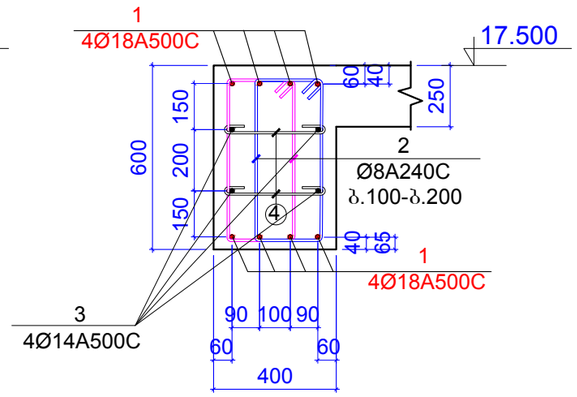

ჭრილი 4-4

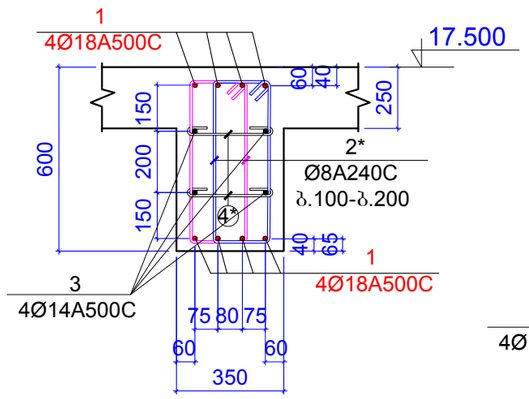

ჭრილი 4'-4'

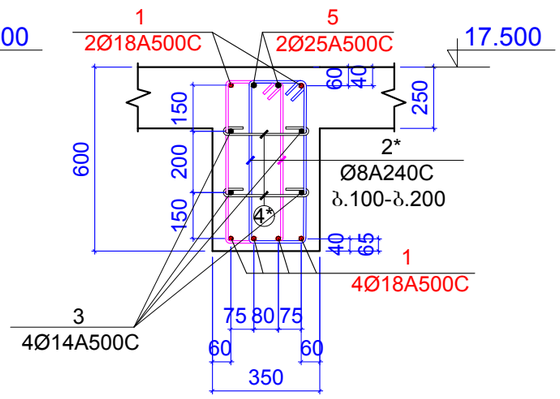

ჭრილი 5-5

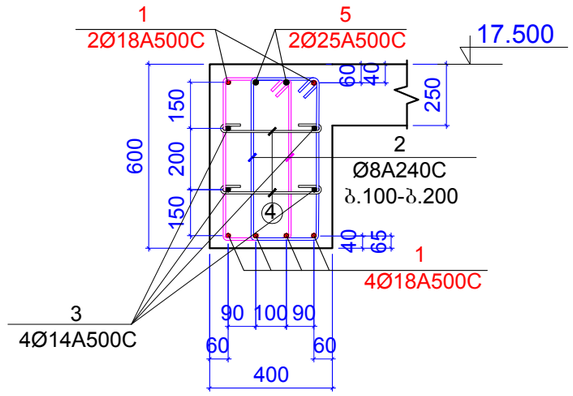

ჭრილი 6-6

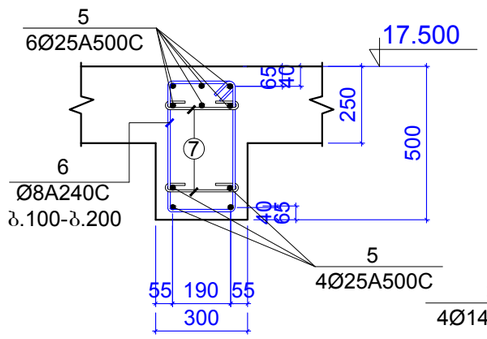

ჭრილი 7-7

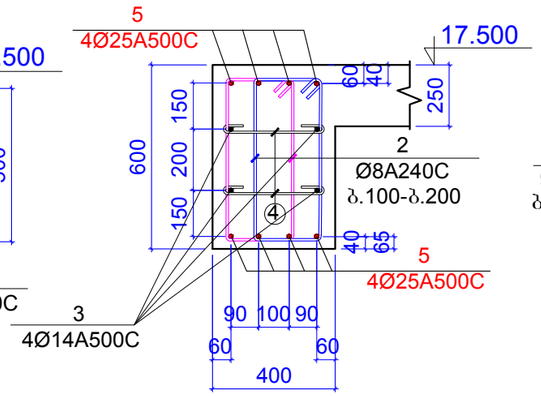

ჭრილი 8-8

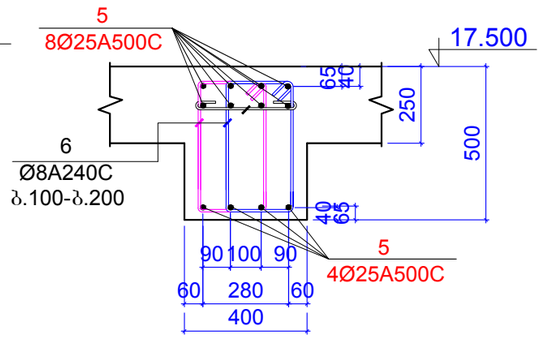

ჭრილი 9-9

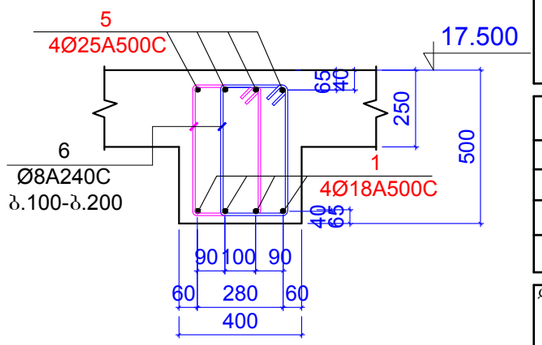

შენიშვნები:
1. ძირითადი შენიშვნები იხ. პროექტის განმარტებით ბარათში.

ფორმატი A-3		დაკვეთის №
თბილისი 2019 წ.		

დამკვეთი:

შ.პ.ს. "იდეა მელიქიშვილი"

შ.პ.ს. "იდეა მელიქიშვილი"

მისამართი:საქართველო,თბილისი, ვაჟა-ფშაველის რაიონი,ვაჟა-ფშაველას გამზირი, II კვ.,კორპ.28ბ,ბინა 31

ID:405106745

e-mail: ilia@ideacity.ge

მრავალფუნქციური
საცხოვრებელი სახლი

ჭრილი 1-1 ... ჭრილი 9-9

თანამდებობა	სახელი	ხელმოწერა
დირექტორი	რ. მიქაძე	
მთ. არქიტექტ.	ზ. ბაღათურია	
მთ.კონსტრუქტ.	ბ. ბარბაქაძე	
შემს.კონსტრუქტ.	ბ. ყოფიაშვილი	

დასახელება	მასშტაბი
კონსტრუქციები	1:20

სტადია	ფურცელი	ფურცლები
მ.პ.	კ-183	---

ჭრილი 1-1

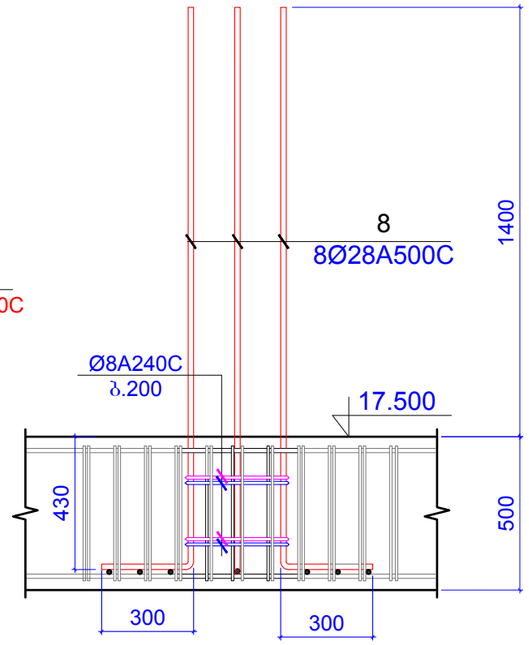

კვანძი A

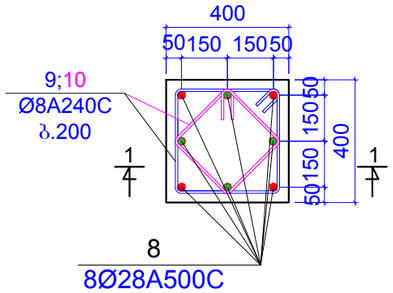

კვანძი B

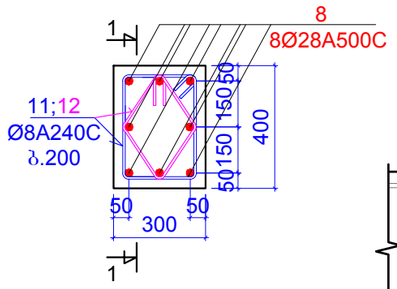

პოზიცია 2

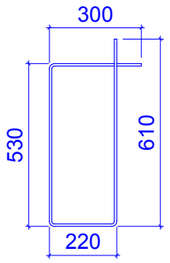

L=1660 მმ

პოზიცია 2*

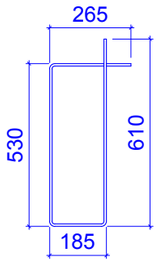

L=1590 მმ

პოზიცია 6

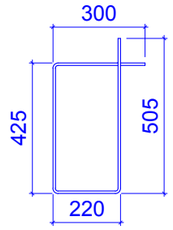

L=1450 მმ

პოზიცია 4
ბ.400

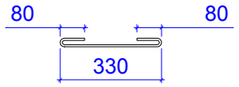

L=490 მმ

პოზიცია 4*
ბ.400

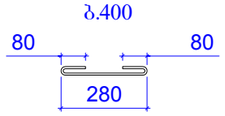

L=440 მმ

ჭრილი 1-1

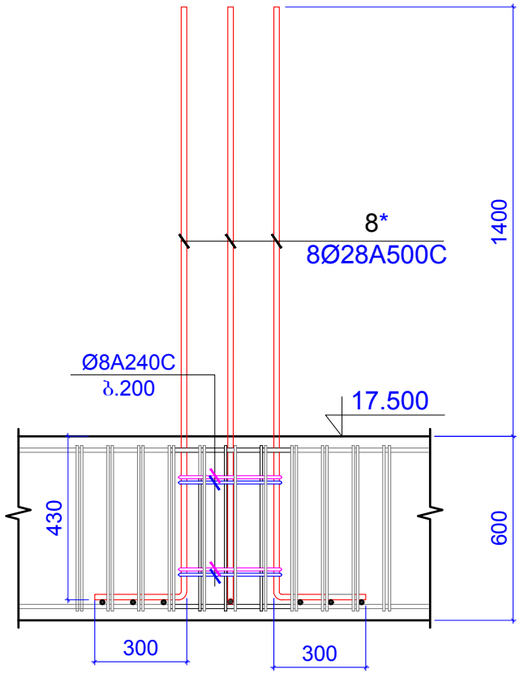

კვანძი C

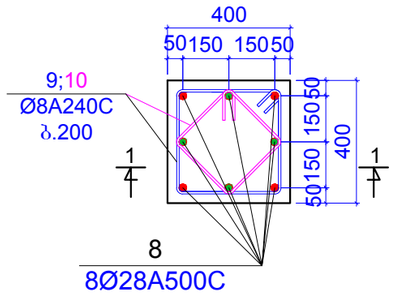

პოზიცია 7
ბ.400

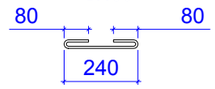

L=400 მმ

პოზიცია 9

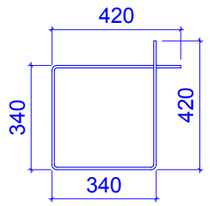

L=1520 მმ

პოზიცია 10

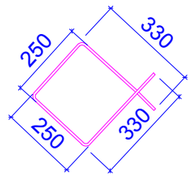

L=1160 მმ

პოზიცია 11

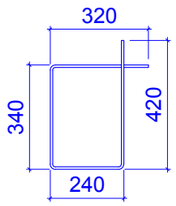

L=1320 მმ

პოზიცია 12

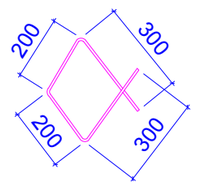

L=1000 მმ

შენიშვნები:
1. ძირითადი შენიშვნები იხ. პროექტის განმარტებით ბარათში.

ფორმატი	A-3	დაკვეთის №
თბილისი 2019 წ.		

დამკვეთი:

შ.პ.ს. "იდეა მელიძიშვილი"

შ.პ.ს. "იდეა მელიძიშვილი"

მისამართი:საქართველო,თბილისი, ვაჟა-ფშაველას გამზირი, II კვ.,კორპ.28ბ,ბინა 31

ID:405106745

e-mail: ilia@ideacity.ge

მრავალფუნქციური საცხოვრებელი სახლი

კვანძი A;
კვანძი B;
კვანძი C;

თანამდებობა	გვარი	ხელმოწერა
დირექტორი	რ. მიქაძე	
მთ. არქიტექტ.	ზ. ბაღათურია	
მთ.კონსტრუქტ.	ბ. ბარბაქაძე	
შემს.კონსტრუქტ.	ბ. ყობიაშვილი	

დასახელება	მასშტაბი
კონსტრუქციები	1:20

სტადია	ფურცელი	ფურცლები
მ.პ.	კ-184	---

რიბელის რიბელში შესვლის კვანძი

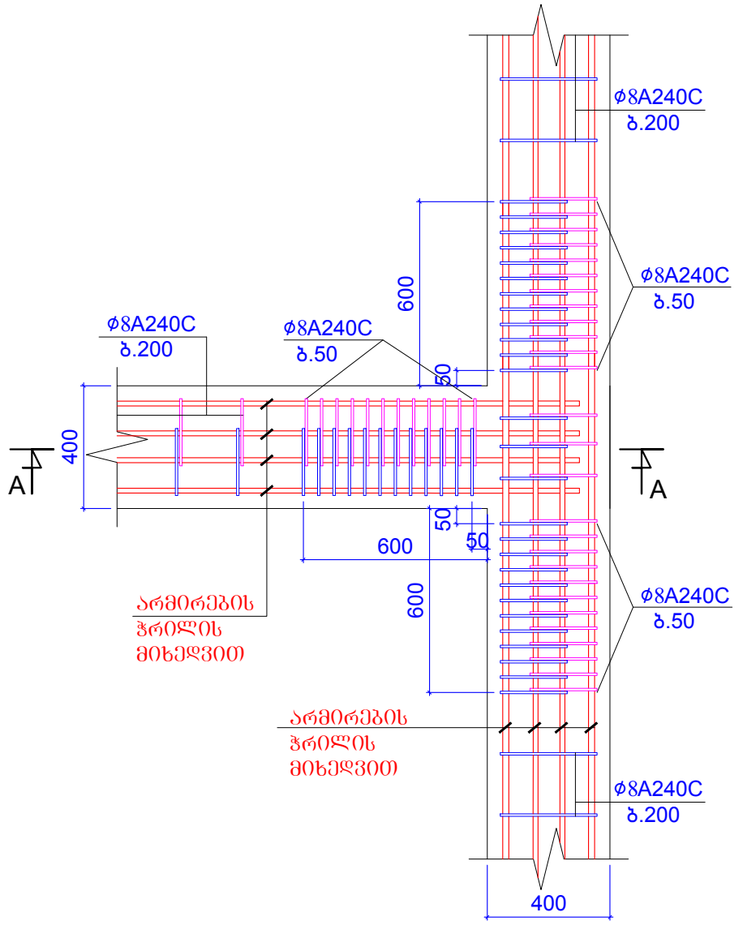

ჭრილი A-A

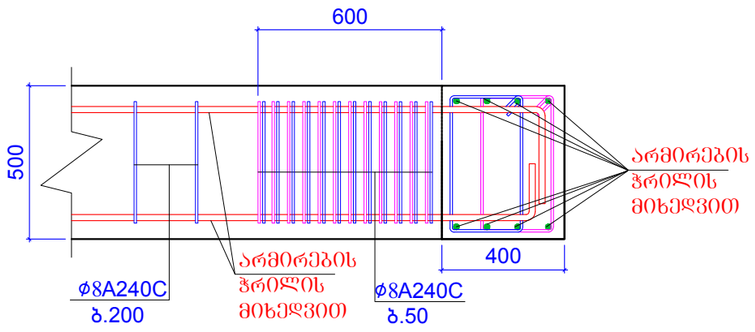

კონსტ. დასახელება	პოზ.№	არმატურის სპეციფიკაცია						არმატურის ამოკრება			ბეტონის მოცულობა m³
		ესკიზი	Ø,მმ	კლასი	L,მმ	nxც	nxL ,მ	Ø,მმ	ΣnxL ,მ	Q კგ	
რიგელები 17.500 ნიშნულზე	1	დაიჭრას ადგილზე	18	A500c	1600000		1600	18A500c	1600	3195	B25
	2	იხ.პოზიცია	8	A240c	1660	1200	1992	8A240c	4951.38	1953	33m³
	2*	იხ.პოზიცია	8	A240c	1590	800	1272				
	3	დაიჭრას ადგილზე	14	A500c	800000		800	14A500c	800	966.2	
	4	იხ.პოზიცია	8	A240c	490	450	220.5				
	4*	იხ.პოზიცია	8	A240c	440	300	132				
	5	დაიჭრას ადგილზე	25	A500c	900000		900	25A500c	900	3466	
	6	იხ.პოზიცია	8	A240c	1450	880	1276				
	7	იხ.პოზიცია	8	A240c	400	15	6				
	8	დაიჭრას ადგილზე	28	A500c	2100	56	117.6	28A500c	152.8	738.2	
	8*	დაიჭრას ადგილზე	28	A500c	2200	16	35.2				
	9	იხ.პოზიცია	8	A240c	1520	18	27.36				
	10	იხ.პოზიცია	8	A240c	1160	18	20.88				
	11	იხ.პოზიცია	8	A240c	1320	2	2.64				
	12	იხ.პოზიცია	8	A240c	1000	2	2				

შენიშვნები:
1. ძირითადი შენიშვნები იხ. პროექტის განმარტებით ბარათში.

ფორმატი	A-3	დაკვეთის №
თბილისი 2019 წ.		

დამკვეთი:

შ.პ.ს. "იდეა მელიძიშვილი"

შ.პ.ს. "იდეა მელიძიშვილი"

მისამართი:საქართველო,ქ.თბილისი,
ვაკე-საბურთალოს რაიონი,ვაჟა-ფშაველას გამზირი,
II კვ.,კორპ.28ბ,ბინა 31

ID:405106745

e-mail: ilia@ideacity.ge

მრავალფუნქციური
საცხოვრებელი სახლი

რიბელის რიბელში შესვლის კვანძი

თანამდებობა	გვარი	ხელმოწერა
დირექტორი	რ. მიქაძე	
მთ. არქიტექტ.	ზ. ბაღათურია	
მთ.კონსტრუქტ.	ბ. ბარბაქაძე	
შეფს.კონსტრუქტ.	ბ. ყობიაშვილი	

დასახელება	მასშტაბი
კონსტრუქციები	1:20

სტადია	ფურცელი	ფურცლები
მ.პ.	კ-185	---

რიბელის არმატურების დაანკერების სქემები

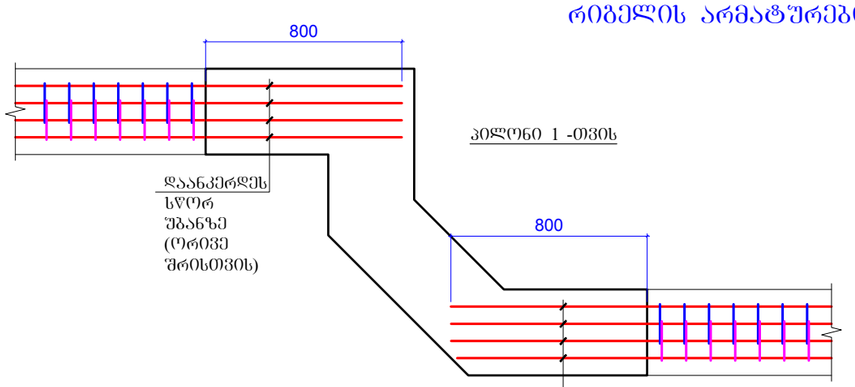

პილონი 1 -თვის

დაანკერდეს სწორ შბანზე (ორივე შრისთვის)

დაანკერდეს სწორ შბანზე (ორივე შრისთვის)

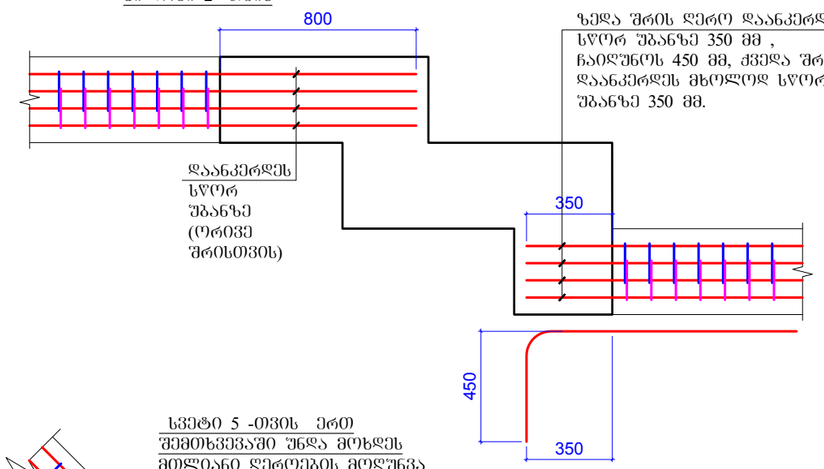

პილონი 2 -თვის

ზედა შრის ღერო დაანკერდეს სწორ შბანზე 350 მმ , ჩაიღუნოს 450 მმ, ქვედა შრე დაანკერდეს მხოლოდ სწორ შბანზე 350 მმ.

დაანკერდეს სწორ შბანზე (ორივე შრისთვის)

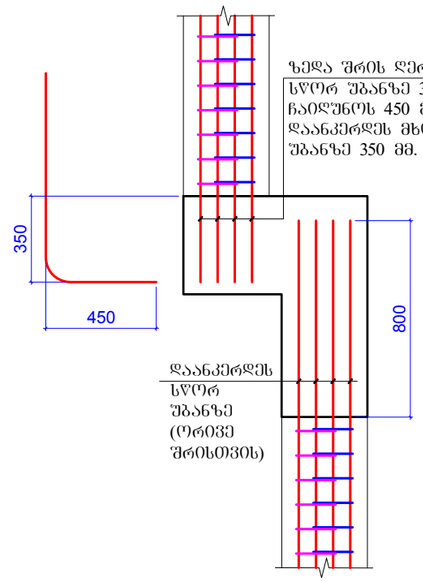

სვეტი 6 -თვის

ზედა შრის ღერო დაანკერდეს სწორ შბანზე 350 მმ , ჩაიღუნოს 450 მმ, ქვედა შრე დაანკერდეს მხოლოდ სწორ შბანზე 350 მმ.

დაანკერდეს სწორ შბანზე (ორივე შრისთვის)

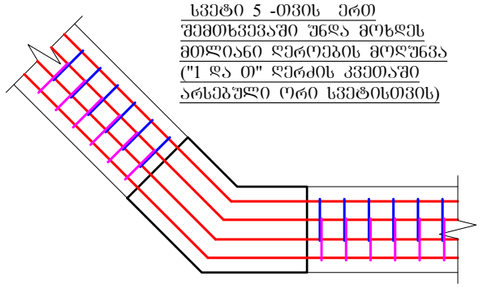

სვეტი 5 -თვის ერთ შემთხვევაში უნდა მოხდეს მთლიანი ღეროების მოღუნვა ("1 და 0" ღერძის კვეთაში არსებული ორი სვეტისთვის)

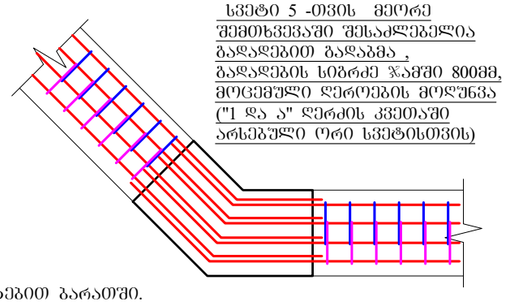

სვეტი 5 -თვის მეორე შემთხვევაში შესაძლებელია გადადებით გადაბმა , გადადების სიგრძე ჯამში 800მმ, მოცემული ღეროების მოღუნვა ("1 და ა" ღერძის კვეთაში არსებული ორი სვეტისთვის)

40X40სმ კუთხის სვეტისთვის

ზედა შრის ღერო დაანკერდეს სწორ შბანზე 350 მმ , ჩაიღუნოს 450 მმ, ქვედა შრე დაანკერდეს მხოლოდ სწორ შბანზე 350 მმ.

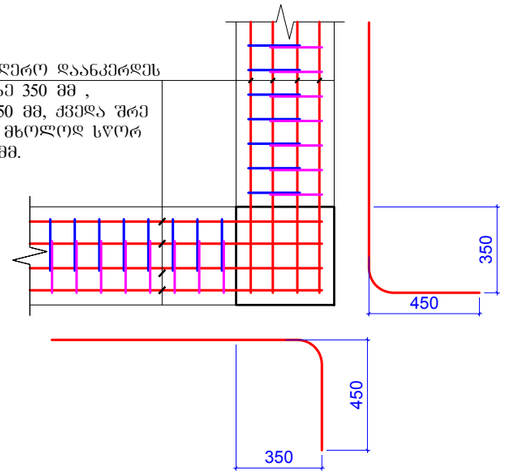

შენიშვნები:
1. ძირითადი შენიშვნები იხ. პროექტის განმარტებით ბარათში.

ფორმატი A-3		დაკვეთის №
თბილისი 2019 წ.		

დამკვეთი:

შ.პ.ს. "იდეა მელიძიშვილი"

შ.პ.ს. "იდეა მელიძიშვილი"

მისამართი:საქართველო,ქ.თბილისი, ვაკე-საბურთალოს რაიონი,ვაჟა-ფშაველას გამზირი, II ჯვ.,კორპ.28ბ,ბინა 31

ID:405106745

e-mail: ilia@ideacity.ge

მრავალფუნქციური საცხოვრებელი სახლი

რიბელის არმატურების დაანკერების სქემები

თანამდებობა	გვარი	ხელმოწერა
დირექტორი	რ. მიქაძე	
მთ. არქიტექტ.	ზ. გალაბურია	
მთ.კონსტრუქტ.	ბ. ბარბაქაძე	
შემს.კონსტრუქტ.	ბ. ყობიაშვილი	

დასახელება	მასშტაბი
კონსტრუქციები	1:25

სტადია	ფურცელი	ფურცლები
მ.პ.	კ-186	---

გადახურვის ფილის გეგმა 17.500 ნიშნულზე
ძირითადი არმირების გეგმა

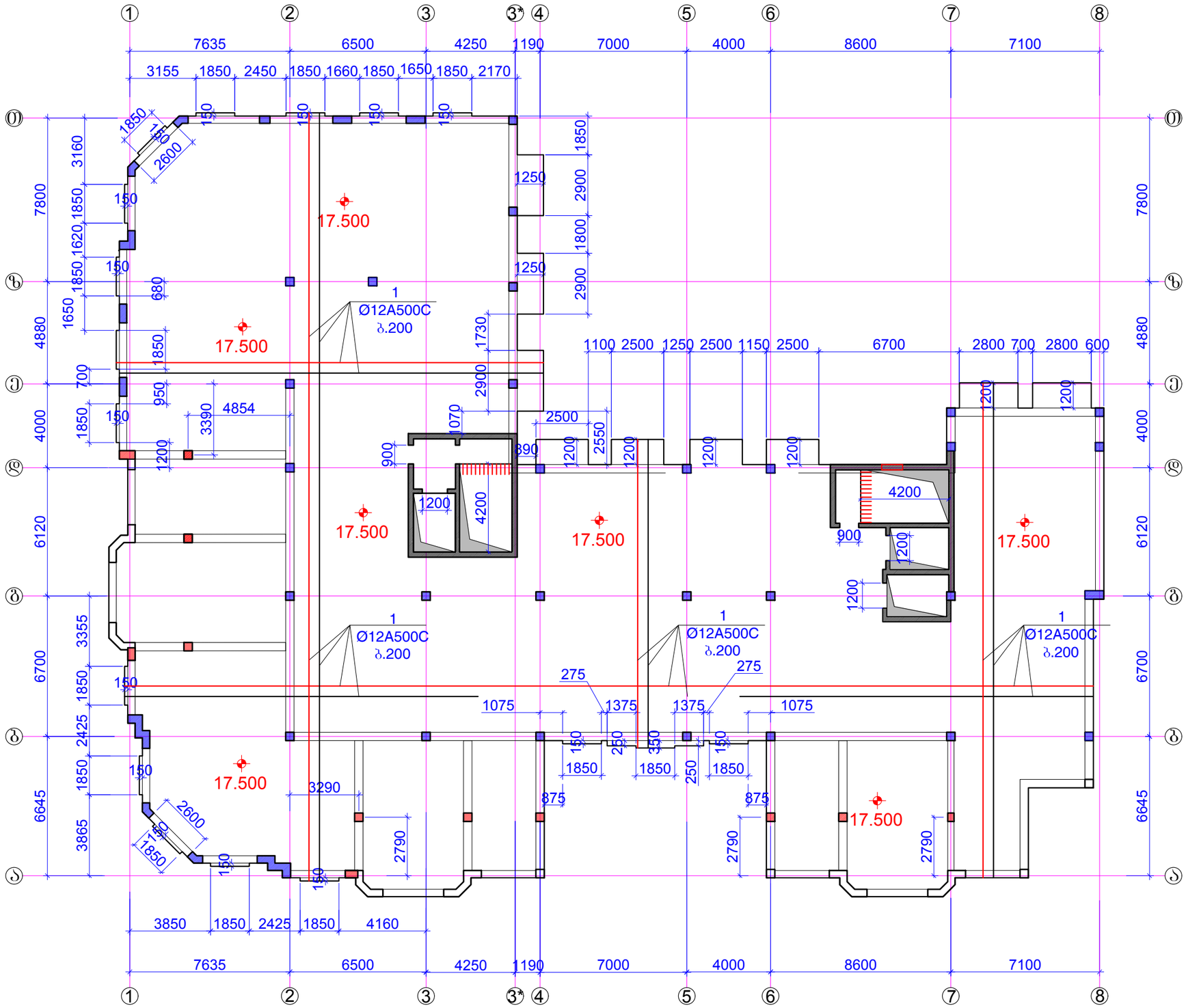

შენიშვნები:
1. ძირითადი შენიშვნები იხ. პროექტის განმარტებით ბარათში.
2. ფილის არმირების სახასიათო ჭრილები იხ.ფ.კ-190.

ფორმატი	A-3	დაკვეთის №
თბილისი 2019 წ.		

დამკვეთი:

შ.პ.ს. "იდეა მელიქიშვილი"

შ.პ.ს. "იდეა მელიქიშვილი"

მისამართი:საქართველო,ქ.თბილისი, ვაკე-საბურთალოს რაიონი,ვაჟა-ფშაველას გამზირი, IIკვ.კორპ.2ბ,ბინა 31

ID:405106745

e-mail: ilia@ideacity.ge

მრავალფუნქციური
საცხოვრებელი სახლი

გადახურვის ფილის გეგმა
17.500 ნიშნულზე
ძირითადი არმირების გეგმა

თანამდებობა	გვარი	ხელმოწერა
დირექტორი	რ. მიქაძე	
მთ. არქიტექტ.	ზ. გაფათურია	
მთ.კონსტრუქტ.	ბ. ბარბაქაძე	
შემს.კონსტრუქტ.	ბ. ყოფიავილი	

დასახელება	მასშტაბი
კონსტრუქციები	1:200

სტადია	ფურცელი	ფურცლები
მ.პ.	კ-187	---

გადახურვის ფილის გეგმა 17.500 ნიშნულზე
ქვედა შრის გაძლიერება

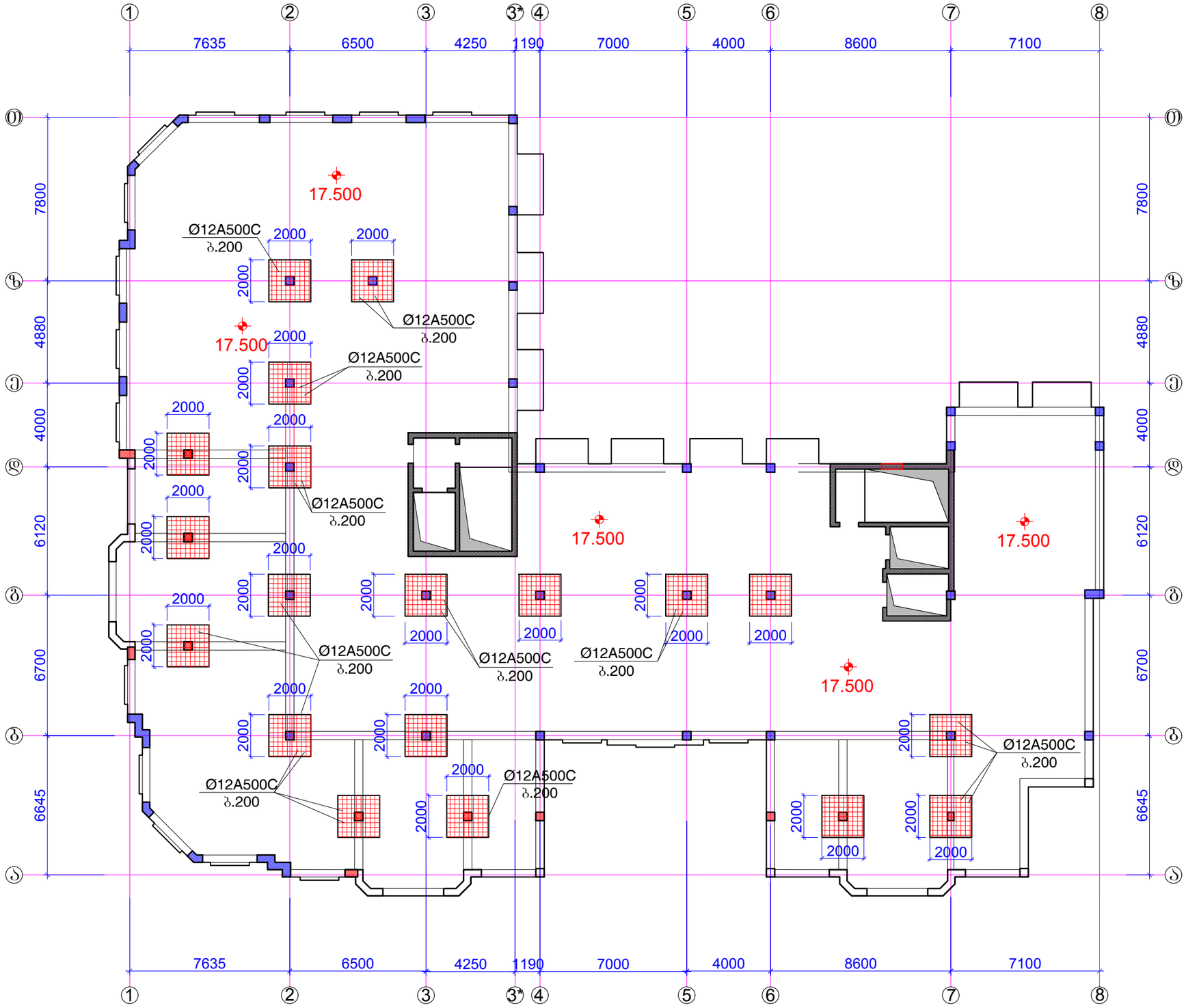

ფორმატი	A-3	დაკვეთის №
თბილისი 2019 წ.		

დამკვეთი:

შ.პ.ს. "იდეა მელიქიშვილი"

შ.პ.ს. "იდეა მელიქიშვილი"

მისამართი:საქართველო,ქ.თბილისი,
ვაკე-საბურთალოს რაიონი,ვაჟა-ფშაველას გამზირი,
II კვ.კორპ.2ბ,ბინა 31

ID:405106745

e-mail: ilia@ideacity.ge

მრავალფუნქციური
საცხოვრებელი სახლი

გადახურვის ფილის გეგმა 17.500
ნიშნულზე
ქვედა შრის გაძლიერება

თანამდებობა	გვარი	ხელმოწერა
დირექტორი	რ. მიქაძე	
მთ. არქიტექტ.	ზ. გადათურია	
მთ.კონსტრუქტ.	ბ. ბარბაქაძე	
შემს.კონსტრუქტ.	ბ. ყოფიაშვილი	

დასახელება	მასშტაბი
კონსტრუქციები	1:200

სტადია	ფურცელი	ფურცლები
მ.პ.	კ-188	---

შენიშვნები:
1. ძირითადი შენიშვნები იხ. პროექტის განმარტებით ბარათში.
2. ფილის არმირების სახასიათო ჭრილები იხ.ფ.კ-190.

გადახურვის ფილის გეგმა 17.500 ნიშნულზე
ზედა შრის გაძლიერება

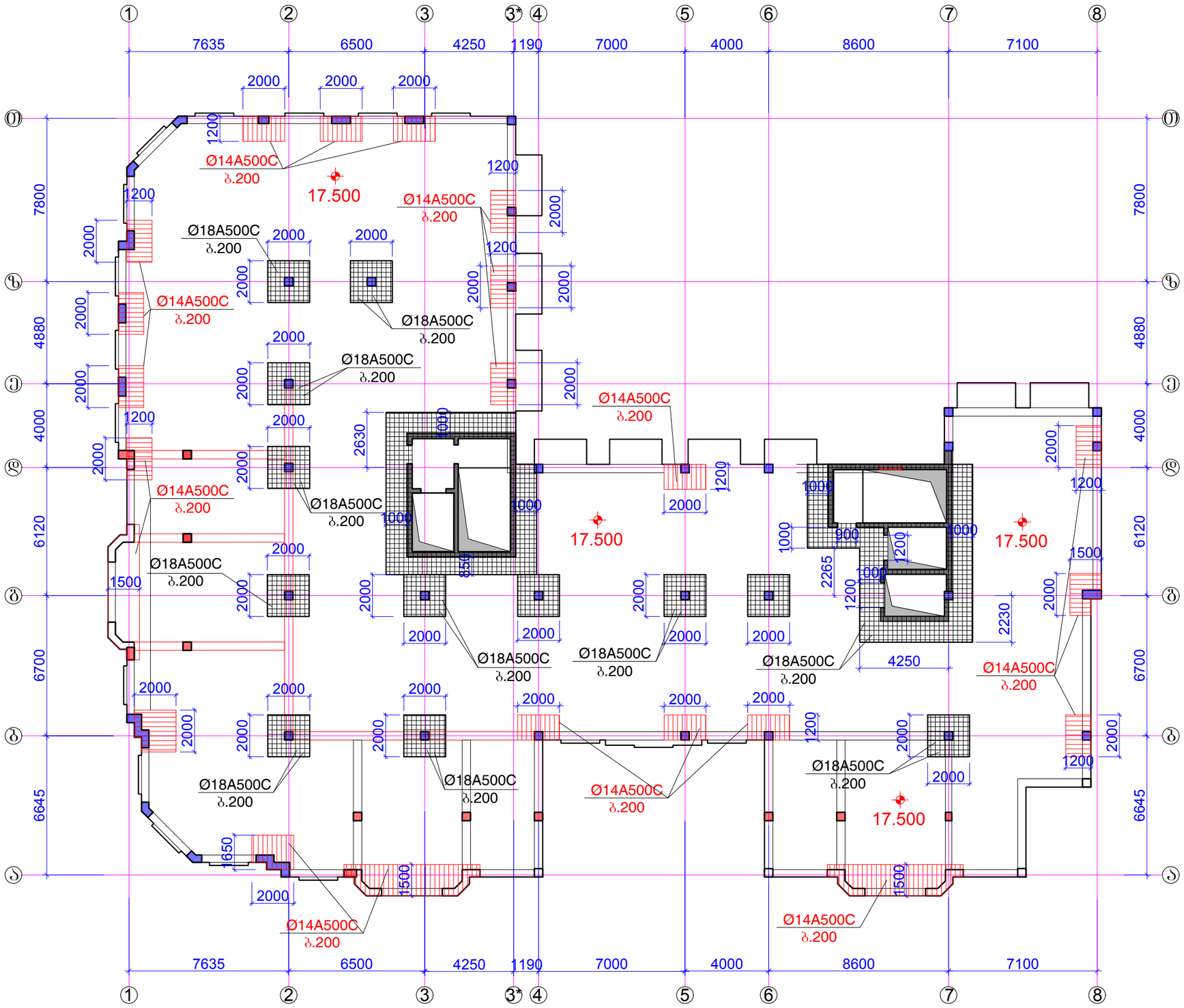

ფორმატი	A-3	დაკვეთის №
თბილისი 2019 წ.		

დამკვეთი:

შ.პ.ს. "იდეა მელიქიშვილი"

შ.პ.ს. "იდეა მელიქიშვილი"

მისამართი:საქართველო,თბილისი, ვაჟა-ფშაველის რაიონი,ვაჟა-ფშაველას გამზირი, II კვ.კორპ.28ბ,ბინა 31

ID:405106745

e-mail: ilia@ideacity.ge

მრავალფუნქციური
საცხოვრებელი სახლი

გადახურვის ფილის გეგმა 17.500
ნიშნულზე
ზედა შრის გაძლიერება

თანამდებობა	გვარი	ხელმოწერა
დირექტორი	რ. მიქაძე	
მთ. არქიტექტ.	ზ. გაღათურია	
მთ.კონსტრუქტ.	ბ. ბარბაქაძე	
შემხ.კონსტრუქტ.	ბ. ქოზიაშვილი	

დასახელება	მასშტაბი
კონსტრუქციები	1:200

სტადია	ფურცელი	ფურცლები
მ.პ.	კ-189	---

შენიშვნები:
1. ძირითადი შენიშვნები იხ. პროექტის განმარტებით ბარათში.
2. ფილის არმირების სახასიათო ჭრილები იხ.შ.კ-190.

ძირითადი არმირების ჭრილი

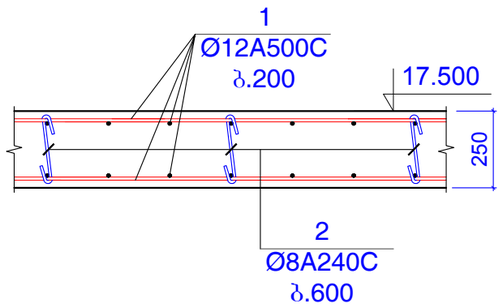

არმირების ჭრილი შუა სვეტებთან

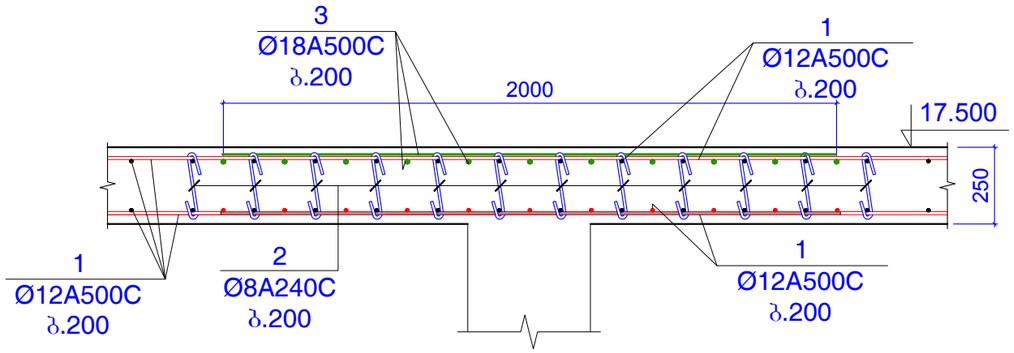

არმირების ჭრილი დიაფრაგმის რ.ბ კედლებთან

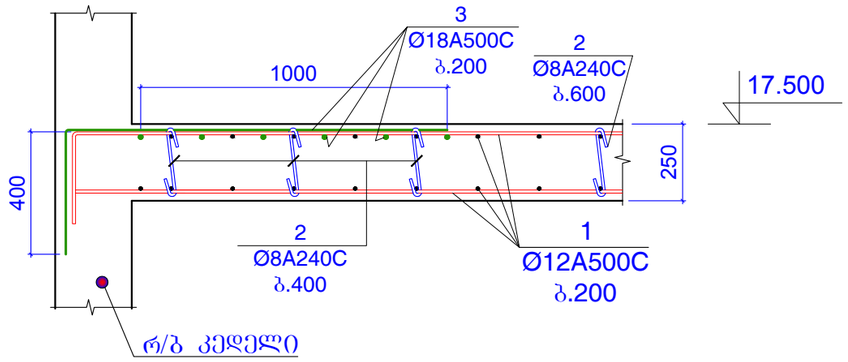

არმირების ჭრილი რ.ბ რიგელებთან

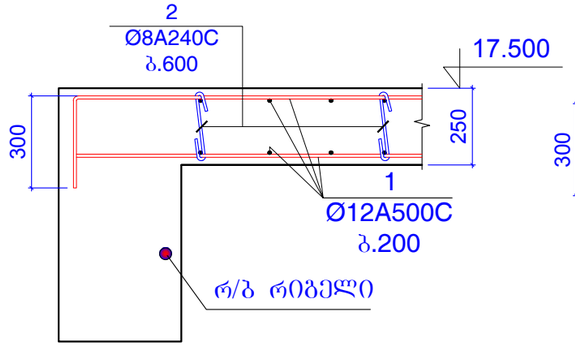

არმირების ჭრილი ბანაპირა სვეტებთან ან პილონებთან (სადაც ძლიერდება ზედა შრე)

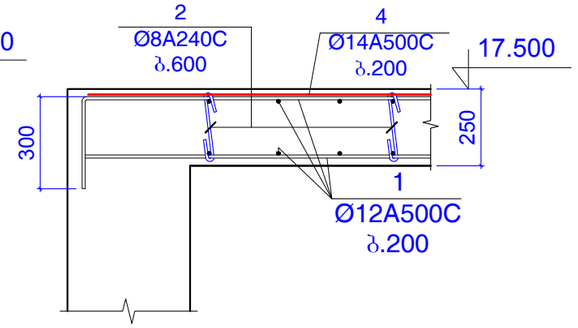

არმირების ჭრილი კონსოლებთან

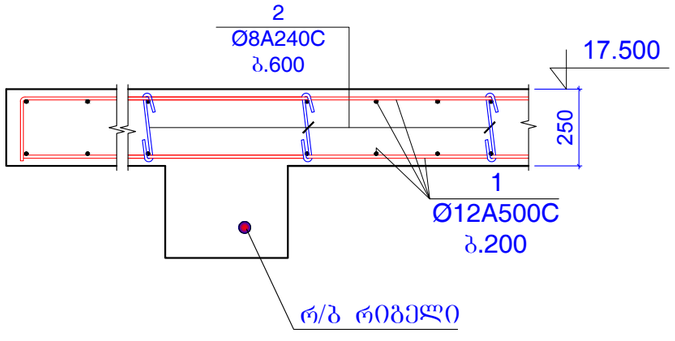

კოზ.2

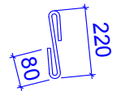

L=380 მმ

კონსტ.დასახელება	კოზ.№	არმატურის სპეციფიკაცია						არმატურის ამოკრება			ბეტონის მოც.მ³
		ესკიზი	Ø,მმ	კლასი	L,მმ	nxც	nxL ,მ	Ø,მმ	ΣnxL ,მ	Q კგ	
გადახურვის ფილა 17.500 ნიშნულზე	1	დაიჭრას ადგილზე	12	A500c	25800000		25800	12A500c	25800	22894	B25
	2	იხ.პოზიცია	8	A240c	380	4200	1596	8A240c	1596	629.4	290m³
	3	დაიჭრას ადგილზე	18	A500c	2350000		2350	18A500c	2350	4692	
	4	დაიჭრას ადგილზე	14	A500c	800000		800	14A500c	800	966.2	

შენიშვნები:
1. ძირითადი შენიშვნები იხ. პროექტის განმარტებით ბარათში.

ფორმატი	A-3	დაკვეთის №
თბილისი 2019 წ.		

დამკვეთი:

შ.პ.ს. "იდეა მელიქიშვილი"

შ.პ.ს. "იდეა მელიქიშვილი"

მისამართი:საქართველო,ქ.თბილისი, ვაჟა-საბურთალოს რაიონი,ვაჟა-ფშაველას გამზირი, II კვ.,კორპ.28ბ,ბინა 31

ID:405106745

e-mail: ilia@ideacity.ge

მრავალფუნქციური საცხოვრებელი სახლი

ფილის არმირების სახასიათო ჭრილები (+17.500 ნიშნულისთვის)

თანამდებობა	გვარი	ხელმოწერა
დირექტორი	რ. მიქაძე	
მთ. არქიტექტ.	ზ. ბაღათურია	
მთ.კონსტრუქტ.	ბ. ბარბაქაძე	
შეფხ.კონსტრუქტ.	ბ. ყობიაშვილი	

დასახელება	მასშტაბი
კონსტრუქციები	1:20

სტადია	ფურცელი	ფურცლები
მ.პ.	კ-190	---

სვეტები, პილონები და კედლები გეგმაში +17.500 ნიშნულზე

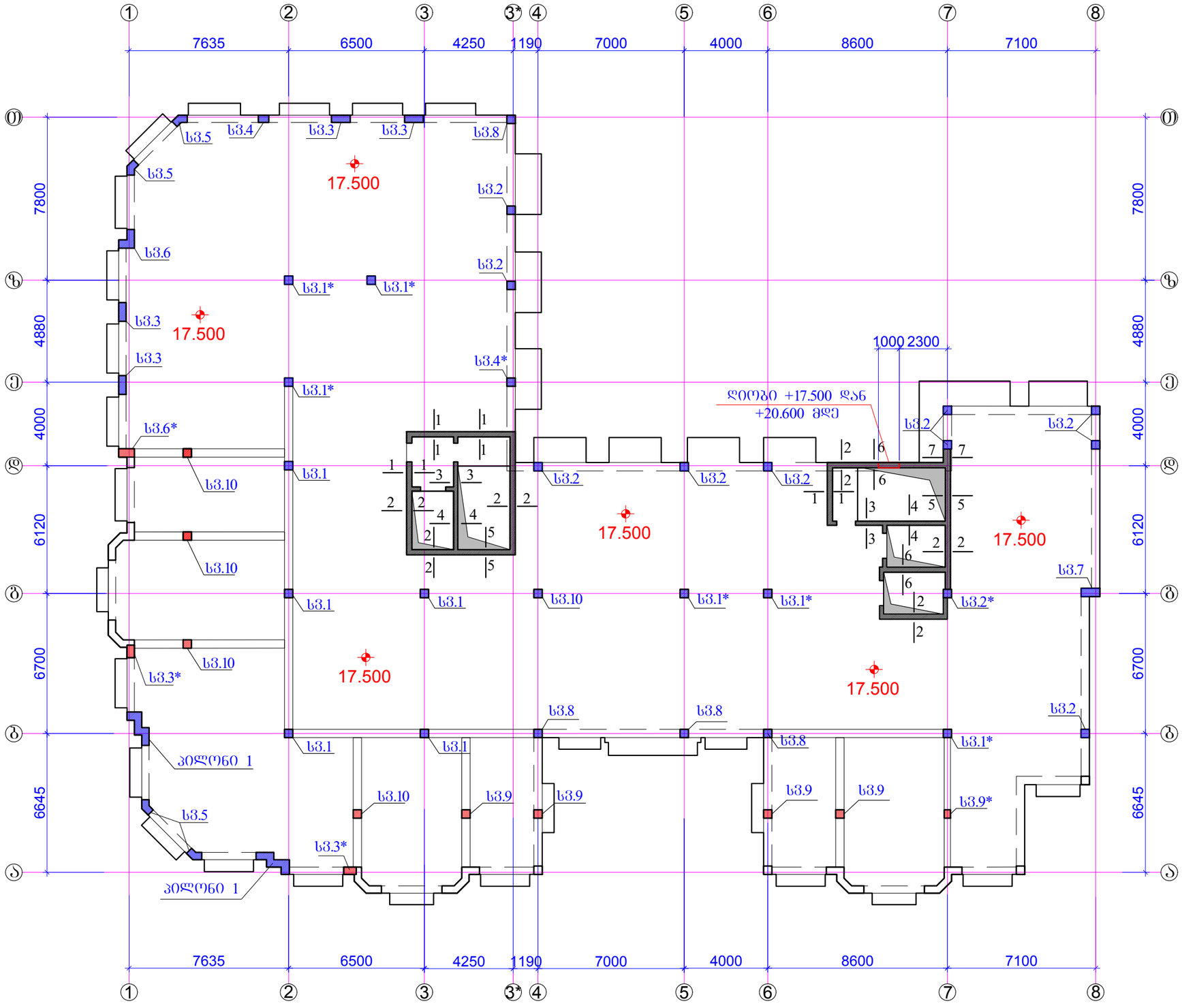

ფორმატი	A-3	დაკვეთის №
თბილისი 2019 წ.		

დამკვეთი:

შ.პ.ს. "იდეა მელიქიშვილი"

შ.პ.ს. "იდეა მელიქიშვილი"

მისამართი:საქართველო,ქ.თბილისი,
ვაკე-საბურთალოს რაიონი,ვაჟა-ფშაველას გამზირი,
II კვ.,კორპ.28ბ,ბინა 31

ID:405106745

e-mail: ilia@ideacity.ge

მრავალფუნქციური
საცხოვრებელი სახლი

სვეტები, პილონები და კედლები
გეგმაში +17.500 ნიშნულზე

თანამდებობა	გვარი	ხელმოწერა
დირექტორი	რ. მიქაძე	
მთ. არქიტექტ.	ზ. გაფათურია	
მთ.კონსტრუქტ.	ბ. ბარბაქაძე	
შემს.კონსტრუქტ.	ბ. ყობიაშვილი	

დასახელება	მასშტაბი
კონსტრუქციები	1:200

სტადია	ფურცელი	ფურცლები
მ.პ.	კ-191	---

შენიშვნები:
1. ძირითადი შენიშვნები იხ. პროექტის განმარტებით ბარათში.
2. სვეტი 1 ... სვეტი 10 იხ.ფ.კ-192 ... ფ.კ-207.
3. პილონი 1 ; იხ.ფ.კ-208.
4. ჭრილი 1-1 ... ჭრილი 7-7 ; იხ.ფ.კ-209; ფ.კ-210.
5. დიობები ლიფტის და კიბის უჯრედის გასასვლელებში იხ.ფ.კ-211.

სვეტი 1

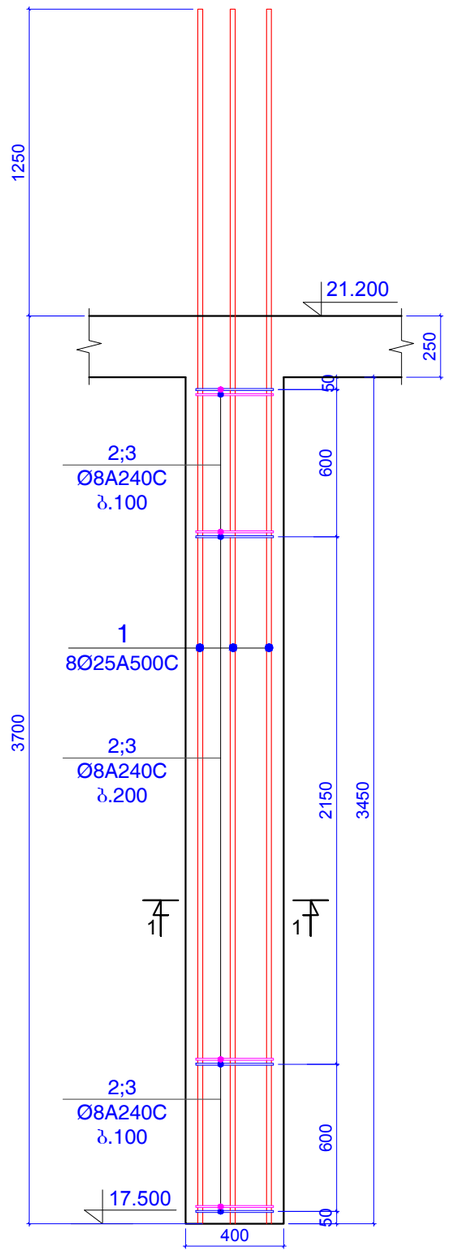

ჭრილი 1-1

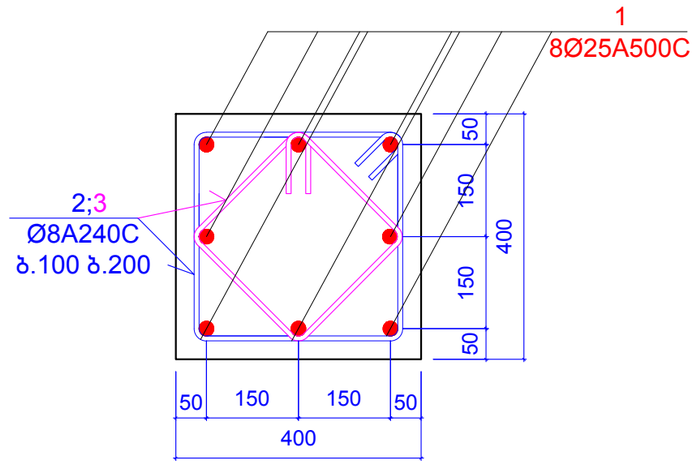

პოზიცია 2

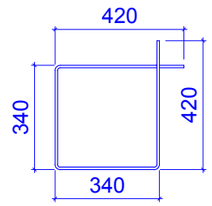

L=1520 მმ

პოზიცია 3

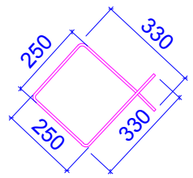

L=1160 მმ

კონსტ. დასახელება	პოზ.№	არმატურის სპეციფიკაცია						არმატურის ამოკრება			ბეტონის მოც.მ³
		ესკიზი	Ø,მმ	კლასი	L,მმ	nxც	nxL ,მ	Ø,მმ	ΣnxL ,მ	Q კგ	
სვეტი 1 (5 ცალი)	1	დაიჭრას ადგილზე	25	A500c	5100	8	40.8	25A500c	40.8	157.14	B25
	2	იხ.პოზიცია	8	A240c	1520	25	38	8A240c	67	26.424	0.55
	3	იხ.პოზიცია	8	A240c	1160	25	29				

შენიშვნები:
1. ძირითადი შენიშვნები იხ. პროექტის განმარტებით ბარათში.

ფორმატი	A-3	დაკვეთის №
თბილისი 2019 წ.		

დამკვეთი:

შ.პ.ს. "იდეა მელიძიშვილი"

შ.პ.ს. "იდეა მელიძიშვილი"

მისამართი:საქართველო,ქ.თბილისი, ვაკე-საბურთალოს რაიონი,ვაჟა-ფშაველას გამზირი, II კვ.,კორპ.28ბ,ბინა 31

ID:405106745

e-mail: ilia@ideacity.ge

მრავალფუნქციური საცხოვრებელი სახლი

სვეტი 1;

თანამდებობა	გვარი	ხელმოწერა
დირექტორი	რ. მიქაძე	
მთ. არქიტექტ.	ზ. ბადაოშვილი	
მთ.კონსტრუქტ.	ბ. ბარბაქაძე	
შემს.კონსტრუქტ.	ბ. ყოფიაშვილი	

დასახელება	მასშტაბი
კონსტრუქციები	1:10 1:25

სტადია	ფურცელი	ფურცლები
მ.პ.	კ-191	---

სვეტი 1*

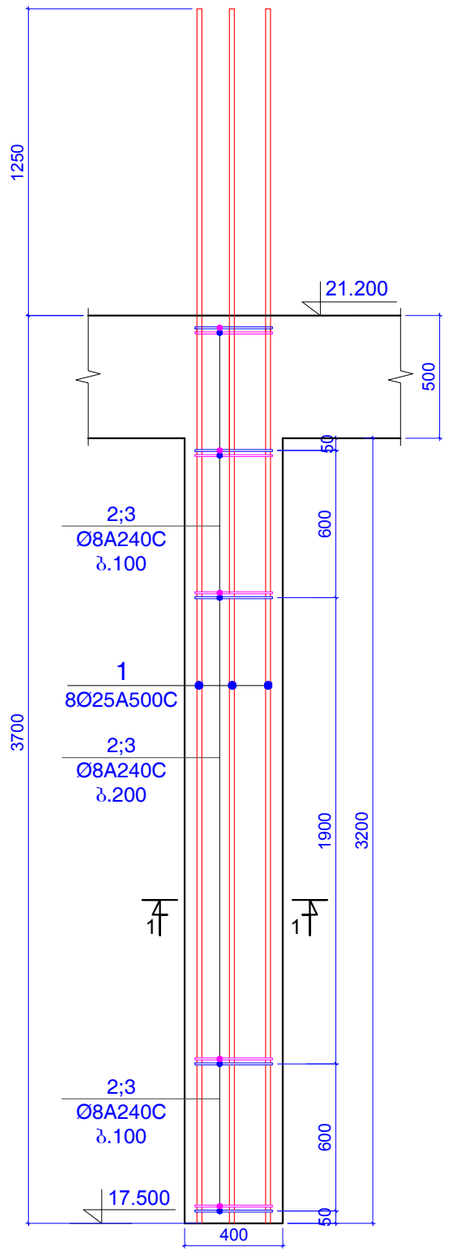

ჭრილი 1-1

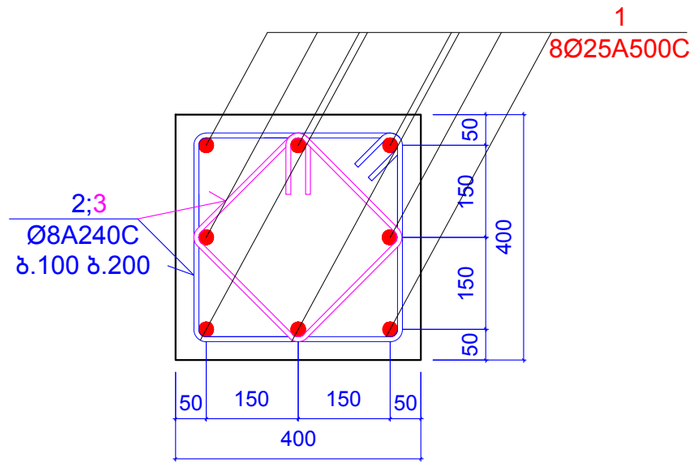

პოზიცია 2

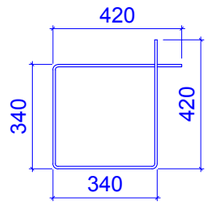

L=1520 მმ

პოზიცია 3

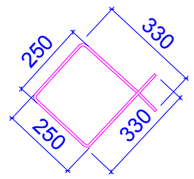

L=1160 მმ

კონსტ. დასახელება	პოზ.№	არმატურის სპეციფიკაცია						არმატურის ამოკრება			ბეტონის მოც.მ³
		ესკიზი	Ø,მმ	კლასი	L,მმ	nxც	nxL ,მ	Ø,მმ	ΣnxL ,მ	Q კგ	
სვეტი 1* (6 ცალი)	1	დაიჭრას ადგილზე	25	A500c	4950	8	39.6	25A500c	39.6	152.52	B25
	2	იხ.პოზიცია	8	A240c	1520	25	38	8A240c	67	26.424	0.51
	3	იხ.პოზიცია	8	A240c	1160	25	29				

შენიშვნები:
1. ძირითადი შენიშვნები იხ. პროექტის განმარტებით ბარათში.

ფორმატი	A-3	დაკვეთის №
თბილისი 2019 წ.		

დამკვეთი:

შ.პ.ს. "იდეა მელიძიშვილი"

შ.პ.ს. "იდეა მელიძიშვილი"

მისამართი:საქართველო,ქ.თბილისი, ვაჟა-საბურთალოს რაიონი,ვაჟა-ფშაველას გამზირი, II კვ.,კორპ.28ბ,ბინა 31

ID:405106745

e-mail: ilia@ideacity.ge

მრავალფუნქციური საცხოვრებელი სახლი

სვეტი 1*;

თანამდებობა	გვარი	ხელმოწერა
დირექტორი	რ. მიქაძე	
მთ. არქიტექტ.	ზ. ბაღათურია	
მთ.კონსტრუქტ.	ბ. ბარბაქაძე	
შემხ.კონსტრუქტ.	ბ. ყოფიაშვილი	

დასახელება	მასშტაბი
კონსტრუქციები	1:10 1:25

სტადია	ფურცელი	ფურცლები
მ.პ.	კ-193	---

სვეტი 2

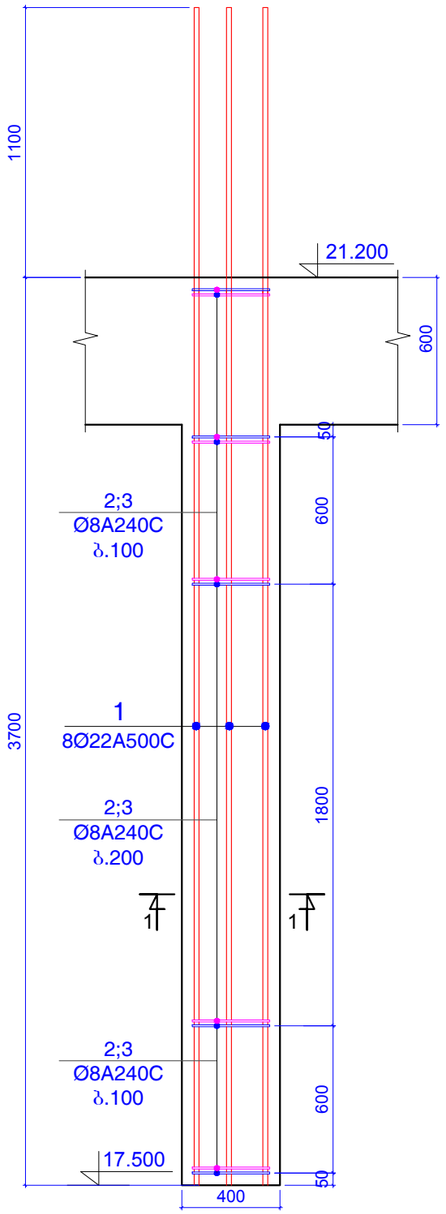

ჭრილი 1-1

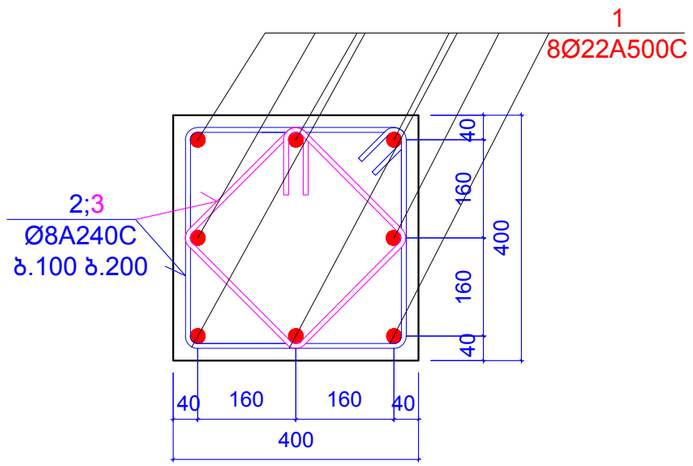

პოზიცია 2

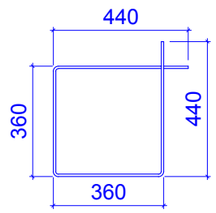

L=1600 მმ

პოზიცია 3

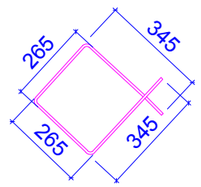

L=1220 მმ

კონსტ. დასახელება	პოზ.№	არმატურის სპეციფიკაცია						არმატურის ამოკრება			ბეტონის მოც.მ³
		ესკიზი	Ø,მმ	კლასი	L,მმ	nxც	nxL ,მ	Ø,მმ	ΣnxL ,მ	Q კგ	
სვეტი 2 (10ცალი)	1	დაიჭრას ადგილზე	22	A500c	4800	8	38.4	22A500c	38.4	114.53	B25
	2	იხ.პოზიცია	8	A240c	1600	25	40	8A240c	70.5	27.804	0.50
	3	იხ.პოზიცია	8	A240c	1220	25	30.5				

შენიშვნები:
1. ძირითადი შენიშვნები იხ. პროექტის განმარტებით ბარათში.

ფორმატი	A-3	დაკვეთის №
თბილისი 2019 წ.		

დამკვეთი:

შ.პ.ს. "იდეა მელიქიშვილი"

შ.პ.ს. "იდეა მელიქიშვილი"

მისამართი:საქართველო,ქ.თბილისი, ვაკე-საბურთალოს რაიონი,ვაჟა-ფშაველას გამზირი, II ჩიხ.„კოროპ.28ბ,ბინა 31

ID:405106745

e-mail: ilia@ideacity.ge

მრავალფუნქციური საცხოვრებელი სახლი

სვეტი 2;

თანამდებობა	გვარი	ხელმოწერა
დირექტორი	რ. მიქაძე	
მთ. არქიტექტ.	ზ. ბადაოშვილი	
მთ.კონსტრუქტ.	ბ. ბარბაძაძე	
შემს.კონსტრუქტ.	ბ. ყოფიაშვილი	

დასახელება	მასშტაბი
კონსტრუქციები	1:10 1:25

სტადია	ფურცელი	ფურცლები
მ.პ.	კ-194	---

სვეტი 2*

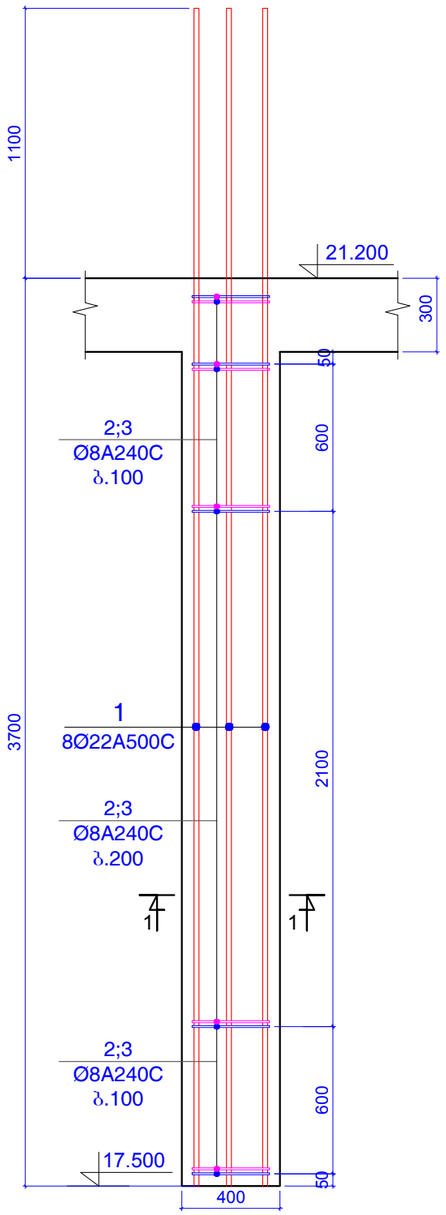

ჭრილი 1-1

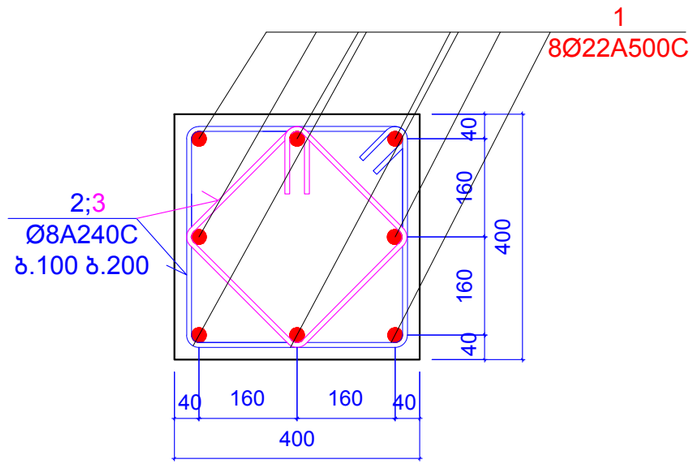

პოზიცია 2

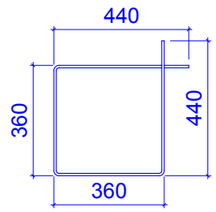

L=1600 მმ

პოზიცია 3

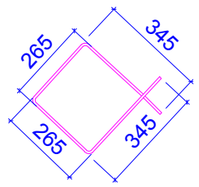

L=1220 მმ

კონსტ. დასახელება	პოზ.№	არმატურის სპეციფიკაცია						არმატურის ამოკრება			ბეტონის მოც.მ³
		ესკიზი	Ø,მმ	კლასი	L,მმ	nxც	nxL ,მ	Ø,მმ	ΣnxL ,მ	Q კგ	
სვეტი 2* (1 ცალი)	1	დაიჭრას ადგილზე	22	A500c	4800	8	38.4	22A500c	38.4	114.53	B25
	2	იხ.პოზიცია	8	A240c	1600	25	40	8A240c	70.5	27.804	0.55
	3	იხ.პოზიცია	8	A240c	1220	25	30.5				

შენიშვნები:
1. ძირითადი შენიშვნები იხ. პროექტის განმარტებით ბარათში.

ფორმატი	A-3	დაკვეთის №
თბილისი 2019 წ.		

დამკვეთი:

შ.პ.ს. "იდეა მელიქიშვილი"

შ.პ.ს. "იდეა მელიქიშვილი"

მისამართი:საქართველო,ქ.თბილისი, ვაკე-საბურთალოს რაიონი,ვაჟა-ფშაველას გამზირი, II ჩიკ.კორპ.28ბ,ბინა 31

ID:405106745

e-mail: ilia@ideacity.ge

მრავალფუნქციური საცხოვრებელი სახლი

სვეტი 2*

თანამდებობა	გვარი	ხელმოწერა
დირექტორი	რ. მიქაძე	
მთ. არქიტექტ.	ზ. ბადაოშრია	
მთ.კონსტრუქტ.	ბ. ბარბაქაძე	
შემს.კონსტრუქტ.	ბ. ყოფიაშვილი	

დასახელება	მასშტაბი
კონსტრუქციები	1:10 1:25

სტადია	ფურცელი	ფურცლები
მ.პ.	კ-195	---

სვეტი 3

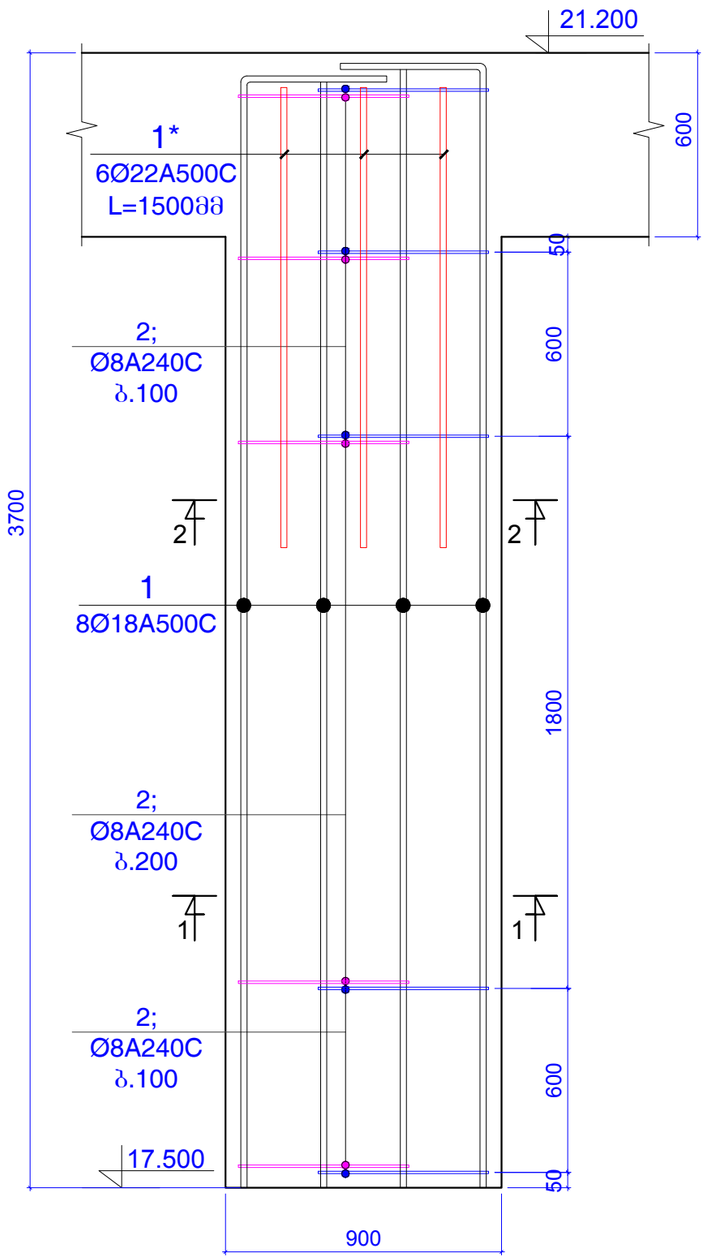

ჭრილი 1-1

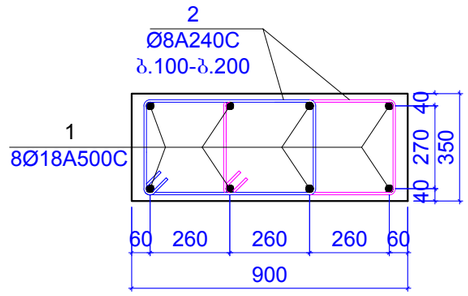

ჭრილი 2-2

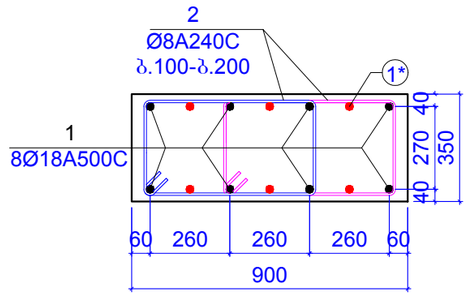

პოზიცია 2

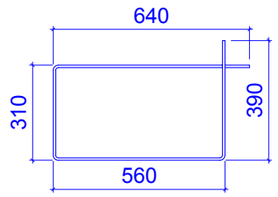

L=1900 მმ

კონსტ. დასახელება	პოზ.№	არმატურის სპეციფიკაცია						არმატურის ამოკრება			ბეტონის მოც.მ³
		ესკიზი	Ø,მმ	კლასი	L,მმ	nxც	nxL ,მ	Ø,მმ	ΣnxL ,მ	Q კგ	
სვეტი 3 (4 ცალი)	1	დაიჭრას ადგილზე	18	A500c	4000	8	32	18A500c	32	63.89	B25
	1*	დაიჭრას ადგილზე	22	A500c	1500	6	9	22A500c	9	26.843	0.98
	2	იხ.პოზიცია	8	A240c	1900	50	95	8A240c	95	37.466	

შენიშვნები:
1. ძირითადი შენიშვნები იხ. პროექტის განმარტებით ბარათში.

ფორმატი	A-3	დაკვეთის №
თბილისი 2019 წ.		

დამკვეთი:

შ.პ.ს. "იდეა მელიძიშვილი"

შ.პ.ს. "იდეა მელიძიშვილი"

მისამართი:საქართველო,ქ.თბილისი, ვაკე-საბურთალოს რაიონი,ვაჟა-ფშაველას გამზირი, II კვ.,კორპ.28ბ,ბინა 31

ID:405106745

e-mail: ilia@ideacity.ge

მრავალფუნქციური საცხოვრებელი სახლი

სვეტი 3

თანამდებობა	გვარი	ხელმოწერა
დირექტორი	რ. მიქაძე	
მთ. არქიტექტ.	ზ. ბადათურია	
მთ.კონსტრუქტ.	ბ. ბარბაქაძე	
შემს.კონსტრუქტ.	ბ. ყოფიაშვილი	

დასახელება	მასშტაბი
კონსტრუქციები	1:20

სტადია	ფურცელი	ფურცლები
მ.პ.	კ-196	---

სვეტი 3*

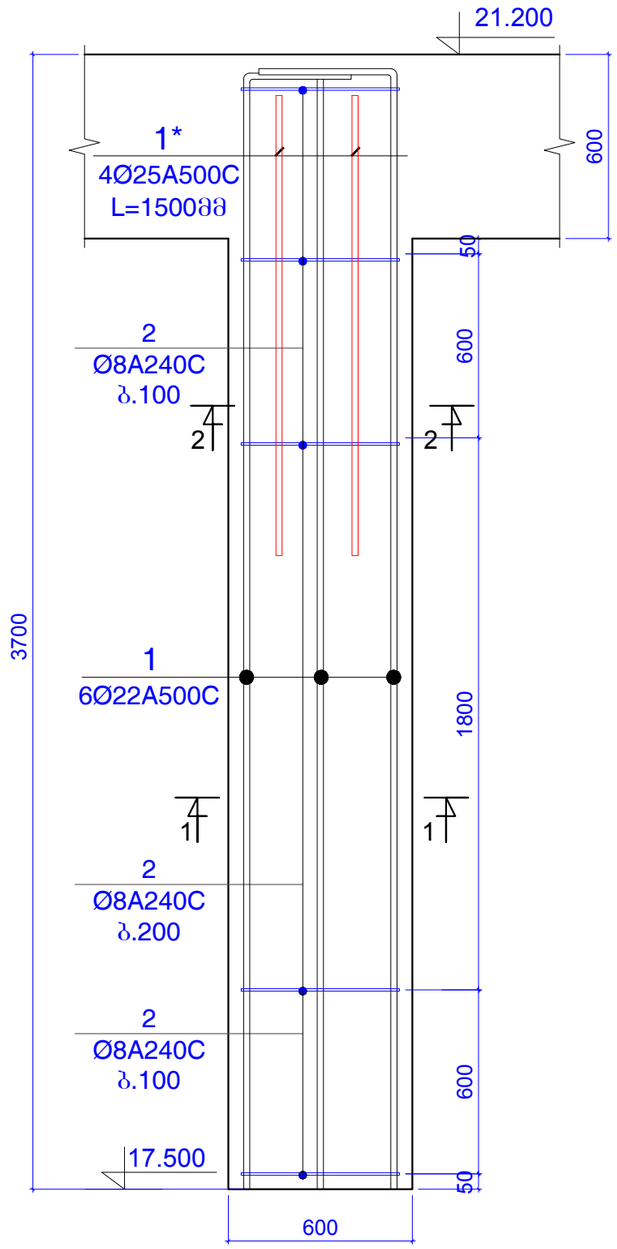

ჭრილი 1-1

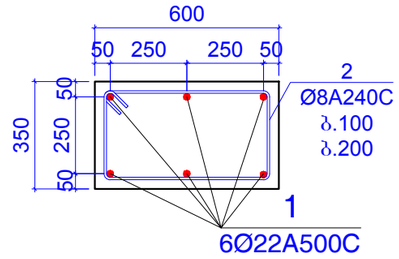

ჭრილი 2-2

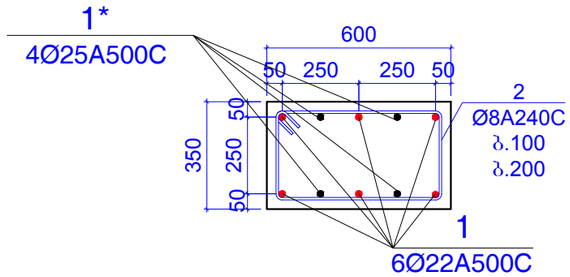

პოზიცია 2

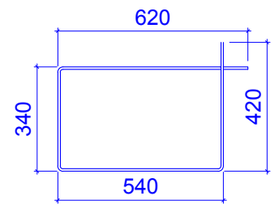

L=1920 მმ

კონსტ. დასახელება	პოზ.№	არმატურის სპეციფიკაცია						არმატურის ამოკრება			ბეტონის მოც.მ³
		ესკიზი	Ø,მმ	კლასი	L,მმ	nxც	nxL ,მ	Ø,მმ	ΣnxL ,მ	Q კგ	
სვეტი 3* (2 ცალი)	1	დაიჭრას ადგილზე	22	A500c	4000	12	48	22A500c	48	143.16	B25
	1*	დაიჭრას ადგილზე	25	A500c	1500	4	6	25A500c	6	23.108	0.65
	2	იხ.პოზიცია	8	A240c	1920	25	48	8A240c	48	18.93	

შენიშვნები:
1. ძირითადი შენიშვნები იხ. პროექტის განმარტებით ბარათში.

ფორმატი	A-3	დაკვეთის №
თბილისი 2019 წ.		

დამკვეთი:

შ.პ.ს. "იდეა მელიძიშვილი"

შ.პ.ს. "იდეა მელიძიშვილი"

მისამართი:საქართველო,ქ.თბილისი, ვაჟა-ფშაველის რაიონი,ვაჟა-ფშაველას გამზირი, II კვ.,კორპ.28ბ,ბინა 31

ID:405106745

e-mail: ilia@ideacity.ge

მრავალფუნქციური საცხოვრებელი სახლი

სვეტი 3*

თანამდებობა	გვარი	ხელმოწერა
დირექტორი	რ. მიქაძე	
მთ. არქიტექტ.	ზ. ბალათაშრია	
მთ.კონსტრუქტ.	ბ. ბარბაქაძე	
შემხ.კონსტრუქტ.	ბ. ყოფიაშვილი	

დასახელება	მასშტაბი
კონსტრუქციები	1:20

სტადია	ფურცელი	ფურცლები
მ.პ.	კ-197	---

სვეტი 4

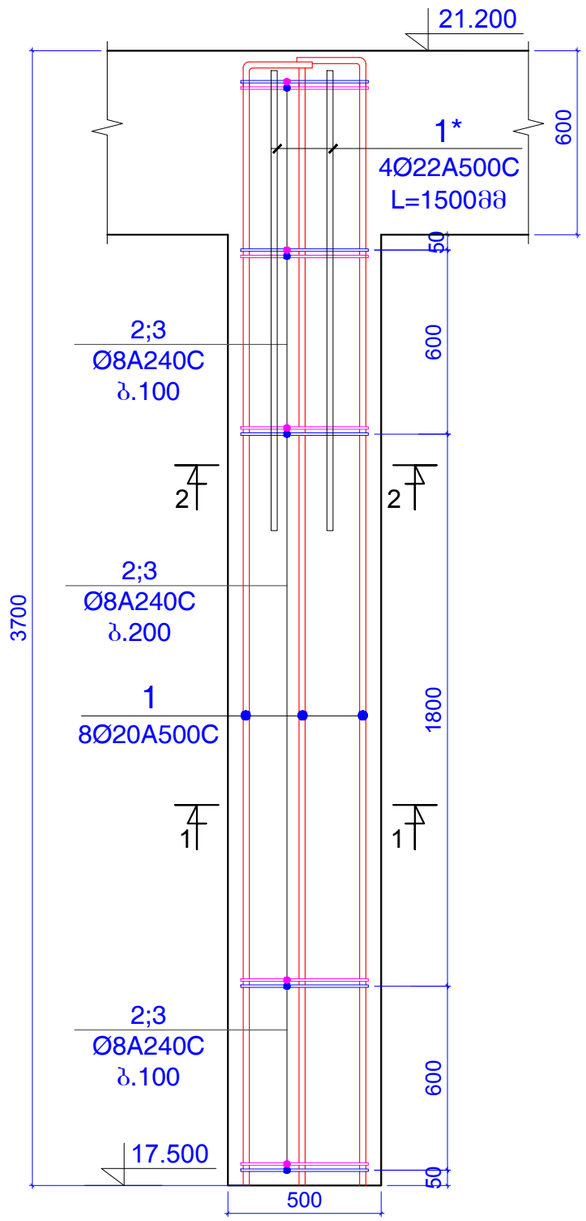

ჭრილი 1-1

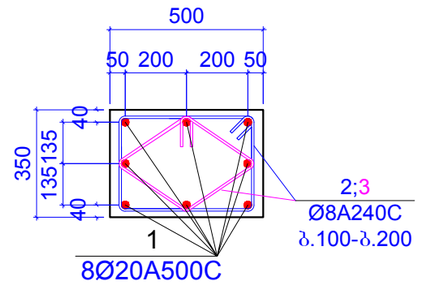

ჭრილი 2-2

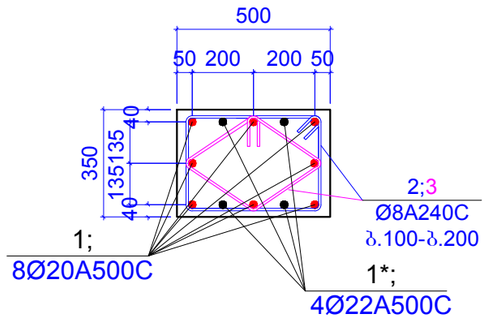

პოზიცია 2

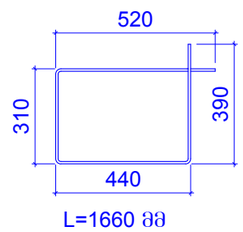

პოზიცია 3

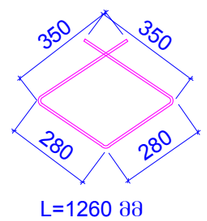

კონსტ. დასახელება	პოზ.№	არმატურის სპეციფიკაცია						არმატურის ამოკრება			ბეტონის მოც.მ³
		ესკიზი	Ø,მმ	კლასი	L,მმ	nxც	nxL ,მ	Ø,მმ	ΣnxL ,მ	Q კგ	
სვეტი 4 (1 ცალი)	1	დაიჭრას ადგილზე	18	A500c	4000	8	32	18A500c	32	63.89	B25
	1*	დაიჭრას ადგილზე	22	A500c	1500	4	6	22A500c	6	17.895	0.54
	2	იხ.პოზიცია	8	A240c	1660	25	41.5	8A240c	73	28.79	
	3	იხ.პოზიცია	8	A240c	1260	25	31.5				

შენიშვნები:
1. ძირითადი შენიშვნები იხ. პროექტის განმარტებით ბარათში.

ფორმატი	A-3	დაკვეთის №
თბილისი 2019 წ.		

დამკვეთი:

შ.პ.ს. "იდეა მელიქიშვილი"

შ.პ.ს. "იდეა მელიქიშვილი"

მისამართი:საქართველო,ქ.თბილისი, ვაკე-საბურთალოს რაიონი,ვაჟა-ფშაველას გამზირი, II კვ.,კორპ.28ბ,ბინა 31

ID:405106745

e-mail: ilia@ideacity.ge

მრავალფუნქციური საცხოვრებელი სახლი

სვეტი 4

თანამდებობა	გვარი	ხელმოწერა
დირექტორი	რ. მიქაძე	
მთ. არქიტექტ.	ზ. ბადაოშვილი	
მთ.კონსტრუქტ.	ბ. ბარბაქაძე	
შემს.კონსტრუქტ.	ბ. ყოფიაშვილი	

დასახელება	მასშტაბი
კონსტრუქციები	1:20

სტადია	ფურცელი	ფურცლები
მ.პ.	კ-199	---

სვეტი 4*

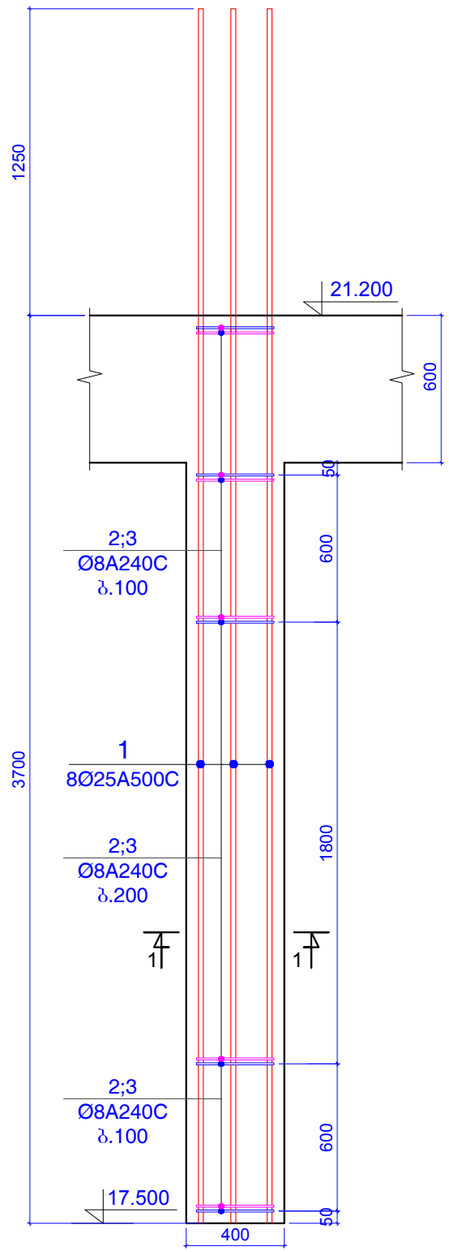

ჭრილი 1-1

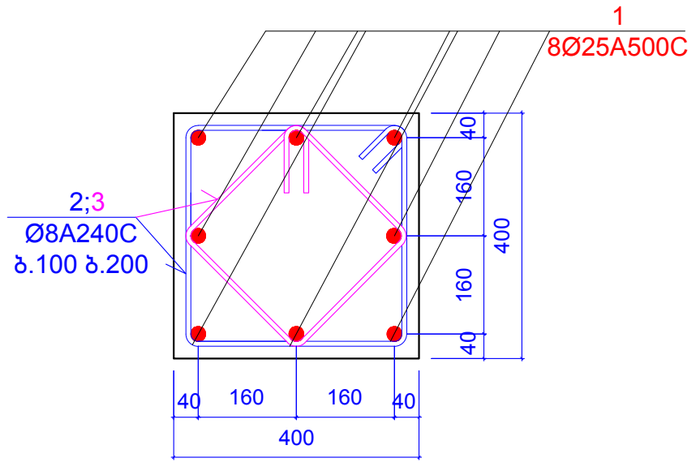

პოზიცია 2

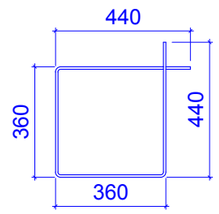

L=1600 მმ

პოზიცია 3

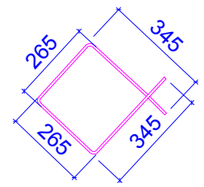

L=1220 მმ

კონსტ. დასახელება	პოზ.№	არმატურის სპეციფიკაცია						არმატურის ამოკრება			ბეტონის მოც.მ³
		ესკიზი	Ø,მმ	კლასი	L,მმ	nxც	nxL ,მ	Ø,მმ	ΣnxL ,მ	Q კგ	
სვეტი 4* (1 ცალი)	1	დაიჭრას ადგილზე	25	A500c	4950	8	39.6	25A500c	39.6	152.52	B25
	2	იხ.პოზიცია	8	A240c	1520	25	38	8A240c	67	26.424	0.50
	3	იხ.პოზიცია	8	A240c	1160	25	29				

შენიშვნები:
1. ძირითადი შენიშვნები იხ. პროექტის განმარტებით ბარათში.

ფორმატი	A-3	დაკვეთის №
თბილისი 2019 წ.		

დამკვეთი:

შ.პ.ს. "იდეა მელიძიშვილი"

შ.პ.ს. "იდეა მელიძიშვილი"

მისამართი:საქართველო,ქ.თბილისი,
ვაკე-საბურთალოს რაიონი,ვაჟა-ფშაველას გამზირი,
II კვ.,კორპ.28ბ,ბინა 31

ID:405106745

e-mail: ilia@ideacity.ge

მრავალფუნქციური
საცხოვრებელი სახლი

სვეტი 4*

თანამდებობა	გვარი	ხელმოწერა
დირექტორი	რ. მიქაძე	
მთ. არქიტექტ.	ზ. ბადაოშრია	
მთ.კონსტრუქტ.	ბ. ბარბაქაძე	
შემს.კონსტრუქტ.	ბ. ყოფიაშვილი	

დასახელება	მასშტაბი
კონსტრუქციები	1:10 1:20

სტადია	ფურცელი	ფურცლები
მ.პ.	კ-199	---

სვეტი 5

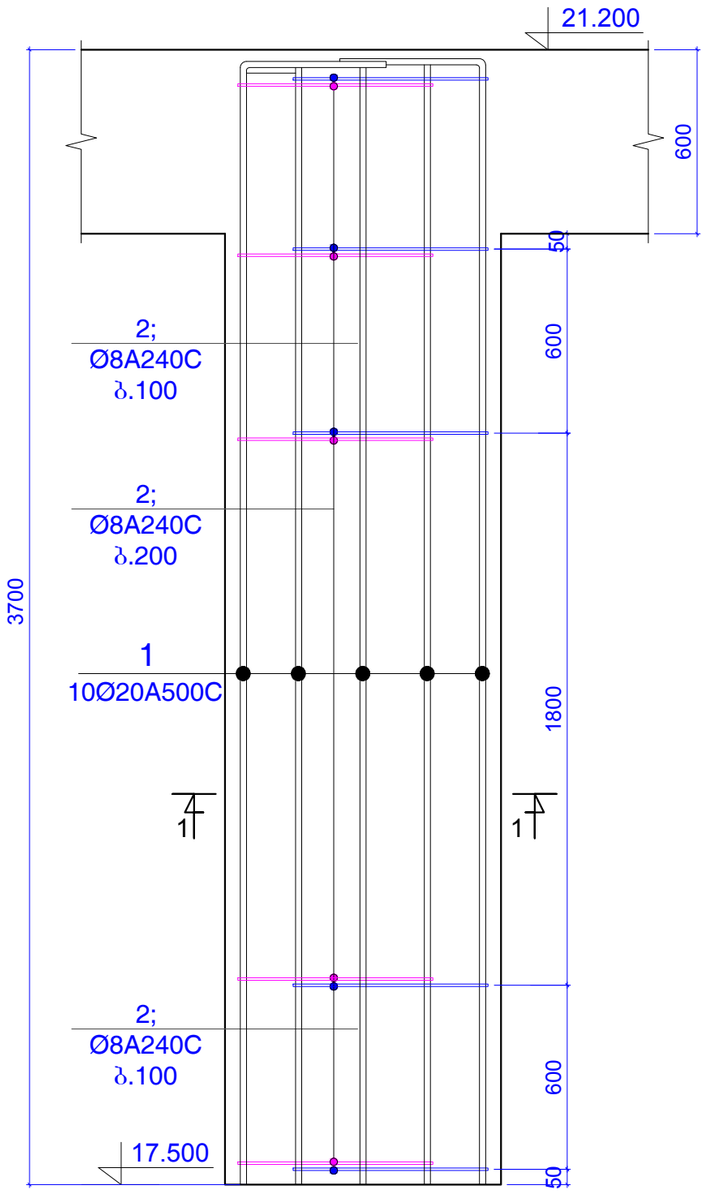

ჭრილი 1-1

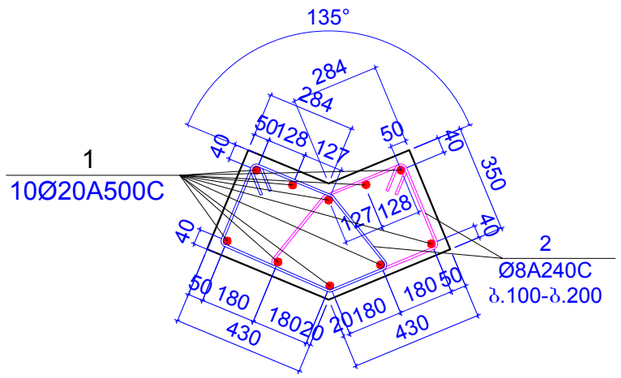

პოზიცია 2

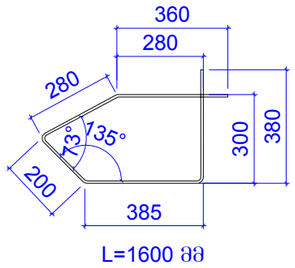

კონსტ. დასახელება	პოზ.№	არმატურის სპეციფიკაცია						არმატურის ამოკრება			ბეტონის მოც.მ³
		ესკიზი	Ø,მმ	კლასი	L,მმ	nxც	nxL ,მ	Ø,მმ	ΣnxL ,მ	Q კგ	
სვეტი 5 (4 ცალი)	1	დაიჭრას ადგილზე	20	A500c	4000	10	40	20A500c	40	98.596	B25
	2	იხ.პოზიცია	8	A240c	1600	50	80	8A240c	80	31.551	0.78

შენიშვნები:
1. ძირითადი შენიშვნები იხ. პროექტის განმარტებით ბარათში.

ფორმატი	A-3	დაკვეთის №
თბილისი 2019 წ.		

დამკვეთი:

შ.პ.ს. "იდეა მელიძიშვილი"

შ.პ.ს. "იდეა მელიძიშვილი"

მისამართი:საქართველო,ქ.თბილისი,
ვაკე-საბურთალოს რაიონი,ვაჟა-ფშაველას გამზირი,
II კვ.,კორპ.28ბ,ბინა 31

ID:405106745
e-mail: ilia@ideacity.ge

მრავალფუნქციური
საცხოვრებელი სახლი

სვეტი 5

თანამდებობა	გვარი	ხელმოწერა
დირექტორი	რ. მიქაძე	
მთ. არქიტექტ.	ზ. ბალათურია	
მთ.კონსტრუქტ.	ბ. ბარბაძაძე	
შემს.კონსტრუქტ.	ბ. ყობიაშვილი	

დასახელება	მასშტაბი
კონსტრუქციები	1:20

სტადია	ფურცელი	ფურცლები
მ.პ.	კ-200	---

სვეტი 6

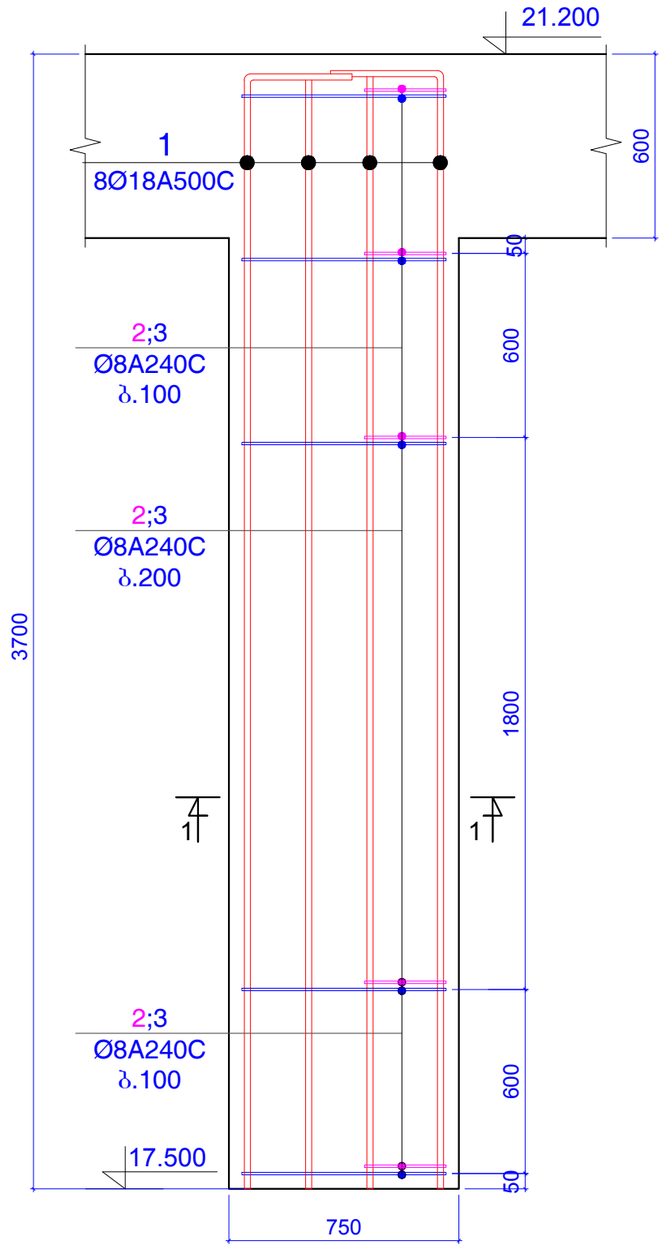

ჭრილი 1-1

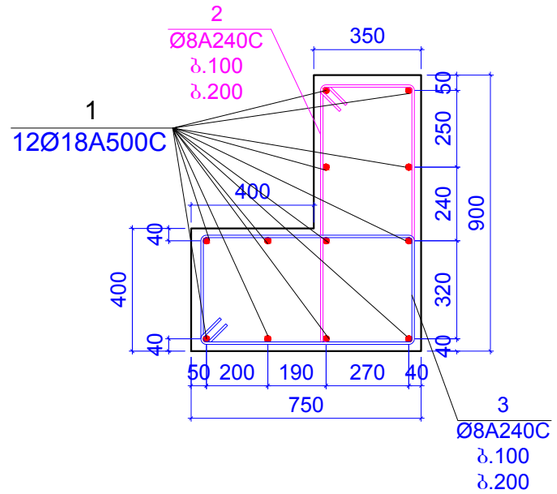

პოზიცია 3

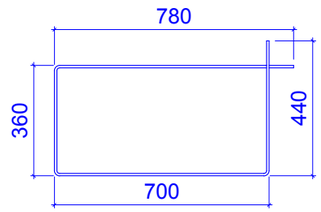

L=2280 მმ

პოზიცია 2

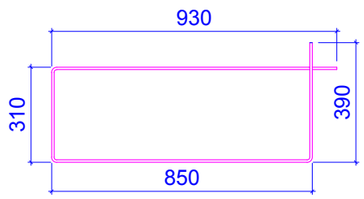

L=2480 მმ

კონსტ. დასახელება	პოზ.№	არმატურის სპეციფიკაცია						არმატურის ამოკრება			ბეტონის მოც.მ³
		ესკიზი	Ø,მმ	კლასი	L,მმ	nxც	nxL ,მ	Ø,მმ	ΣnxL ,მ	Q კგ	
სვეტი 6 (1 ცალი)	1	დაიჭრას ადგილზე	18	A500c	4000	12	48	18A500c	48	95.835	B25
	2	იხ.პოზიცია	8	A240c	2480	25	62	8A240c	119	46.932	1.47
	3	იხ.პოზიცია	8	A240c	2280	25	57				

შენიშვნები:
1. ძირითადი შენიშვნები იხ. პროექტის განმარტებით ბარათში.

ფორმატი	A-3	დაკვეთის №
თბილისი 2019 წ.		

დამკვეთი:

შ.პ.ს. "იდეა მელიძიშვილი"

შ.პ.ს. "იდეა მელიძიშვილი"

მისამართი:საქართველო,თბილისი, ვაჟა-ფშაველას გამზირი, II კვ.,კორპ.28ბ,ბინა 31

ID:405106745

e-mail: ilia@ideacity.ge

მრავალფუნქციური საცხოვრებელი სახლი

სვეტი 6

თანამდებობა	გვარი	ხელმოწერა
დირექტორი	რ. მიქაძე	
მთ. არქიტექტ.	ზ. ბაღათურია	
მთ.კონსტრუქტ.	ბ. ბარბაქაძე	
შეფხ.კონსტრუქტ.	ბ. ყოფიაშვილი	

დასახელება	მასშტაბი
კონსტრუქციები	1:20

სტადია	ფურცელი	ფურცლები
მ.პ.	კ-201	---

სვეტი 6*

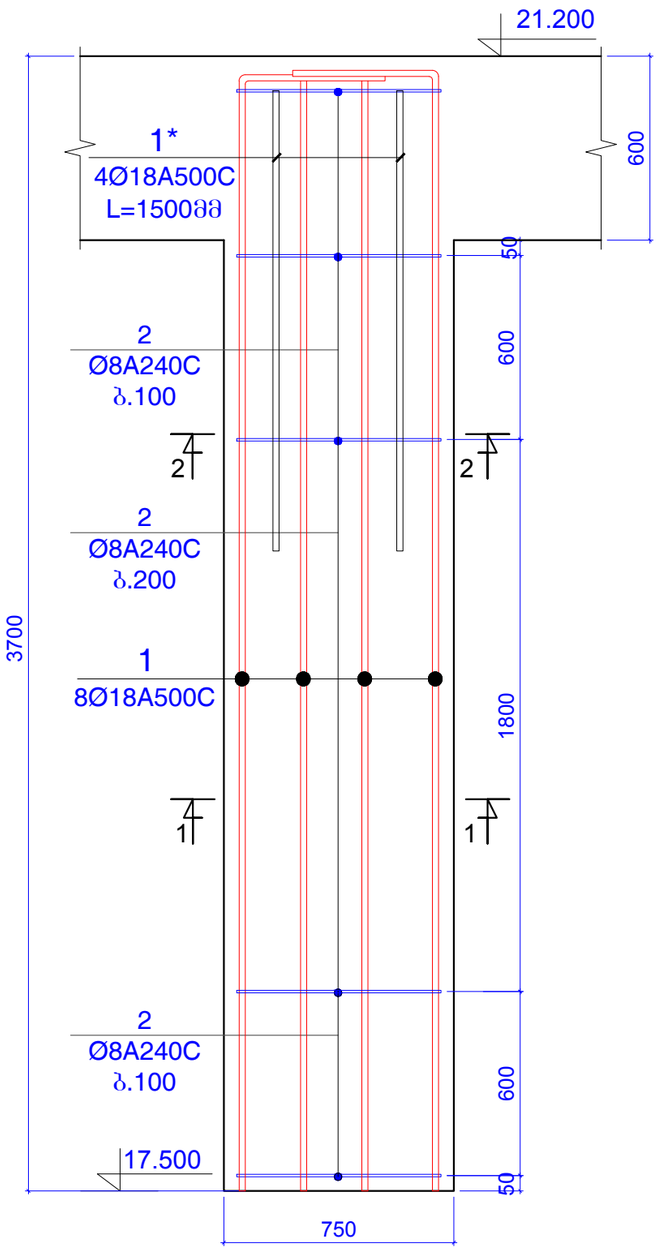

ჭრილი 1-1

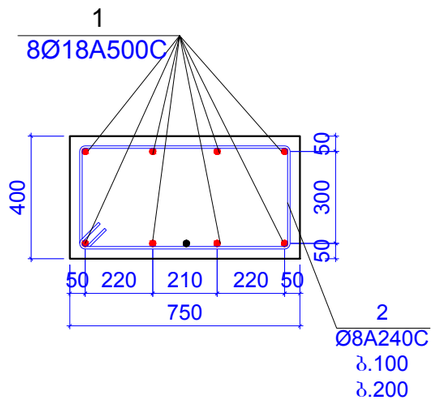

ჭრილი 2-2

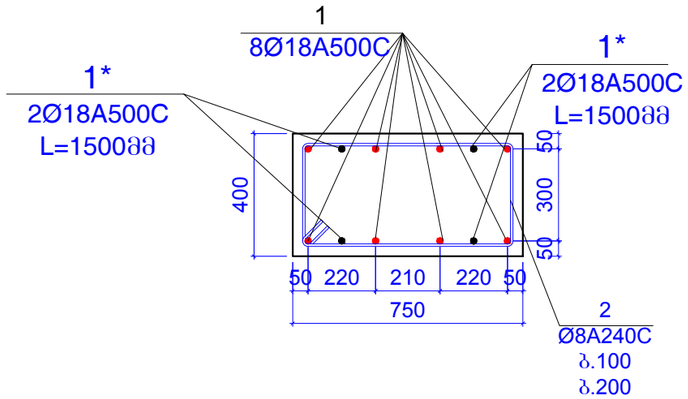

პოზიცია 2

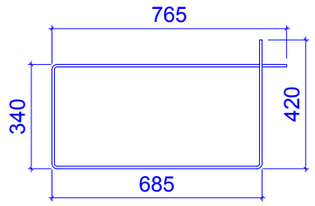

L=2210 მმ

კონსტ. დასახელება	პოზ.№	არმატურის სპეციფიკაცია						არმატურის ამოკრება			ბეტონის მოც.მ³
		ესკიზი	Ø,მმ	კლასი	L,მმ	nxც	nxL ,მ	Ø,მმ	ΣnxL ,მ	Q კგ	
სვეტი 6* (1 ცალი)	1	დაიჭრას ადგილზე	18	A500c	4000	12	48	18A500c	54	107.81	B25
	1*	დაიჭრას ადგილზე	18	A500c	1500	4	6				0.93
	2	იხ.პოზიცია	8	A240c	2210	25	55.25	8A240c	55.25	21.79	

შენიშვნები:
1. ძირითადი შენიშვნები იხ. პროექტის განმარტებით ბარათში.

ფორმატი	A-3	დაკვეთის №
თბილისი 2019 წ.		

დამკვეთი:

შ.პ.ს. "იდეა მელიქიშვილი"

შ.პ.ს. "იდეა მელიქიშვილი"

მისამართი:საქართველო,ქ.თბილისი, ვაკე-საბურთალოს რაიონი,ვაჟა-ფშაველას გამზირი, II კვ.,კორპ.2ბ,ბინა 31

ID:405106745

e-mail: ilia@ideacity.ge

მრავალფუნქციური საცხოვრებელი სახლი

სვეტი 6*

თანამდებობა	გვარი	ხელმოწერა
დირექტორი	რ. მიქაძე	
მთ. არქიტექტ.	ზ. ბადათურია	
მთ.კონსტრუქტ.	ბ. ბარბაქაძე	
შემს.კონსტრუქტ.	ბ. ყოფიაშვილი	

დასახელება	მასშტაბი
კონსტრუქციები	1:20

სტადია	ფურცელი	ფურცლები
მ.პ.	კ-202	---

სვეტი 7

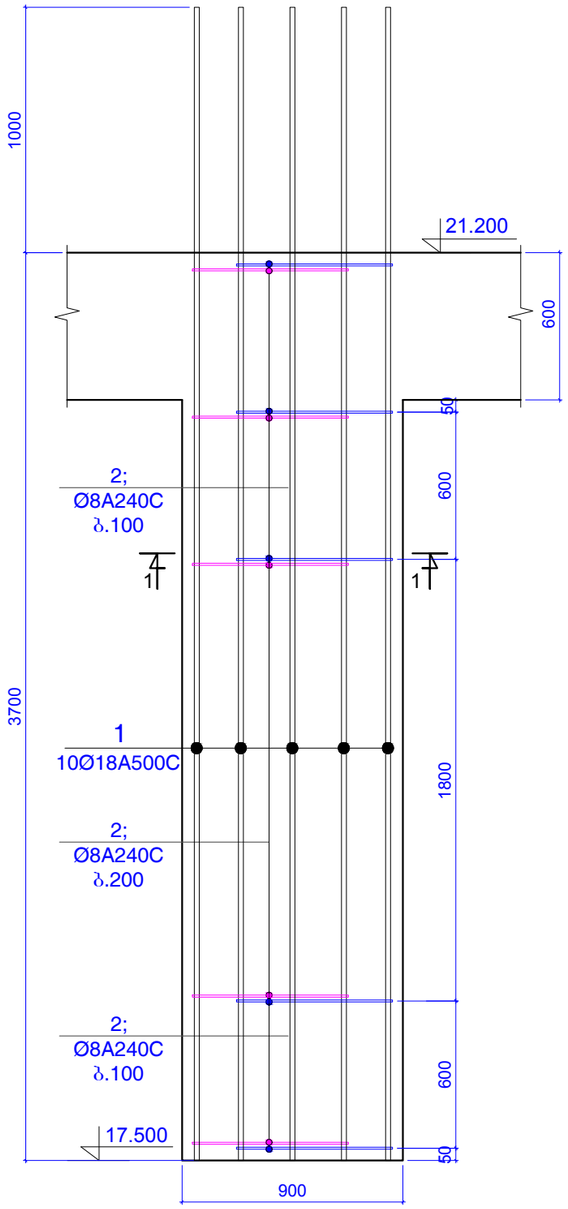

ჭრილი 1-1

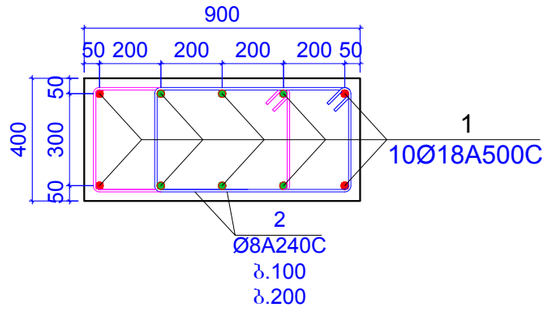

პოზიცია 2

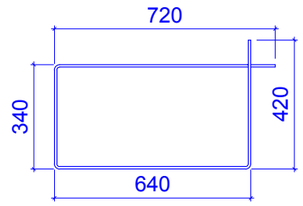

L=2120 მმ

კონსტ. დასახელება	პოზ.№	არმატურის სპეციფიკაცია						არმატურის ამოკრება			ბეტონის მოც.მ³
		ესკიზი	Ø,მმ	კლასი	L,მმ	nxც	nxL ,მ	Ø,მმ	ΣnxL ,მ	Q კგ	
სვეტი 7 (1 ცალი)	1	დაიჭრას ადგილზე	18	A500c	4700	10	47	18A500c	47	93.839	B25
	2	იხ.პოზიცია	8	A240c	2120	50	106	8A240c	106	41.805	1.12

შენიშვნები:
1. ძირითადი შენიშვნები იხ. პროექტის განმარტებით ბარათში.

ფორმატი A-3		დაკვეთის №
თბილისი 2019 წ.		

დამკვეთი:

შ.პ.ს. "იდეა მელიქიშვილი"

შ.პ.ს. "იდეა მელიქიშვილი"

მისამართი:საქართველო,ქ.თბილისი,
ვაკე-საბურთალოს რაიონი,ვაჟა-ფშაველას გამზირი,
II კვ.,კორპ.28ბ,ბინა 31

ID:405106745

e-mail: ilia@ideacity.ge

მრავალფუნქციური
საცხოვრებელი სახლი

სვეტი 7

თანამდებობა	გვარი	ხელმოწერა
დირექტორი	რ. მიქაძე	
მთ. არქიტექტ.	ზ. ბადაოშვილი	
მთ.კონსტრუქტ.	ბ. ბარბაქაძე	
შემს.კონსტრუქტ.	ბ. ყოფიაშვილი	

დასახელება	მასშტაბი
კონსტრუქციები	1:20 1:25

სტადია	ფურცელი	ფურცლები
მ.პ.	კ-203	---

სვეტი 8

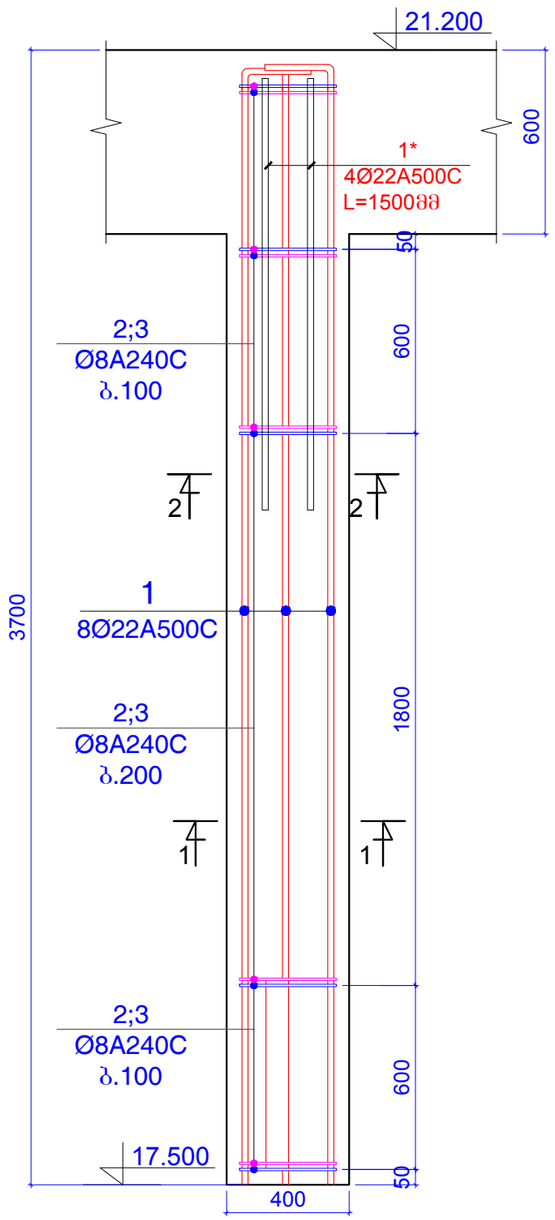

ჭრილი 1-1

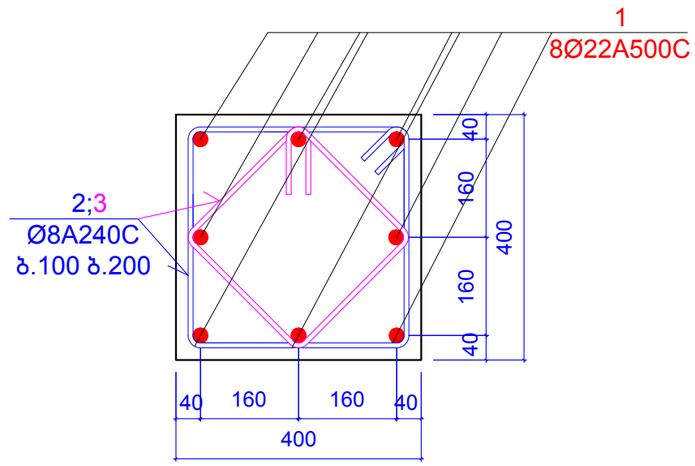

ჭრილი 2-2

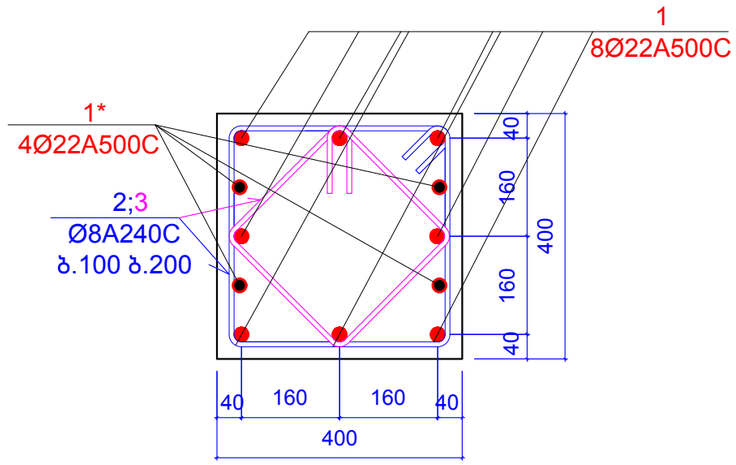

პოზიცია 2

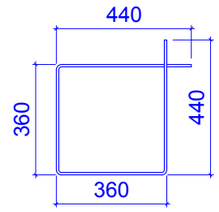

L=1600 მმ

პოზიცია 3

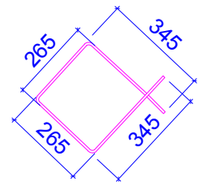

L=1220 მმ

კონსტ. დასახელება	პოზ.№	არმატურის სპეციფიკაცია						არმატურის ამოკრება			ბეტონის მოც.მ³
		ესკიზი	Ø,მმ	კლასი	L,მმ	nxც	nxL ,მ	Ø,მმ	ΣnxL ,მ	Q კგ	
სვეტი 8 (4 ცალი)	1	დაიჭრას ადგილზე	22	A500c	3900	8	31.2	22A500c	37.2	110.95	B25
	1*	დაიჭრას ადგილზე	22	A500c	1500	4	6				0.50
	2	იხ.პოზიცია	8	A240c	1600	25	40	8A240c	70.5	27.804	
	3	იხ.პოზიცია	8	A240c	1220	25	30.5				

შენიშვნები:
1. ძირითადი შენიშვნები იხ. პროექტის განმარტებით ბარათში.

ფორმატი	A-3	დაკვეთის №
თბილისი 2019 წ.		

დამკვეთი:

შ.პ.ს. "იდეა მელიქიშვილი"

შ.პ.ს. "იდეა მელიქიშვილი"

მისამართი:საქართველო,თბილისი, ვაჟა-ფშაველის რაიონი,ვაჟა-ფშაველას გამზირი, II კვ.კორპ.28ბ,ბინა 31

ID:405106745

e-mail: ilia@ideacity.ge

მრავალფუნქციური საცხოვრებელი სახლი

სვეტი 8

თანამდებობა	გვარი	ხელმოწერა
დირექტორი	რ. მიქაძე	
მთ. არქიტექტ.	ზ. ბაღათურია	
მთ.კონსტრუქტ.	ბ. ბარბაქაძე	
შემხ.კონსტრუქტ.	ბ. ქოზიაშვილი	

დასახელება	მასშტაბი
კონსტრუქციები	1:10 1:20

სტადია	ფურცელი	ფურცლები
მ.პ.	კ-204	---

სვეტი 9

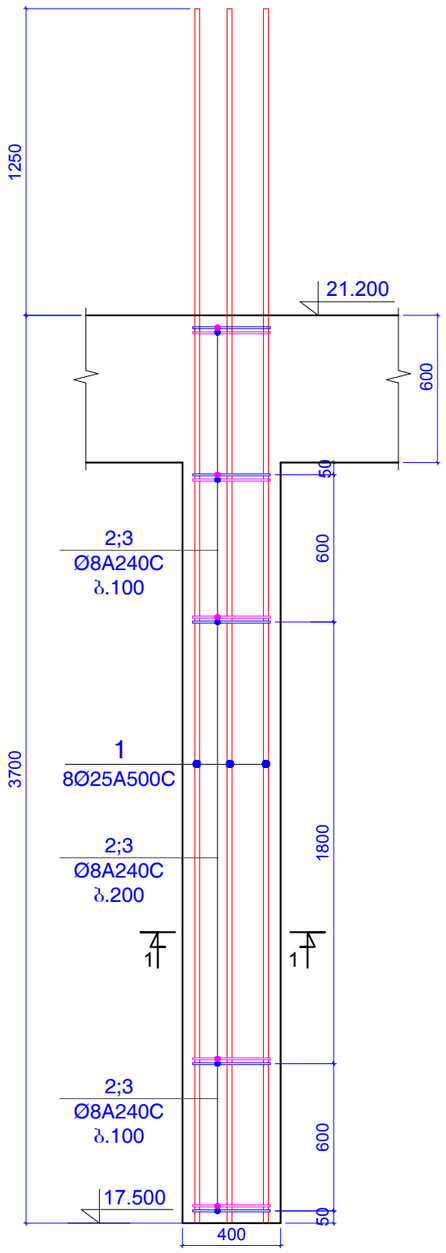

ჭრილი 1-1

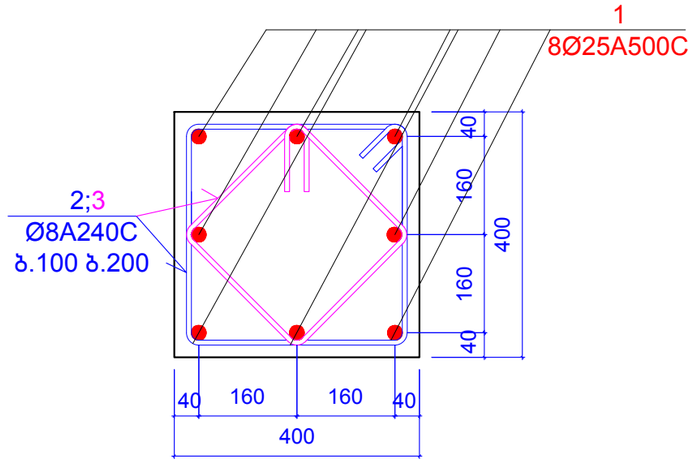

პოზიცია 2

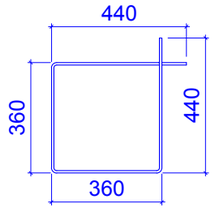

L=1600 მმ

პოზიცია 3

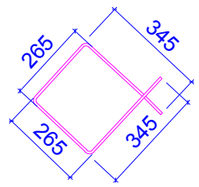

L=1220 მმ

კონსტ. დასახელება	პოზ.№	არმატურის სპეციფიკაცია						არმატურის ამოკრება			ბეტონის მოც.მ³
		ესკიზი	Ø,მმ	კლასი	L,მმ	nxც	nxL ,მ	Ø,მმ	ΣnxL ,მ	Q კგ	
სვეტი 9 (4 ცალი)	1	დაიჭრას ადგილზე	25	A500c	4950	8	39.6	25A500c	39.6	152.52	B25
	2	იხ.პოზიცია	8	A240c	1600	25	40	8A240c	70.5	27.804	0.50
	3	იხ.პოზიცია	8	A240c	1220	25	30.5				

შენიშვნები:
1. ძირითადი შენიშვნები იხ. პროექტის განმარტებით ბარათში.

ფორმატი	A-3	დაკვეთის №
თბილისი 2019 წ.		

დამკვეთი:

შ.პ.ს. "იდეა მელიძიშვილი"

შ.პ.ს. "იდეა მელიძიშვილი"

მისამართი:საქართველო,ქ.თბილისი, ვაკე-საბურთალოს რაიონი,ვაჟა-ფშაველას გამზირი, II კვ.,კორპ.2ბ,ბინა 31

ID:405106745

e-mail: ilia@ideacity.ge

მრავალფუნქციური საცხოვრებელი სახლი

სვეტი 9

თანამდებობა	გვარი	ხელმოწერა
დირექტორი	რ. მიქაძე	
მთ. არქიტექტ.	ზ. ბადათურია	
მთ.კონსტრუქტ.	ბ. ბარბაქაძე	
შემს.კონსტრუქტ.	ბ. ყოფიაშვილი	

დასახელება	მასშტაბი
კონსტრუქციები	1:10 1:25

სტადია	ფურცელი	ფურცლები
მ.პ.	კ-205	---

სვეტი 9*

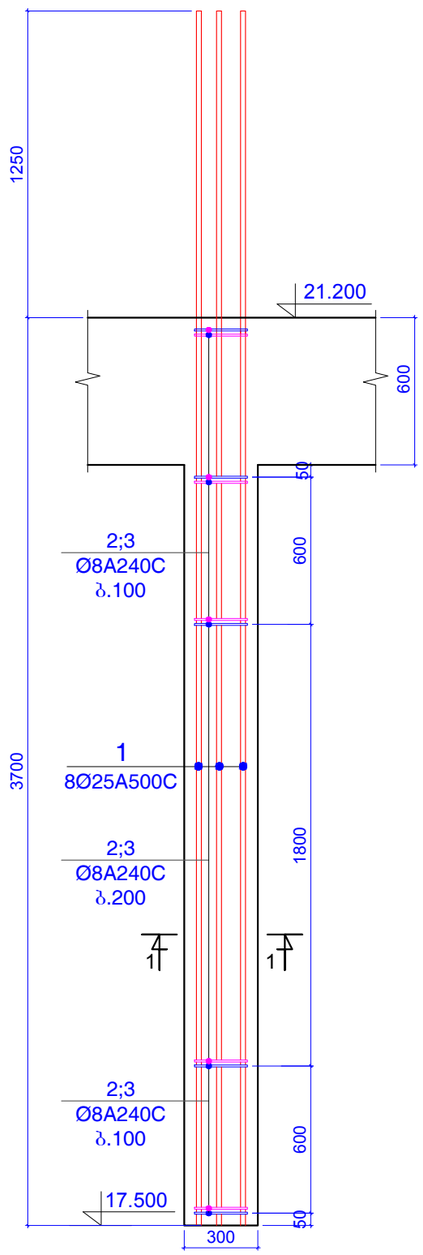

ჭრილი 1-1

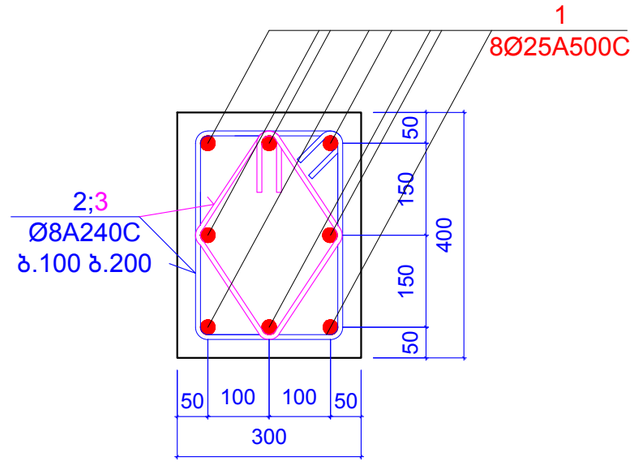

პოზიცია 2

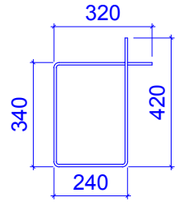

L=1320 მმ

პოზიცია 3

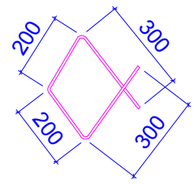

L=1000 მმ

კონსტ. დასახელება	პოზ.№	არმატურის სპეციფიკაცია						არმატურის ამოკრება			ბეტონის მოც.მ³
		ესკიზი	Ø,მმ	კლასი	L,მმ	nxც	nxL ,მ	Ø,მმ	ΣnxL ,მ	Q კგ	
სვეტი 9* (1 ცალი)	1	დაიჭრას ადგილზე	25	A500c	4950	8	39.6	25A500c	39.6	152.52	B25
	2	იხ.პოზიცია	8	A240c	1320	25	33	8A240c	58	22.874	0.37
	3	იხ.პოზიცია	8	A240c	1000	25	25				

შენიშვნები:
1. ძირითადი შენიშვნები იხ. პროექტის განმარტებით ბარათში.

ფორმატი	A-3	დაკვეთის №
თბილისი 2019 წ.		

დამკვეთი:

შ.პ.ს. "იდეა მელიქიშვილი"

შ.პ.ს. "იდეა მელიქიშვილი"

მისამართი:საქართველო,თბილისი, ვაკე-საბურთალოს რაიონი,ვაჟა-ფშაველას გამზირი, II კვ.კორპ.2ბ,ბინა 31

ID:405106745

e-mail: ilia@ideacity.ge

მრავალფუნქციური საცხოვრებელი სახლი

სვეტი 9*

თანამდებობა	გვარი	ხელმოწერა
დირექტორი	რ. მიქაძე	
მთ. არქიტექტ.	ზ. ბაღათურია	
მთ.კონსტრუქტ.	ბ. ბარბაქაძე	
შეფს.კონსტრუქტ.	ბ. ყობიაშვილი	

დასახელება	მასშტაბი
კონსტრუქციები	1:10 1:25

სტადია	ფურცელი	ფურცლები
მ.პ.	კ-206	---

სვეტი 10

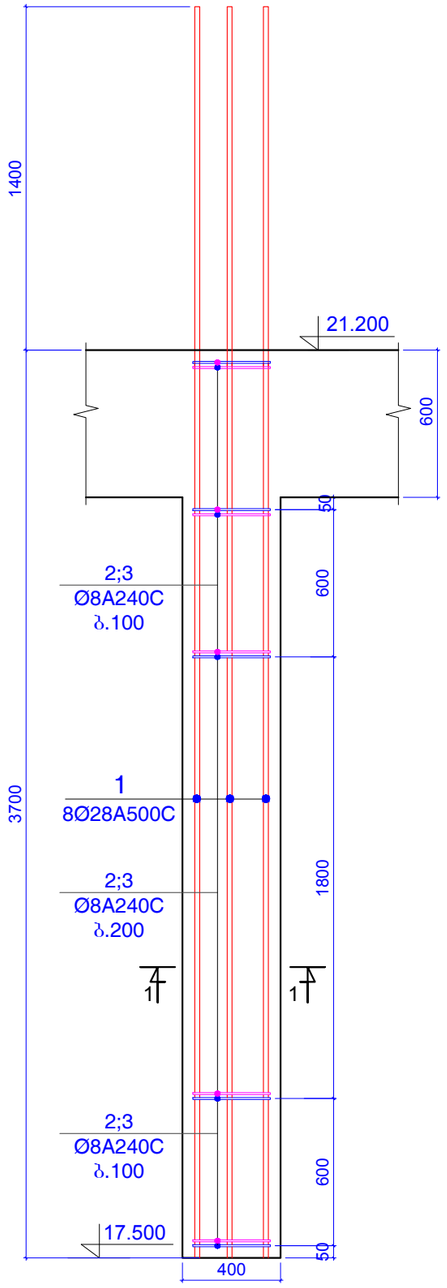

ჭრილი 1-1

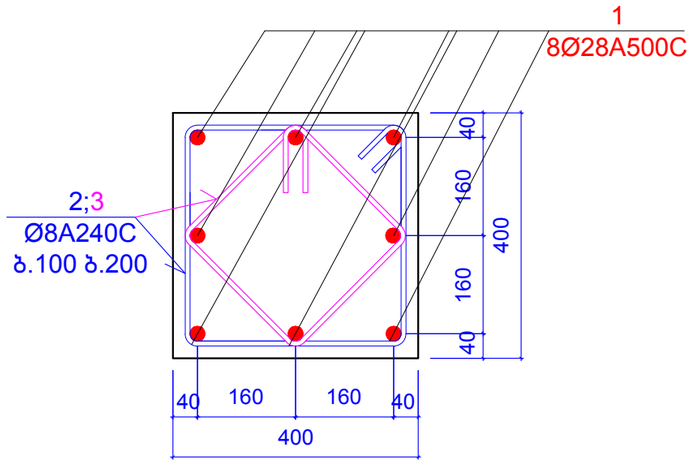

პოზიცია 2

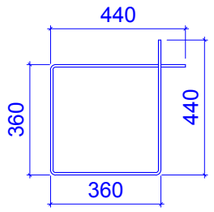

L=1600 მმ

პოზიცია 3

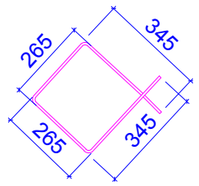

L=1220 მმ

კონსტ. დასახელება	პოზ.№	არმატურის სპეციფიკაცია						არმატურის ამოკრება			ბეტონის მოც.მ³
		ესკიზი	Ø,მმ	კლასი	L,მმ	nxც	nxL ,მ	Ø,მმ	ΣnxL ,მ	Q კგ	
სვეტი 10 (5 ცალი)	1	დაიჭრას ადგილზე	28	A500c	5100	8	40.8	28A500c	40.8	197.11	B25
	2	იხ.პოზიცია	8	A240c	1600	25	40	8A240c	70.5	27.804	0.50
	3	იხ.პოზიცია	8	A240c	1220	25	30.5				

შენიშვნები:
1. ძირითადი შენიშვნები იხ. პროექტის განმარტებით ბარათში.

ფორმატი	A-3	დაკვეთის №
თბილისი 2019 წ.		

დამკვეთი:

შ.პ.ს. "იდეა მელიქიშვილი"

შ.პ.ს. "იდეა მელიქიშვილი"

მისამართი:საქართველო,ქ.თბილისი, ვაჟა-ფშაველას გამზირი, II კვ.,კორპ.28ბ,ბინა 31

ID:405106745

e-mail: ilia@ideacity.ge

მრავალფუნქციური საცხოვრებელი სახლი

სვეტი 10

თანამდებობა	გვარი	ხელმოწერა
დირექტორი	რ. მიქაძე	
მთ. არქიტექტ.	ზ. ბაღათურია	
მთ.კონსტრუქტ.	ბ. ბარბაქაძე	
შემს.კონსტრუქტ.	ბ. ყობიაშვილი	

დასახელება	მასშტაბი
კონსტრუქციები	1:10 1:25

სტადია	ფურცელი	ფურცლები
მ.პ.	კ-207	---

პილონი 2

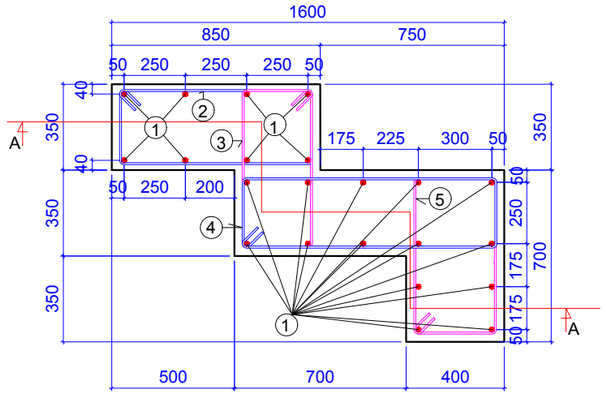

ჭრილი A-A

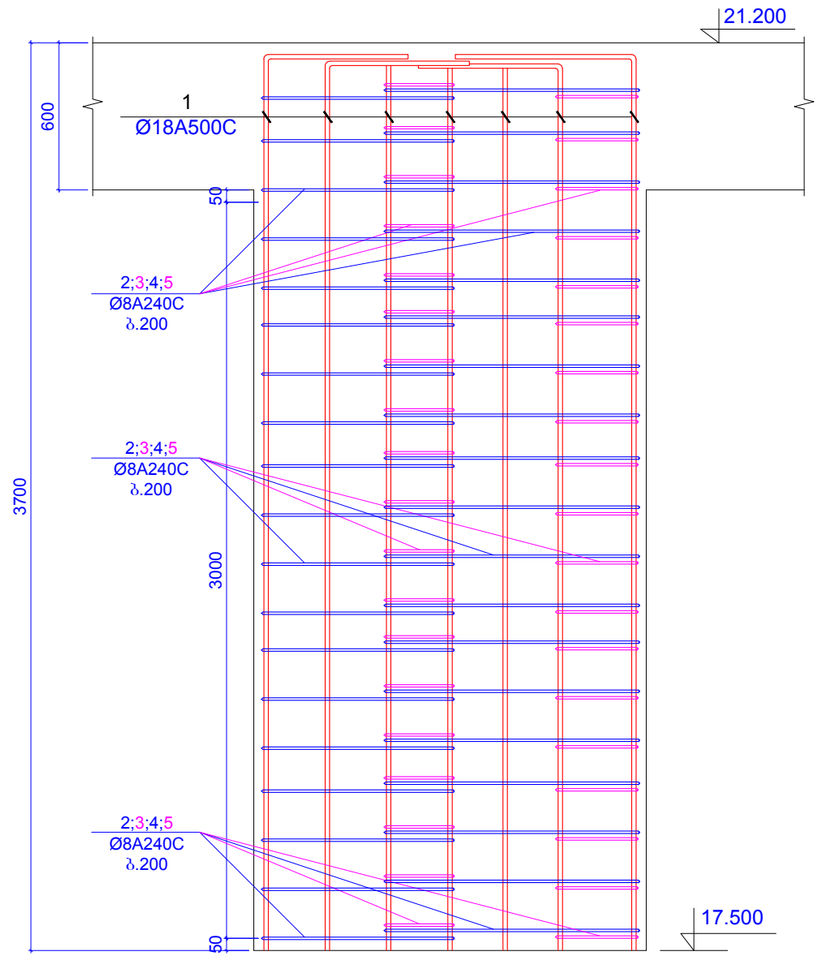

პოზიცია 2

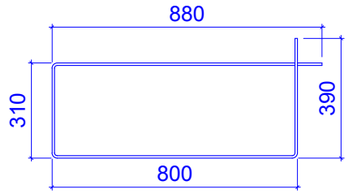

L=2380 მმ

პოზიცია 3

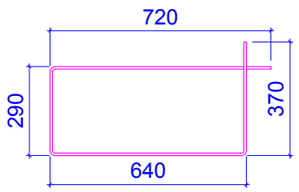

L=2020 მმ

პოზიცია 4

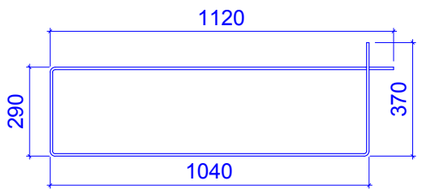

L=2820 მმ

პოზიცია 5

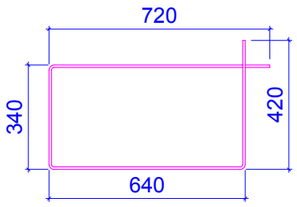

L=2120 მმ

კონსტ. დასახელება	პოზ.№	არმატურის სპეციფიკაცია										ბეტონის მოც.მ³
		ესკიზი	Ø,მმ	კლასი	L,მმ	nxც	nxL ,მ	Ø,მმ	ΣnxL ,მ	Q კგ		
პილონი 2 (2 ცალი)	1	დაიჭრას ადგილზე	18	A500c	4000	22	88	18A500c	88	175.7		B25
	2	იხ.პოზიცია	8	A240c	2380	20	47.6	8A240c	186.8	73.671		2.55
	3	იხ.პოზიცია	8	A240c	2020	20	40.4					
	4	იხ.პოზიცია	8	A240c	2820	20	56.4					
	5	იხ.პოზიცია	8	A240c	2120	20	42.4					

შენიშვნები:
1. ძირითადი შენიშვნები იხ. პროექტის განმარტებით ბარათში.

ფორმატი	A-3	დაკვეთის №
თბილისი 2019 წ.		

დამკვეთი:

შ.პ.ს. "იდეა მელიძიშვილი"

შ.პ.ს. "იდეა მელიძიშვილი"

მისამართი:საქართველო,თბილისი, ვაკე-საბურთალოს რაიონი,ვაჟა-ფშაველას გამზირი, II კვ.,კორპ.28ბ,ბინა 31

ID:405106745

e-mail: ilia@ideacity.ge

მრავალფუნქციური საცხოვრებელი სახლი

პილონი 1

თანამდებობა	გვარი	ხელმოწერა
დირექტორი	რ. მიქაძე	
მთ. არქიტექტ.	ზ. ბაღათურია	
მთ.კონსტრუქტ.	ბ. ბარბაქაძე	
შემხ.კონსტრუქტ.	ბ. ქოზიაშვილი	

დასახელება	მასშტაბი
კონსტრუქციები	1:25

სტადია	ფურცელი	ფურცლები
მ.პ.	კ-208	---

ჭრილი 1 - 1

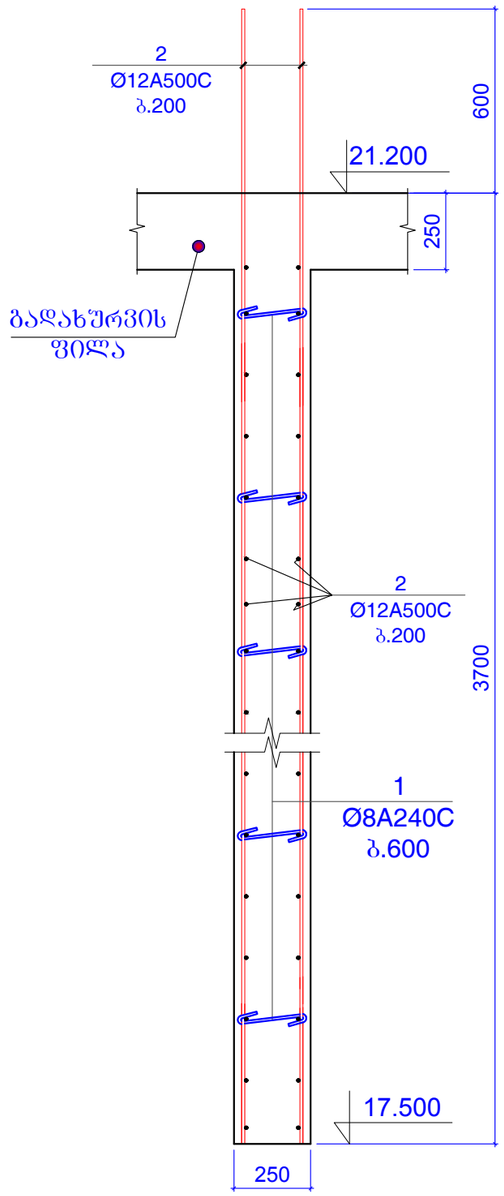

ჭრილი 2 - 2

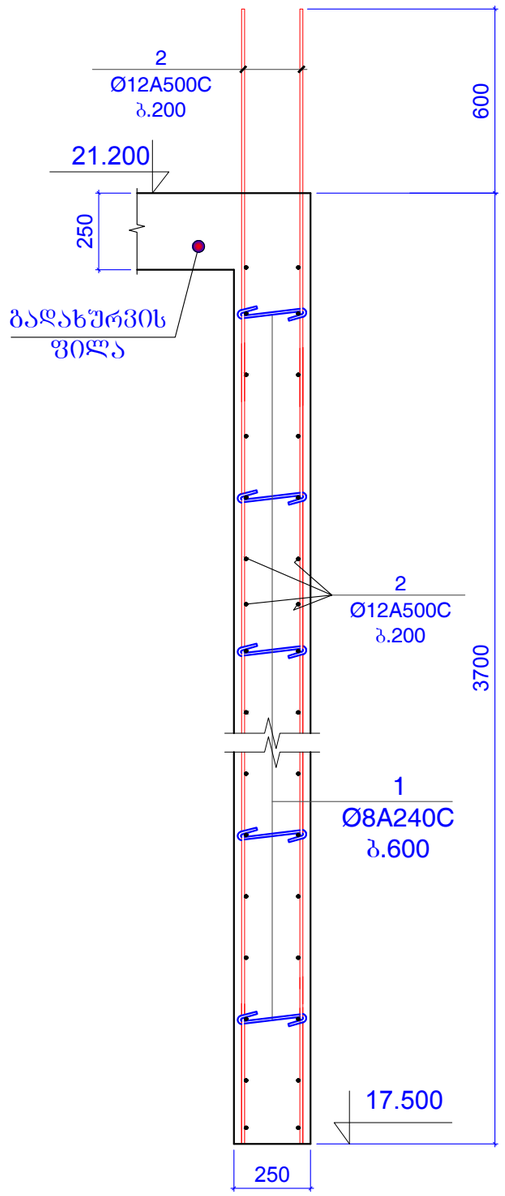

ჭრილი 3 - 3

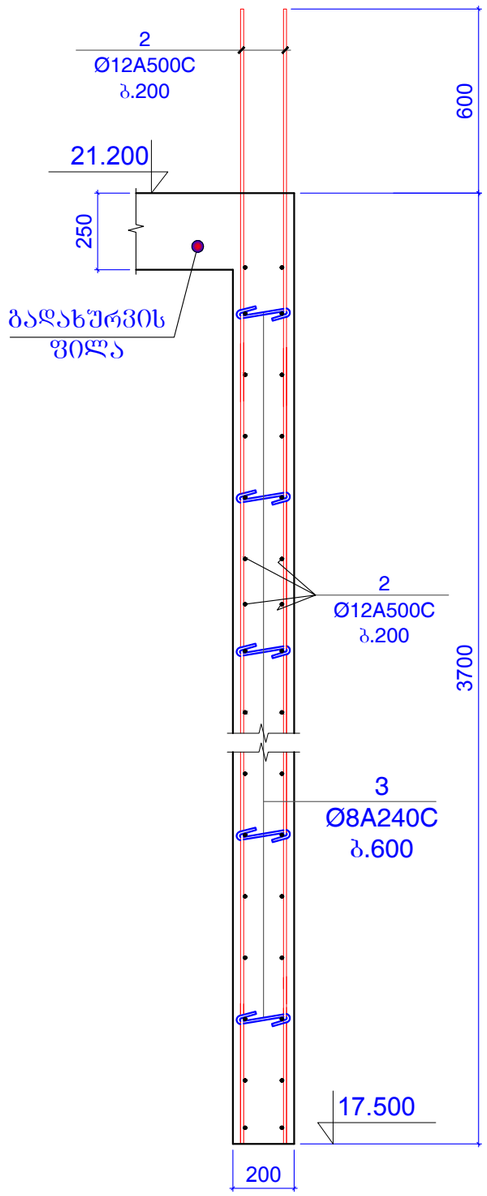

ფორმატი	A-3	დაკვეთის №
თბილისი 2019 წ.		

დამკვეთი:

შ.პ.ს. "იდეა მელიქიშვილი"

შ.პ.ს. "იდეა მელიქიშვილი"

მისამართი:საქართველო,ქ.თბილისი,
ვაკე-საბურთალოს რაიონი,ვაჟა-ფშაველას გამზირი,
IIკვ.„კორპ.28ბ,ბინა 31

ID:405106745

e-mail: ilia@ideacity.ge

მრავალფუნქციური
საცხოვრებელი სახლი

ჭრილი 1 - 1 ... ჭრილი 3 - 3

თანამდებობა	გვარი	ხელმოწერა
დირექტორი	რ. ციქაძე	
მთ. არქიტექტ.	ზ. ბადაოურია	
მთ.კონსტრუქტ.	ბ. ბარბაქაძე	
შემს.კონსტრუქტ.	ბ. ყოფიაშვილი	

დასახელება	მასშტაბი
კონსტრუქციები	1:20

სტადია	ფურცელი	ფურცლები
მ.პ.	კ-209	---

შენიშვნები:
1. ძირითადი შენიშვნები იხ. პროექტის განმარტებითი ბარათში.

ჭრილი 4 - 4

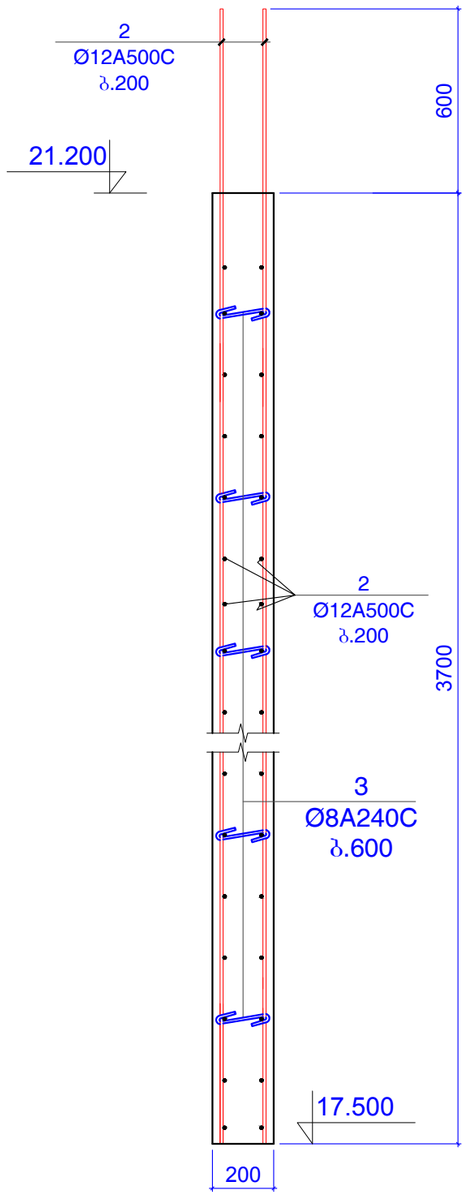

ჭრილი 5 - 5

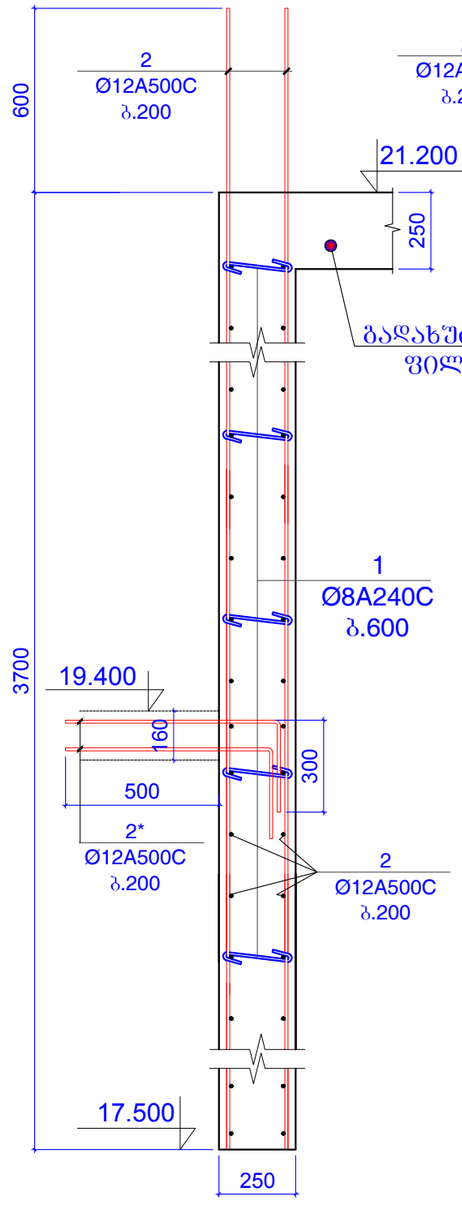

ჭრილი 6 - 6

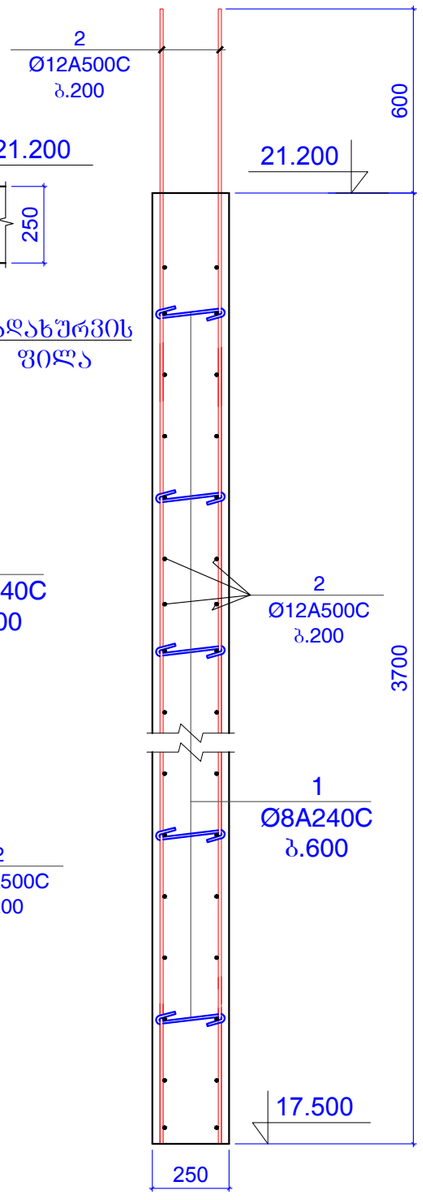

ჭრილი 7 - 7

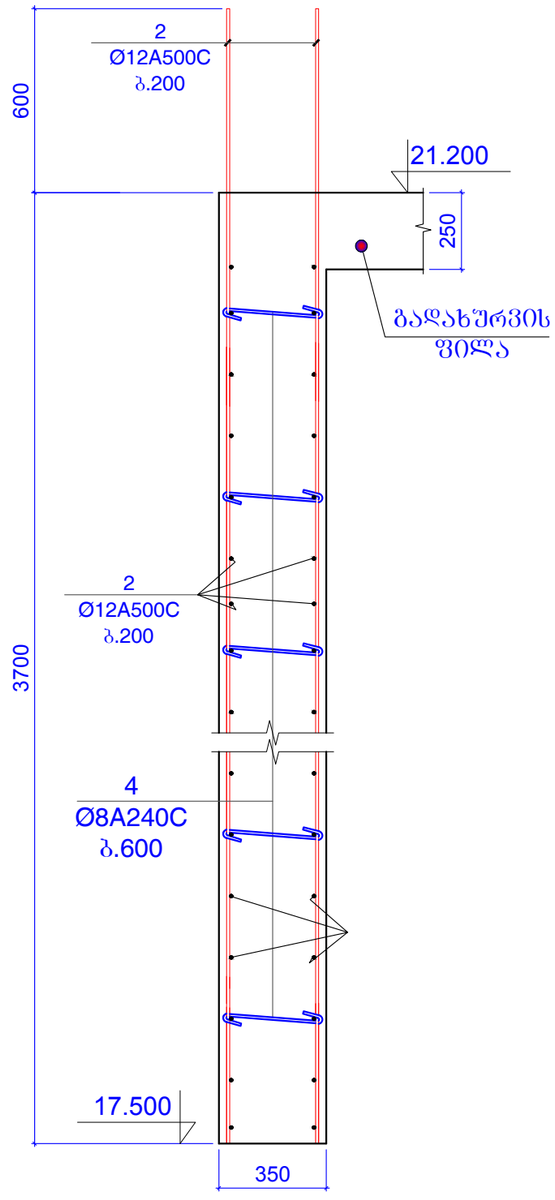

ფორმატი	A-3	დაკვეთის №
თებერვალი 2019 წ.		

დამკვეთი:

შ.პ.ს. "იდეა მელიქიშვილი"

შ.პ.ს. "იდეა მელიქიშვილი"

მისამართი:საქართველო,ქ.თბილისი,
ვაკე-საბურთალოს რაიონი,ვაჟა-ფშაველას გამზირი,
II კვ.კორპ.28ბ,ბინა 31

ID:405106745

e-mail: ilia@ideacity.ge

მრავალფუნქციური საცხოვრებელი სახლი

ჭრილი 4 - 4 ... ჭრილი 7 - 7

თანამდებობა	გვარი	ხელმოწერა
დირექტორი	რ. მიქაძე	
მთ. არქიტექტ.	ზ. ბაღათურია	
მთ.კონსტრუქტ.	ბ. ბარბაქაძე	
შეფხ.კონსტრუქტ.	ბ. ყობიაშვილი	

დასახელება	მასშტაბი
კონსტრუქციები	1:20

სტადია	ფურცელი	ფურცლები
მ.პ.	კ-210	---

შენიშვნები:
1. ძირითადი შენიშვნები იხ. პროექტის განმარტებით ბარათში.

კედელი კარის ღიობის ადგილებში

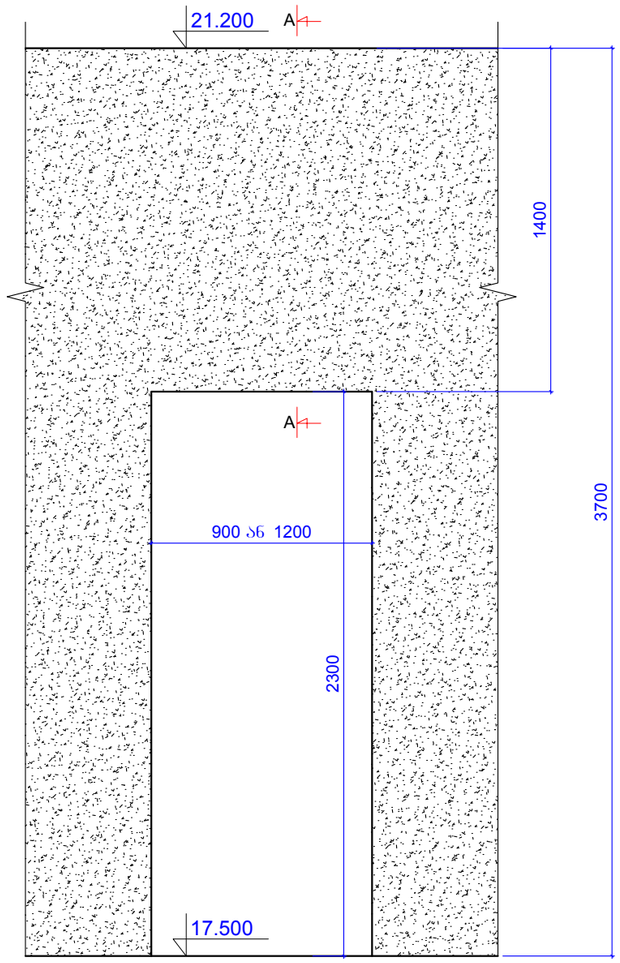

ჭრილი A-A

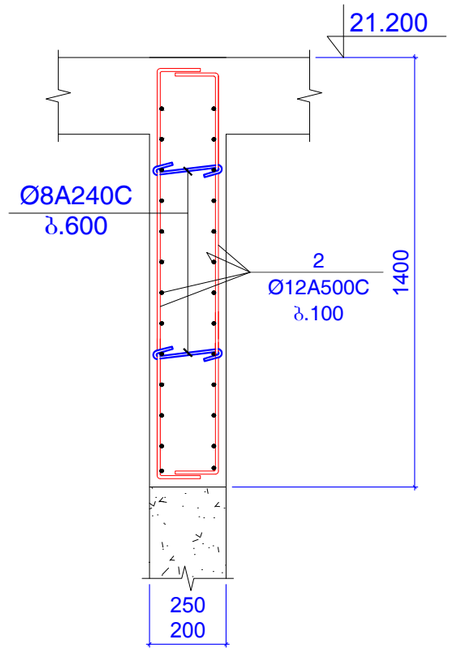

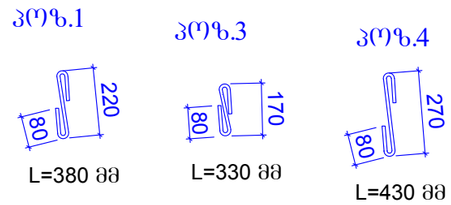

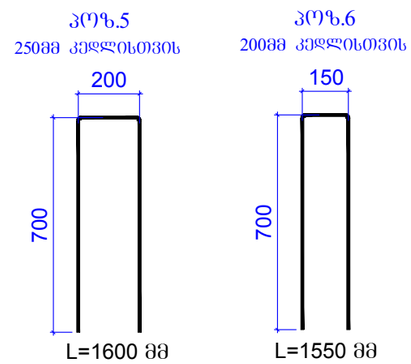

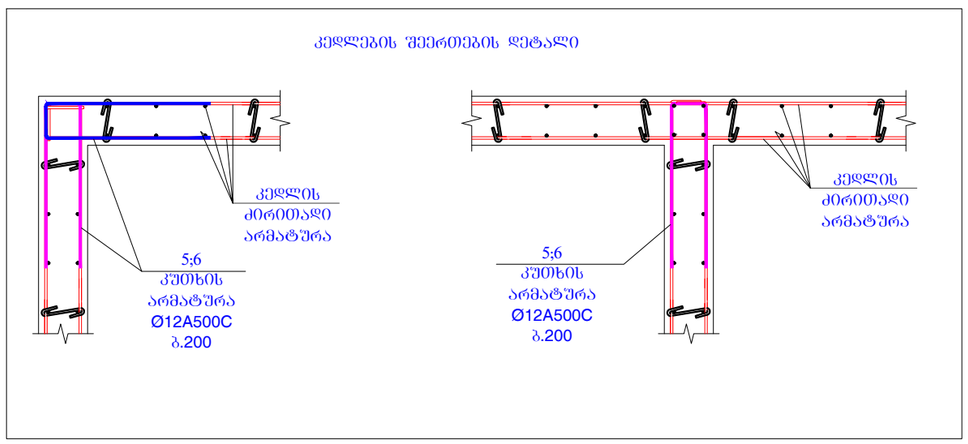

კონსტ. დასახელება	პოზ.№	არმატურის სპეციფიკაცია						არმატურის ამოკრება			ბეტონის მოც.მ³
		ესკიზი	Ø,მმ	კლასი	L,მმ	nxც	nxL ,მ	Ø,მმ	ΣnxL ,მ	Q კგ	
რ/ბ კედელი	1	იხ.პოზიცია	8	A240C	380	400	152	8A240C	216.56	85.41	B25
	2	დაიჭრას ადგილზე	12	A500C	4700000		4700	12A500C	5462.5	4847	
	2*	700 300	12	A500C	1000	50	50				47
	3	იხ.პოზიცია	8	A240C	330	180	59.4				
	4	იხ.პოზიცია	8	A240C	430	12	5.16				
	5	იხ.პოზიცია	12	A240C	1600	300	480				
	6	იხ.პოზიცია	12	A240C	1550	150	232.5				

შენიშვნები:
1. ძირითადი შენიშვნები იხ. პროექტის განმარტებით ბარათში.

ფორმატი	A-3	დაკვეთის №
თბილისი 2019 წ.		

დამკვეთი:

შ.პ.ს. "იდეა მელიძიშვილი"

შ.პ.ს. "იდეა მელიძიშვილი"

მისამართი:საქართველო,თბილისი, ვაკე-საბურთალოს რაიონი,ვაჟა-ფშაველას გამზირი, II კვ.კორპ.28ბ,ბინა 31

ID:405106745

e-mail: ilia@ideacity.ge

მრავალფუნქციური
საცხოვრებელი სახლი

კედელი კარის ღიობის ადგილებში;
კედლების შეერთების დეტალი;

თანამდებობა	გვარი	ხელმოწერა
დირექტორი	რ. მიქაძე	
მთ. არქიტექტ.	ზ. ბაღათურია	
მთ.კონსტრუქტ.	ბ. ბარბაქაძე	
შემს.კონსტრუქტ.	ბ. ყრბაშვილი	

დასახელება	მასშტაბი
კონსტრუქციები	1:20 1:25

სტადია	ფურცელი	ფურცლები
მ.პ.	კ-211	---

პარაპეტის გეგმა 17.500 ნიშნულზე

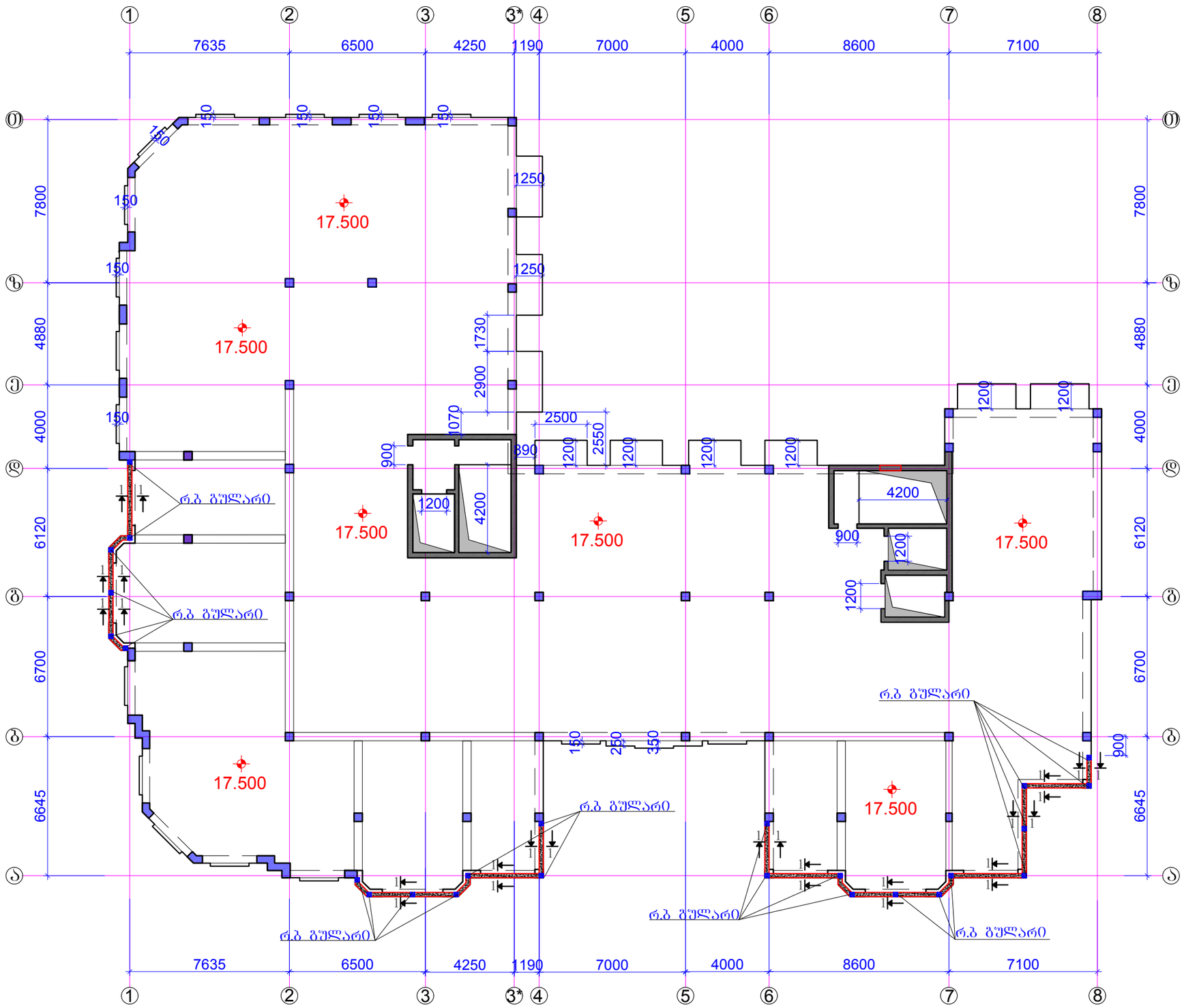

ფორმატი	A-3	დაკვეთის №
თბილისი 2019 წ.		

დამკვეთი:

შ.პ.ს. "იდეა მელიქიშვილი"

შ.პ.ს. "იდეა მელიქიშვილი"

მისამართი:საქართველო,ქ.თბილისი,
ვაკე-საბურთალოს რაიონი,ვაჟა-ფშაველას გამზირი,
II კვ.კორპ.28ბ,ბინა 31

ID:405106745

e-mail: ilia@ideacity.ge

მრავალფუნქციური
საცხოვრებელი სახლი

პარაპეტის გეგმა
17.500 ნიშნულზე

თანამდებობა	გვარი	ხელმოწერა
დირექტორი	რ. მიქაძე	
მთ. არქიტექტ.	ზ. გალათურია	
მთ.კონსტრუქტ.	ბ. ბარბაქაძე	
შემს.კონსტრუქტ.	ბ. ყოფიავილი	

დასახელება	მასშტაბი
კონსტრუქციები	1:200

სტადია	ფურცელი	ფურცლები
მ.პ.	კ-212	---

შენიშვნები:
1. ძირითადი შენიშვნები იხ. პროექტის განმარტებით ბარათში.
2. ჭრილი 1-1; რბ გულარი; ფკ-213.

ჭრილი 1-1

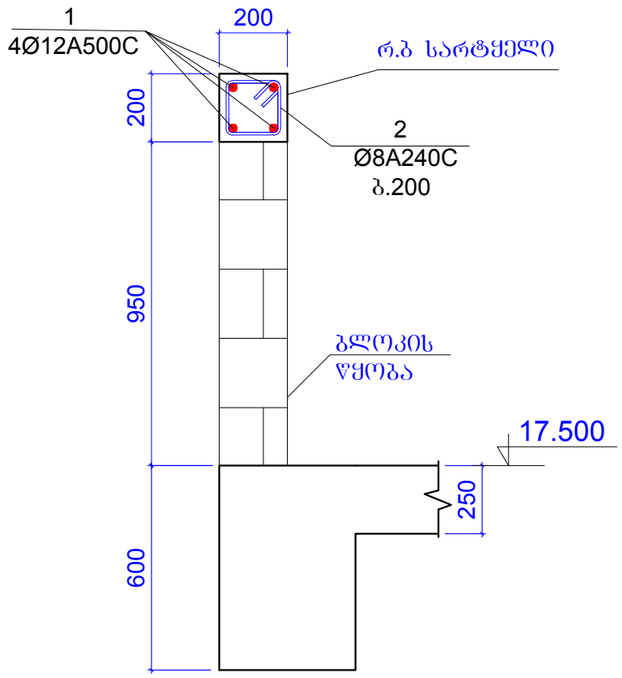

რ.ბ ბულარი (25ცალი)

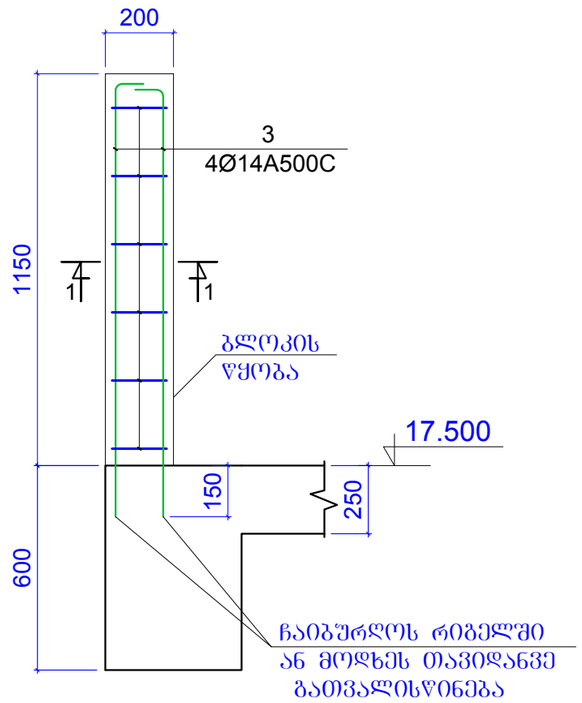

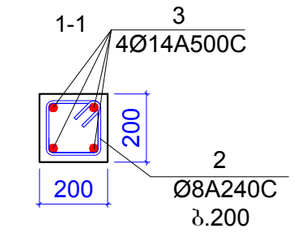

პოზიცია 2

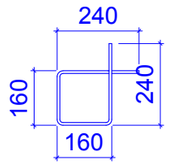

L=800 მმ

კონსტ.დასახელება	პოზ.№	არმატურის სპეციფიკაცია						არმატურის ამოკრება			ბეტონის მოც.მ³
		ესკიზი	Ø,მმ	კლასი	L,მმ	nxც	nxL ,მ	Ø,მმ	ΣnxL ,მ	Q კგ	
რ.ბ პარაპეტი 17.500 ნიშნულზე	1	დაიჭრას ადგილზე	12	A500c	200000		200	12A500c	200	177.5	B25
	2	იხ.პოზიცია	8	A240c	800	400	320	8A240c	320	126.2	3m³
	3	დაიჭრას ადგილზე	14	A500c	1300	100	130	14A500c	130	157	

შენიშვნები:
1. ძირითადი შენიშვნები იხ. პროექტის განმარტებით ბარათში.

ფორმატი	A-3	დაკვეთის №
თბილისი 2019 წ.		

დამკვეთი:

შ.პ.ს. "იდეა მელიქიშვილი"

შ.პ.ს. "იდეა მელიქიშვილი"

მისამართი:საქართველო,ქ.თბილისი,
ვაჟა-საბურთალოს რაიონი,ვაჟა-ფშაველას გამზირი,
II კვ.,კორპ.28ბ,ბინა 31

ID:405106745

e-mail: ilia@ideacity.ge

მრავალფუნქციური
საცხოვრებელი სახლი

ჭრილი 1-1;
რ.ბ ბულარი;

თანამდებობა	გვარი	ხელმოწერა
დირექტორი	რ. მიქაძე	
მთ. არქიტექტ.	ზ. ბალათურია	
მთ.კონსტრუქტ.	ბ. ბარბაქაძე	
შემხ.კონსტრუქტ.	ბ. ყოფიაშვილი	

დასახელება	მასშტაბი
კონსტრუქციები	1:20

სტადია	ფურცელი	ფურცლები
მ.პ.	კ-213	---

გადახურვის ფილის გეგმა 21.200 ნიშნულზე
(გეომეტრიული ზომები)

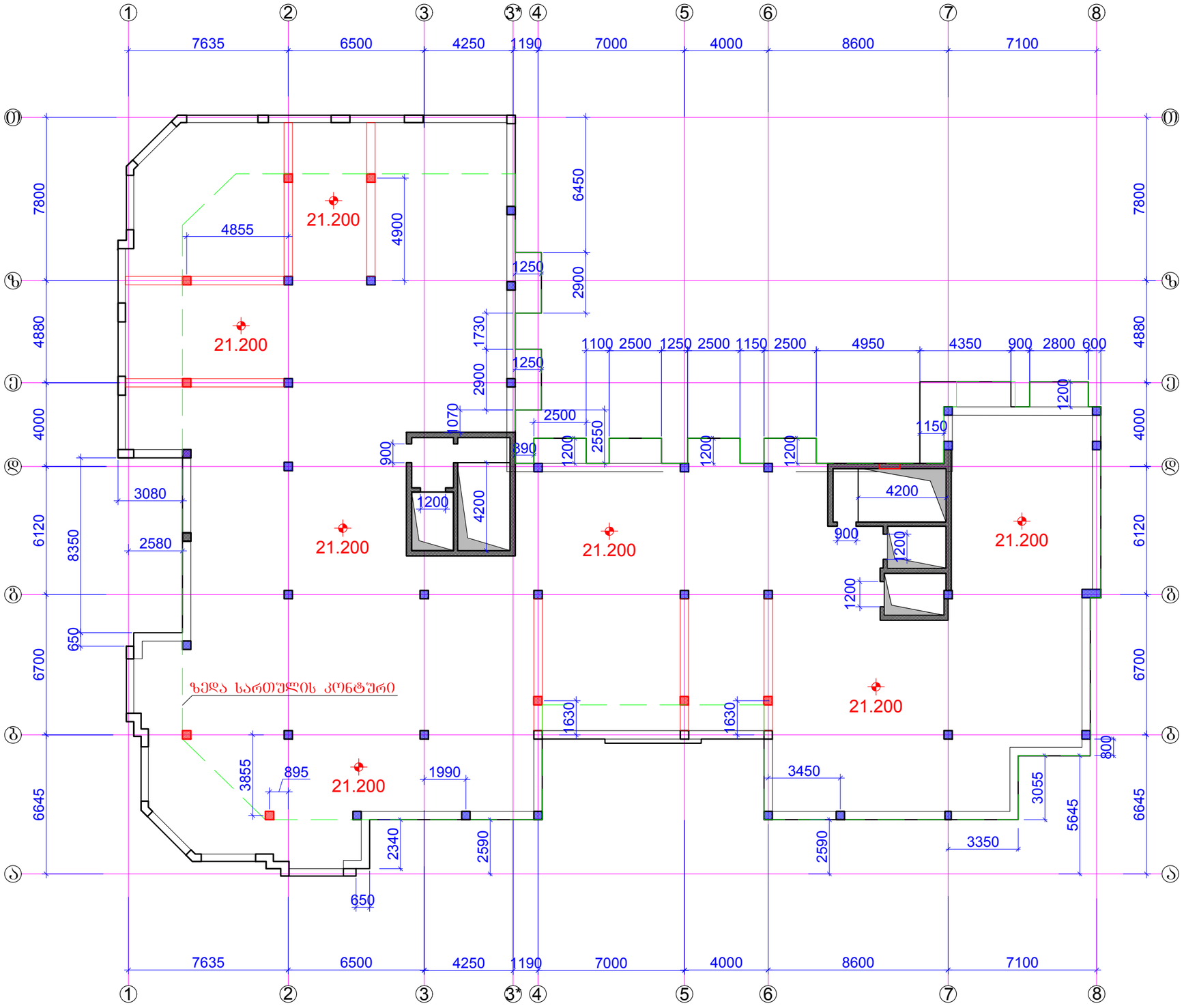

ფორმატი	A-3	დაკვეთის №
თბილისი 2019 წ.		

დამკვეთი:

შ.პ.ს. "იდეა მელიქიშვილი"

შ.პ.ს. "იდეა მელიქიშვილი"

მისამართი:საქართველო,ქ.თბილისი,
ვაკე-საბურთალოს რაიონი,ვაჟა-ფშაველას გამზირი,
II კვ.,კორპ.2ბ,ბინა 31

ID:405106745

e-mail: ilia@ideacity.ge

მრავალფუნქციური
საცხოვრებელი სახლი

გადახურვის ფილის გეგმა
21.200 ნიშნულზე
(გეომეტრიული ზომები)

თანამდებობა	გვარი	ხელმოწერა
დირექტორი	რ. მიქაძე	
მთ. არქიტექტ.	ზ. გადათურია	
მთ.კონსტრუქტ.	ბ. ბარბაქაძე	
შემს.კონსტრუქტ.	ბ. ყოფიაშვილი	

დასახელება	მასშტაბი
კონსტრუქციები	1:200

სტადია	ფურცელი	ფურცლები
მ.პ.	კ-214	---

შენიშვნები:
1. ძირითადი შენიშვნები იხ. პროექტის განმარტებით ბარათში.

რიგელები გეგმაში +21.200 ნიშნულზე
არმირების ჭრილების დატანა

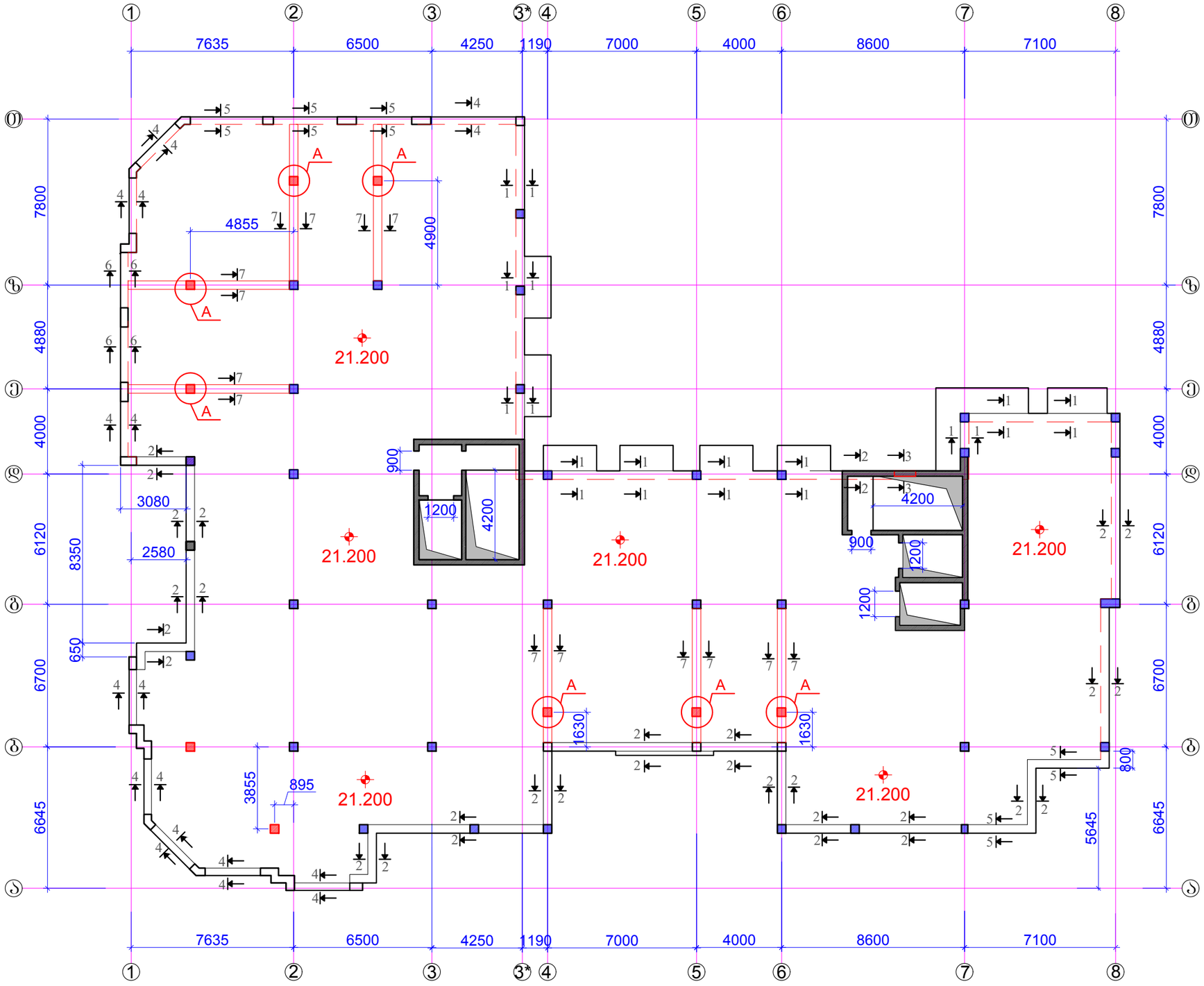

ფორმატი A-3		დაკვეთის №
თბილისი 2019 წ.		

დამკვეთი:

შ.პ.ს. "იდეა მელიქიშვილი"

შ.პ.ს. "იდეა მელიქიშვილი"

მისამართი:საქართველო,ქ.თბილისი, ვაკე-საბურთალოს რაიონი,ვაჟა-ფშაველას გამზირი, II კვ.,კორპ.28ბ,ბინა 31

ID:405106745

e-mail: ilia@ideacity.ge

მრავალფუნქციური
საცხოვრებელი სახლი

რიგელები გეგმაში +21.200 ნიშნულზე
არმირების ჭრილების დატანა

თანამდებობა	გვარი	ხელმოწერა
დირექტორი	რ. მიქაძე	
მთ. არქიტექტ.	ზ. ბადაოურია	
მთ.კონსტრუქტ.	ბ. ბარბაქაძე	
შემს.კონსტრუქტ.	ბ. ქოზიაშვილი	

დასახელება	მასშტაბი
კონსტრუქციები	1:200

სტადია	ფურცელი	ფურცლები
მ.პ.	კ-215	---

შენიშვნები:
1. ძირითადი შენიშვნები იხ. პროექტის განმარტებით ბარათში.
2. ჭრილი 1-1 ... ჭრილი 7-7 იხ.ფ.კ-216.
3. კვანძი A; იხ.ფ.კ-217.
4. რიგელის არმატურების დაანკერების სქემები ფ.კ-219.

ჭრილი 1-1

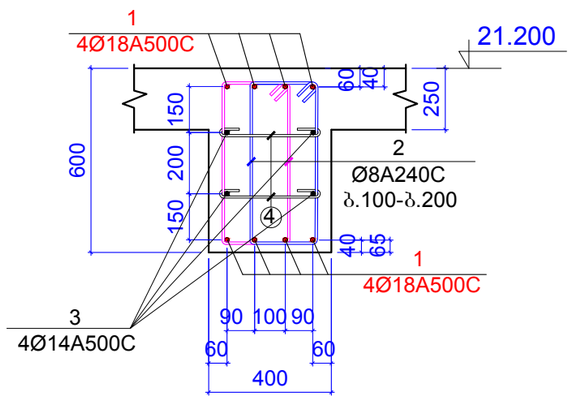

ჭრილი 3-3

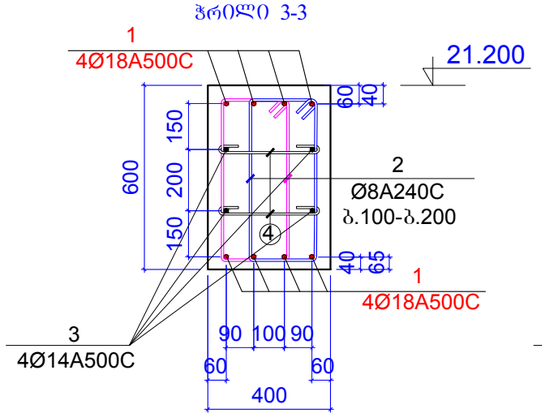

ჭრილი 2-2

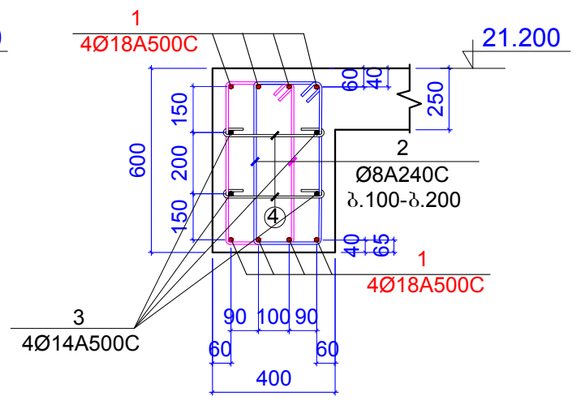

ჭრილი 4-4

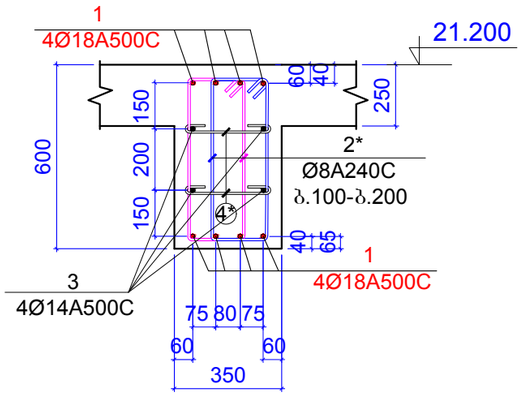

ჭრილი 5-5

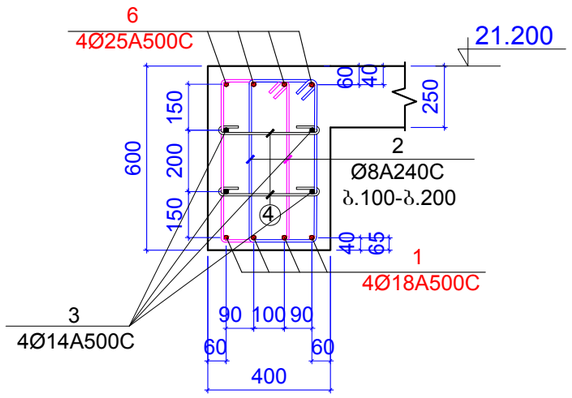

ჭრილი 6-6

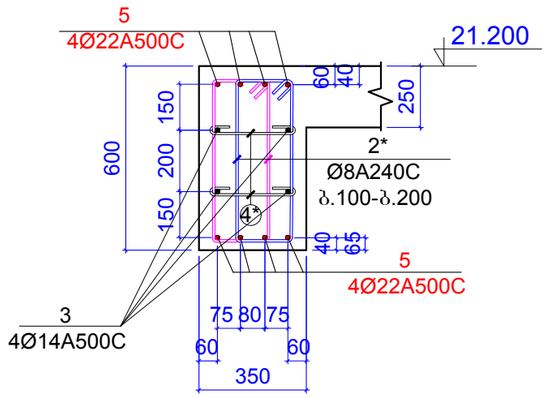

ჭრილი 7-7

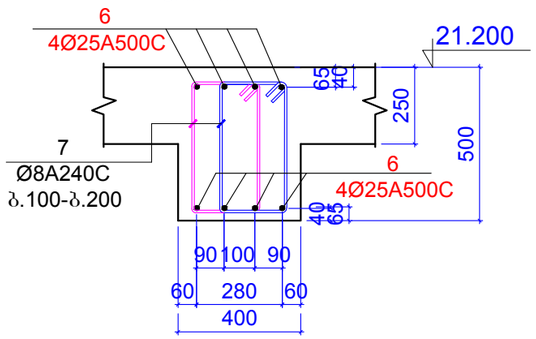

შენიშვნები:
1. ძირითადი შენიშვნები იხ. პროექტის განმარტებით ბარათში.

ფორმატი A-3		დაკვეთის №
თებერვალი 2019 წ.		

დამკვეთი:

შ.პ.ს. "იდეა მელიქიშვილი"

შ.პ.ს. "იდეა მელიქიშვილი"

მისამართი:საქართველო,ქ.თბილისი,
ვაკე-საბურთალოს რაიონი,ვაჟა-ფშაველას გამზირი,
II კვ.,კორპ.28ბ,ბინა 31

ID:405106745

e-mail: ilia@ideacity.ge

მრავალფუნქციური
საცხოვრებელი სახლი

ჭრილი 1-1 ... ჭრილი 7-7

თანამდებობა	სვარი	ხელმოწერა
დირექტორი	რ. ციქაძე	
მთ. არქიტექტ.	ზ. ბადაოშვილი	
მთ.კონსტრუქტ.	ბ. ბარბაქაძე	
შემს.კონსტრუქტ.	ბ. ყოფიაშვილი	

დასახელება	მასშტაბი
კონსტრუქციები	1:20

სტადია	ფურცელი	ფურცლები
მ.პ.	კ-216	---

კვანძი A

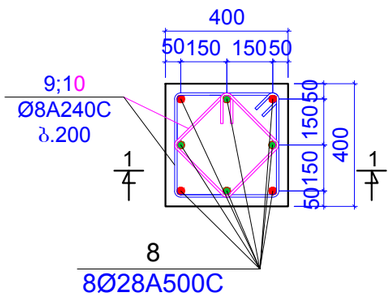

ჭრილი 1-1

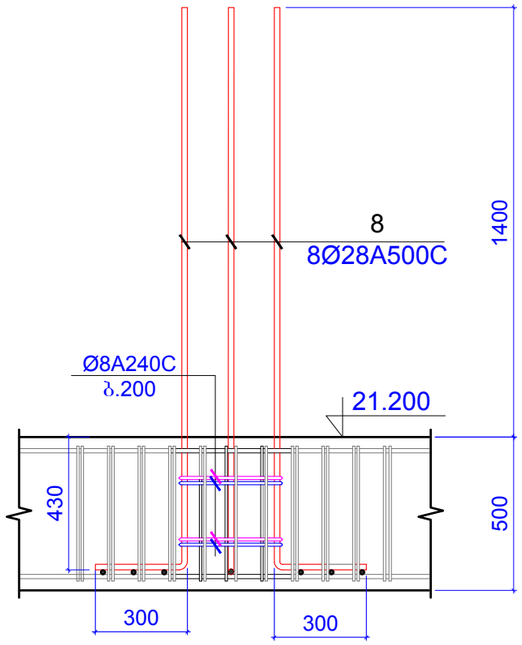

პოზიცია 2

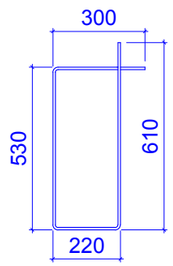

L=1660 მმ

პოზიცია 2*

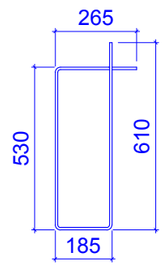

L=1590 მმ

პოზიცია 4

ბ.400

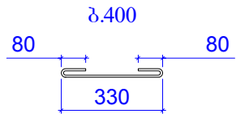

L=490 მმ

პოზიცია 4*

ბ.400

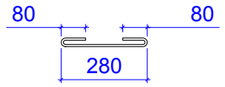

L=440 მმ

პოზიცია 10

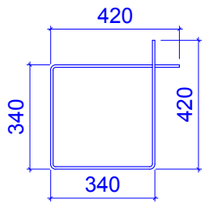

L=1520 მმ

პოზიცია 10

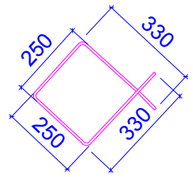

L=1160 მმ

კონსტ. დასახელება	პოზ.№	არმატურის სპეციფიკაცია						არმატურის ამოკრება			ბეტონის მოც.მ³
		ესკიზი	Ø,მმ	კლასი	L,მმ	nxც	nxL ,მ	Ø,მმ	ΣnxL ,მ	Q კგ	
რიგლები 21.200 ნიშნულზე	1	დაიჭრას ადგილზე	18	A500c	1450000		1450	18A500c	1450	2895	B25
	2	იხ.პოზიცია	8	A240c	1660	1400	2324	8A240c	4219.02	1664	30m³
	2*	იხ.პოზიცია	8	A240c	1590	550	874.5				
	3	დაიჭრას ადგილზე	14	A500c	700000		700	14A500c	700	845.5	
	4	იხ.პოზიცია	8	A240c	490	500	245				
	4*	იხ.პოზიცია	8	A240c	440	200	88				
	5	დაიჭრას ადგილზე	22	A500c	65000		65	22A500c	65	193.9	
	6	დაიჭრას ადგილზე	25	A500c	550000		550	25A500c	550	2118	
	7	იხ.პოზიცია	8	A240c	1450	650	942.5				
	8	დაიჭრას ადგილზე	28	A500c	2100	56	117.6	28A500c	117.6	568.1	
	9	იხ.პოზიცია	8	A240c	1520	14	21.28				
	10	იხ.პოზიცია	8	A240c	1160	14	16.24				

შენიშვნები:
1. ძირითადი შენიშვნები იხ. პროექტის განმარტებით ბარათში.

ფორმატი	A-3	დაკვეთის №
თბილისი 2019 წ.		

დამკვეთი:

შ.პ.ს. "იდეა მელიქიშვილი"

შ.პ.ს. "იდეა მელიქიშვილი"

მისამართი:საქართველო,ქ.თბილისი, ვაჟა-ფშაველის რაიონი,ვაჟა-ფშაველას გამზირი, II კვ.,კორპ.28ბ,ბინა 31

ID:405106745

e-mail: ilia@ideacity.ge

მრავალფუნქციური საცხოვრებელი სახლი

კვანძი A;

თანამდებობა	გვარი	ხელმოწერა
დირექტორი	რ. მიქაძე	
მთ. არქიტექტ.	ზ. ბაღათურია	
მთ.კონსტრუქტ.	ბ. ბარბაქაძე	
შემხ.კონსტრუქტ.	ბ. ყოფიაშვილი	

დასახელება	მასშტაბი
კონსტრუქციები	1:20

სტადია	ფურცელი	ფურცლები
მ.პ.	კ-217	---

რიგელის არმატურების დაანკერების სქემები

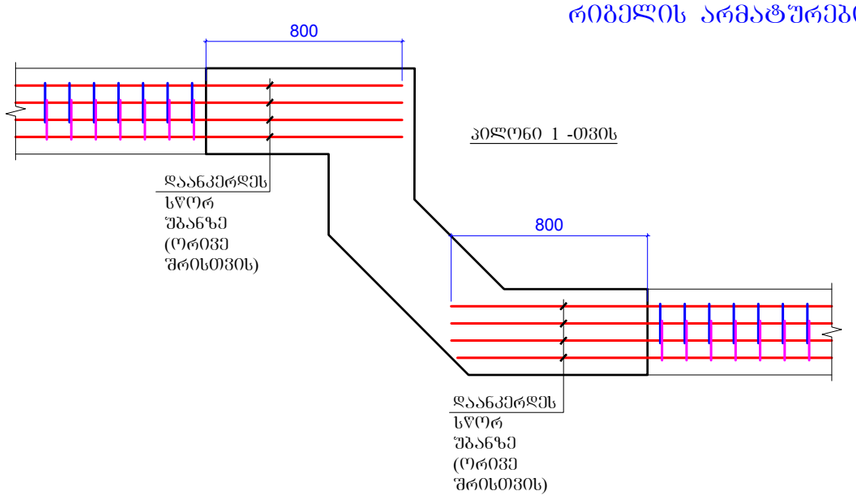

პილონი 1 -თვის

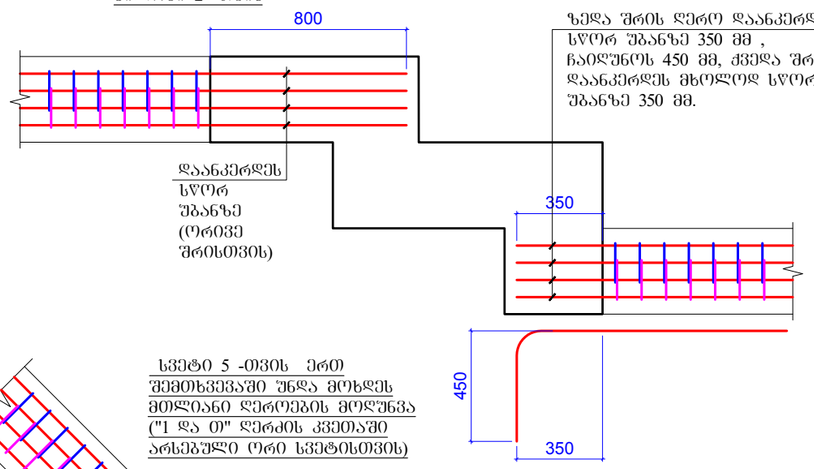

პილონი 2 -თვის

ზედა შრის ღერო დაანკერდეს
სწორ შანზე 350 მმ ,
ჩაიღუნოს 450 მმ, ქვედა შრე
დაანკერდეს მხოლოდ სწორ
შანზე 350 მმ.

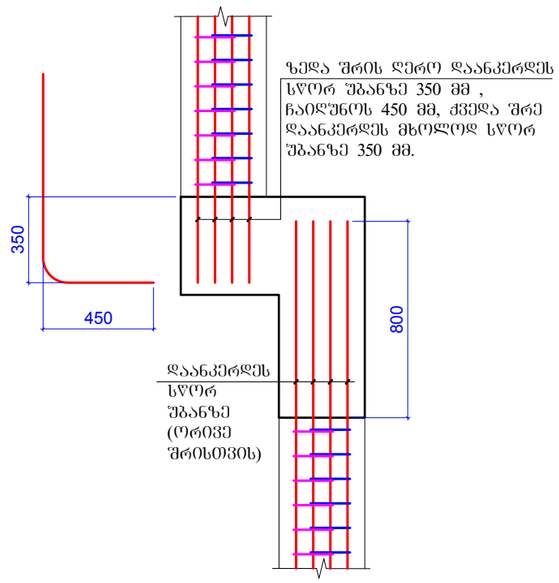

სვეტი 6 -თვის

ზედა შრის ღერო დაანკერდეს
სწორ შანზე 350 მმ ,
ჩაიღუნოს 450 მმ, ქვედა შრე
დაანკერდეს მხოლოდ სწორ
შანზე 350 მმ.

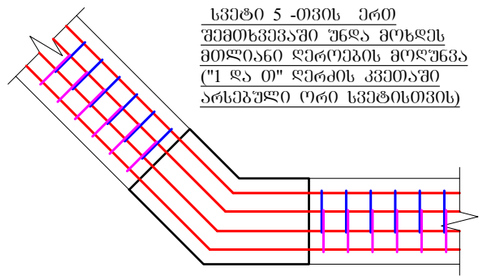

სვეტი 5 -თვის ერთ
შემთხვევაში უნდა მოხდეს
მთლიანი ღეროების მოღუნვა
("1 და 0" ღერძის კვეთაში
არსებული ორი სვეტისთვის)

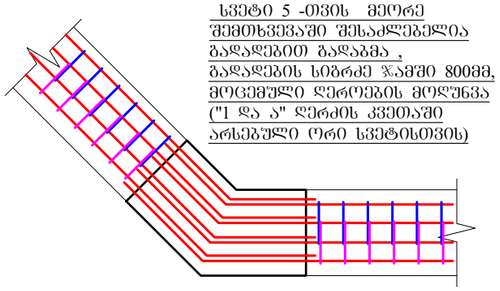

სვეტი 5 -თვის მეორე
შემთხვევაში შესაძლებელია
გადადებით გადაბმა ,
გადადების სიგრძე ჯამში 800მმ,
მოცემული ღეროების მოღუნვა
("1 და ა" ღერძის კვეთაში
არსებული ორი სვეტისთვის)

40X40სმ კუთხის სვეტისთვის

ზედა შრის ღერო დაანკერდეს
სწორ შანზე 350 მმ ,
ჩაიღუნოს 450 მმ, ქვედა შრე
დაანკერდეს მხოლოდ სწორ
შანზე 350 მმ.

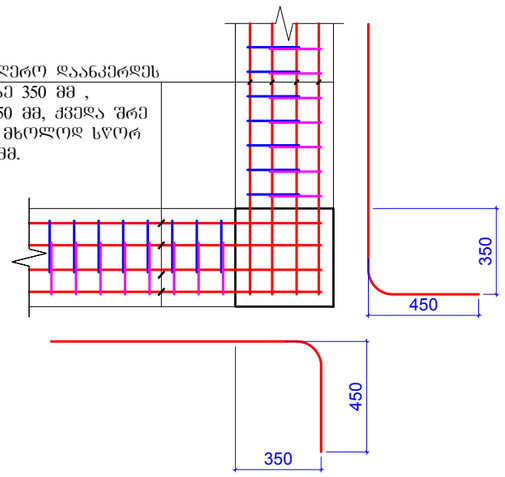

შენიშვნები:
1. ძირითადი შენიშვნები იხ. პროექტის განმარტებით ბარათში.

ფორმატი	A-3	დაკვეთის №
თბილისი 2019 წ.		

დამკვეთი:

შ.პ.ს. "იდეა მელიქიშვილი"

შ.პ.ს. "იდეა მელიქიშვილი"

მისამართი:საქართველო,ქ.თბილისი,
ვაკე-საბურთალოს რაიონი,ვაჟა-ფშაველას გამზირი,
II კვ.„კორპ.2ბ,ბინა 31

ID:405106745

e-mail: ilia@ideacity.ge

მრავალფუნქციური
საცხოვრებელი სახლი

რიგელის არმატურების
დაანკერების სქემები

თანამდებობა	გვარი	ხელმოწერა
დირექტორი	რ. მიქაძე	
მთ. არქიტექტ.	ზ. გალათურია	
მთ.კონსტრუქტ.	ბ. ბარბაქაძე	
შეფხ.კონსტრუქტ.	ბ. ყოფიაშვილი	

დასახელება	მასშტაბი
კონსტრუქციები	1:25

სტადია	ფურცელი	ფურცლები
მ.პ.	კ-218	---

გადახურვის ფილის გეგმა 21.200 ნიშნულზე
ძირითადი არმირების გეგმა

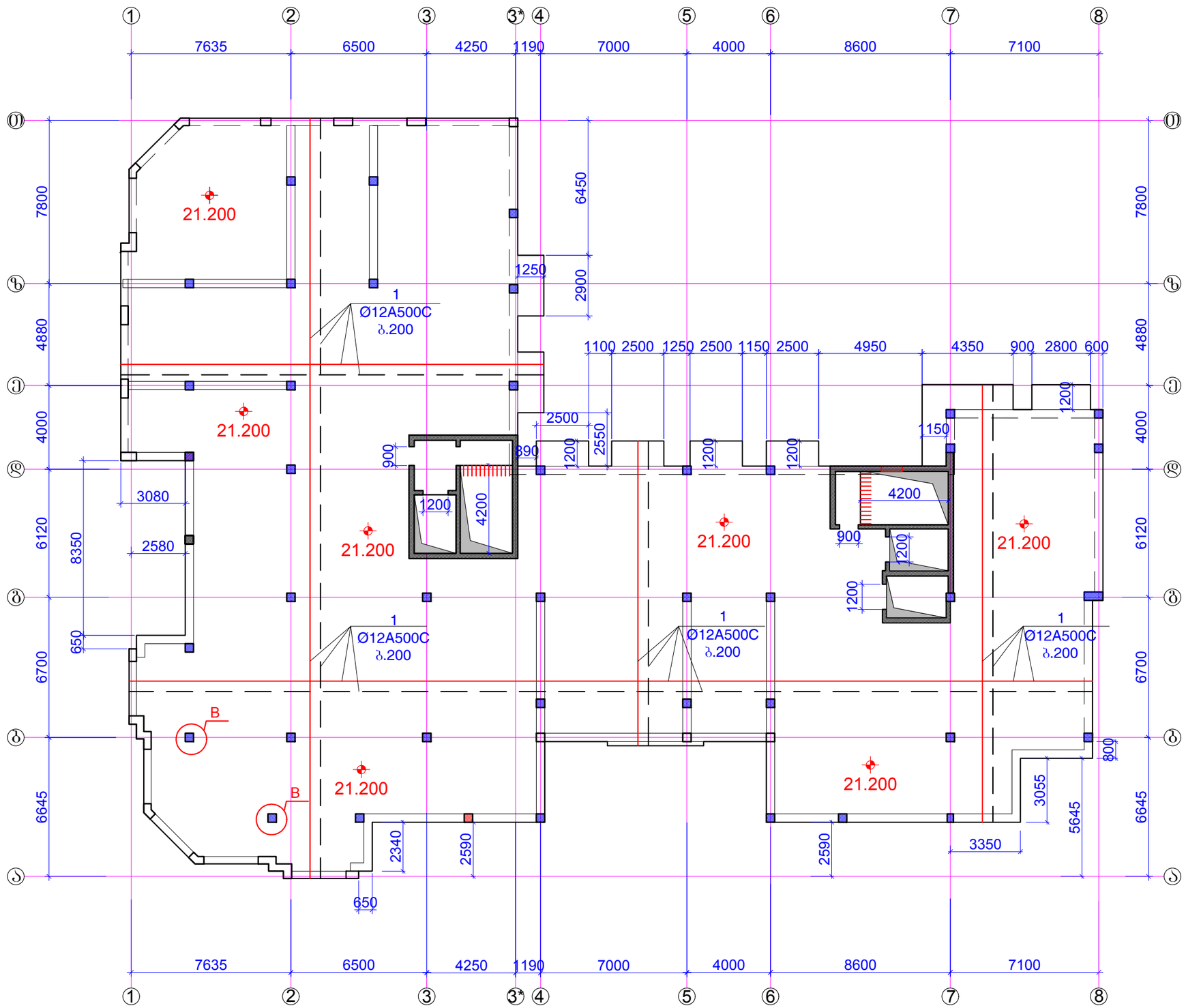

ფორმატი	A-3	დაკვეთის №
თბილისი 2019 წ.		

დამკვეთი:

შ.პ.ს. "იდეა მელიქიშვილი"

შ.პ.ს. "იდეა მელიქიშვილი"

მისამართი:საქართველო,ქ.თბილისი,
ვაკე-საბურთალოს რაიონი,ვაჟა-ფშაველას გამზირი,
II კვ.,კორპ.28ბ,ბინა 31

ID:405106745

e-mail: ilia@ideacity.ge

მრავალფუნქციური
საცხოვრებელი სახლი

გადახურვის ფილის გეგმა
21.200 ნიშნულზე
ძირითადი არმირების გეგმა

თანამდებობა	გვარი	ხელმოწერა
დირექტორი	რ. ფიქაძე	
მთ. არქიტექტ.	ზ. ბადაშვილი	
მთ.კონსტრუქტ.	ბ. ბარბაქაძე	
შემს.კონსტრუქტ.	ბ. ყოფიაშვილი	

დასახელება	მასშტაბი
კონსტრუქციები	1:200

სტადია	ფურცელი	ფურცლები
მ.პ.	კ-219	---

შენიშვნები:
1. ძირითადი შენიშვნები იხ. პროექტის განმარტებით ბარათში.
2. ფილის არმირების სახასიათო ჭრილები იხ.ფ.კ-222.
3. კვანძი A იხ.ფ.კ-223.

გადახურვის ფილის გეგმა 21.200 ნიშნულზე
ქვედა შრის გაძლიერება

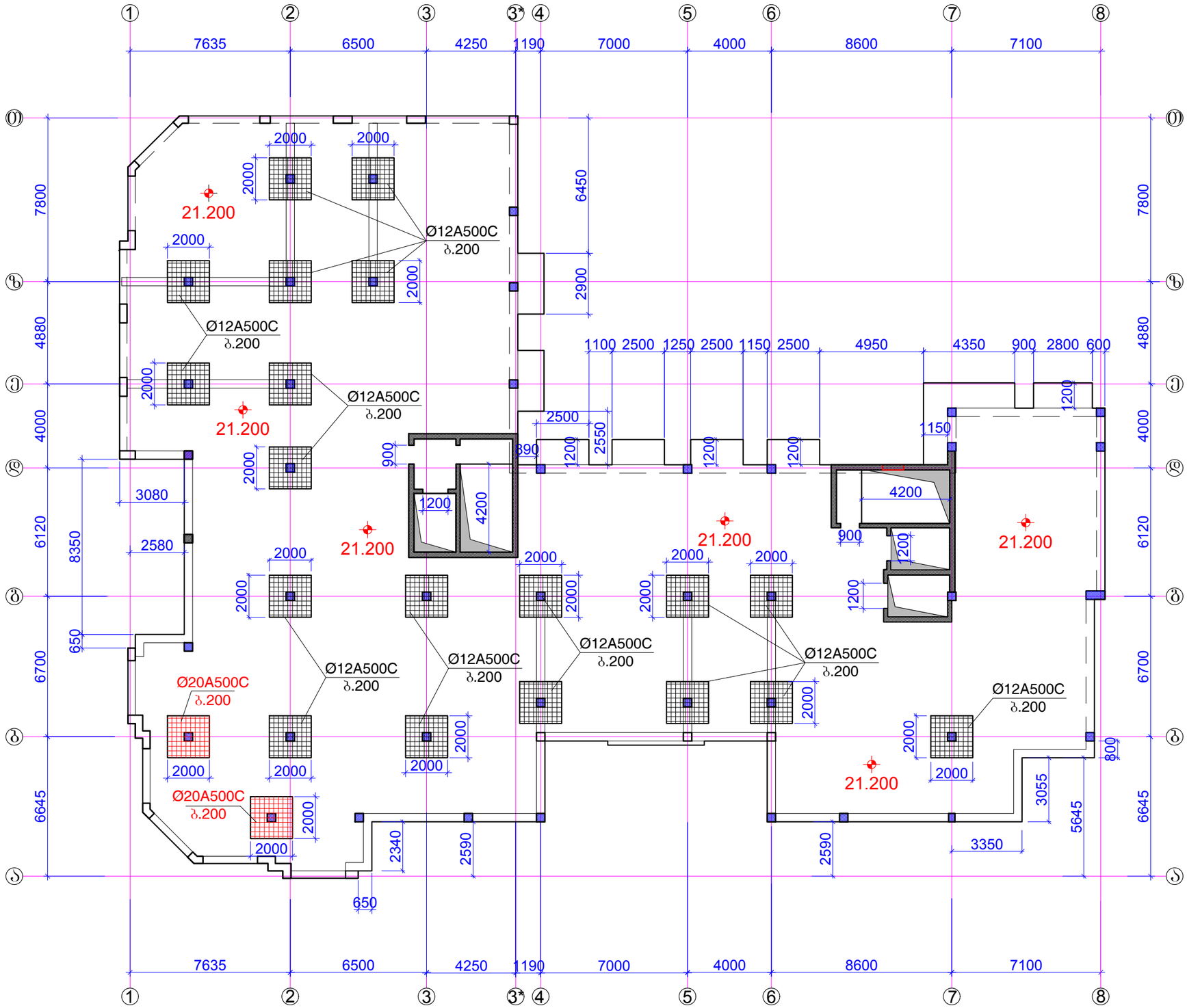

შენიშვნები:

1. ძირითადი შენიშვნები იხ. პროექტის განმარტებით ბარათში.
2. ფილის არმირების სახასიათო ჭრილები იხ.ფ.კ-222.
3. კვანძი A იხ.ფ.კ-223.

ფორმატი	A-3	დაკვეთის №
თბილისი 2019 წ.		

დამკვეთი:

შ.პ.ს. "იდეა მელიქიშვილი"

შ.პ.ს. "იდეა მელიქიშვილი"

მისამართი:საქართველო,ქ.თბილისი, ვაჟა-საფუძველაშვილის გამზირი, II ჯ.კორპ.28ბ,ბინა 31

ID:405106745

e-mail: ilia@ideacity.ge

მრავალფუნქციური საცხოვრებელი სახლი

გადახურვის ფილის გეგმა 21.200 ნიშნულზე
ქვედა შრის გაძლიერება

თანამდებობა	გვარი	ხელმოწერა
დირექტორი	რ. მიქაძე	
მთ. არქიტექტ.	ზ. გაღათურია	
მთ.კონსტრუქტ.	ბ. ბარბაქაძე	
შემს.კონსტრუქტ.	ბ. ყოფიაშვილი	

დასახელება	მასშტაბი
კონსტრუქციები	1:200

სტადია	ფურცელი	ფურცლები
მ.პ.	კ-220	---

გადახურვის ფილის გეგმა 21.200 ნიშნულზე
ზედა შრის გაძლიერება

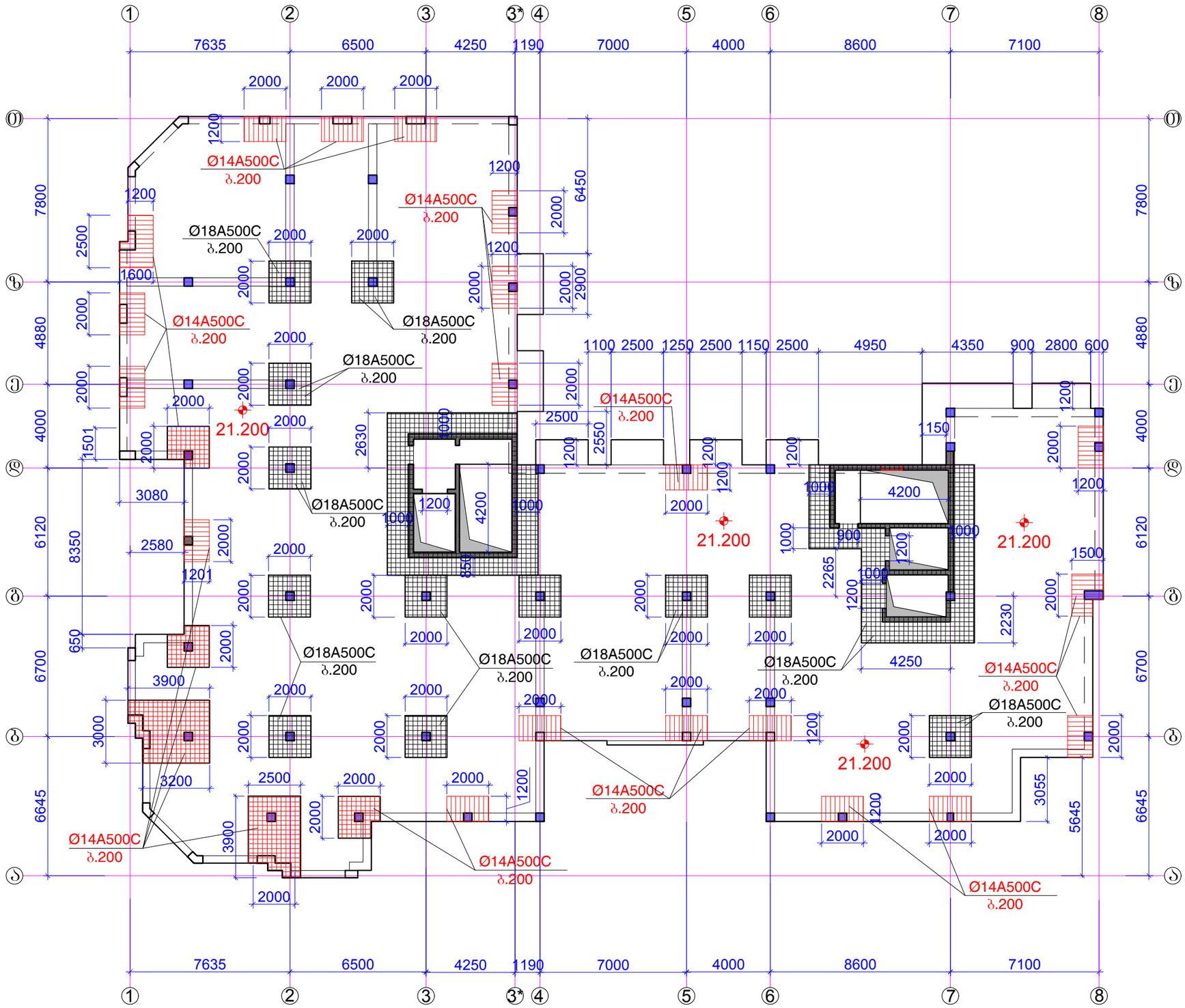

ფორმატი	A-3	დაკვეთის №
თბილისი 2019 წ.		

დამკვეთი:

შ.პ.ს. "იდეა მელიქიშვილი"

შ.პ.ს. "იდეა მელიქიშვილი"

მისამართი:საქართველო,ქ.თბილისი, ვაჟა-ფშაველას რაიონი,ვაჟა-ფშაველას გამზირი, II კვ.კორპ.28ბ,ბინა 31

ID:405106745

e-mail: ilia@ideacity.ge

მრავალფუნქციური
საცხოვრებელი სახლი

გადახურვის ფილის გეგმა 21.200
ნიშნულზე
ზედა შრის გაძლიერება

თანამდებობა	გვარი	ხელმოწერა
დირექტორი	რ. მიქაძე	
მთ. არქიტექტ.	ზ. გადათურია	
მთ.კონსტრუქტ.	ბ. ბარბაქაძე	
შემხ.კონსტრუქტ.	ბ. ყობიაშვილი	

დასახელება	მასშტაბი
კონსტრუქციები	1:200

სტადია	ფურცელი	ფურცლები
მ.პ.	კ-221	---

შენიშვნები:
1. ძირითადი შენიშვნები იხ. პროექტის განმარტებით ბარათში.
2. ფილის არმირების სახასიათო ჭრილები იხ.ფ.კ-222.
3. კვანძი A იხ.ფ.კ-223.

ძირითადი არმირების ჭრილი

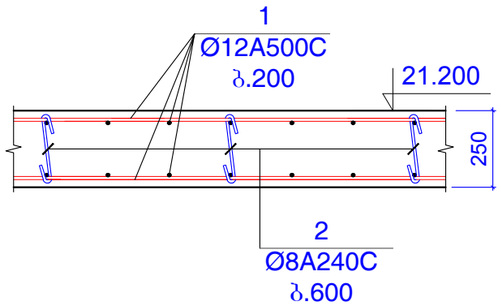

არმირების ჭრილი შუა სვეტებთან (სადაც ხდება გაძლიერება)

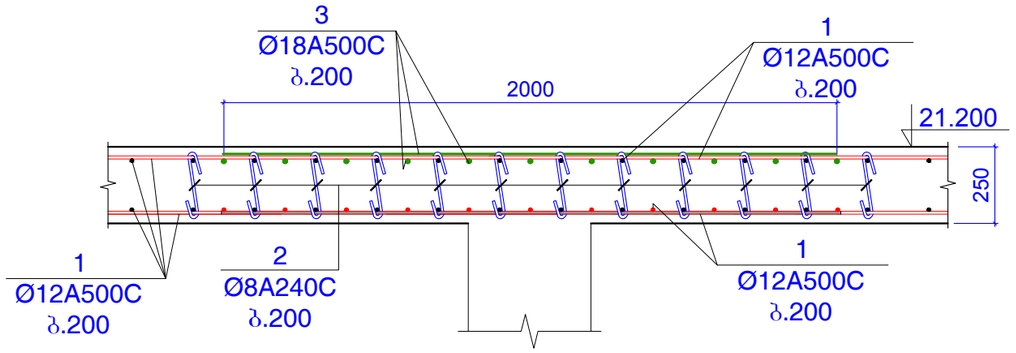

არმირების ჭრილი დიაფრაგმის რ.ბ კედლებთან

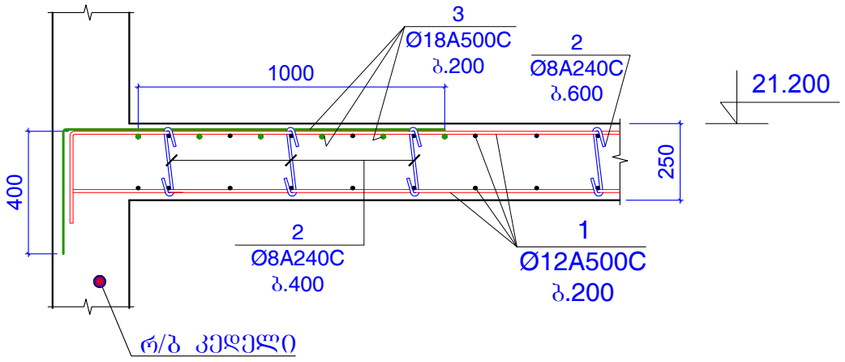

არმირების ჭრილი რ.ბ რიბელებთან

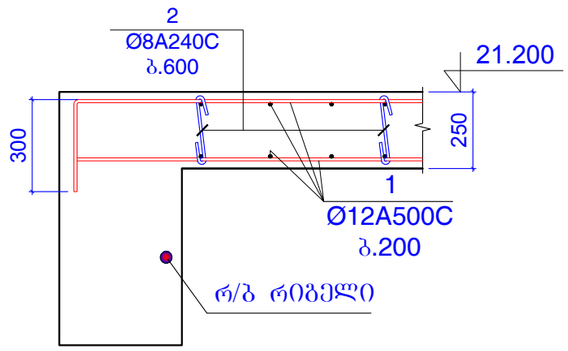

არმირების ჭრილი კონსოლებთან

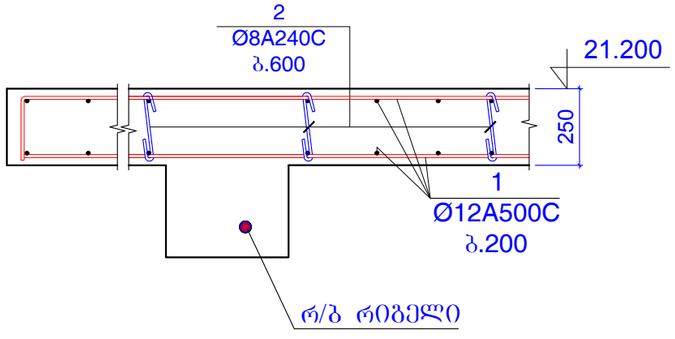

კოზ.2

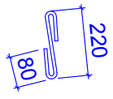

L=380 მმ

არმირების ჭრილი განაპირა სვეტებთან ან პილონებთან (სადაც ძლიერდება ზედა შრე)

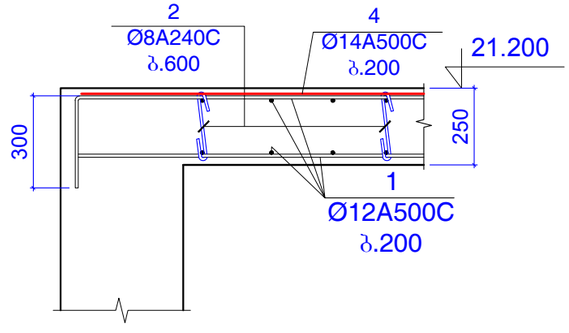

შენიშვნები:
1. ძირითადი შენიშვნები იხ. პროექტის განმარტებით ბარათში.

ფორმატი	A-3	დაკვეთის №
თბილისი 2019 წ.		

დამკვეთი:

შ.პ.ს. "იდეა მელიძიშვილი"

შ.პ.ს. "იდეა მელიძიშვილი"

მისამართი:საქართველო,ქ.თბილისი, ვაკე-საბურთალოს რაიონი,ვაჟა-ფშაველას გამზირი, II ჯვ.კორპ.28ბ,ბინა 31

ID:405106745

e-mail: ilia@ideacity.ge

მრავალფუნქციური საცხოვრებელი სახლი

ფილის არმირების სახასიათო ჭრილები (+21.200 ნიშნულისთვის)

თანამდებობა	გვარი	ხელმოწერა
დირექტორი	რ. მიქაძე	
მთ. არქიტექტ.	ზ. ბაღათურია	
მთ.კონსტრუქტ.	ბ. ბარბაქაძე	
შემს.კონსტრუქტ.	ბ. ყობიაშვილი	

დასახელება	მასშტაბი
კონსტრუქციები	1:20

სტადია	ფურცელი	ფურცლები
მ.პ.	კ-222	---

არმირების ჭრილი B კვანძთან

კვანძი B

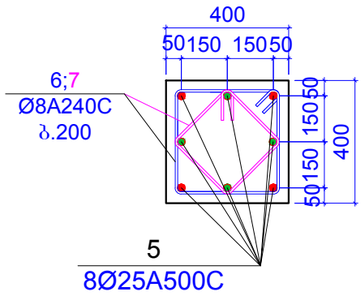

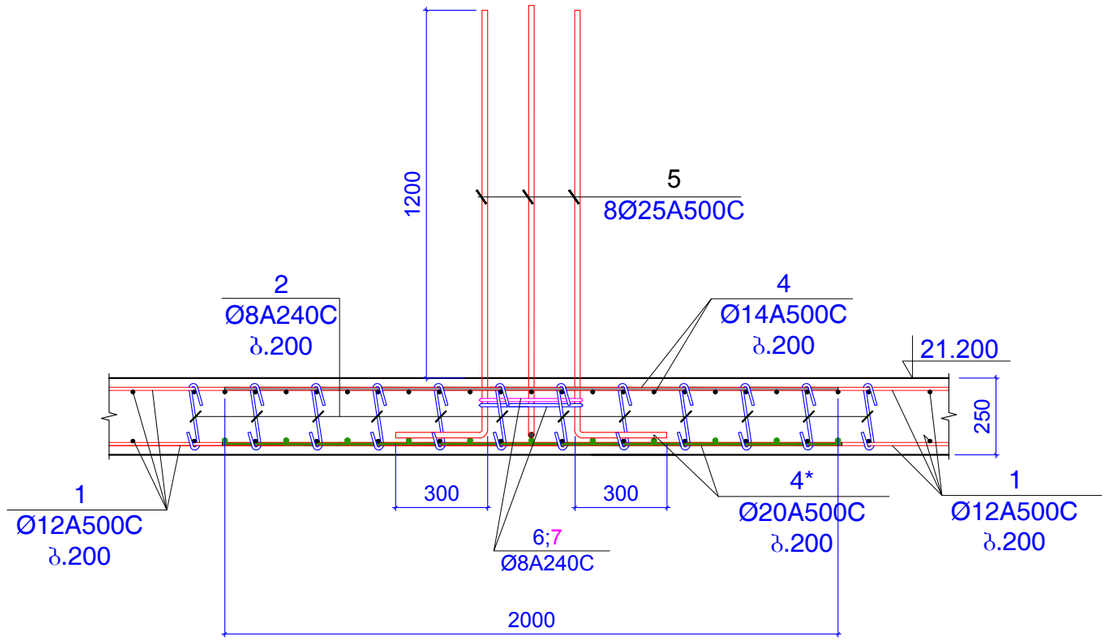

პოზიცია 6

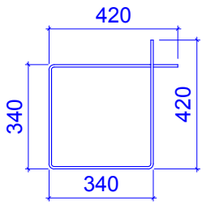

L=1520 მმ

პოზიცია 7

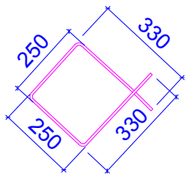

L=1160 მმ

კონსტ.დასახელება	პოზ.№	არმატურის სპეციფიკაცია						არმატურის ამოკრება			ბეტონის მოც.მ³
		ესკიზი	Ø,მმ	კლასი	L,მმ	nxც	nxL ,მ	Ø,მმ	ΣnxL ,მ	Q კგ	
გადახურვის ფილა 21.200 ნიშნულზე	1	დაიჭრას ადგილზე	12	A500c	23700000		23700	12A500c	23700	21031	B25
	2	იხ.პოზიცია	8	A240c	380	4000	1520	8A240c	1525.36	601.6	265m³
	3	დაიჭრას ადგილზე	18	A500c	2350000		2350	18A500c	2350	4692	
	4	დაიჭრას ადგილზე	14	A500c	1000000		1000	14A500c	1000	1208	
	4*	დაიჭრას ადგილზე	20	A500c	2000	40	80	20A500c	80	197.2	
	5	დაიჭრას ადგილზე	25	A500c	1700	16	27.2	25A500c	27.2	104.8	
	6	იხ.პოზიცია	8	A240c	1520	2	3.04				
	7	იხ.პოზიცია	8	A240c	1160	2	2.32				

შენიშვნები:
1. ძირითადი შენიშვნები იხ. პროექტის განმარტებით ბარათში.

ფორმატი	A-3	დაკვეთის №
თბილისი 2019 წ.		

დამკვეთი:

შ.პ.ს. "იდეა მელიძიშვილი"

შ.პ.ს. "იდეა მელიძიშვილი"

მისამართი:საქართველო,ქ.თბილისი,
ვაჟა-ფშაველის რაიონი,ვაჟა-ფშაველას გამზირი,
IIკვ.,კორპ.28ბ,ბინა 31

ID:405106745

e-mail: ilia@ideacity.ge

მრავალფუნქციური
საცხოვრებელი სახლი

კვანძი B

თანამდებობა	გვარი	ხელმოწერა
დირექტორი	რ. მიქაძე	
მთ. არქიტექტ.	ზ. ბაღათურია	
მთ.კონსტრუქტ.	ბ. ბარბაქაძე	
შემს.კონსტრუქტ.	ბ. ყოფიაშვილი	

დასახელება	მასშტაბი
კონსტრუქციები	1:20

სტადია	ფურცელი	ფურცლები
მ.პ.	კ-223	---

სვეტებიდა კედლები გეგმაში +21.200 ნიშნულზე

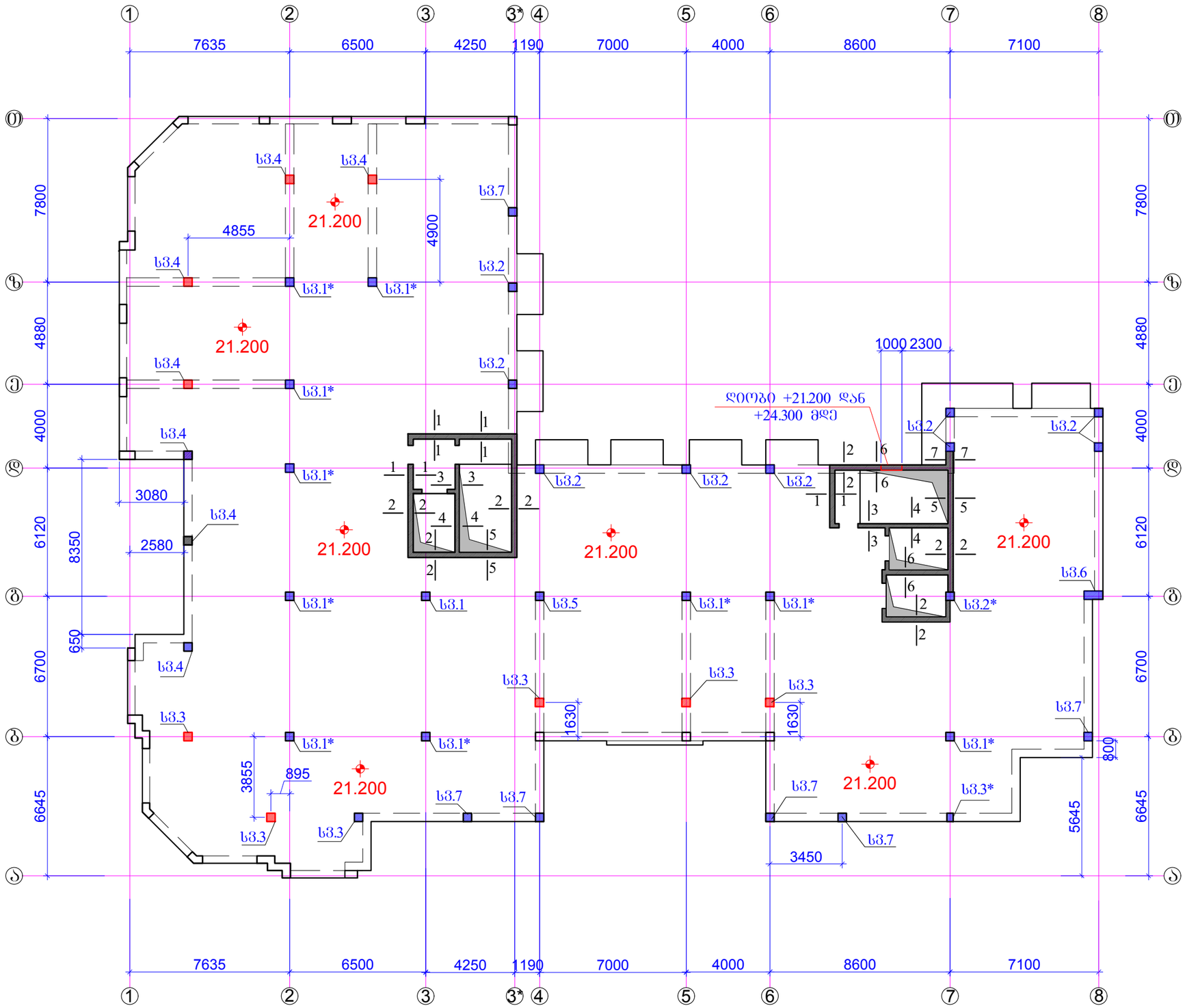

ფორმატი	A-3	დაკვეთის №
თბილისი 2019 წ.		

დამკვეთი:

შ.პ.ს. "იდეა მელიქიშვილი"

შ.პ.ს. "იდეა მელიქიშვილი"

მისამართი:საქართველო,ქ.თბილისი,
ვაკე-საბურთალოს რაიონი,ვაჟა-ფშაველას გამზირი,
II კვ.კორპ.28ბ,ბინა 31

ID:405106745

e-mail: ilia@ideacity.ge

მრავალფუნქციური
საცხოვრებელი სახლი

სვეტები და კედლები
გეგმაში +21.200 ნიშნულზე

თანამდებობა	გვარი	ხელმოწერა
დირექტორი	რ. მიქაძე	
მთ. არქიტექტ.	ზ. ბალათურია	
მთ.კონსტრუქტ.	ბ. ბარბაქაძე	
შეფხ.კონსტრუქტ.	ბ. ყობიაშვილი	

დასახელება	მასშტაბი
კონსტრუქციები	1:200

სტადია	ფურცელი	ფურცლები
მ.პ.	კ-224	---

შენიშვნები:
1. ძირითადი შენიშვნები იხ. პროექტის განმარტებით ბარათში.
2. სვეტი 1 ... სვეტი 7 იხ.ფ.კ-225 ... ფ.კ-234.
3. ჭრილი 1-1 ... ჭრილი 7-7 ; იხ.ფ.კ-235; ფ.კ-236.
4. დიოგბები ლიფტის და კიბის უჯრედის ბასასვლელებში იხ.ფ.კ-237.

სვეტი 1

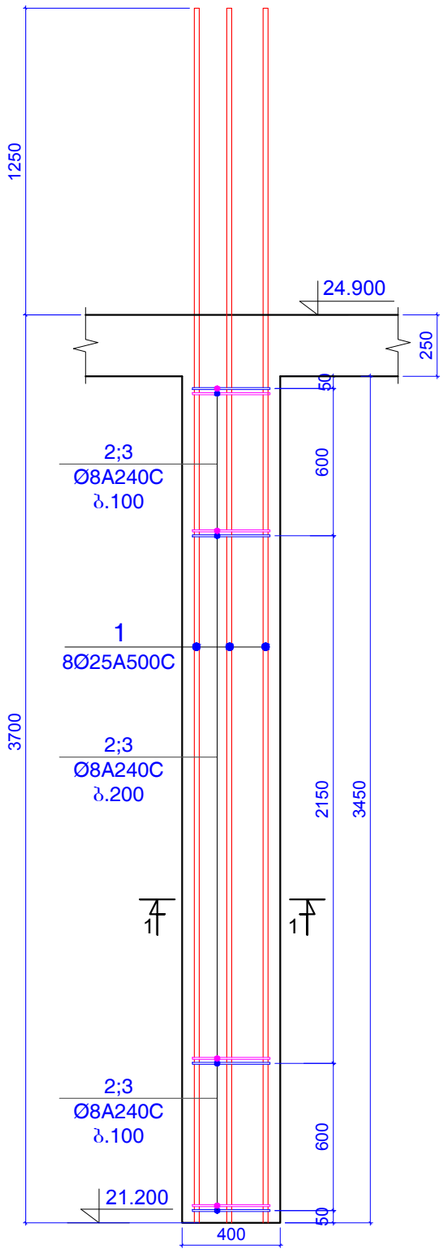

ჭრილი 1-1

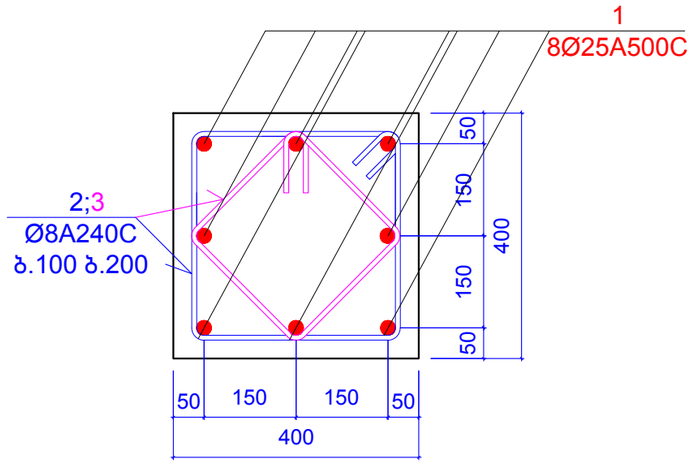

პოზიცია 2

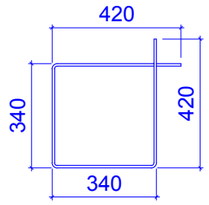

L=1520 მმ

პოზიცია 3

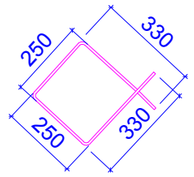

L=1160 მმ

კონსტ. დასახელება	პოზ.№	არმატურის სპეციფიკაცია						არმატურის ამოკრება			ბეტონის მოც.მ³
		ესკიზი	Ø,მმ	კლასი	L,მმ	nxც	nxL ,მ	Ø,მმ	ΣnxL ,მ	Q კგ	
სვეტი 1 (1 ცალი)	1	დაიჭრას ადგილზე	25	A500c	4950	8	39.6	25A500c	39.6	152.52	B25
	2	იხ.პოზიცია	8	A240c	1520	25	38	8A240c	67	26.424	0.55
	3	იხ.პოზიცია	8	A240c	1160	25	29				

შენიშვნები:
1. ძირითადი შენიშვნები იხ. პროექტის განმარტებით ბარათში.

ფორმატი	A-3	დაკვეთის №
თბილისი 2019 წ.		

დამკვეთი:

შ.პ.ს. "იდეა მელიქიშვილი"

შ.პ.ს. "იდეა მელიქიშვილი"

მისამართი:საქართველო,ქ.თბილისი, ვაკე-საბურთალოს რაიონი,ვაჟა-ფშაველას გამზირი, II კვ.,კორპ.2ბ,ბინა 31

ID:405106745

e-mail: ilia@ideacity.ge

მრავალფუნქციური საცხოვრებელი სახლი

სვეტი 1;

თანამდებობა	გვარი	ხელმოწერა
დირექტორი	რ. მიქაძე	
მთ. არქიტექტ.	ზ. ბადათურია	
მთ.კონსტრუქტ.	ბ. ბარბაქაძე	
შემს.კონსტრუქტ.	ბ. ყოფიაშვილი	

დასახელება	მასშტაბი
კონსტრუქციები	1:10 1:25

სტადია	ფურცელი	ფურცლები
მ.პ.	კ-225	---

სვეტი 1*

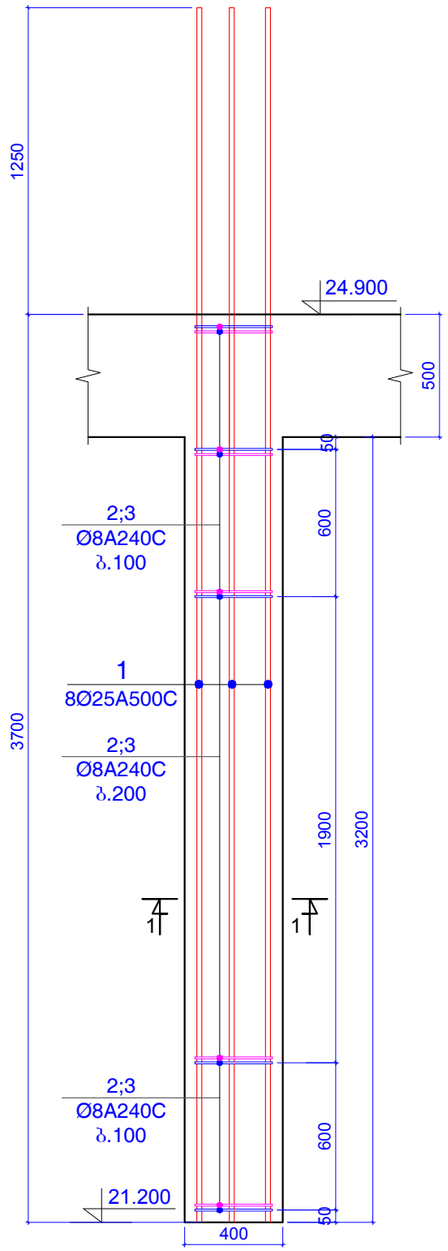

ჭრილი 1-1

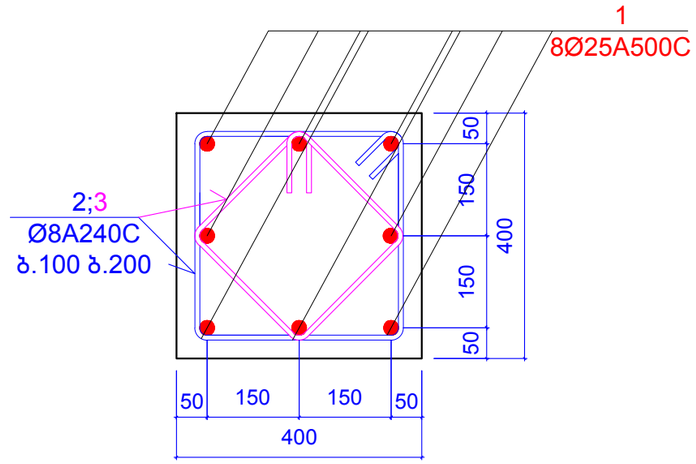

პოზიცია 2

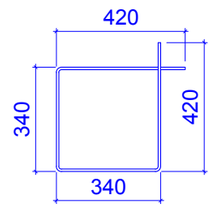

L=1520 მმ

პოზიცია 3

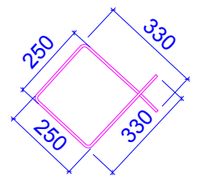

L=1160 მმ

კონსტ. დასახელება	პოზ.№	არმატურის სპეციფიკაცია						არმატურის ამოკრება			ბეტონის მოც.მ³
		ესკიზი	Ø,მმ	კლასი	L,მმ	nxც	nxL ,მ	Ø,მმ	ΣnxL ,მ	Q კგ	
სვეტი 1* (10 ცალი)	1	დაიჭრას ადგილზე	25	A500c	4950	8	39.6	25A500c	39.6	152.52	B25
	2	იხ.პოზიცია	8	A240c	1520	25	38	8A240c	67	26.424	0.51
	3	იხ.პოზიცია	8	A240c	1160	25	29				

შენიშვნები:
1. ძირითადი შენიშვნები იხ. პროექტის განმარტებით ბარათში.

ფორმატი	A-3	დაკვეთის №
თბილისი 2019 წ.		

დამკვეთი:

შ.პ.ს. "იდეა მელიქიშვილი"

შ.პ.ს. "იდეა მელიქიშვილი"

მისამართი:საქართველო,ქ.თბილისი,
ვაკე-საბურთალოს რაიონი,ვაჟა-ფშაველას გამზირი,
II კვ.კორპ.2ბ,ბინა 31

ID:405106745
e-mail: ilia@ideacity.ge

მრავალფუნქციური
საცხოვრებელი სახლი

სვეტი 1*;

თანამდებობა	გვარი	ხელმოწერა
დირექტორი	რ. მიქაძე	
მთ. არქიტექტ.	ზ. ბალათურია	
მთ.კონსტრუქტ.	ბ. ბარბაქაძე	
შეფს.კონსტრუქტ.	ბ. ყოფიაშვილი	

დასახელება	მასშტაბი
კონსტრუქციები	1:10 1:25

სტადია	ფურცელი	ფურცლები
მ.პ.	კ-226	---

სვეტი 2

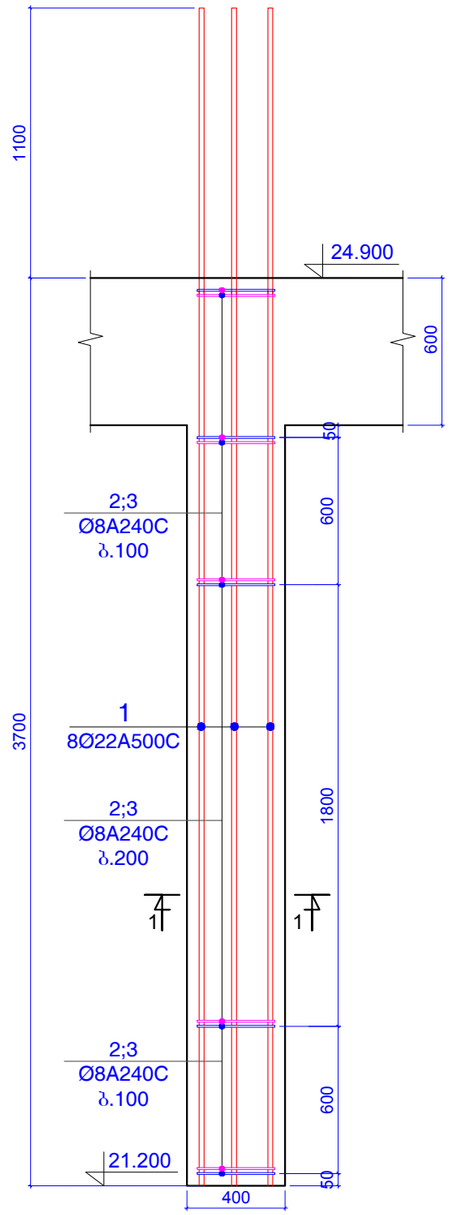

ჭრილი 1-1

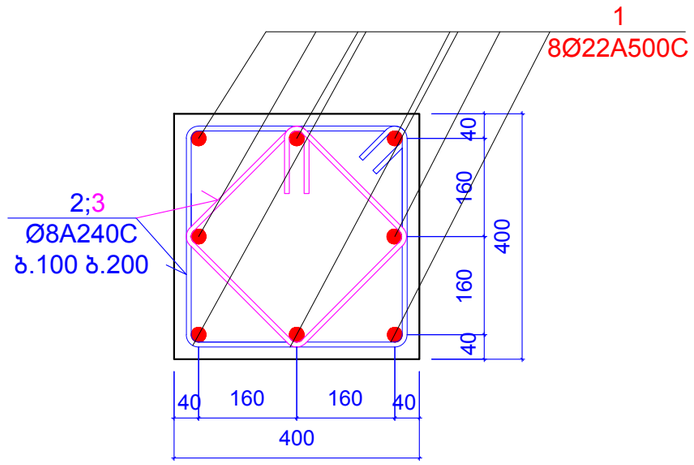

პოზიცია 2

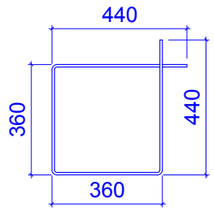

L=1600 მმ

პოზიცია 3

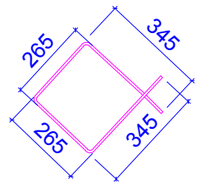

L=1220 მმ

კონსტ. დასახელება	პოზ.№	არმატურის სპეციფიკაცია						არმატურის ამოკრება			ბეტონის მოც.მ³
		ესკიზი	Ø,მმ	კლასი	L,მმ	nxც	nxL ,მ	Ø,მმ	ΣnxL ,მ	Q კგ	
სვეტი 2 (9 ცალი)	1	დაიჭრას ადგილზე	22	A500c	4800	8	38.4	22A500c	38.4	114.53	B25
	2	იხ.პოზიცია	8	A240c	1600	25	40	8A240c	70.5	27.804	0.50
	3	იხ.პოზიცია	8	A240c	1220	25	30.5				

შენიშვნები:
1. ძირითადი შენიშვნები იხ. პროექტის განმარტებით ბარათში.

ფორმატი	A-3	დაკვეთის №
თბილისი 2019 წ.		

დამკვეთი:

შ.პ.ს. "იდეა მელიძიშვილი"

შ.პ.ს. "იდეა მელიძიშვილი"

მისამართი:საქართველო,ქ.თბილისი, ვაკე-საბურთალოს რაიონი,ვაჟა-ფშაველას გამზირი, II კვ.,კორპ.28ბ,ბინა 31

ID:405106745

e-mail: ilia@ideacity.ge

მრავალფუნქციური საცხოვრებელი სახლი

სვეტი 2;

თანამდებობა	გვარი	ხელმოწერა
დირექტორი	რ. მიქაძე	
მთ. არქიტექტ.	ზ. ბადაოშრია	
მთ.კონსტრუქტ.	ბ. ბარბაქაძე	
შემს.კონსტრუქტ.	ბ. ყოფიაშვილი	

დასახელება	მასშტაბი
კონსტრუქციები	1:10 1:25

სტადია	ფურცელი	ფურცლები
მ.პ.	კ-227	---

სვეტი 2*

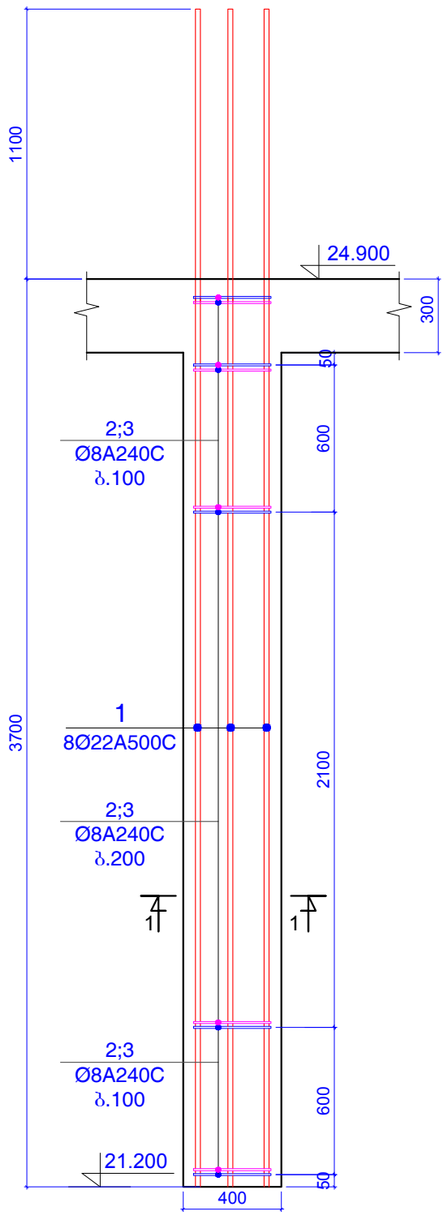

ჭრილი 1-1

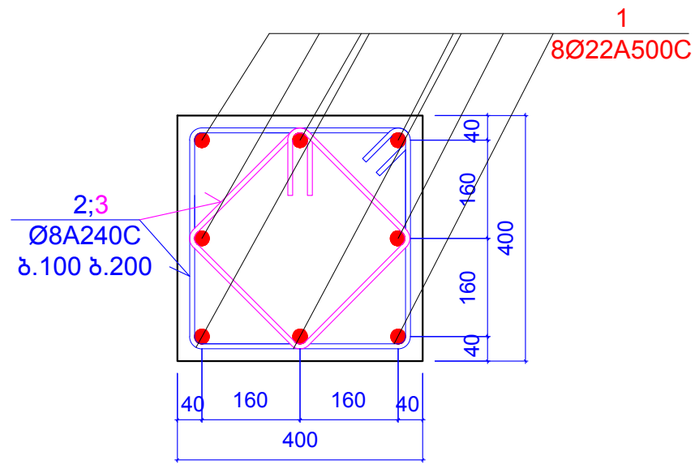

პოზიცია 2

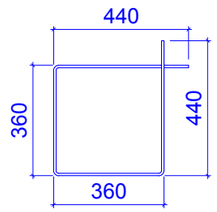

L=1600 მმ

პოზიცია 3

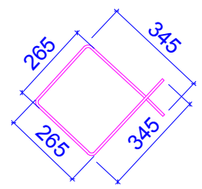

L=1220 მმ

კონსტ. დასახელება	პოზ.№	არმატურის სპეციფიკაცია						არმატურის ამოკრება			ბეტონის მოც.მ³
		ესკიზი	Ø,მმ	კლასი	L,მმ	nxც	nxL ,მ	Ø,მმ	ΣnxL ,მ	Q კგ	
სვეტი 2* (1 ცალი)	1	დაიჭრას ადგილზე	22	A500c	4800	8	38.4	22A500c	38.4	114.53	B25
	2	იხ.პოზიცია	8	A240c	1600	25	40	8A240c	70.5	27.804	0.55
	3	იხ.პოზიცია	8	A240c	1220	25	30.5				

შენიშვნები:
1. ძირითადი შენიშვნები იხ. პროექტის განმარტებით ბარათში.

ფორმატი	A-3	დაკვეთის №
თბილისი 2019 წ.		

დამკვეთი:

შ.პ.ს. "იდეა მელიძიშვილი"

შ.პ.ს. "იდეა მელიძიშვილი"

მისამართი:საქართველო,ქ.თბილისი,
ვაკე-საბურთალოს რაიონი,ვაჟა-ფშაველას გამზირი,
II კვ.,კორპ.28ბ,ბინა 31

ID:405106745

e-mail: ilia@ideacity.ge

მრავალფუნქციური
საცხოვრებელი სახლი

სვეტი 2*

თანამდებობა	გვარი	ხელმოწერა
დირექტორი	რ. ციქაძე	
მთ. არქიტექტ.	ზ. ბადაოშვილი	
მთ.კონსტრუქტ.	ბ. ბარბაქაძე	
შემს.კონსტრუქტ.	ბ. ყოფიაშვილი	

დასახელება	მასშტაბი
კონსტრუქციები	1:10 1:25

სტადია	ფურცელი	ფურცლები
მ.პ.	კ-228	---

სვეტი 3

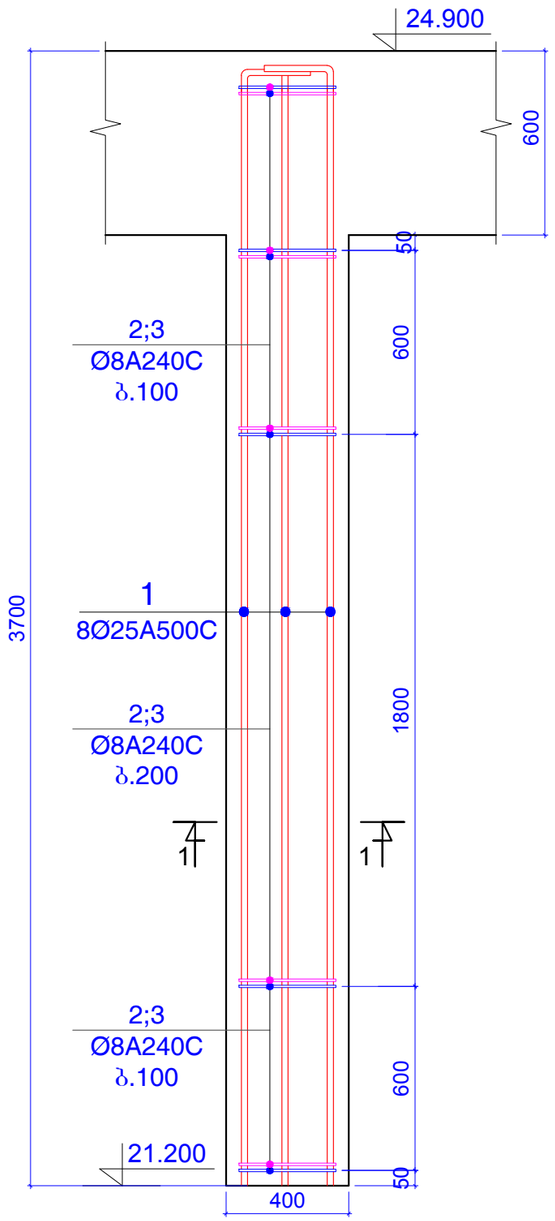

ჭრილი 1-1

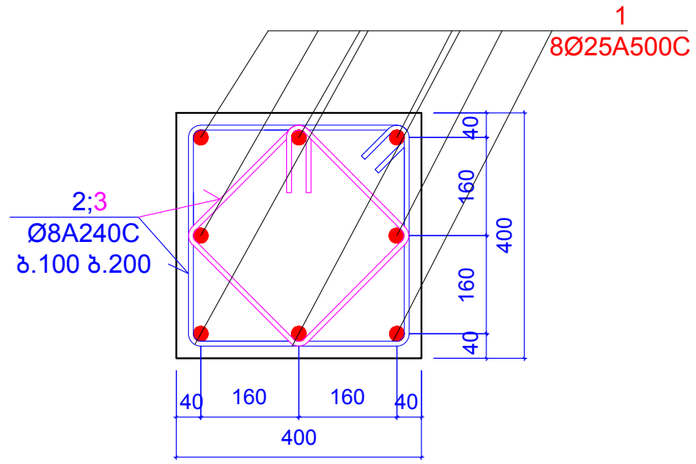

პოზიცია 2

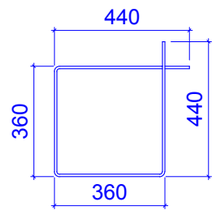

L=1600 მმ

პოზიცია 3

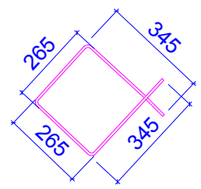

L=1220 მმ

კონსტ. დასახელება	პოზ.№	არმატურის სპეციფიკაცია						არმატურის ამოკრება			ბეტონის მოც.მ³
		ესკიზი	Ø,მმ	კლასი	L,მმ	nxც	nxL ,მ	Ø,მმ	ΣnxL ,მ	Q კგ	
სვეტი 3 (5 ცალი)	1	დაიჭრას ადგილზე	25	A500c	3900	8	31.2	25A500c	31.2	120.16	B25
	2	იხ.პოზიცია	8	A240c	1600	25	40	8A240c	70.5	27.804	0.50
	3	იხ.პოზიცია	8	A240c	1220	25	30.5				

შენიშვნები:
1. ძირითადი შენიშვნები იხ. პროექტის განმარტებით ბარათში.

ფორმატი	A-3	დაკვეთის №
თბილისი 2019 წ.		

დამკვეთი:

შ.პ.ს. "იდეა მელიძიშვილი"

შ.პ.ს. "იდეა მელიძიშვილი"

მისამართი:საქართველო,ქ.თბილისი, ვაკე-საბურთალოს რაიონი,ვაჟა-ფშაველას გამზირი, II კვ.,კორპ.28ბ,ბინა 31

ID:405106745

e-mail: ilia@ideacity.ge

მრავალფუნქციური საცხოვრებელი სახლი

სვეტი 3

თანამდებობა	გვარი	ხელმოწერა
დირექტორი	რ. მიქაძე	
მთ. არქიტექტ.	ზ. ბაღათურია	
მთ.კონსტრუქტ.	ბ. ბარბაქაძე	
შემს.კონსტრუქტ.	ბ. ყოფიაშვილი	

დასახელება	მასშტაბი
კონსტრუქციები	1:10 1:20

სტადია	ფურცელი	ფურცლები
მ.პ.	კ-229	---

სვეტი 3*

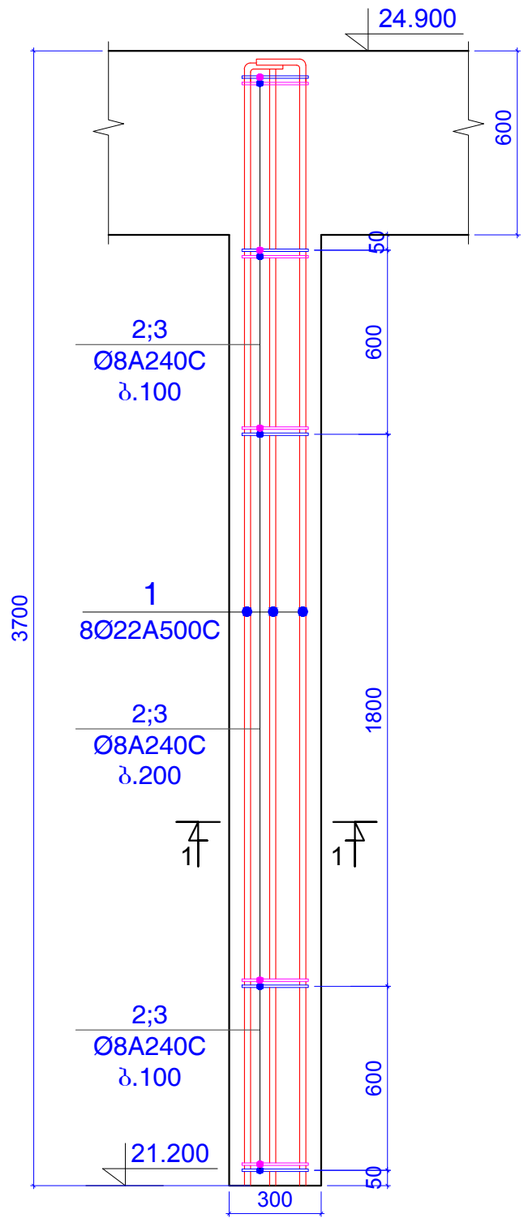

ჭრილი 1-1

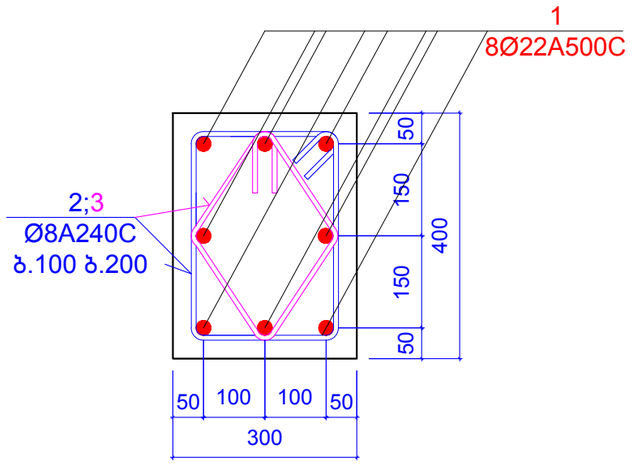

პოზიცია 2

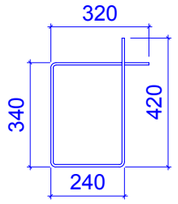

L=1320 მმ

პოზიცია 3

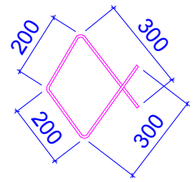

L=1000 მმ

კონსტ. დასახელება	პოზ.№	არმატურის სპეციფიკაცია						არმატურის ამოკრება			ბეტონის მოც.მ³
		ესკიზი	Ø,მმ	კლასი	L,მმ	nxც	nxL ,მ	Ø,მმ	ΣnxL ,მ	Q კგ	
სვეტი 9 (1 ცალი)	1	დაიჭრას ადგილზე	22	A500c	4800	8	38.4	22A500c	38.4	114.53	B25
	2	იხ.პოზიცია	8	A240c	1320	25	33	8A240c	58	22.874	0.37
	3	იხ.პოზიცია	8	A240c	1000	25	25				

შენიშვნები:
1. ძირითადი შენიშვნები იხ. პროექტის განმარტებით ბარათში.

ფორმატი A-3	დაკვეთის №
თბილისი 2019 წ.	

დამკვეთი:

შ.პ.ს. "იდეა მელიქიშვილი"

შ.პ.ს. "იდეა მელიქიშვილი"

მისამართი:საქართველო,ქ.თბილისი, ვაკე-საბურთალოს რაიონი,ვაჟა-ფშაველას გამზირი, II კვ.,კორპ.2ბ,ბინა 31

ID:405106745

e-mail: ilia@ideacity.ge

მრავალფუნქციური საცხოვრებელი სახლი

სვეტი 3*

თანამდებობა	გვარი	ხელმოწერა
დირექტორი	რ. მიქაძე	
მთ. არქიტექტ.	ზ. ბადათურია	
მთ.კონსტრუქტ.	ბ. ბარბაქაძე	
შემს.კონსტრუქტ.	ბ. ყოფიაშვილი	

დასახელება	მასშტაბი
კონსტრუქციები	1:10 1:20

სტადია	ფურცელი	ფურცლები
მ.პ.	კ-230	---

სვეტი 4

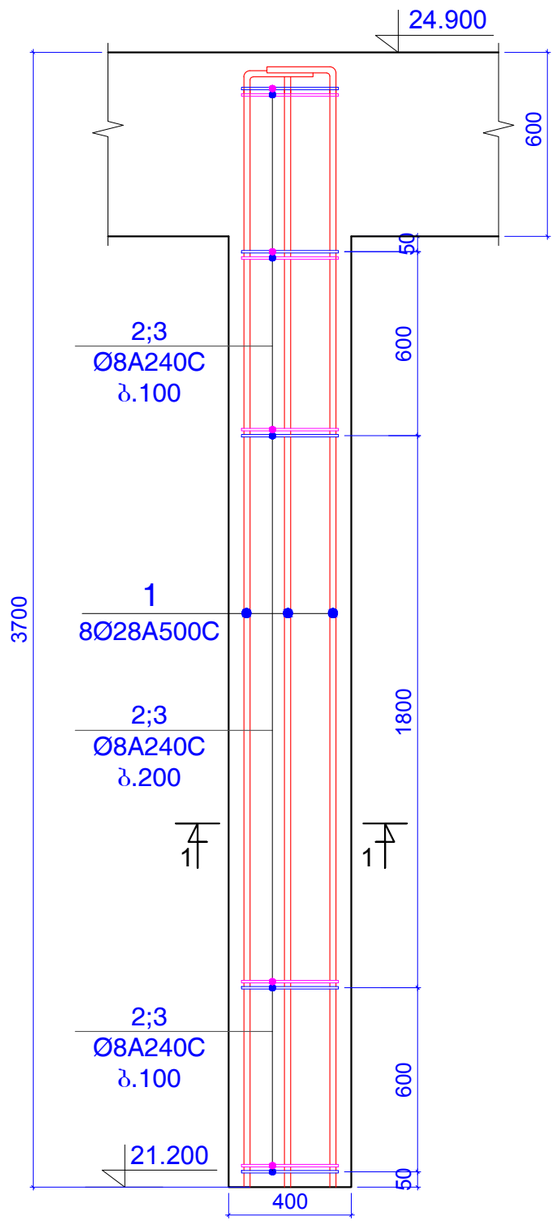

ჭრილი 1-1

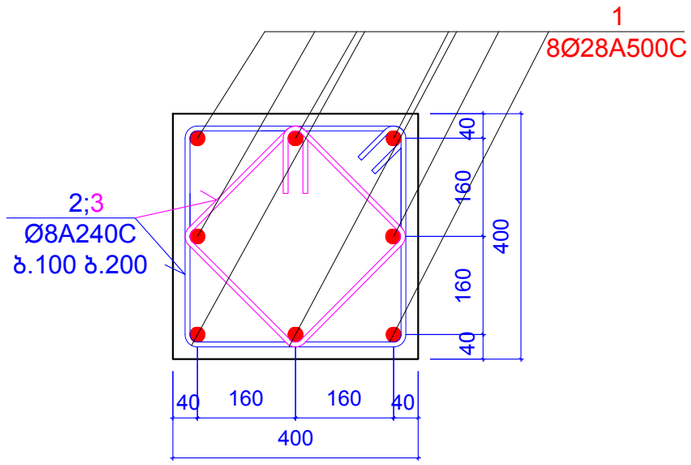

პოზიცია 2

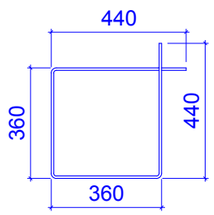

L=1600 მმ

პოზიცია 3

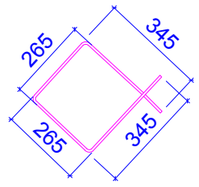

L=1220 მმ

კონსტ. დასახელება	პოზ.№	არმატურის სპეციფიკაცია						არმატურის ამოკრება			ბეტონის მოც.მ³
		ესკიზი	Ø,მმ	კლასი	L,მმ	nxც	nxL ,მ	Ø,მმ	ΣnxL ,მ	Q კგ	
სვეტი 4 (6 ცალი)	1	დაიჭრას ადგილზე	28	A500c	3900	8	31.2	28A500c	31.2	150.73	B25
	2	იხ.პოზიცია	8	A240c	1600	25	40	8A240c	70.5	27.804	0.50
	3	იხ.პოზიცია	8	A240c	1220	25	30.5				

შენიშვნები:
1. ძირითადი შენიშვნები იხ. პროექტის განმარტებით ბარათში.

ფორმატი	A-3	დაკვეთის №
თბილისი 2019 წ.		

დამკვეთი:

შ.პ.ს. "იდეა მელიძიშვილი"

შ.პ.ს. "იდეა მელიძიშვილი"

მისამართი:საქართველო,თბილისი, ვაკე-საბურთალოს რაიონი,ვაჟა-ფშაველას გამზირი, II კვ.კორპ.28ბ,ბინა 31

ID:405106745

e-mail: ilia@ideacity.ge

მრავალფუნქციური საცხოვრებელი სახლი

სვეტი 4

თანამდებობა	გვარი	ხელმოწერა
დირექტორი	რ. მიქაძე	
მთ. არქიტექტ.	ზ. ბალათურია	
მთ.კონსტრუქტ.	ბ. ბარბაძაძე	
შემს.კონსტრუქტ.	ბ. ყობიაშვილი	

დასახელება	მასშტაბი
კონსტრუქციები	1:10 1:20

სტადია	ფურცელი	ფურცლები
მ.პ.	კ-231	---

სვეტი 5

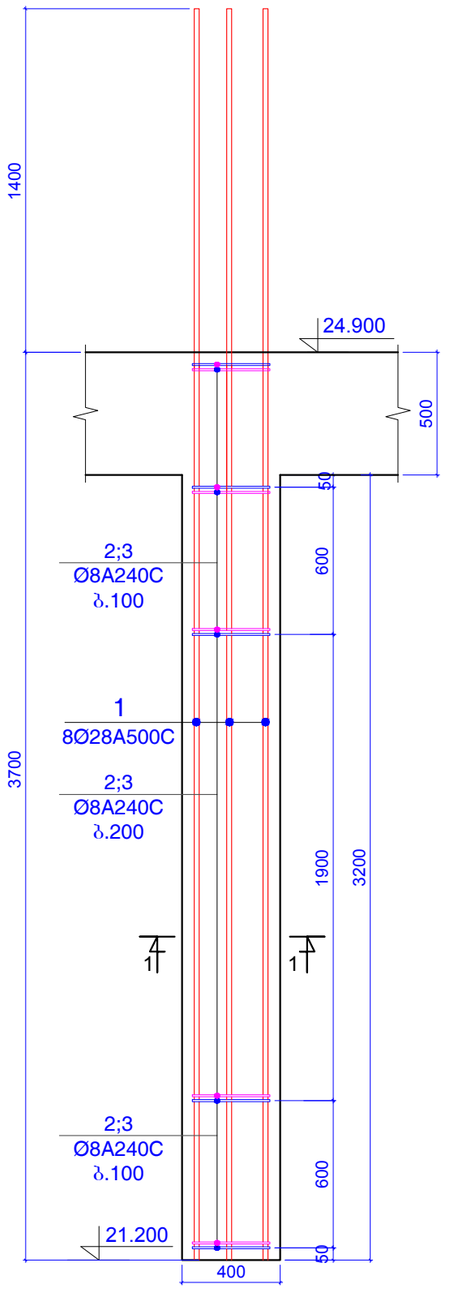

ჭრილი 1-1

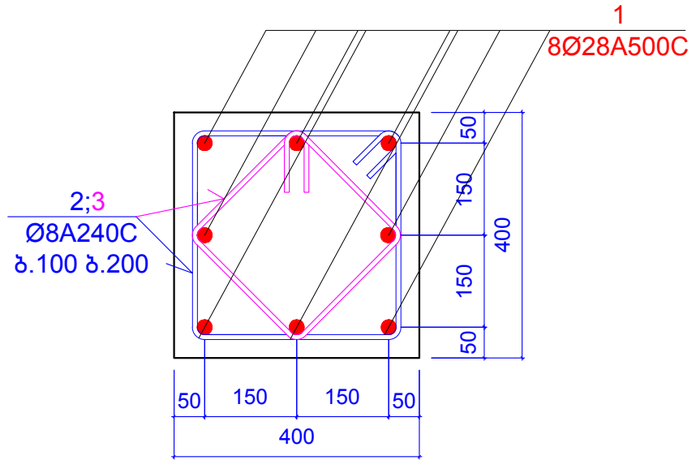

პოზიცია 2

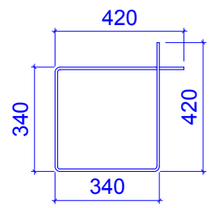

L=1520 მმ

პოზიცია 3

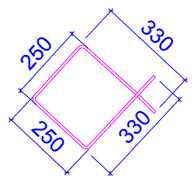

L=1160 მმ

კონსტ. დასახელება	პოზ.№	არმატურის სპეციფიკაცია						არმატურის ამოკრება			ბეტონის მოც.მ³
		ესკიზი	Ø,მმ	კლასი	L,მმ	nxც	nxL ,მ	Ø,მმ	ΣnxL ,მ	Q კგ	
სვეტი 5 (1 ცალი)	1	დაიჭრას ადგილზე	28	A500c	5100	8	40.8	28A500c	40.8	197.11	B25
	2	იხ.პოზიცია	8	A240c	1520	25	38	8A240c	67	26.424	0.51
	3	იხ.პოზიცია	8	A240c	1160	25	29				

შენიშვნები:
1. ძირითადი შენიშვნები იხ. პროექტის განმარტებით ბარათში.

ფორმატი	A-3	დაკვეთის №
თბილისი 2019 წ.		

დამკვეთი:

შ.პ.ს. "იდეა მელიქიშვილი"

შ.პ.ს. "იდეა მელიქიშვილი"

მისამართი:საქართველო,ქ.თბილისი, ვაკე-საბურთალოს რაიონი,ვაჟა-ფშაველას გამზირი, II კვ.,კორპ.28ბ,ბინა 31

ID:405106745

e-mail: ilia@ideacity.ge

მრავალფუნქციური საცხოვრებელი სახლი

სვეტი 5

თანამდებობა	გვარი	ხელმოწერა
დირექტორი	რ. მიქაძე	
მთ. არქიტექტ.	ზ. ბადაოშვილი	
მთ.კონსტრუქტ.	ბ. ბარბაქაძე	
შემს.კონსტრუქტ.	ბ. ყოფიაშვილი	

დასახელება	მასშტაბი
კონსტრუქციები	1:10 1:25

სტადია	ფურცელი	ფურცლები
მ.პ.	კ-232	---

სვეტი 6

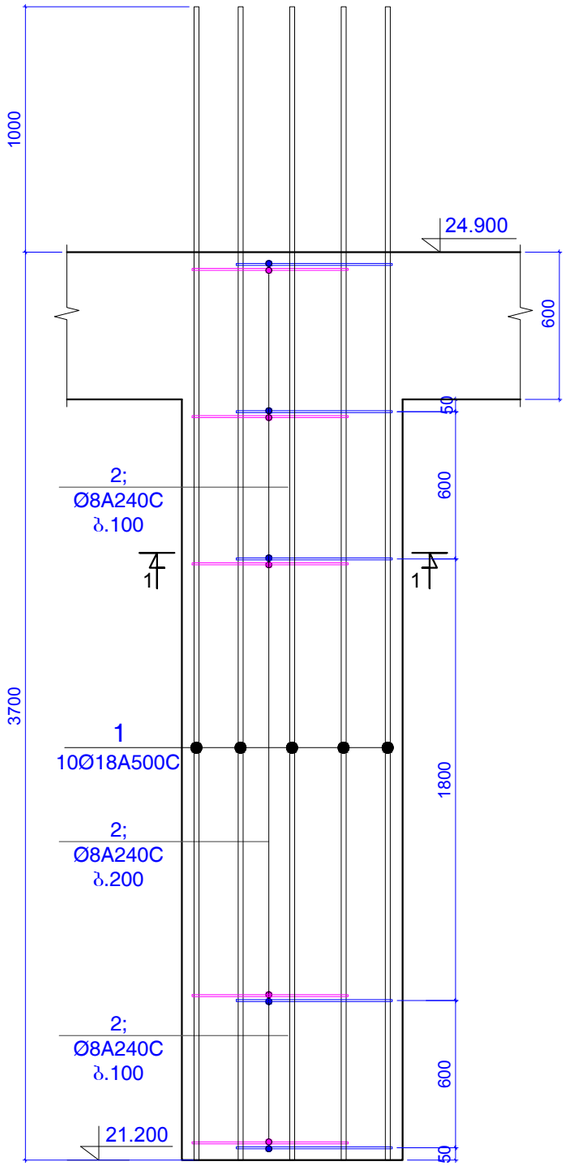

ჭრილი 1-1

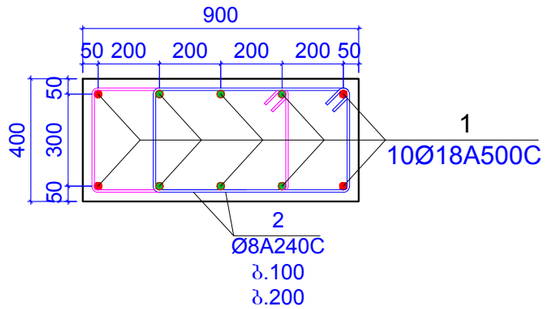

პოზიცია 2

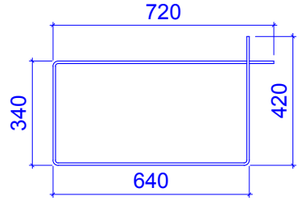

L=2120 მმ

კონსტ. დასახელება	პოზ.№	არმატურის სპეციფიკაცია						არმატურის ამოკრება			ბეტონის მოცმ³
		ესკიზი	Ø,მმ	კლასი	L,მმ	nxც	nxL ,მ	Ø,მმ	ΣnxL ,მ	Q კგ	
სვეტი 6 (1 ცალი)	1	დაიჭრას ადგილზე	18	A500c	4700	10	47	18A500c	47	93.839	B25
	2	იხ.პოზიცია	8	A240c	2120	50	106	8A240c	106	41.805	1.12

შენიშვნები:
1. ძირითადი შენიშვნები იხ. პროექტის განმარტებით ბარათში.

ფორმატი	A-3	დაკვეთის №
თბილისი 2019 წ.		

დამკვეთი:

შ.პ.ს. "იდეა მელიძიშვილი"

შ.პ.ს. "იდეა მელიძიშვილი"

მისამართი:საქართველო,თბილისი, ვაკე-საბურთალოს რაიონი,ვაჟა-ფშაველას გამზირი, II კვ.კორპ.28ბ,ბინა 31

ID:405106745

e-mail: ilia@ideacity.ge

მრავალფუნქციური საცხოვრებელი სახლი

სვეტი 6

თანამდებობა	სვარი	ხელმოწერა
დირექტორი	რ. მიქაძე	
მთ. არქიტექტ.	ზ. ბალათურია	
მთ.კონსტრუქტ.	ბ. ბარბაქაძე	
შემხ.კონსტრუქტ.	ბ. ყოფიაშვილი	

დასახელება	მასშტაბი
კონსტრუქციები	1:20

სტადია	ფურცელი	ფურცლები
მ.პ.	კ-233	---

სვეტი 7

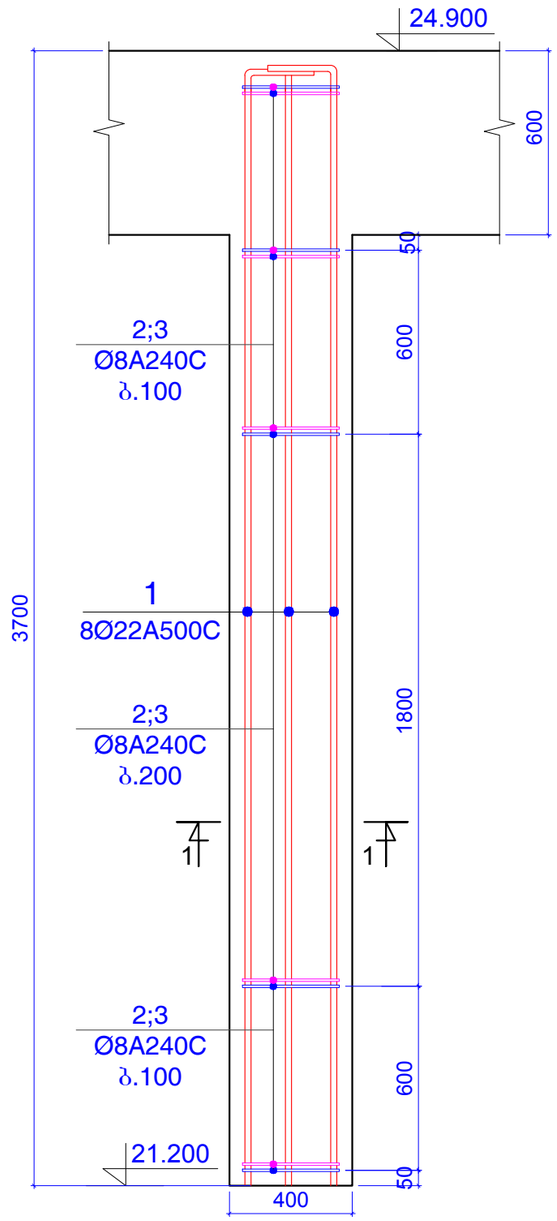

ჭრილი 1-1

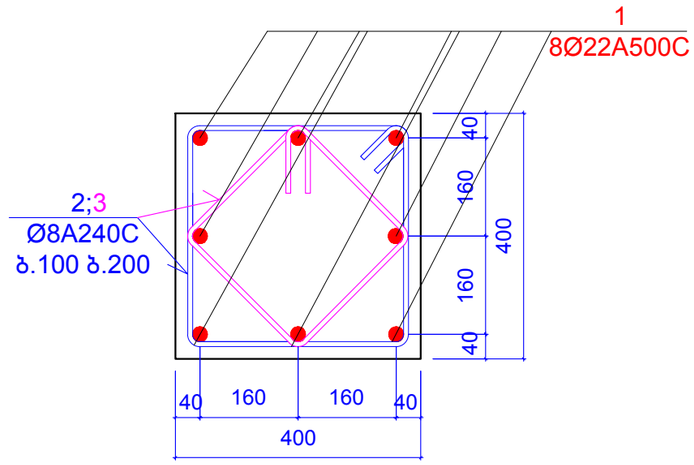

პოზიცია 2

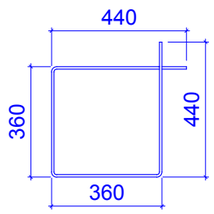

L=1600 მმ

პოზიცია 3

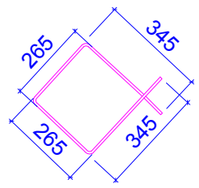

L=1220 მმ

კონსტ. დასახელება	პოზ.№	არმატურის სპეციფიკაცია						არმატურის ამოკრება			ბეტონის მოც.მ³
		ესკიზი	Ø,მმ	კლასი	L,მმ	nxც	nxL ,მ	Ø,მმ	ΣnxL ,მ	Q კგ	
სვეტი 7 (6 ცალი)	1	დაიჭრას ადგილზე	22	A500c	3900	8	31.2	22A500c	31.2	93.055	B25
	2	იხ.პოზიცია	8	A240c	1600	25	40	8A240c	70.5	27.804	0.50
	3	იხ.პოზიცია	8	A240c	1220	25	30.5				

შენიშვნები:
1. ძირითადი შენიშვნები იხ. პროექტის განმარტებით ბარათში.

ფორმატი	A-3	დაკვეთის №
თბილისი 2019 წ.		

დამკვეთი:

შ.პ.ს. "იდეა მელიძიშვილი"

შ.პ.ს. "იდეა მელიძიშვილი"

მისამართი:საქართველო,ქ.თბილისი,
ვაკე-საბურთალოს რაიონი,ვაჟა-ფშაველას გამზირი,
II კვ.კორპ.2ბ,ბინა 31

ID:405106745
e-mail: ilia@ideacity.ge

მრავალფუნქციური
საცხოვრებელი სახლი

სვეტი 7

თანამდებობა	გვარი	ხელმოწერა
დირექტორი	რ. მიქაძე	
მთ. არქიტექტ.	ზ. ბალათურია	
მთ.კონსტრუქტ.	ბ. ბარბაქაძე	
შეფხ.კონსტრუქტ.	ბ. ყობიაშვილი	

დასახელება	მასშტაბი
კონსტრუქციები	1:10 1:20

სტადია	ფურცელი	ფურცლები
მ.პ.	კ-234	---

ჭრილი 1 - 1

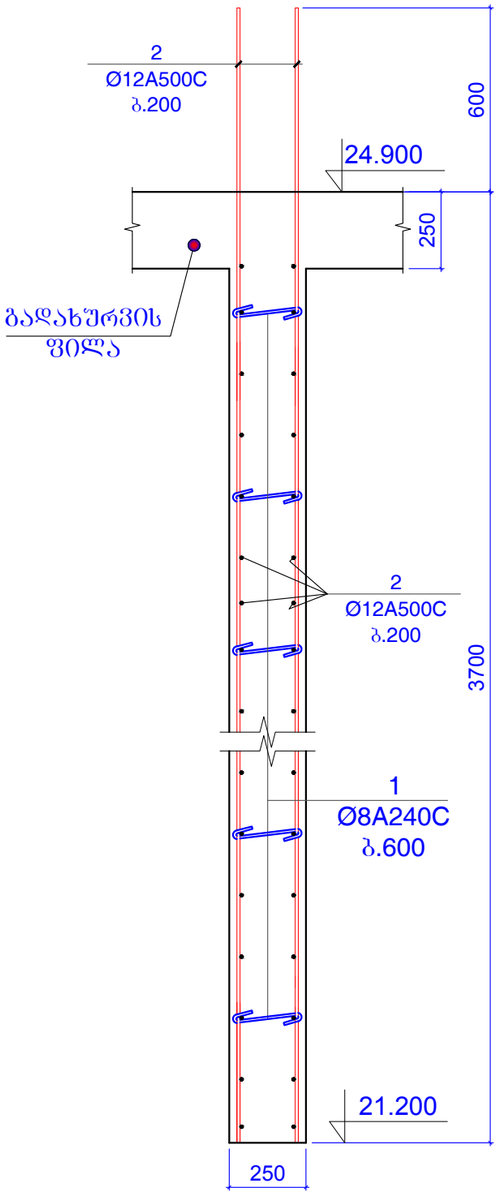

ჭრილი 2 - 2

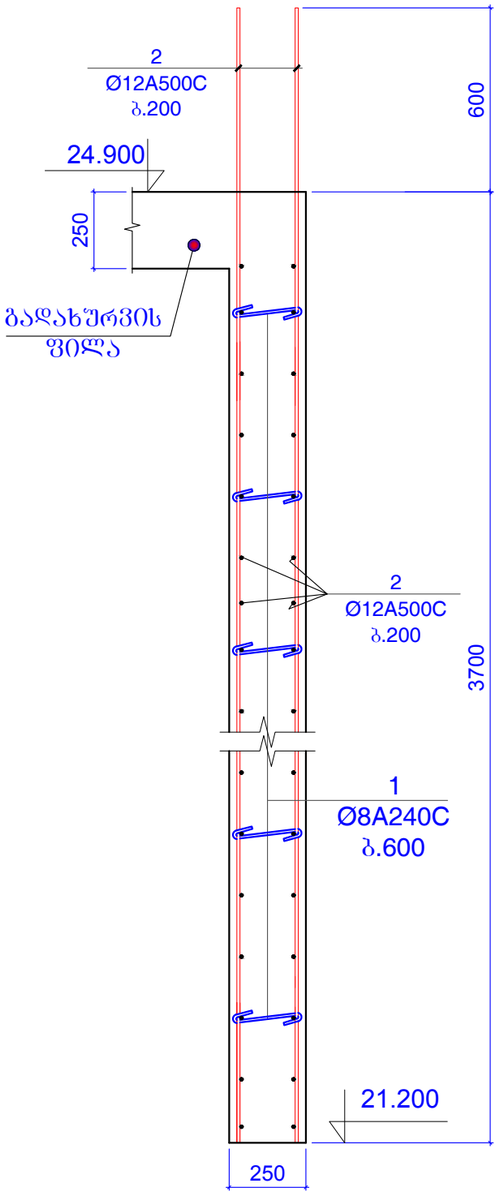

ჭრილი 3 - 3

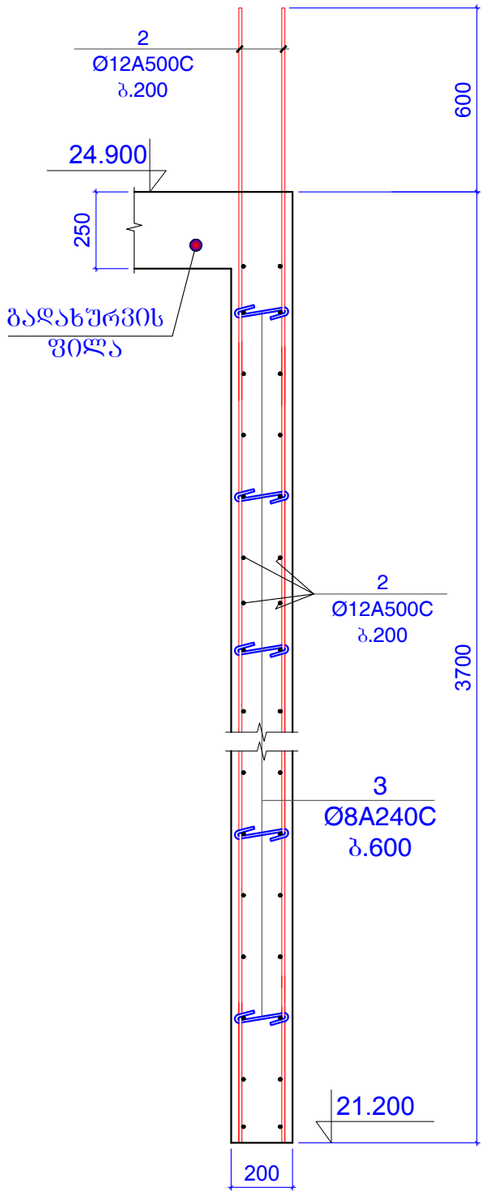

ფორმატი	A-3	დაკვეთის №
თბილისი 2019 წ.		

დამკვეთი:

შ.პ.ს. "იდეა მელიქიშვილი"

შ.პ.ს. "იდეა მელიქიშვილი"

მისამართი:საქართველო,ქ.თბილისი,
ვაჟა-საბურთალოს რაიონი,ვაჟა-ფშაველას გამზირი,
IIკვ.კორპ.28ბ,ბინა 31

ID:405106745

e-mail: ilia@ideacity.ge

მრავალფუნქციური საცხოვრებელი სახლი

ჭრილი 1 - 1 ... ჭრილი 3 - 3

თანამდებობა	გვარი	ხელმოწერა
დირექტორი	რ. ციქაძე	
მთ. არქიტექტ.	ზ. ბადათურია	
მთ.კონსტრუქტ.	ბ. ბარბაქაძე	
შემს.კონსტრუქტ.	ბ. ყოფიაშვილი	

დასახელება	მასშტაბი
კონსტრუქციები	1:20

სტადია	ფურცელი	ფურცლები
მ.პ.	კ-235	---

შენიშვნები:
1. ძირითადი შენიშვნები იხ. პროექტის განმარტებითი ბარათში.

ჭრილი 4 - 4

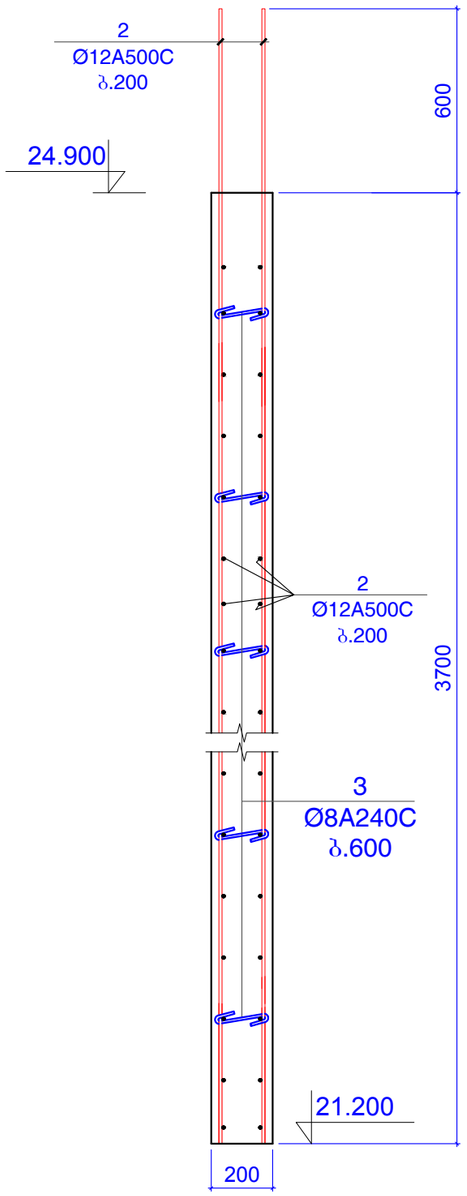

ჭრილი 5 - 5

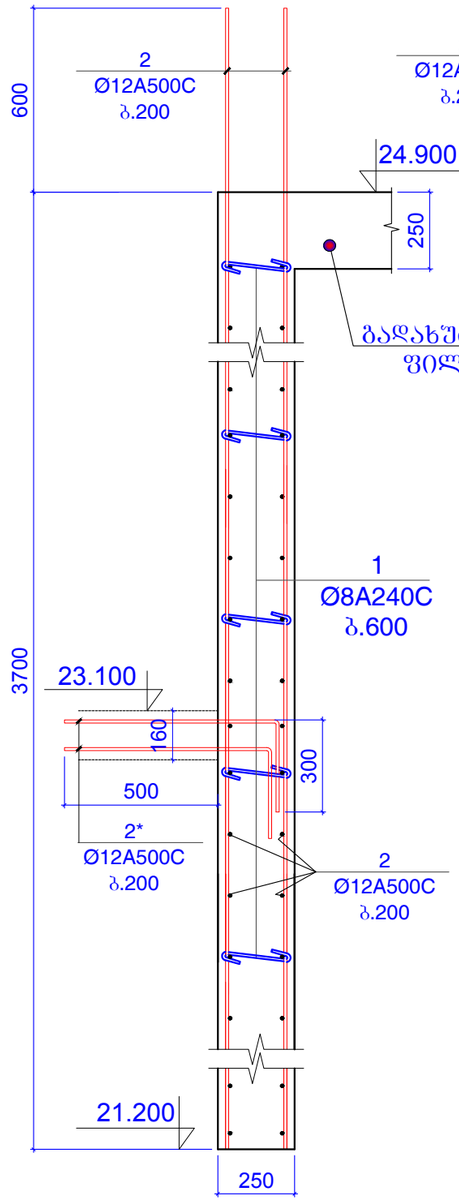

ჭრილი 6 - 6

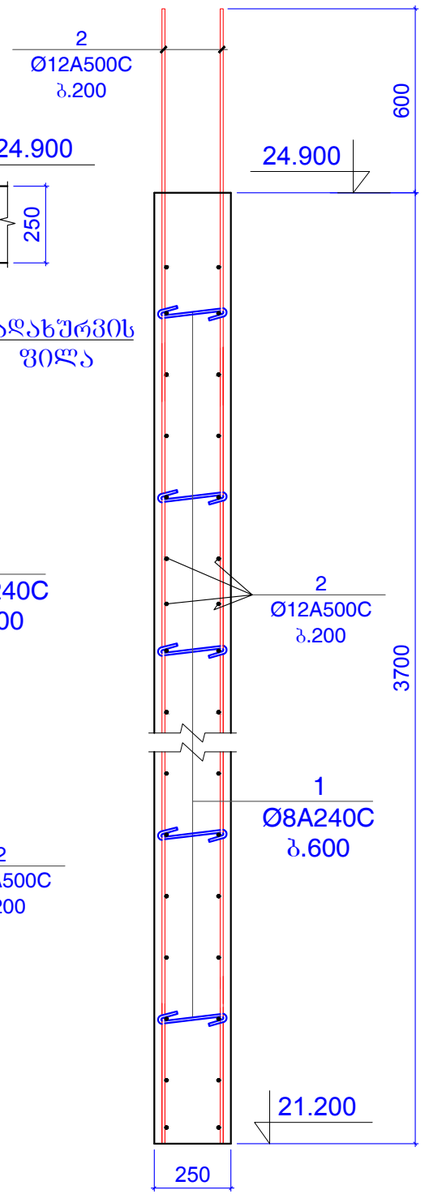

ჭრილი 7 - 7

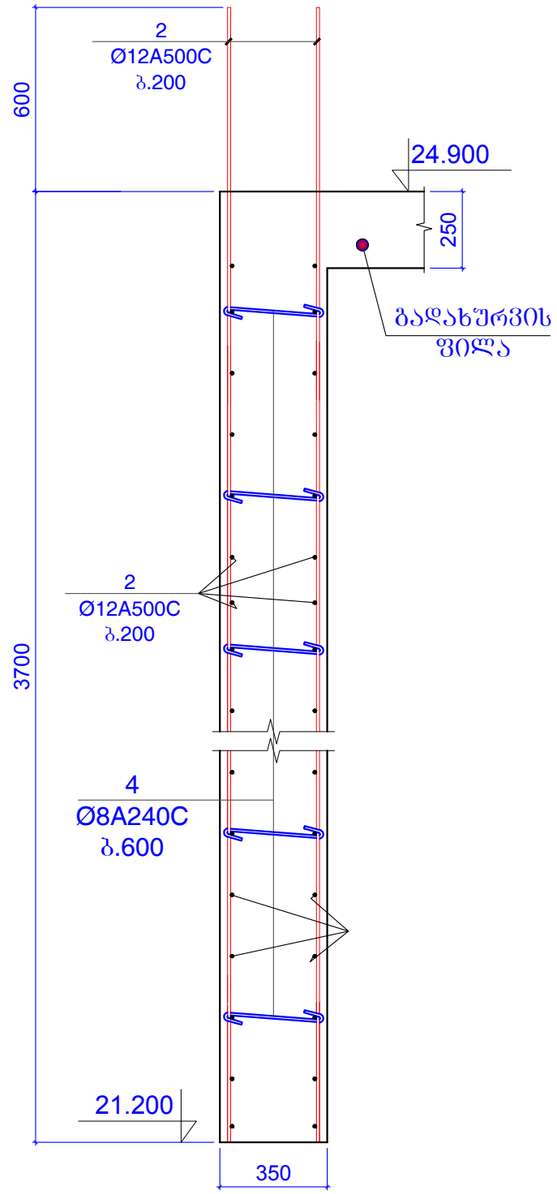

ფორმატი	A-3	დაკვეთის №
თებერვალი 2019 წ.		

დამკვეთი:

შ.პ.ს. "იდეა მელიქიშვილი"

შ.პ.ს. "იდეა მელიქიშვილი"

მისამართი:საქართველო,ქ.თბილისი,
ვაჟა-ფშაველის რაიონი,ვაჟა-ფშაველას გამზირი,
II კვ.კორპ.28ბ,ბინა 31

ID:405106745

e-mail: ilia@ideacity.ge

მრავალფუნქციური საცხოვრებელი სახლი

ჭრილი 4 - 4 ... ჭრილი 7 - 7

თანამდებობა	გვარი	ხელმოწერა
დირექტორი	რ. მიქაძე	
მთ. არქიტექტ.	ზ. ბალათურია	
მთ.კონსტრუქტ.	ბ. ბარბაძაძე	
შემხ.კონსტრუქტ.	ბ. ყოფიაშვილი	

დასახელება	მასშტაბი
კონსტრუქციები	1:20

სტადია	ფურცელი	ფურცლები
მ.პ.	კ-236	---

შენიშვნები:
1. ძირითადი შენიშვნები იხ. პროექტის განმარტებით ბარათში.

კედელი კარის ღიობის ადგილებში

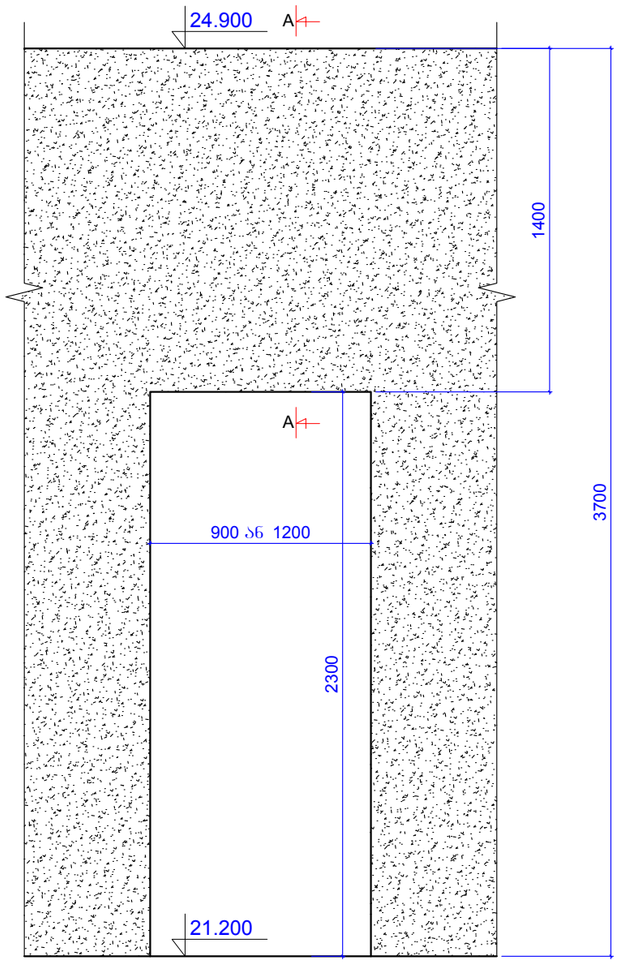

ჭრილი A-A

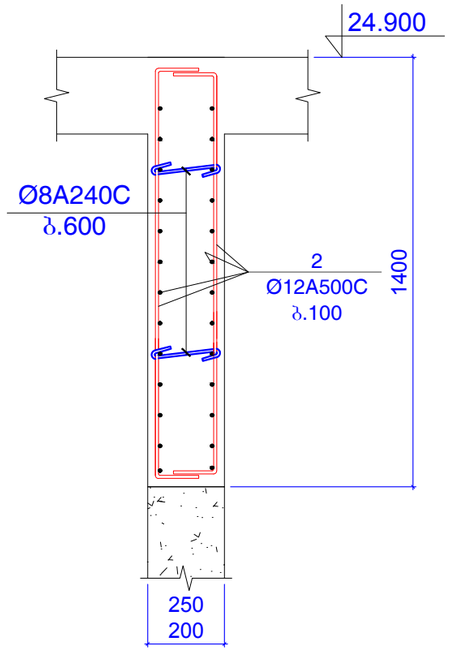

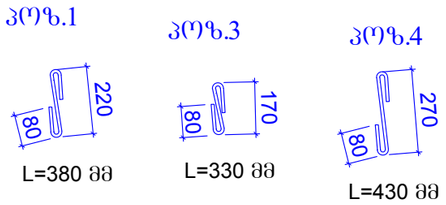

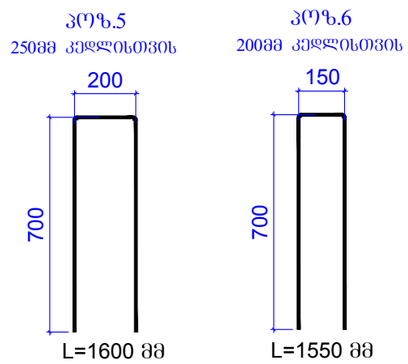

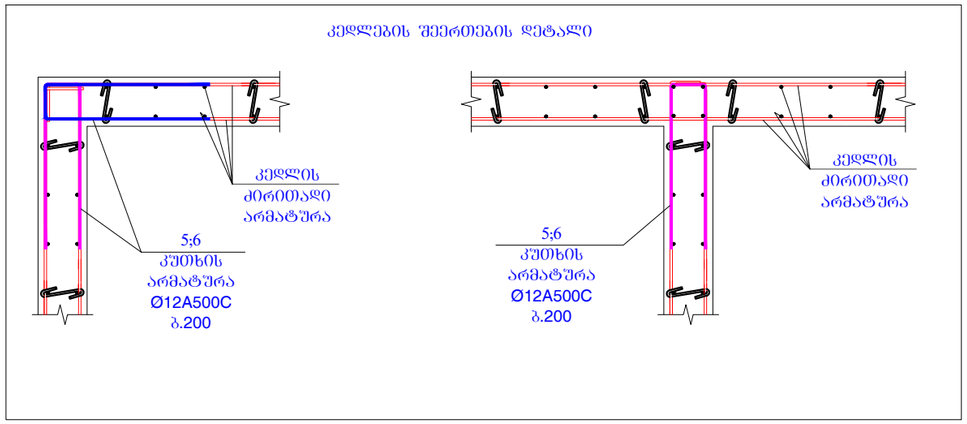

კონსტ. დასახელება	პოზ.№	არმატურის სპეციფიკაცია						არმატურის ამოკრება			ბეტონის მოც.მ³
		ესკიზი	Ø,მმ	კლასი	L,მმ	nxც	nxL ,მ	Ø,მმ	ΣnxL ,მ	Q კგ	
რ/ბ კედელი	1	იხ.პოზიცია	8	A240C	380	400	152	8A240C	216.56	85.41	B25
	2	დაიჭრას ადგილზე	12	A500C	4700000		4700	12A500C	5462.5	4847	
	2*	700 / 300	12	A500C	1000	50	50				47
	3	იხ.პოზიცია	8	A240C	330	180	59.4				
	4	იხ.პოზიცია	8	A240C	430	12	5.16				
	5	იხ.პოზიცია	12	A240C	1600	300	480				
	6	იხ.პოზიცია	12	A240C	1550	150	232.5				

შენიშვნები:
1. ძირითადი შენიშვნები იხ. პროექტის განმარტებით ბარათში.

ფორმატი	A-3	დაკვეთის №
თბილისი 2019 წ.		

დამკვეთი:

შ.პ.ს. "იდეა მელიქიშვილი"

შ.პ.ს. "იდეა მელიქიშვილი"

მისამართი:საქართველო,ქ.თბილისი, ვაკე-საბურთალოს რაიონი,ვაჟა-ფშაველას გამზირი, II კვ.,კორპ.28ბ,ბინა 31

ID:405106745

e-mail: ilia@ideacity.ge

მრავალფუნქციური საცხოვრებელი სახლი

კედელი კარის ღიობის ადგილებში; კედლების შეერთების დეტალი;

თანამდებობა	გვარი	ხელმოწერა
დირექტორი	რ. მიქაძე	
მთ. არქიტექტ.	ზ. ბალაბურია	
მთ.კონსტრუქტ.	ბ. ბარბაქაძე	
შემს.კონსტრუქტ.	ბ. ყობაშვილი	

დასახელება	მასშტაბი
კონსტრუქციები	1:20 1:25

სტადია	ფურცელი	ფურცლები
მ.პ.	კ-237	---

პარაპეტის გეგმა 21.200 ნიშნულზე

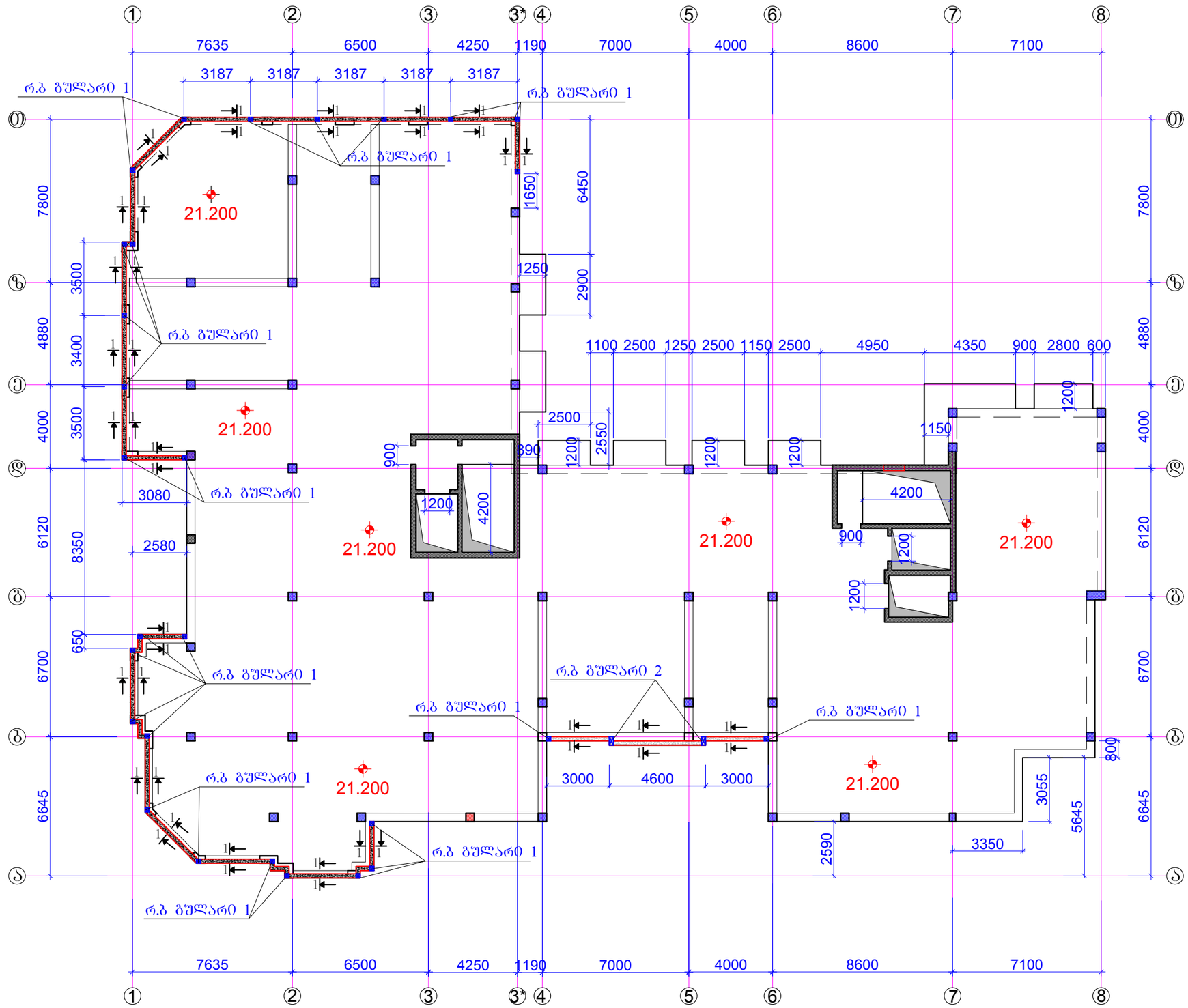

ფორმატი	A-3	დაკვეთის №
თბილისი 2019 წ.		

დამკვეთი:

შ.პ.ს. "იდეა მელიქიშვილი"

შ.პ.ს. "იდეა მელიქიშვილი"

მისამართი:საქართველო,ქ.თბილისი, ვაკე-საბურთალოს რაიონი,ვაჟა-ფშაველას გამზირი, II კვ.კორპ.28ბ,ბინა 31

ID:405106745

e-mail: ilia@ideacity.ge

მრავალფუნქციური
საცხოვრებელი სახლი

პარაპეტის გეგმა
21.200 ნიშნულზე

თანამდებობა	გვარი	ხელმოწერა
დირექტორი	რ. მიქაძე	
მთ. არქიტექტ.	ზ. ბაღათურია	
მთ.კონსტრუქტ.	ბ. ბარბაქაძე	
შემხ.კონსტრუქტ.	ბ. ქოზიაშვილი	

დასახელება	მასშტაბი
კონსტრუქციები	1:200

სტადია	ფურცელი	ფურცლები
მ.პ.	კ-238	---

შენიშვნები:
1. ძირითადი შენიშვნები იხ. პროექტის განმარტებითი ბარათში.
2. ჭრილი 1-1 და რ.ბ გულარები იხ.შ.კ-239.

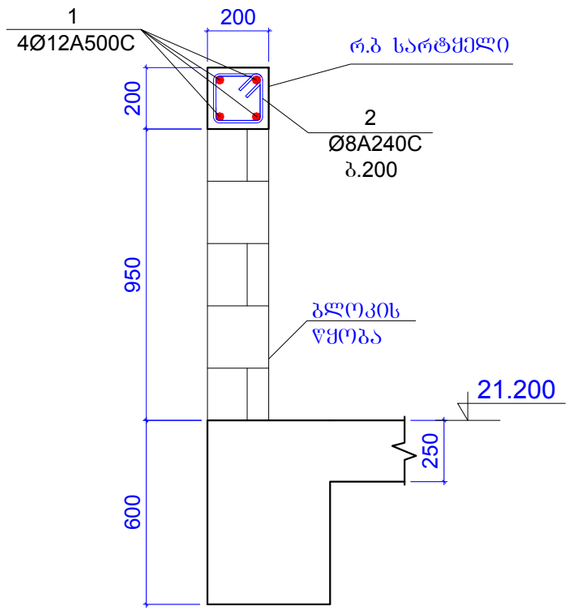

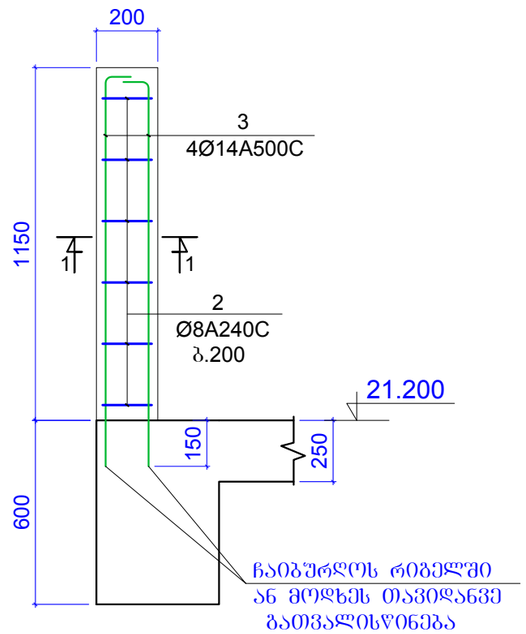

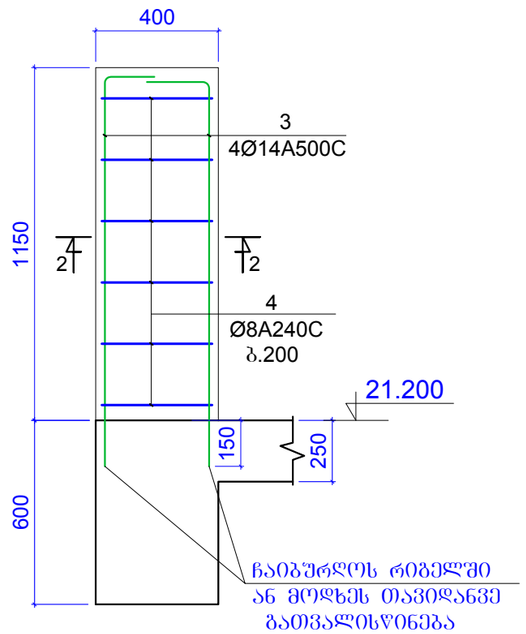

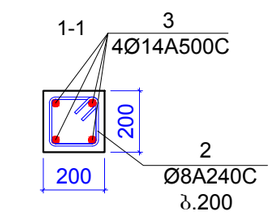

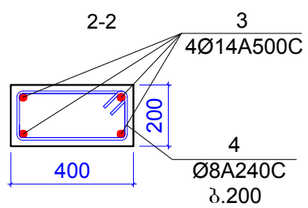

პოზიცია 2

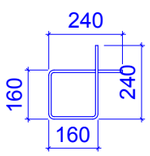

L=800 მმ

პოზიცია 4

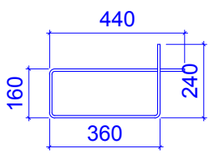

L=1200 მმ

კონსტ.დასახელება	პოზ.№	არმატურის სპეციფიკაცია						არმატურის ამოკრება			ბეტონის მოც.მ³
		ესკიზი	Ø,მმ	კლასი	L,მმ	nxც	nxL ,მ	Ø,მმ	ΣnxL ,მ	Q კგ	
რ.ბ ბარაბეტი 21.200 ნიშნულზე	1	დაიჭრას ადგილზე	12	A500c	300000		300	12A500c	300	266.2	B25
	2	იხ.პოზიცია	8	A240c	800	550	440	8A240c	454.4	179.2	4.2m³
	3	დაიჭრას ადგილზე	14	A500c	1300	120	156	14A500c	156	188.4	
	4	იხ.პოზიცია	8	A240c	1200	12	14.4				

შენიშვნები:
1. ძირითადი შენიშვნები იხ. პროექტის განმარტებით ბარათში.

ფორმატი	A-3	დაკვეთის №
თბილისი 2019 წ.		

დამკვეთი:

შ.პ.ს. "იდეა მელიქიშვილი"

შ.პ.ს. "იდეა მელიქიშვილი"

მისამართი:საქართველო,ქ.თბილისი,
ვაჟა-საფუძალოს რაიონი,ვაჟა-ფშაველას გამზირი,
IIკვ.კორპ.28ბ,ბინა 31

ID:405106745

e-mail: ilia@ideacity.ge

მრავალფუნქციური
საცხოვრებელი სახლი

ჭრილი 1-1 ;
რ.ბ გულარები;

თანამდებობა	გვარი	ხელმოწერა
დირექტორი	რ. მიქაძე	
მთ. არქიტექტ.	ზ. ბადაოშვილი	
მთ.კონსტრუქტ.	ბ. ბარბაქაძე	
შემს.კონსტრუქტ.	ბ. ყოფიაშვილი	

დასახელება	მასშტაბი
კონსტრუქციები	1:20

სტადია	ფურცელი	ფურცლები
მ.პ.	კ-239	---

გადახურვის ფილის გეგმა 24.900 ნიშნულზე
(გეომეტრიული ზომები)

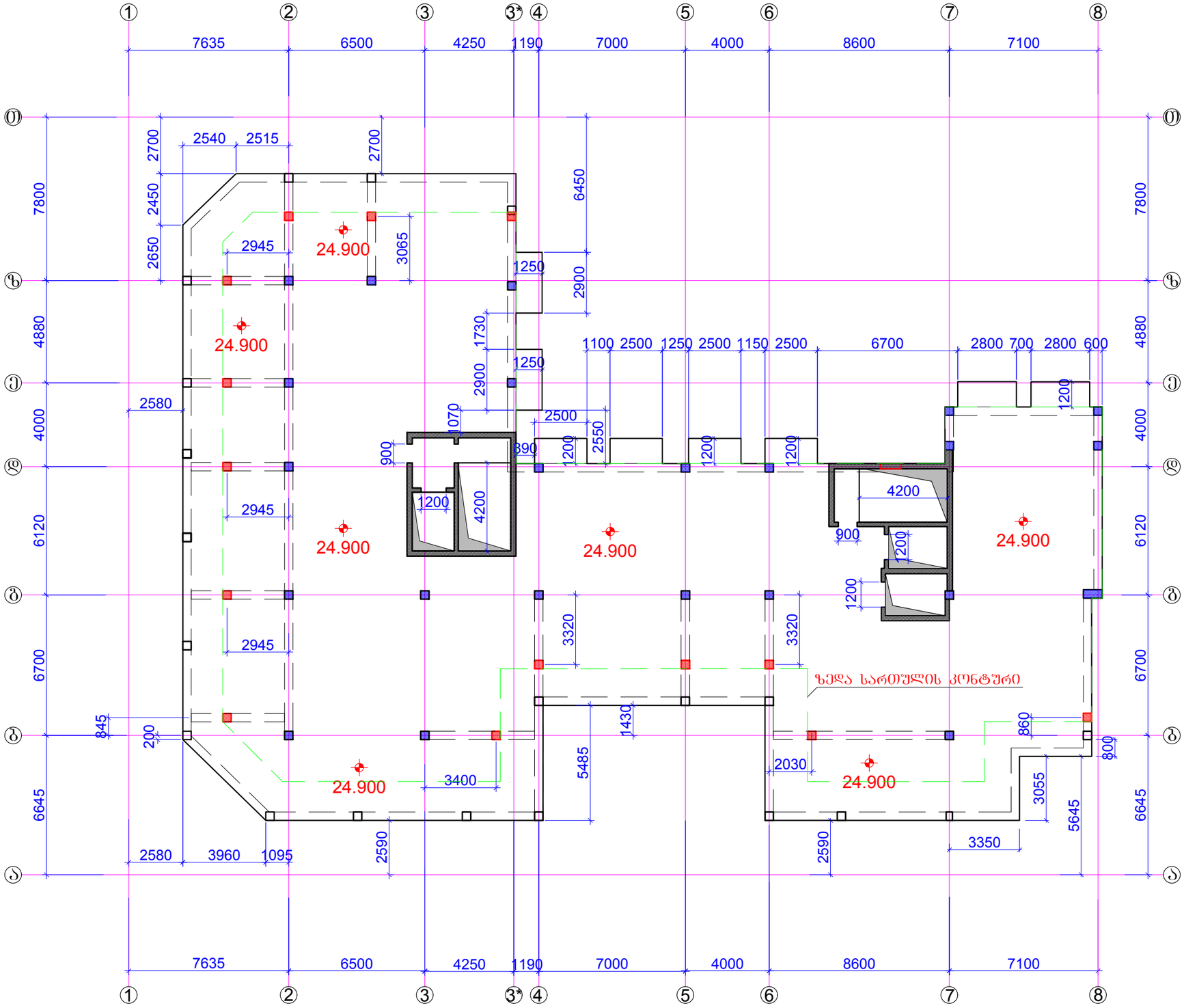

ფორმატი A-3		დაკვეთის №
თბილისი 2019 წ.		

დამკვეთი:

შ.პ.ს. "იდეა მელიქიშვილი"

შ.პ.ს. "იდეა მელიქიშვილი"

მისამართი:საქართველო,ქ.თბილისი, ვაკე-საბურთალოს რაიონი,ვაჟა-ფშაველას გამზირი, IIკვ.,კორპ.2ბ,ბინა 31

ID:405106745

e-mail: ilia@ideacity.ge

მრავალფუნქციური
საცხოვრებელი სახლი

გადახურვის ფილის გეგმა
24.900 ნიშნულზე
(გეომეტრიული ზომები)

თანამდებობა	გვარი	ხელმოწერა
დირექტორი	რ. მიქაძე	
მთ. არქიტექტ.	ზ. გადათურია	
მთ.კონსტრუქტ.	ბ. ბარბაქაძე	
შემს.კონსტრუქტ.	ბ. ყოფიაშვილი	

დასახელება	მასშტაბი
კონსტრუქციები	1:200

სტადია	ფურცელი	ფურცლები
მ.პ.	კ-240	---

შენიშვნები:
1. ძირითადი შენიშვნები იხ. პროექტის განმარტებით ბარათში.

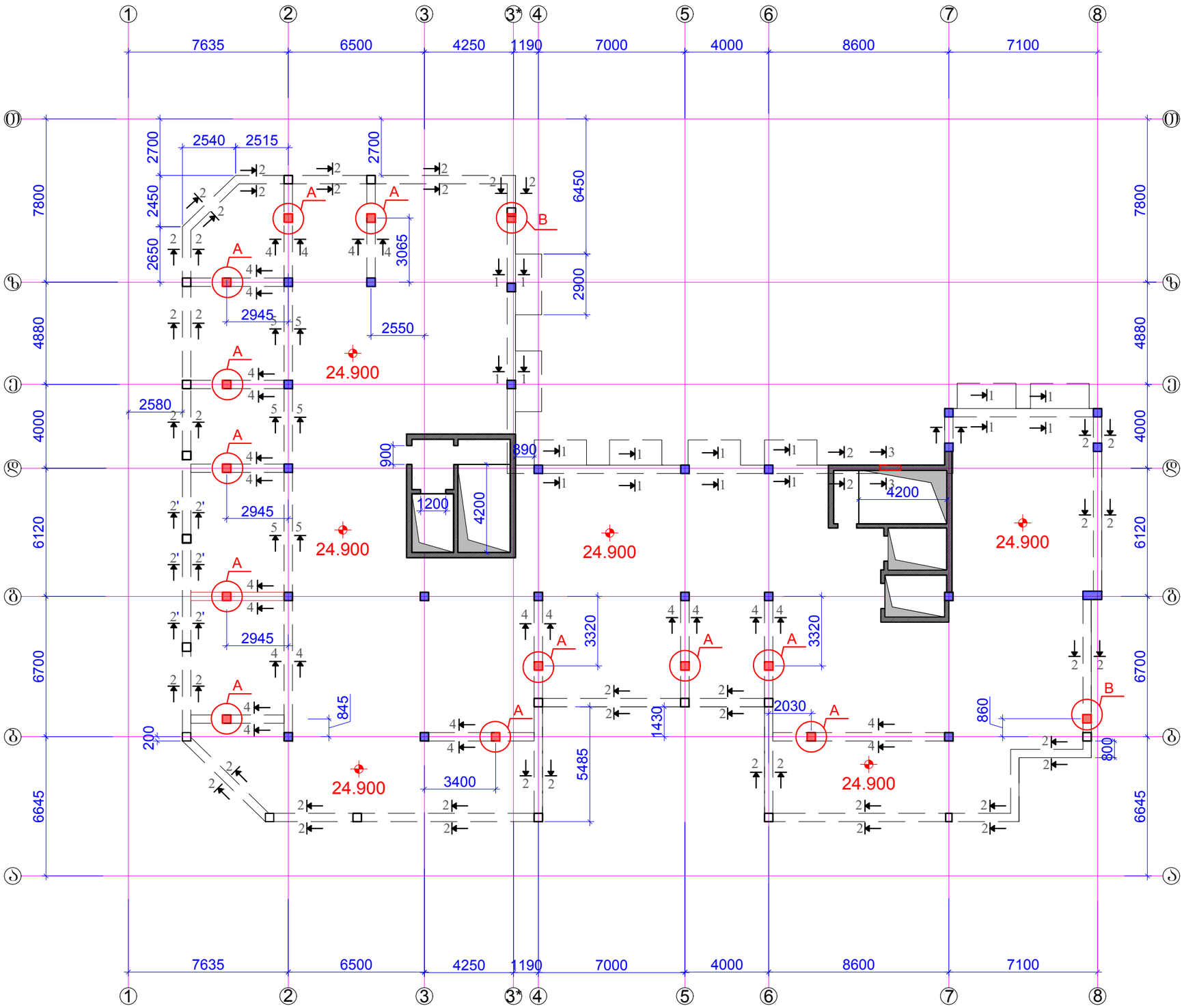

ფორმატი A-3		დაკვეთის №
თბილისი 2019 წ.		

დამკვეთი:

შ.პ.ს. "იდეა მელიქიშვილი"

შ.პ.ს. "იდეა მელიქიშვილი"

მისამართი:საქართველო,ქ.თბილისი, ვაკე-საბურთალოს რაიონი,ვაჟა-ფშაველას გამზირი, II კვ.,კორპ.28ბ,ბინა 31

ID:405106745

e-mail: ilia@ideacity.ge

მრავალფუნქციური საცხოვრებელი სახლი

რიგელები გეგმაში +24.900 ნიშნულზე არმირების ჭრილების დატანა

თანამდებობა	გვარი	ხელმოწერა
დირექტორი	რ. მიქაძე	
მთ. არქიტექტ.	ზ. ბალათურია	
მთ.კონსტრუქტ.	ბ. ბარბაქაძე	
შეფს.კონსტრუქტ.	ბ. ყობიაშვილი	

დასახელება	მასშტაბი
კონსტრუქციები	1:200

სტადია	ფურცელი	ფურცლები
მ.პ.	კ-241	---

შენიშვნები:
1. ძირითადი შენიშვნები იხ. პროექტის განმარტებით ბარათში.
2. ჭრილი 1-1 ... ჭრილი 7-7 იხ.ფ.კ-242.
3. კვანძი A; კვანძი B; იხ.ფ.კ-243.
4. რიგელის რიგელში შესვლის კვანძი იხ.ფ.კ-244.

ჭრილი 1-1

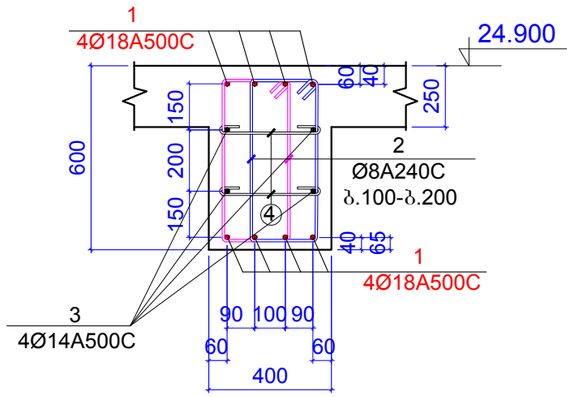

ჭრილი 3-3

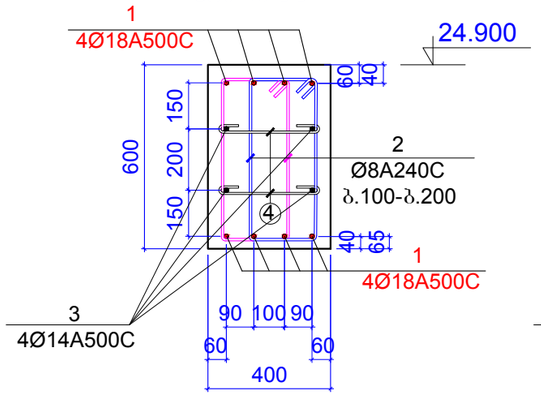

ჭრილი 2-2

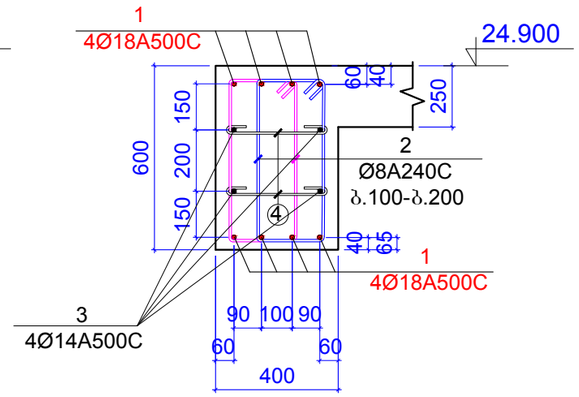

ჭრილი 2'-2'

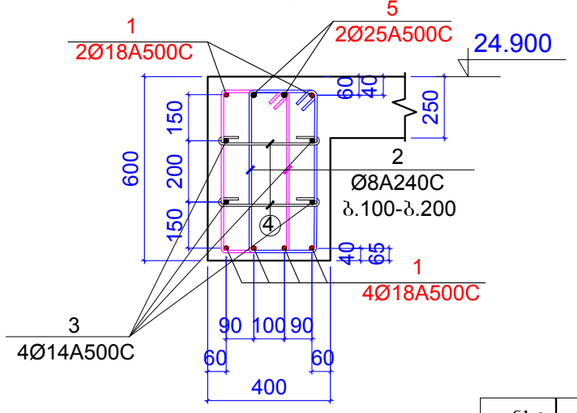

ჭრილი 4-4

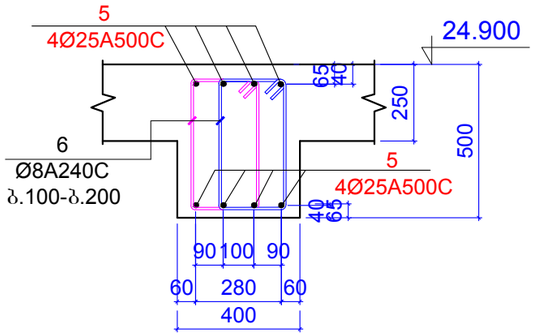

ჭრილი 5-5

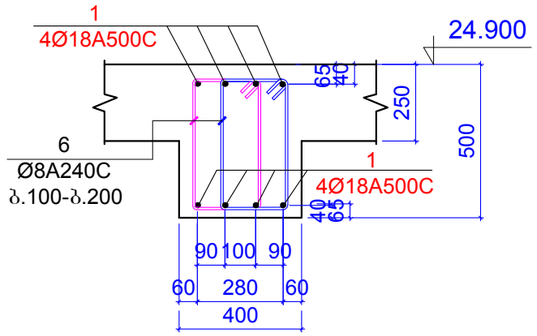

კონსტ. დასახელება	პოზ.№	არმატურის სპეციფიკაცია						არმატურის ამოკრება			ბეტონის მოცმ³
		ესკიზი	Ø,მმ	კლასი	L,მმ	nxC	nxL ,მ	Ø,მმ	ΣnxL ,მ	Q კგ	
რიგვლები 24.900 ნიშნულზე	1	დაიჭრას ადგილზე	18	A500c	1500000		1500	18A500c	1500	2995	B25
	2	იხ.პოზიცია	8	A240c	1660	2000	3320	8A240c	4898.04	1932	30.5m³
	3	დაიჭრას ადგილზე	14	A500c	700000		700	14A500c	700	845.5	
	4	იხ.პოზიცია	8	A240c	490	700	343				
	5	დაიჭრას ადგილზე	25	A500c	660000		660	25A500c	880	3389	
	6	იხ.პოზიცია	8	A240c	1450	800	1160				
	7	დაიჭრას ადგილზე	25	A500c	1950	96	187.2				
	7*	დაიჭრას ადგილზე	25	A500c	2050	16	32.8				
	8	იხ.პოზიცია	8	A240c	1520	28	42.56				
	9	იხ.პოზიცია	8	A240c	1160	28	32.48				

შენიშვნები:
1. ძირითადი შენიშვნები იხ. პროექტის განმარტებით ბარათში.

ფორმატი	A-3	დაკვეთის №
თბილისი 2019 წ.		

დამკვეთი:

შ.პ.ს. "იდეა მელიძიშვილი"

შ.პ.ს. "იდეა მელიძიშვილი"

მისამართი:საქართველო,თბილისი,
ვაკე-საბურთალოს რაიონი,ვაჟა-ფშაველას გამზირი,
II კვ.კორპ.28ბ,ბინა 31

ID:405106745

e-mail: ilia@ideacity.ge

მრავალფუნქციური
საცხოვრებელი სახლი

ჭრილი 1-1 ... ჭრილი 5-5

თანამდებობა	გვარი	ხელმოწერა
დირექტორი	რ. მიქაძე	
მთ. არქიტექტ.	ზ. ბალათურია	
მთ.კონსტრუქტ.	ბ. ბარბაქაძე	
შეფხ.კონსტრუქტ.	ბ. ყობიაშვილი	

დასახელება	მასშტაბი
კონსტრუქციები	1:20

სტადია	ფურცელი	ფურცლები
მ.პ.	კ-242	---

ჭრილი 1-1

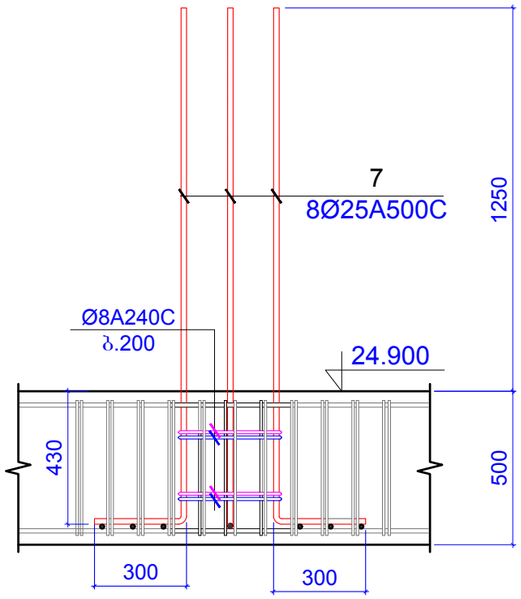

კვანძი A

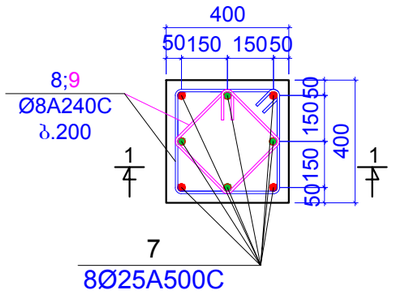

პოზიცია 2

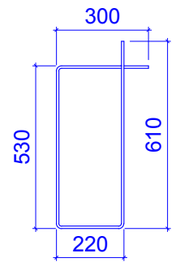

L=1450 მმ

პოზიცია 4

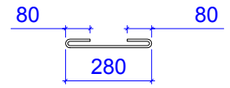

L=440 მმ

ჭრილი 1-1

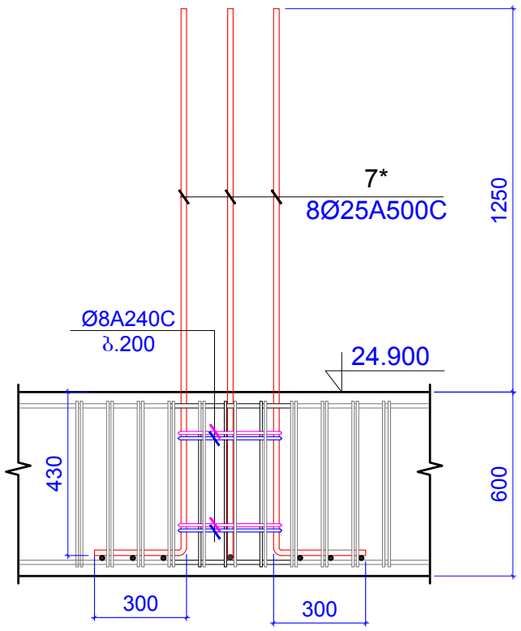

კვანძი B

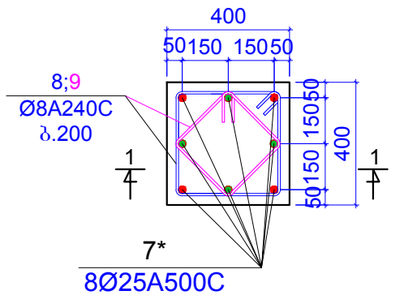

პოზიცია 6

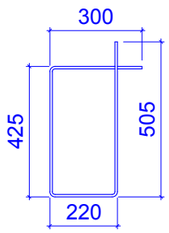

L=1450 მმ

პოზიცია 8

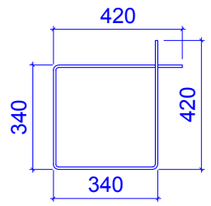

L=1520 მმ

პოზიცია 9

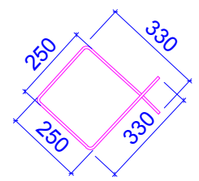

L=1160 მმ

პოზიცია 10

შენიშვნები:
1. ძირითადი შენიშვნები იხ. პროექტის განმარტებით ბარათში.

ფორმატი	A-3	დაკვეთის №
თბილისი 2019 წ.		

დამკვეთი:

შ.პ.ს. "იდეა მელიქიშვილი"

შ.პ.ს. "იდეა მელიქიშვილი"

მისამართი:საქართველო,ქ.თბილისი,
ვაკე-საბურთალოს რაიონი,ვაჟა-ფშაველას გამზირი,
II ქვ.,კორპ.28ბ,ბინა 31

ID:405106745

e-mail: ilia@ideacity.ge

მრავალფუნქციური საცხოვრებელი სახლი

კვანძი A;
კვანძი B;

თანამდებობა	გვარი	ხელმოწერა
დირექტორი	რ. მიქაძე	
მთ. არქიტექტ.	ზ. ბადაოშვილი	
მთ.კონსტრუქტ.	ბ. ბარბაქაძე	
შემს.კონსტრუქტ.	ბ. ყოფიაშვილი	

დასახელება	მასშტაბი
კონსტრუქციები	1:20

სტადია	ფურცელი	ფურცლები
მ.პ.	კ-243	---

რიბელის რიბელში შესვლის კვანძი

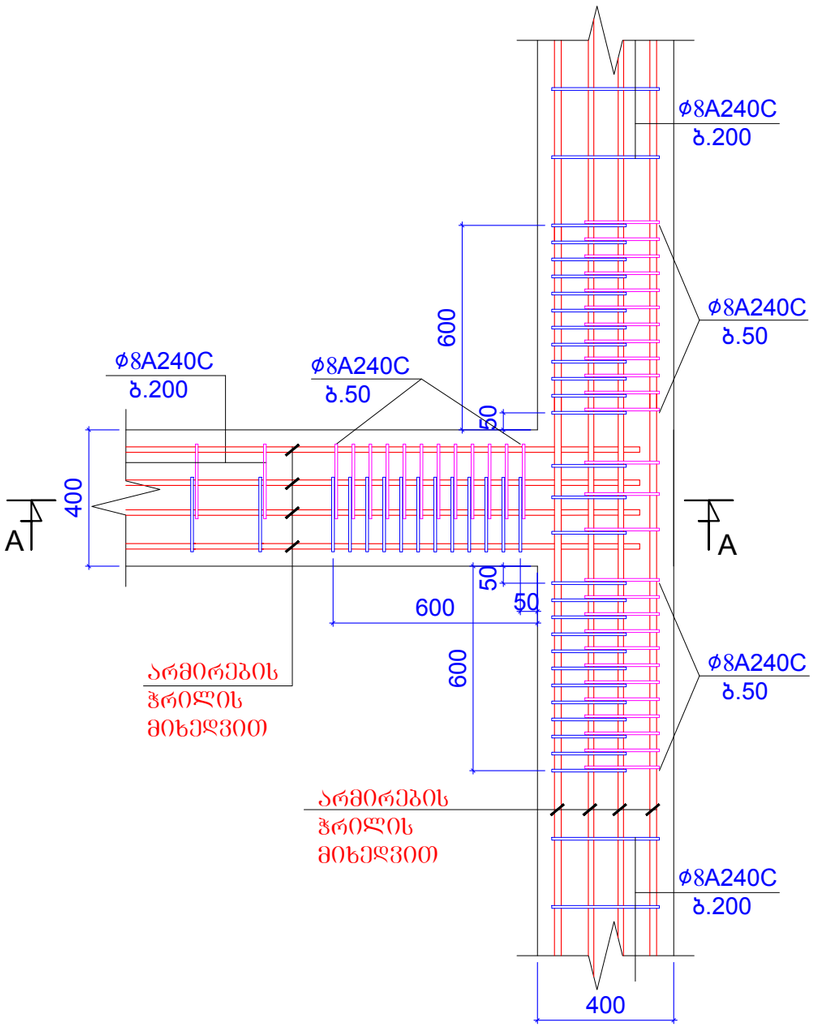

ჭრილი A-A

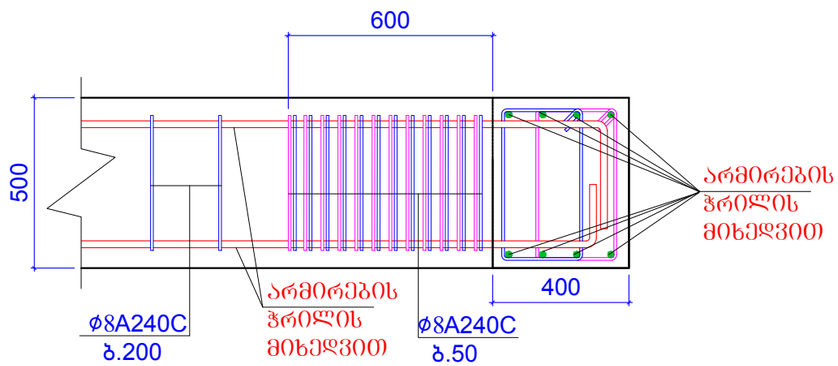

შენიშვნები:
1. ძირითადი შენიშვნები იხ. პროექტის განმარტებით ბარათში.

ფორმატი	A-3	დაკვეთის №
თბილისი 2019 წ.		

დამკვეთი:

შ.პ.ს. "იდეა მელიქიშვილი"

შ.პ.ს. "იდეა მელიქიშვილი"

მისამართი:საქართველო,ქ.თბილისი,
ვაჟა-ფშაველას რაიონი,ვაჟა-ფშაველას გამზირი,
II ჩიკ.,კორპ.2ბ,ბინა 31

ID:405106745

e-mail: ilia@ideacity.ge

მრავალფუნქციური
საცხოვრებელი სახლი

რიბელის რიბელში
შესვლის კვანძი

თანამდებობა	გვარი	ხელმოწერა
დირექტორი	რ. მიქაძე	
მთ. არქიტექტ.	ზ. ბადაოშვილი	
მთ.კონსტრუქტ.	ბ. ბარბაქაძე	
შემს.კონსტრუქტ.	ბ. ყოფიაშვილი	

დასახელება	მასშტაბი
კონსტრუქციები	1:20

სტადია	ფურცელი	ფურცლები
მ.პ.	კ-244	---

გადახურვის ფილის გეგმა 24.900 ნიშნულზე
ძირითადი არმირების გეგმა

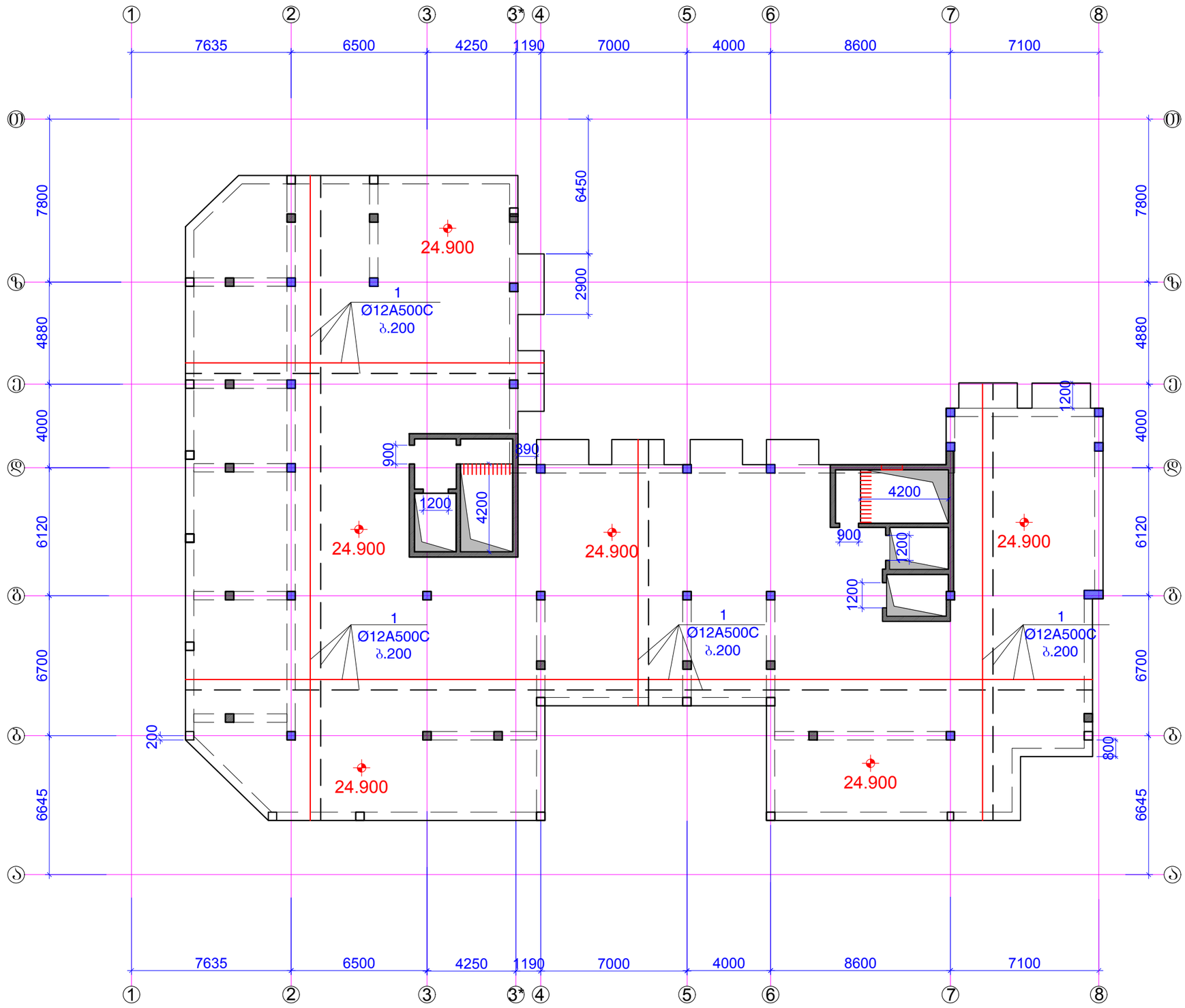

ფორმატი	A-3	დაკვეთის №
თბილისი 2019 წ.		

დამკვეთი:

შ.პ.ს. "იდეა მელიქიშვილი"

შ.პ.ს. "იდეა მელიქიშვილი"

მისამართი:საქართველო,ქ.თბილისი, ვაკე-საბურთალოს რაიონი,ვაჟა-ფშაველას გამზირი, IIკვ.კორპ.2ბ,ბინა 31

ID:405106745

e-mail: ilia@ideacity.ge

მრავალფუნქციური
საცხოვრებელი სახლი

გადახურვის ფილის გეგმა
24.900 ნიშნულზე
ძირითადი არმირების გეგმა

თანამდებობა	გვარი	ხელმოწერა
დირექტორი	რ. მიქაძე	
მთ. არქიტექტ.	ზ. გაფათურია	
მთ.კონსტრუქტ.	ბ. ბარბაქაძე	
შემს.კონსტრუქტ.	ბ. ყობიაშვილი	

დასახელება	მასშტაბი
კონსტრუქციები	1:200

სტადია	ფურცელი	ფურცლები
მ.პ.	კ-245	---

შენიშვნები:
1. ძირითადი შენიშვნები იხ. პროექტის განმარტებით ბარათში.
2. ფილის არმირების სახასიათო ჭრილები იხ.ფ.კ-248.

გადახურვის ფილის გეგმა 24.900 ნიშნულზე
ქვედა შრის გაძლიერება

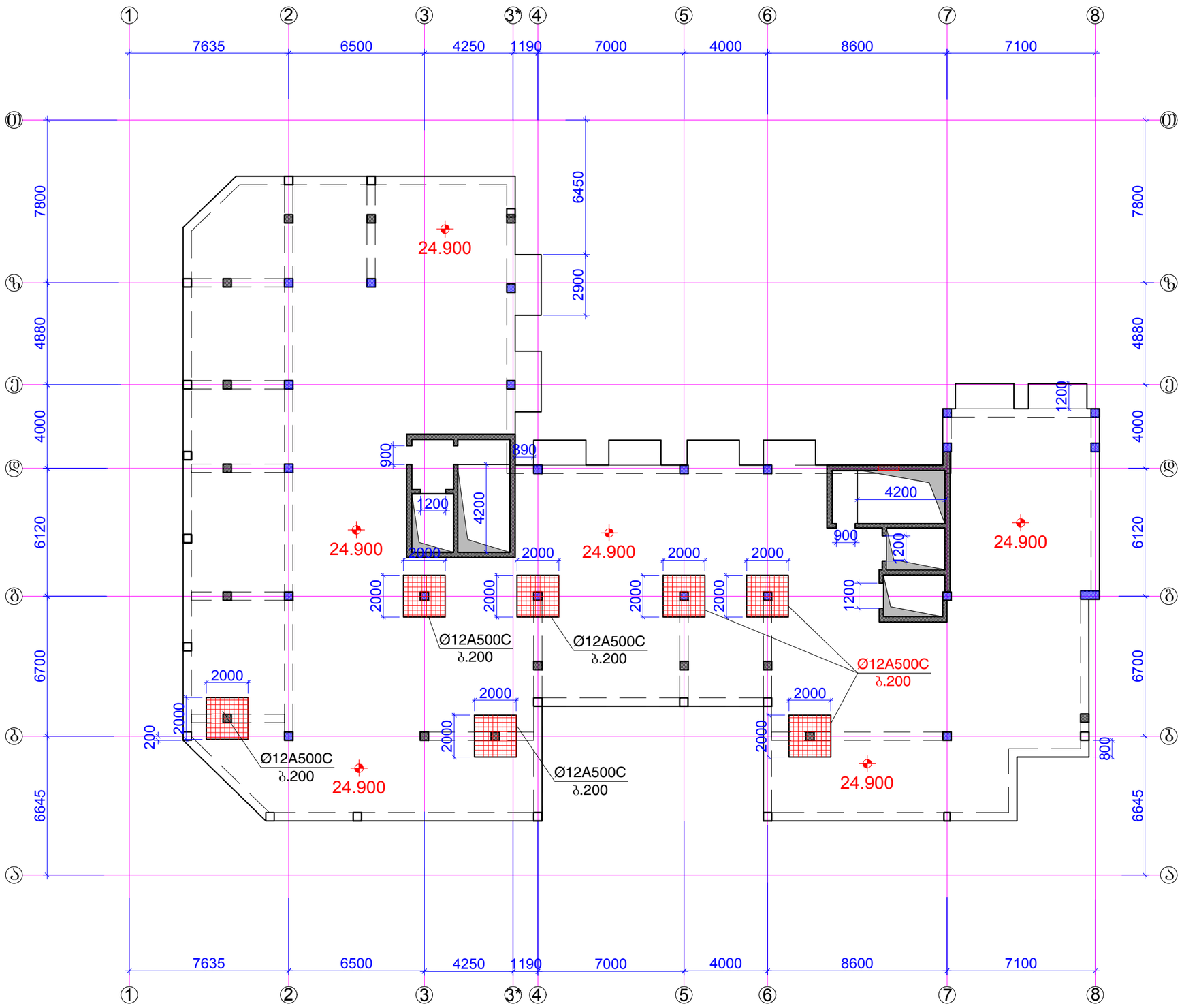

შენიშვნები:
1. ძირითადი შენიშვნები იხ. პროექტის განმარტებით ბარათში.
2. ფილის არმირების სახასიათო ჭრილები იხ.ფ.კ-248.

ფორმატი	A-3	დაკვეთის №
თბილისი 2019 წ.		

დამკვეთი:

შ.პ.ს. "იდეა მელიქიშვილი"

შ.პ.ს. "იდეა მელიქიშვილი"

მისამართი:საქართველო,ქ.თბილისი, ვაჟა-ფშაველას გამზირი, II ჩიხ.,კორპ.2ბ,ბინა 31

ID:405106745

e-mail: ilia@ideacity.ge

მრავალფუნქციური
საცხოვრებელი სახლი

გადახურვის ფილის გეგმა 24.900
ნიშნულზე
ქვედა შრის გაძლიერება

თანამდებობა	გვარი	ხელმოწერა
დირექტორი	რ. მიქაძე	
მთ. არქიტექტ.	ზ. ბადათურია	
მთ.კონსტრუქტ.	ბ. ბარბაქაძე	
შემს.კონსტრუქტ.	ბ. ყოფიაშვილი	

დასახელება	მასშტაბი
კონსტრუქციები	1:200

სტადია	ფურცელი	ფურცლები
მ.პ.	კ-246	---

გადახურვის ფილის გეგმა 24.900 ნიშნულზე
ზედა შრის გაძლიერება

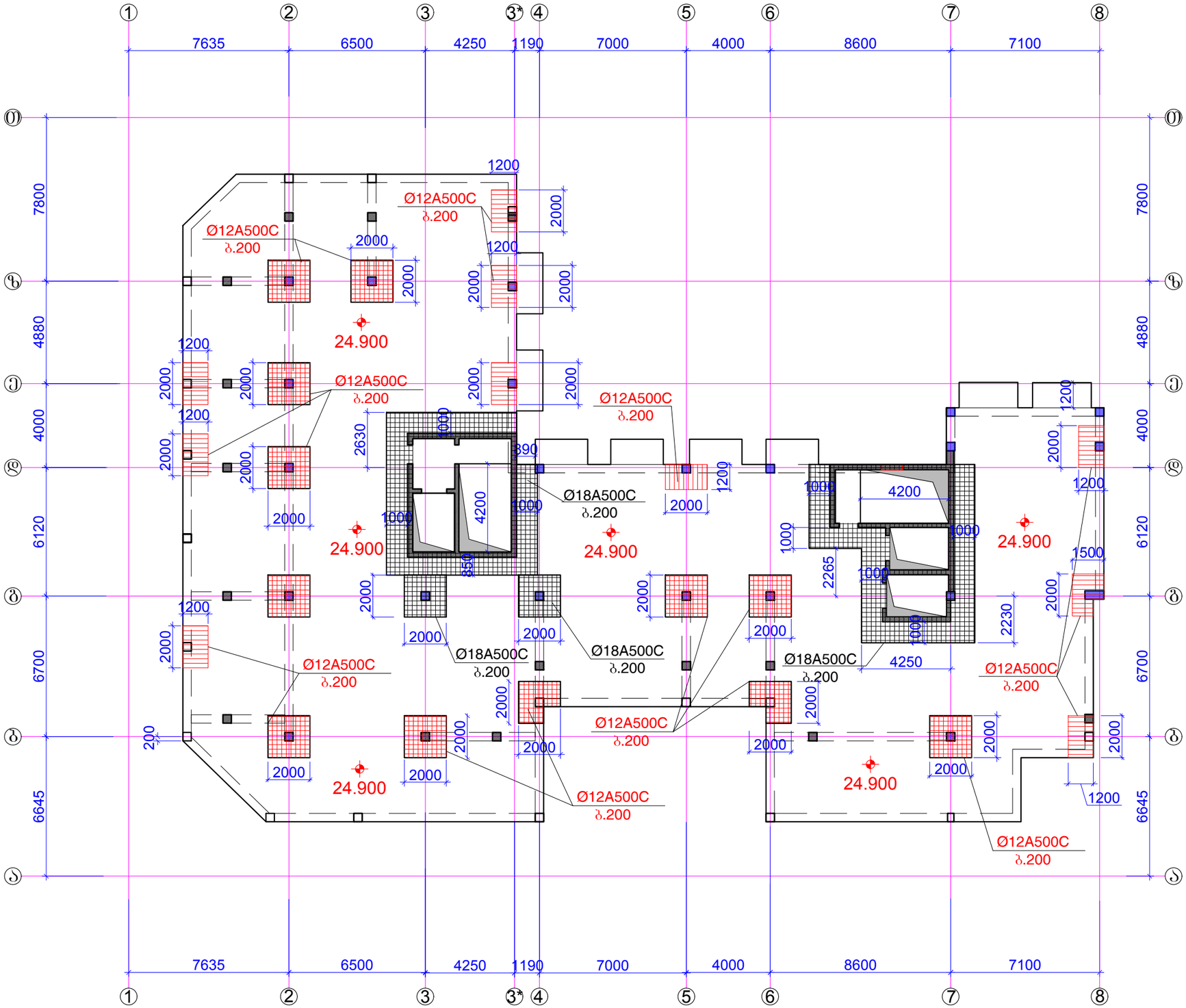

ფორმატი	A-3	დაკვეთის №
თბილისი 2019 წ.		

დამკვეთი:

შ.პ.ს. "იდეა მელიქიშვილი"

შ.პ.ს. "იდეა მელიქიშვილი"

მისამართი:საქართველო,ქ.თბილისი, ვაჟა-საბურთალოს რაიონი,ვაჟა-ფშაველას გამზირი, II კვ.,კორპ.28ბ,ბინა 31

ID:405106745

e-mail: ilia@ideacity.ge

მრავალფუნქციური
საცხოვრებელი სახლი

გადახურვის ფილის გეგმა 24.900
ნიშნულზე
ზედა შრის გაძლიერება

თანამდებობა	გვარი	ხელმოწერა
დირექტორი	რ. ფიქაძე	
მთ. არქიტექტ.	ზ. გადათურია	
მთ.კონსტრუქტ.	ბ. ბარბაქაძე	
შემს.კონსტრუქტ.	ბ. ყოფიაშვილი	

დასახელება	მასშტაბი
კონსტრუქციები	1:200

სტადია	ფურცელი	ფურცლები
მ.პ.	კ-247	---

შენიშვნები:
1. ძირითადი შენიშვნები იხ. პროექტის განმარტებით ბარათში.
2. ფილის არმირების სახასიათო ჭრილები იხ.ფ.კ-248.

ძირითადი არმირების ჭრილი

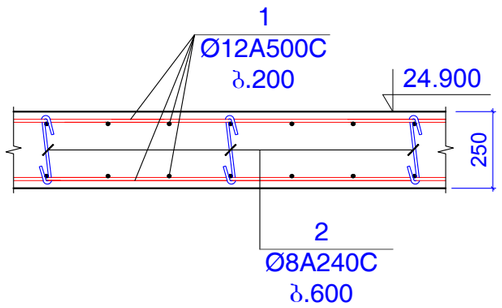

არმირების ჭრილი შუა სვეტებთან
(სადაც ხდება გაძლიერება; იხ.ბ2ბმ)

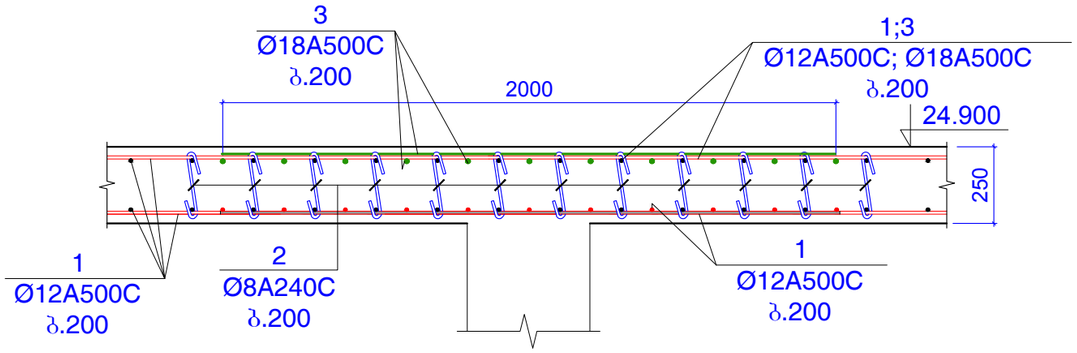

არმირების ჭრილი დიაფრაგმის რ.ბ კედლებთან

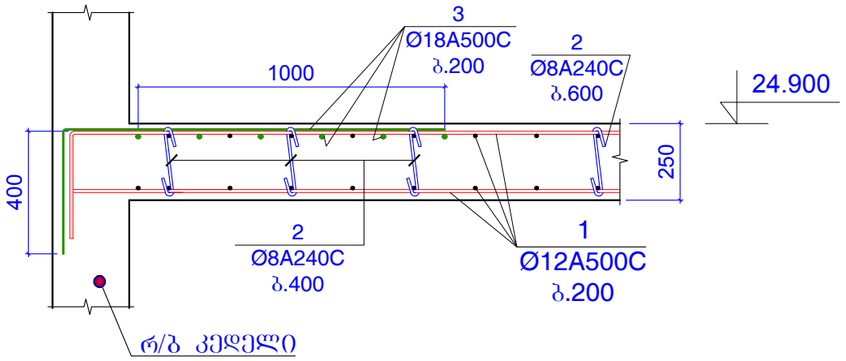

არმირების ჭრილი
რ.ბ რიგელებთან

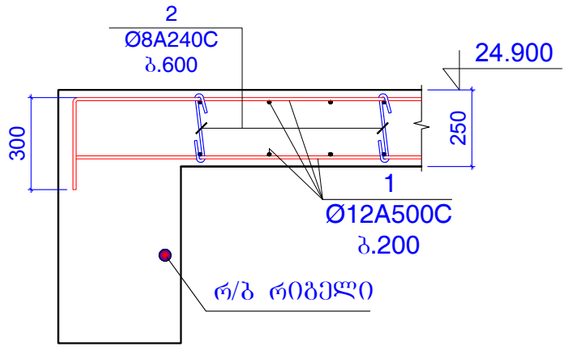

არმირების ჭრილი
განაპირა სვეტებთან ან პილონებთან
(სადაც ძლიერდება ზედა შრე)

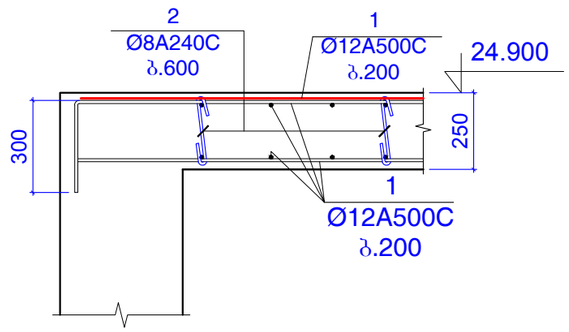

არმირების ჭრილი
კონსოლებთან

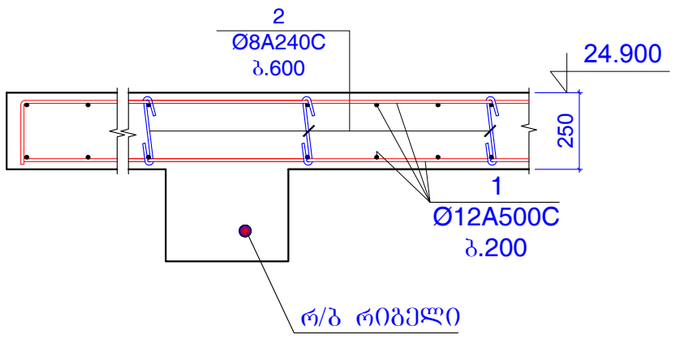

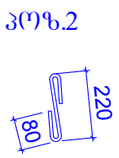

კონსტ.დასახელება	პოზ.№	არმატურის სპეციფიკაცია						არმატურის ამოკრება			ბეტონის მოც.მ³
		ესკიზი	Ø,მმ	კლასი	L,მმ	nxც	nxL ,მ	Ø,მმ	ΣnxL ,მ	Q კგ	
ვადახერვის ფილა 24.900 ნიშნულზე	1	დაიჭრას ადგილზე	12	A500c	20600000		20600	12A500c	20600	18280	B25
	2	იხ.პოზიცია	8	A240c	380	3500	1330	8A240c	1330	524.5	223m³
	3	დაიჭრას ადგილზე	18	A500c	1500000		1500	18A500c	1500	2995	

შენიშვნები:
1. ძირითადი შენიშვნები იხ. პროექტის განმარტებით ბარათში.

ფორმატი	A-3	დაკვეთის №
თბილისი 2019 წ.		

დამკვეთი:

შ.პ.ს. "იდეა მელიქიშვილი"

შ.პ.ს. "იდეა მელიქიშვილი"

მისამართი:საქართველო,ქ.თბილისი,
ვაკე-საბურთალოს რაიონი,ვაჟა-ფშაველას გამზირი,
II კვ.კორპ.2ბ,ბინა 31

ID:405106745
e-mail: ilia@ideacity.ge

მრავალფუნქციური საცხოვრებელი სახლი

ფილის არმირების სახასიათო ჭრილები (+24.900 ნიშნულისთვის)

თანამდებობა	გვარი	ხელმოწერა
დირექტორი	რ. მიქაძე	
მთ. არქიტექტ.	ზ. გალათურია	
მთ.კონსტრუქტ.	ბ. ბარბაქაძე	
შემს.კონსტრუქტ.	ბ. ყოფანაშვილი	

დასახელება	მასშტაბი
კონსტრუქციები	1:20

სტადია	ფურცელი	ფურცლები
მ.პ.	კ-248	---

სვეტები, პილონები და კედლები გეგმაში +24.900 ნიშნულზე

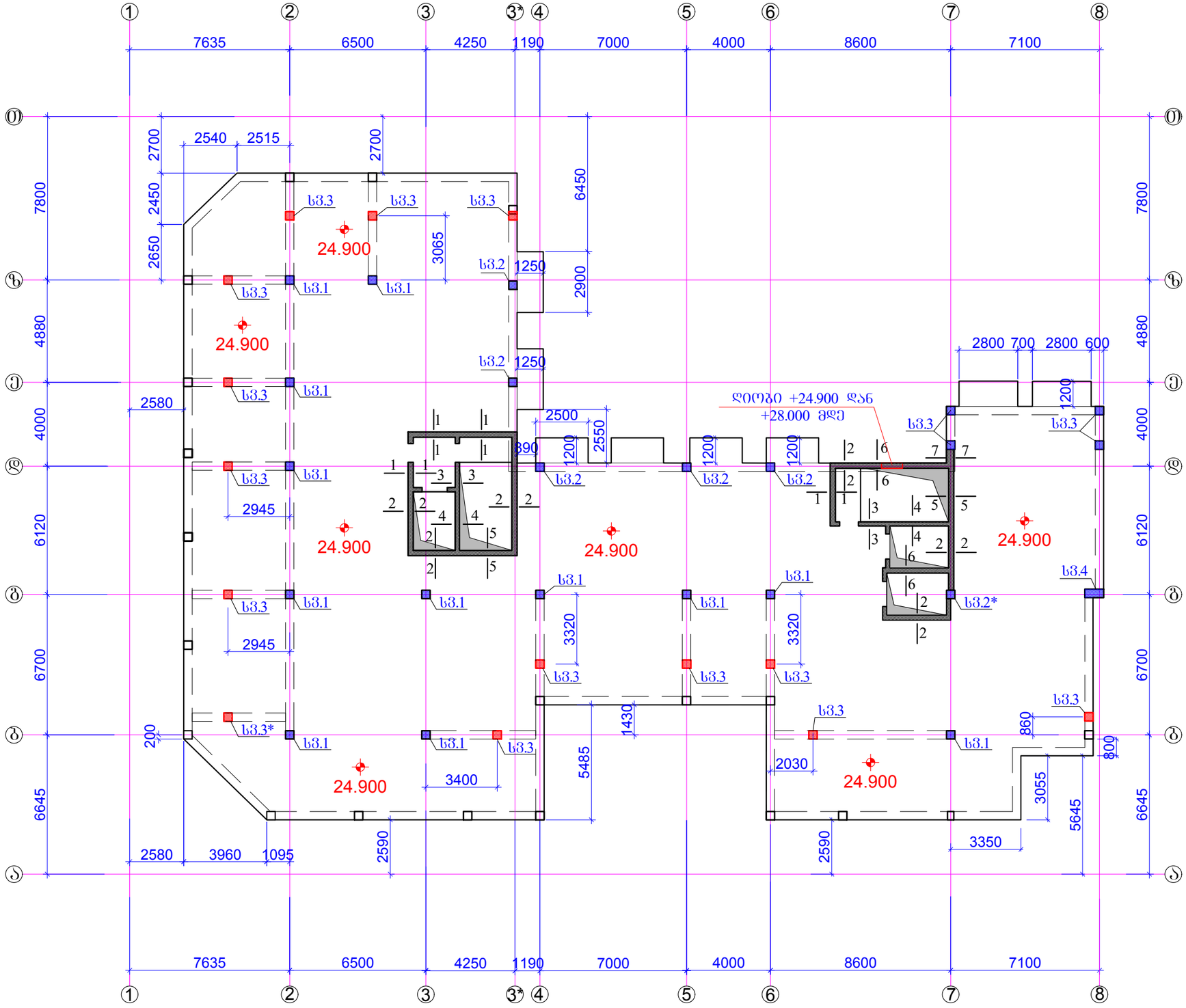

ფორმატი	A-3	დაკვეთის №
თბილისი 2019 წ.		

დამკვეთი:

შ.პ.ს. "იდეა მელიქიშვილი"

შ.პ.ს. "იდეა მელიქიშვილი"

მისამართი:საქართველო,ქ.თბილისი, ვაკე-საბურთალოს რაიონი,ვაჟა-ფშაველას გამზირი, II კვ.კორპ.28ბ,ბინა 31

ID:405106745

e-mail: ilia@ideacity.ge

მრავალფუნქციური საცხოვრებელი სახლი

სვეტები, პილონები და კედლები გეგმაში +24.900 ნიშნულზე

თანამდებობა	გვარი	ხელმოწერა
დირექტორი	რ. მიქაძე	
მთ. არქიტექტ.	ზ. ბაღათურია	
მთ.კონსტრუქტ.	ბ. ბარბაქაძე	
შემხ.კონსტრუქტ.	ბ. ყობიაშვილი	

დასახელება	მასშტაბი
კონსტრუქციები	1:200

სტადია	ფურცელი	ფურცლები
მ.პ.	კ-249	---

შენიშვნები:
1. ძირითადი შენიშვნები იხ. პროექტის განმარტებით ბარათში.
2. სვეტი 1 ... სვეტი 4 იხ.ფ.კ-250 ... ფ.კ-255.
3. ჭრილი 1-1 ... ჭრილი 7-7 ; იხ.ფ.კ-256; ფ.კ-257.
4. დიოგები დიფტის და კიბის უჯრედის გასასვლელში იხ.ფ.კ-258.

სვეტი 1

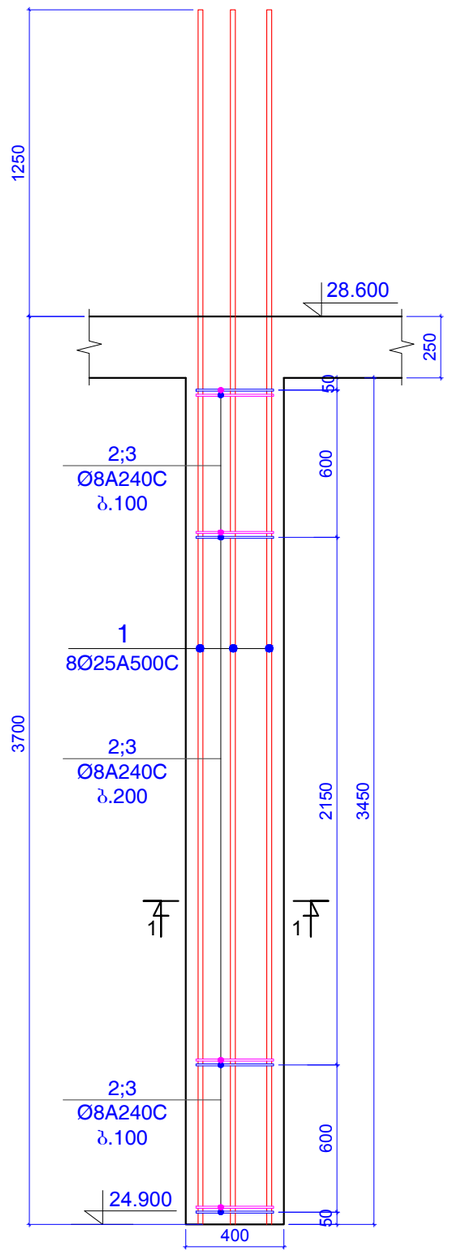

ჭრილი 1-1

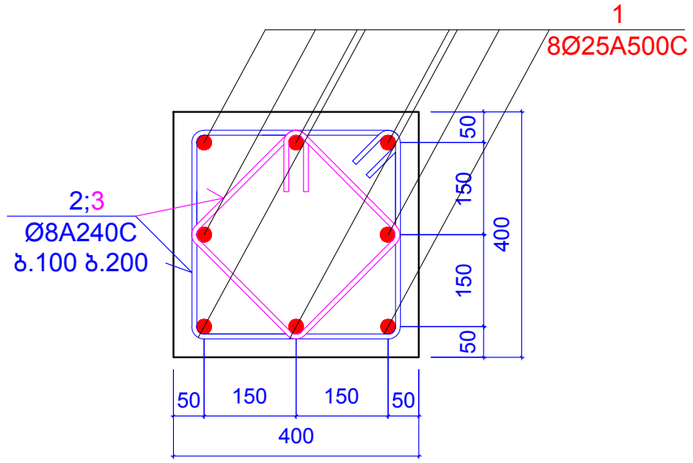

პოზიცია 2

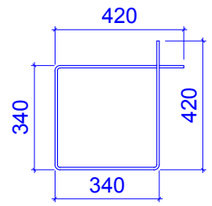

L=1520 მმ

პოზიცია 3

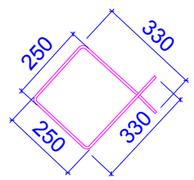

L=1160 მმ

კონსტ. დასახელება	პოზ.№	არმატურის სპეციფიკაცია						არმატურის ამოკრება			ბეტონის მოც.მ³
		ესკიზი	Ø,მმ	კლასი	L,მმ	nxც	nxL ,მ	Ø,მმ	ΣnxL ,მ	Q კგ	
სვეტი 1 (12 ცალი)	1	დაიჭრას ადგილზე	25	A500c	5100	8	40.8	25A500c	40.8	157.14	B25
	2	იხ.პოზიცია	8	A240c	1520	25	38	8A240c	67	26.424	0.55
	3	იხ.პოზიცია	8	A240c	1160	25	29				

შენიშვნები:
1. ძირითადი შენიშვნები იხ. პროექტის განმარტებით ბარათში.

ფორმატი	A-3	დაკვეთის №
თბილისი 2019 წ.		

დამკვეთი:

შ.პ.ს. "იდეა მელიძიშვილი"

შ.პ.ს. "იდეა მელიძიშვილი"

მისამართი:საქართველო,ქ.თბილისი,
ვაკე-საბურთალოს რაიონი,ვაჟა-ფშაველას გამზირი,
II კვ.,კორპ.28ბ,ბინა 31

ID:405106745

e-mail: ilia@ideacity.ge

მრავალფუნქციური
საცხოვრებელი სახლი

სვეტი 1;

თანამდებობა	გვარი	ხელმოწერა
დირექტორი	რ. მიქაძე	
მთ. არქიტექტ.	ზ. ბადაოურია	
მთ.კონსტრუქტ.	ბ. ბარბაქაძე	
შემს.კონსტრუქტ.	ბ. ყოფიაშვილი	

დასახელება	მასშტაბი
კონსტრუქციები	1:10 1:25

სტადია	ფურცელი	ფურცლები
მ.პ.	კ-250	---

სვეტი 2

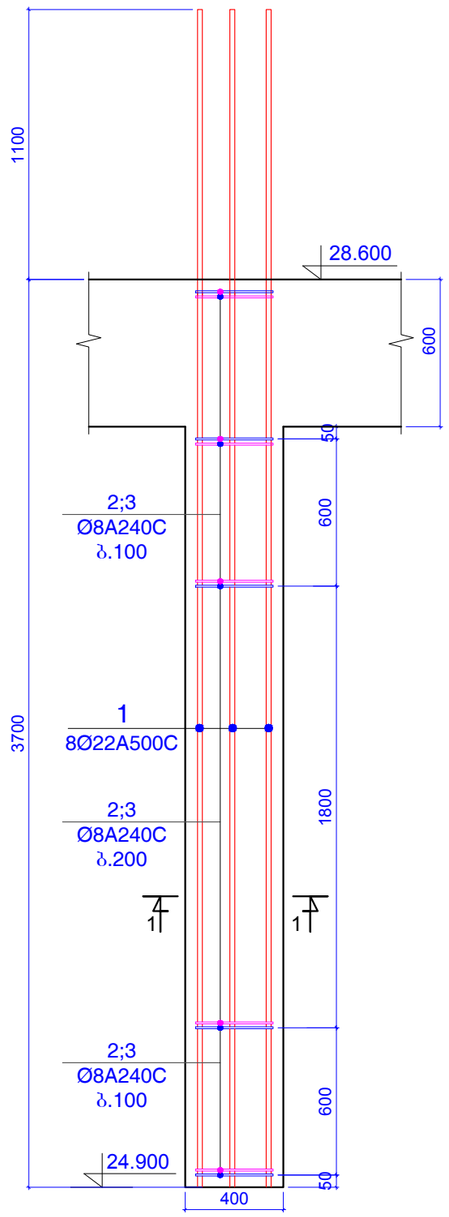

ჭრილი 1-1

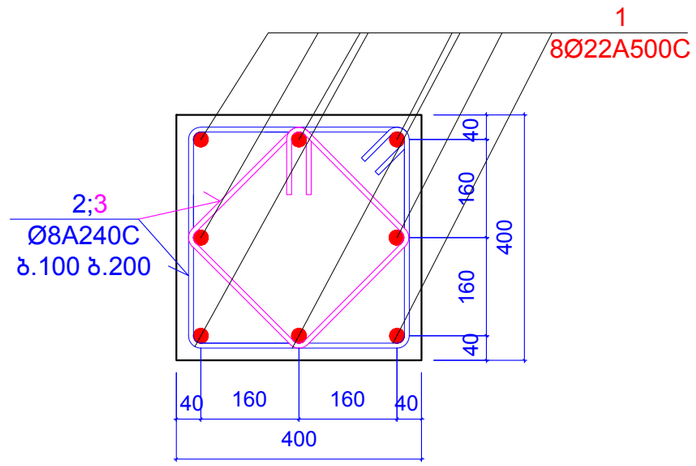

პოზიცია 2

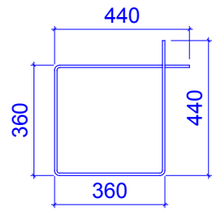

L=1600 მმ

პოზიცია 3

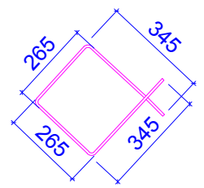

L=1220 მმ

კონსტ. დასახელება	პოზ.№	არმატურის სპეციფიკაცია						არმატურის ამოკრება			ბეტონის მოც.მ³
		ესკიზი	Ø,მმ	კლასი	L,მმ	nxც	nxL ,მ	Ø,მმ	ΣnxL ,მ	Q კგ	
სვეტი 2 (5 ცალი)	1	დაიჭრას ადგილზე	22	A500c	4800	8	38.4	22A500c	38.4	114.53	B25
	2	იხ.პოზიცია	8	A240c	1600	25	40	8A240c	70.5	27.804	0.50
	3	იხ.პოზიცია	8	A240c	1220	25	30.5				

შენიშვნები:
1. ძირითადი შენიშვნები იხ. პროექტის განმარტებით ბარათში.

ფორმატი	A-3	დაკვეთის №
თბილისი 2019 წ.		

დამკვეთი:

შ.პ.ს. "იდეა მელიძიშვილი"

შ.პ.ს. "იდეა მელიძიშვილი"

მისამართი:საქართველო,ქ.თბილისი, ვაკე-საბურთალოს რაიონი,ვაჟა-ფშაველას გამზირი, II ჩიკ.კორპ.28ბ,ბინა 31

ID:405106745

e-mail: ilia@ideacity.ge

მრავალფუნქციური საცხოვრებელი სახლი

სვეტი 2;

თანამდებობა	გვარი	ხელმოწერა
დირექტორი	რ. მიქაძე	
მთ. არქიტექტ.	ზ. ბადათურია	
მთ.კონსტრუქტ.	ბ. ბარბაქაძე	
შემს.კონსტრუქტ.	ბ. ყოფიაშვილი	

დასახელება	მასშტაბი
კონსტრუქციები	1:10 1:25

სტადია	ფურცელი	ფურცლები
მ.პ.	კ-251	---

სვეტი 2*

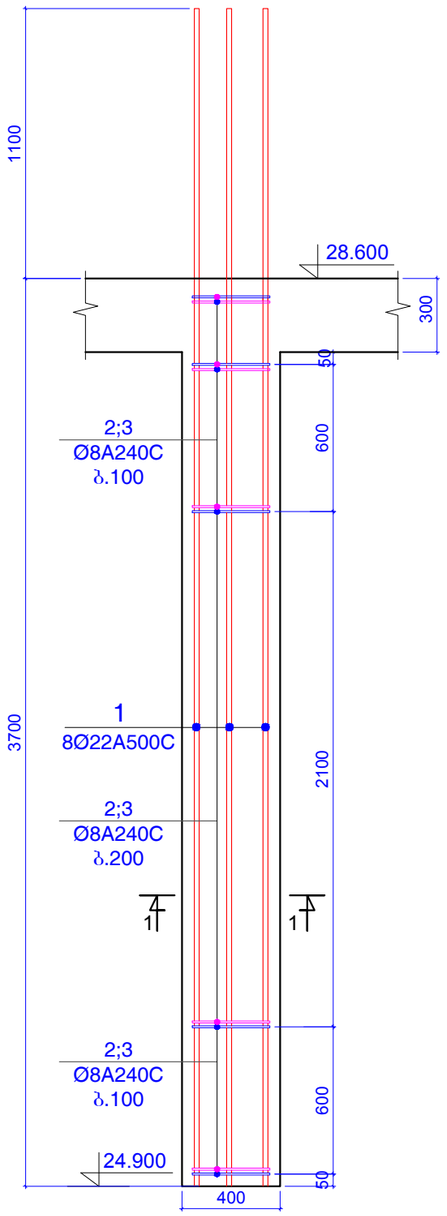

ჭრილი 1-1

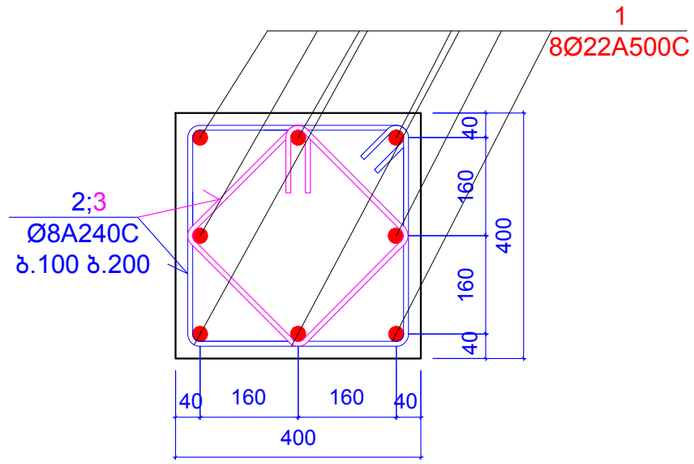

პოზიცია 2

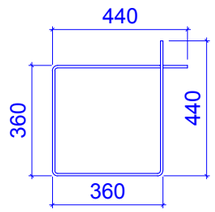

L=1600 მმ

პოზიცია 3

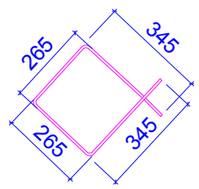

L=1220 მმ

კონსტ. დასახელება	პოზ.№	არმატურის სპეციფიკაცია						არმატურის ამოკრება			ბეტონის მოც.მ³
		ესკიზი	Ø,მმ	კლასი	L,მმ	nxც	nxL ,მ	Ø,მმ	ΣnxL ,მ	Q კგ	
სვეტი 2* (1 ცალი)	1	დაიჭრას ადგილზე	22	A500c	4800	8	38.4	22A500c	38.4	114.53	B25
	2	იხ.პოზიცია	8	A240c	1600	25	40	8A240c	70.5	27.804	0.55
	3	იხ.პოზიცია	8	A240c	1220	25	30.5				

შენიშვნები:
1. ძირითადი შენიშვნები იხ. პროექტის განმარტებით ბარათში.

ფორმატი	A-3	დაკვეთის №
თბილისი 2019 წ.		

დამკვეთი:

შ.პ.ს. "იდეა მელიქიშვილი"

შ.პ.ს. "იდეა მელიქიშვილი"

მისამართი:საქართველო,ქ.თბილისი, ვაჟა-საფუძალოს რაიონი,ვაჟა-ფშაველას გამზირი, II ქვ.,კორპ.28ბ,ბინა 31

ID:405106745

e-mail: ilia@ideacity.ge

მრავალფუნქციური საცხოვრებელი სახლი

სვეტი 2*;

თანამდებობა	გვარი	ხელმოწერა
დირექტორი	რ. მიქაძე	
მთ. არქიტექტ.	ზ. ბადაოურია	
მთ.კონსტრუქტ.	ბ. ბარბაქაძე	
შემს.კონსტრუქტ.	ბ. ყოფიაშვილი	

დასახელება	მასშტაბი
კონსტრუქციები	1:10 1:25

სტადია	ფურცელი	ფურცლები
მ.პ.	კ-252	---

სვეტი 3

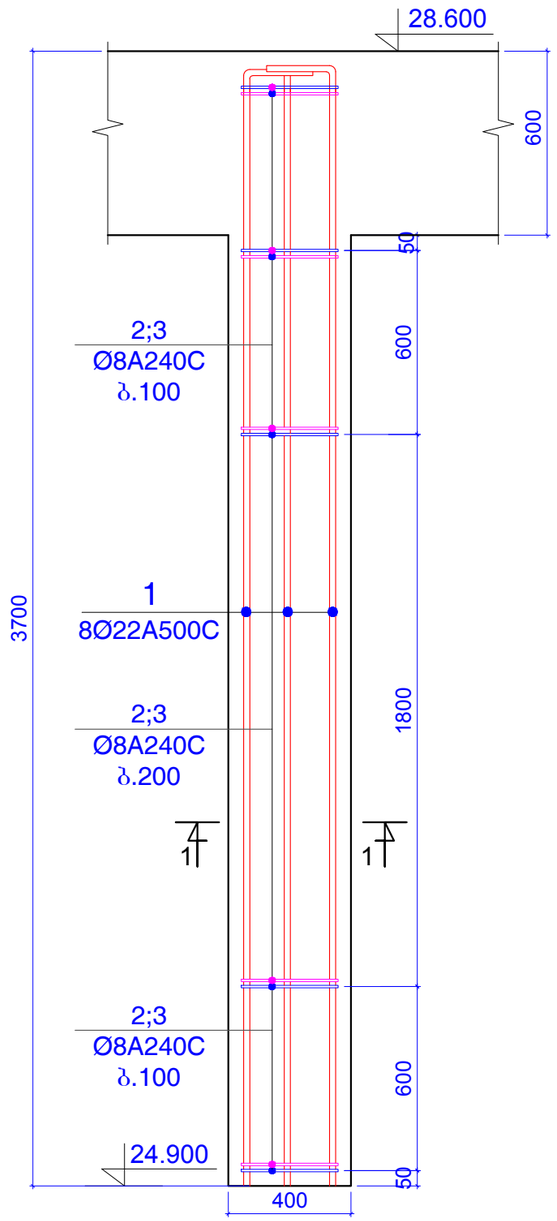

ჭრილი 1-1

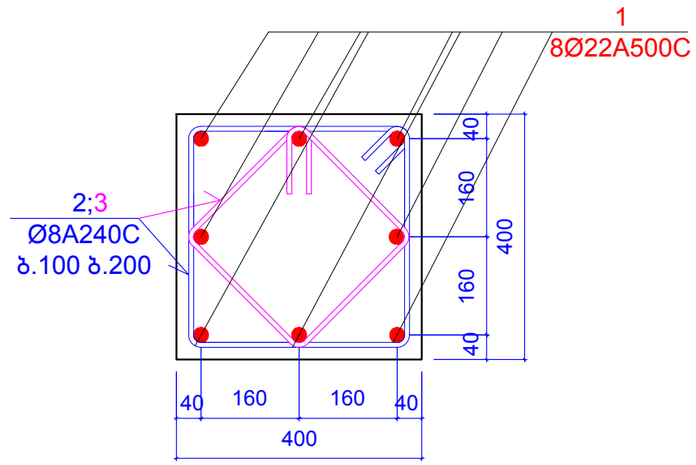

პოზიცია 2

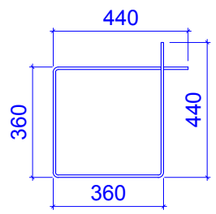

L=1600 მმ

პოზიცია 3

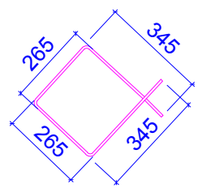

L=1220 მმ

კონსტ. დასახელება	პოზ.№	არმატურის სპეციფიკაცია						არმატურის ამოკრება			ბეტონის მოც.მ³
		ესკიზი	Ø,მმ	კლასი	L,მმ	nxც	nxL ,მ	Ø,მმ	ΣnxL ,მ	Q კგ	
სვეტი 3 (17 ცალი)	1	დაიჭრას ადგილზე	22	A500c	3900	8	31.2	22A500c	31.2	93.055	B25
	2	იხ.პოზიცია	8	A240c	1600	25	40	8A240c	70.5	27.804	0.50
	3	იხ.პოზიცია	8	A240c	1220	25	30.5				

შენიშვნები:
1. ძირითადი შენიშვნები იხ. პროექტის განმარტებით ბარათში.

ფორმატი	A-3	დაკვეთის №
თბილისი 2019 წ.		

დამკვეთი:

შ.პ.ს. "იდეა მელიძიშვილი"

შ.პ.ს. "იდეა მელიძიშვილი"

მისამართი:საქართველო,თბილისი,
ვაჟა-საბურთალოს რაიონი,ვაჟა-ფშაველას გამზირი,
II კვ.,კორპ.28ბ,ბინა 31

ID:405106745

e-mail: ilia@ideacity.ge

მრავალფუნქციური საცხოვრებელი სახლი

სვეტი 3

თანამდებობა	გვარი	ხელმოწერა
დირექტორი	რ. ციქაძე	
მთ. არქიტექტ.	ზ. ბადაოშვილი	
მთ.კონსტრუქტ.	ბ. ბარბაქაძე	
შემს.კონსტრუქტ.	ბ. ყოფიაშვილი	

დასახელება	მასშტაბი
კონსტრუქციები	1:10 1:20

სტადია	ფურცელი	ფურცლები
მ.პ.	კ-253	---

სვეტი 3*

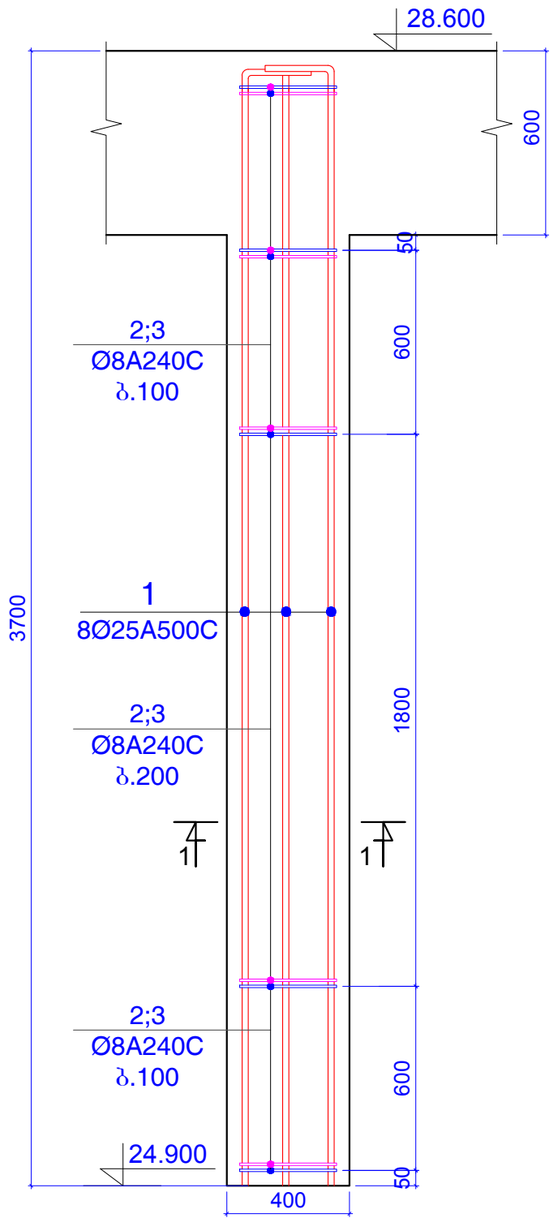

ჭრილი 1-1

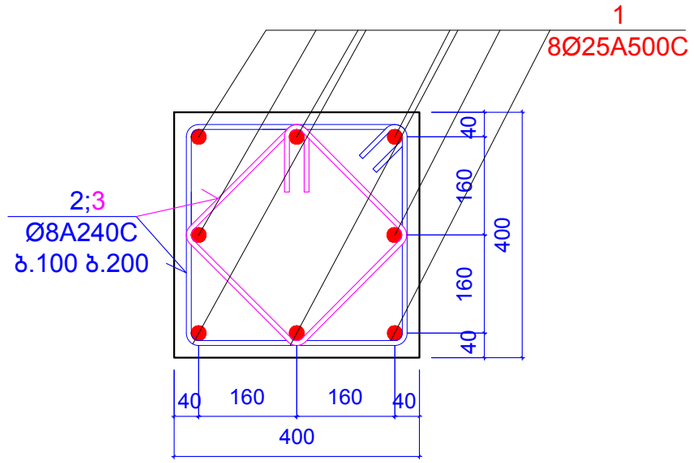

პოზიცია 2

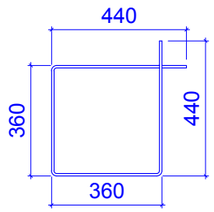

L=1600 მმ

პოზიცია 3

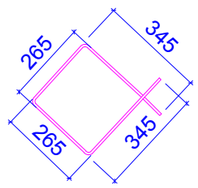

L=1220 მმ

კონსტ. დასახელება	პოზ.№	არმატურის სპეციფიკაცია						არმატურის ამოკრება			ბეტონის მოც.მ³
		ესკიზი	Ø,მმ	კლასი	L,მმ	nxც	nxL ,მ	Ø,მმ	ΣnxL ,მ	Q კგ	
სვეტი 3* (1 ცალი)	1	დაიჭრას ადგილზე	25	A500c	3900	8	31.2	25A500c	31.2	120.16	B25
	2	იხ.პოზიცია	8	A240c	1600	25	40	8A240c	70.5	27.804	0.50
	3	იხ.პოზიცია	8	A240c	1220	25	30.5				

შენიშვნები:
1. ძირითადი შენიშვნები იხ. პროექტის განმარტებით ბარათში.

ფორმატი	A-3	დაკვეთის №
თბილისი 2019 წ.		

დამკვეთი:

შ.პ.ს. "იდეა მელიძიშვილი"

შ.პ.ს. "იდეა მელიძიშვილი"

მისამართი:საქართველო,ქ.თბილისი,
ვაკე-საბურთალოს რაიონი,ვაჟა-ფშაველას გამზირი,
II ქვ.,კორპ.28ბ,ბინა 31

ID:405106745

e-mail: ilia@ideacity.ge

მრავალფუნქციური
საცხოვრებელი სახლი

სვეტი 3*

თანამდებობა	გვარი	ხელმოწერა
დირექტორი	რ. მიქაძე	
მთ. არქიტექტ.	ზ. ბადაოშვილი	
მთ.კონსტრუქტ.	ბ. ბარბაქაძე	
შემს.კონსტრუქტ.	ბ. ყოფიაშვილი	

დასახელება	მასშტაბი
კონსტრუქციები	1:10 1:20

სტადია	ფურცელი	ფურცლები
მ.პ.	კ-254	---

სვეტი 4

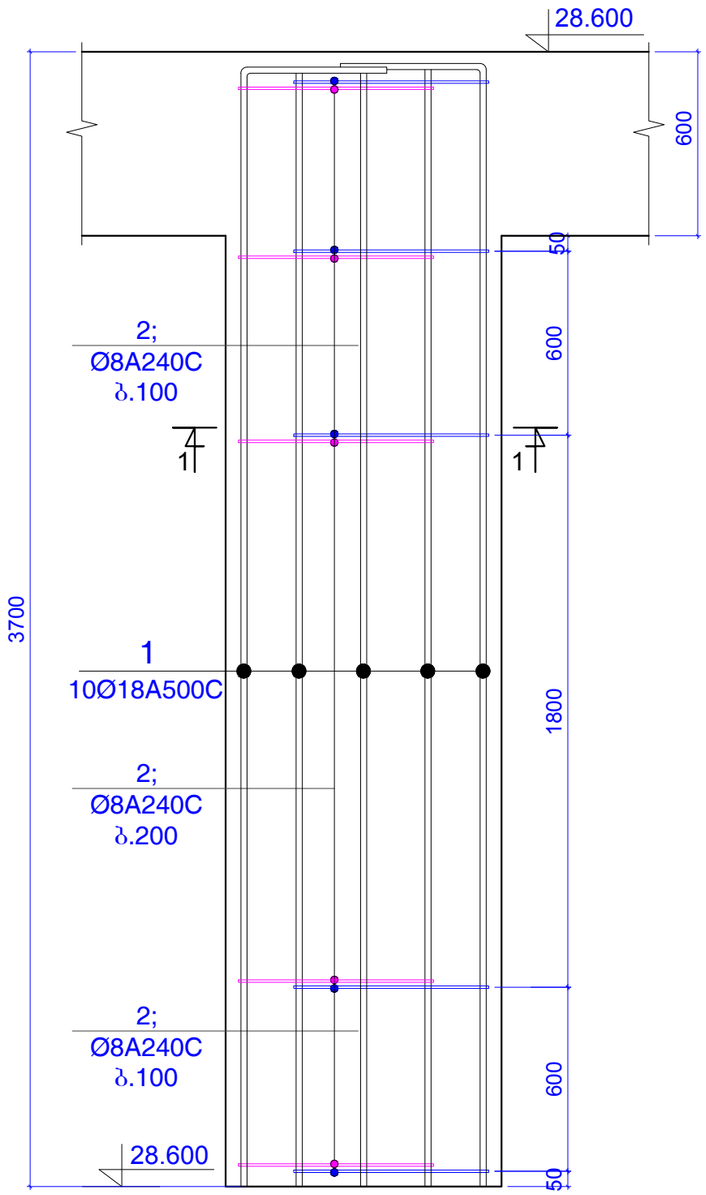

ჭრილი 1-1

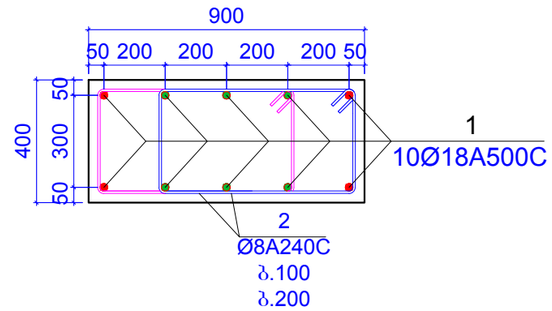

პოზიცია 2

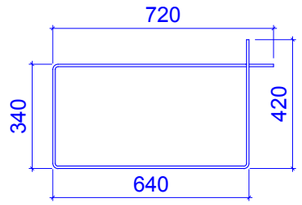

L=2120 მმ

კონსტ. დასახელება	პოზ.№	არმატურის სპეციფიკაცია						არმატურის ამოკრება			ბეტონის მოც.მ³
		ესკიზი	Ø,მმ	კლასი	L,მმ	nxც	nxL ,მ	Ø,მმ	ΣnxL ,მ	Q კგ	
სვეტი 4 (1 ცალი)	1	დაიჭრას ადგილზე	18	A500c	4800	10	48	18A500c	48	95.835	B25
	2	იხ.პოზიცია	8	A240c	2120	50	106	8A240c	106	41.805	1.12

შენიშვნები:
1. ძირითადი შენიშვნები იხ. პროექტის განმარტებით ბარათში.

ფორმატი	A-3	დაკვეთის №
თბილისი 2019 წ.		

დამკვეთი:

შ.პ.ს. "იდეა მელიქიშვილი"

შ.პ.ს. "იდეა მელიქიშვილი"

მისამართი:საქართველო,ქ.თბილისი, ვაკე-საბურთალოს რაიონი,ვაჟა-ფშაველას გამზირი, II კვ.,კორპ.28ბ,ბინა 31

ID:405106745

e-mail: ilia@ideacity.ge

მრავალფუნქციური საცხოვრებელი სახლი

სვეტი 4

თანამდებობა	გვარი	ხელმოწერა
დირექტორი	რ. მიქაძე	
მთ. არქიტექტ.	ზ. ბადაოურია	
მთ.კონსტრუქტ.	ბ. ბარბაქაძე	
შემს.კონსტრუქტ.	ბ. ყოზიაშვილი	

დასახელება	მასშტაბი
კონსტრუქციები	1:10 1:20

სტადია	ფურცელი	ფურცლები
მ.პ.	კ-255	---

ჭრილი 1 - 1

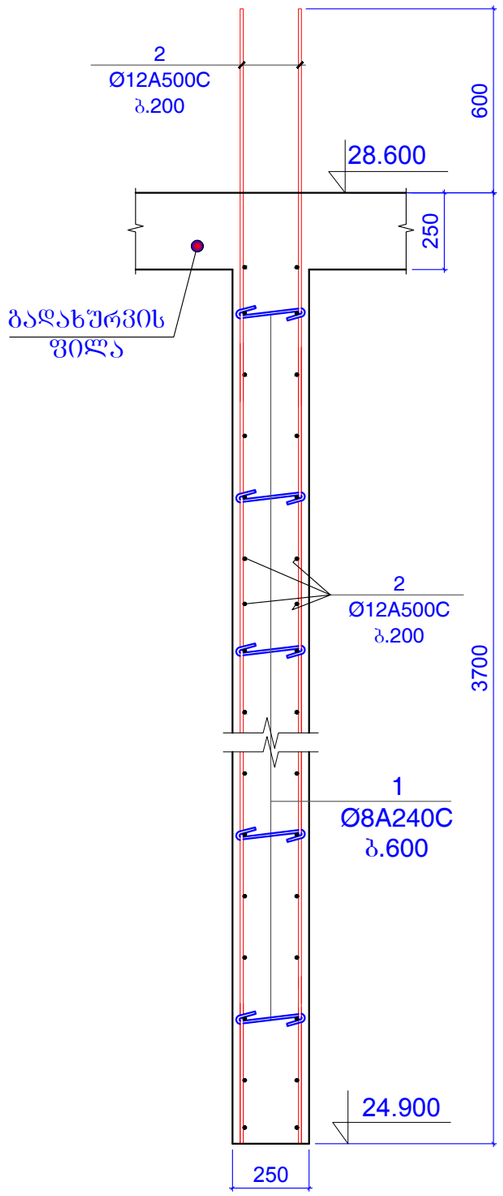

ჭრილი 2 - 2

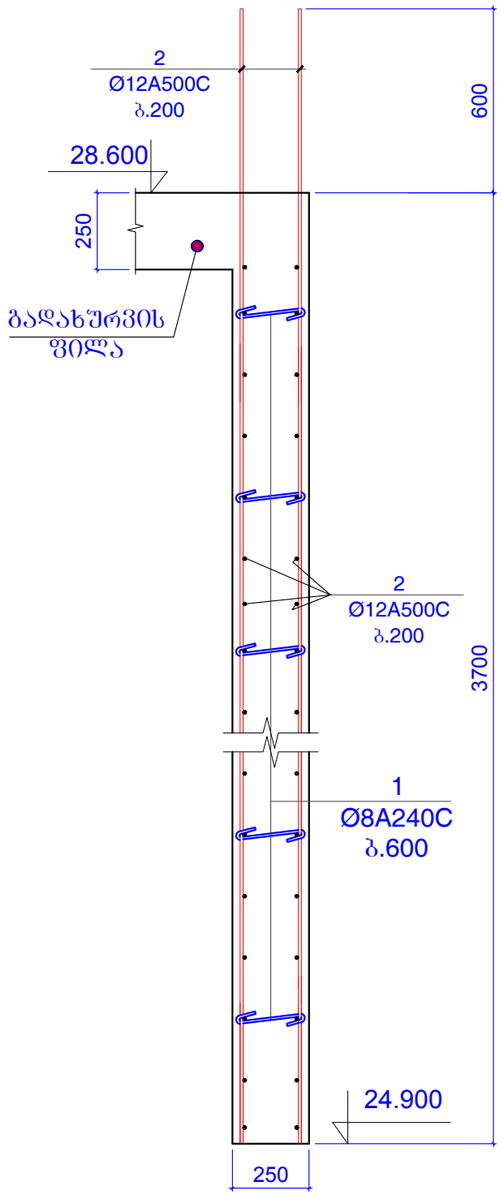

ჭრილი 3 - 3

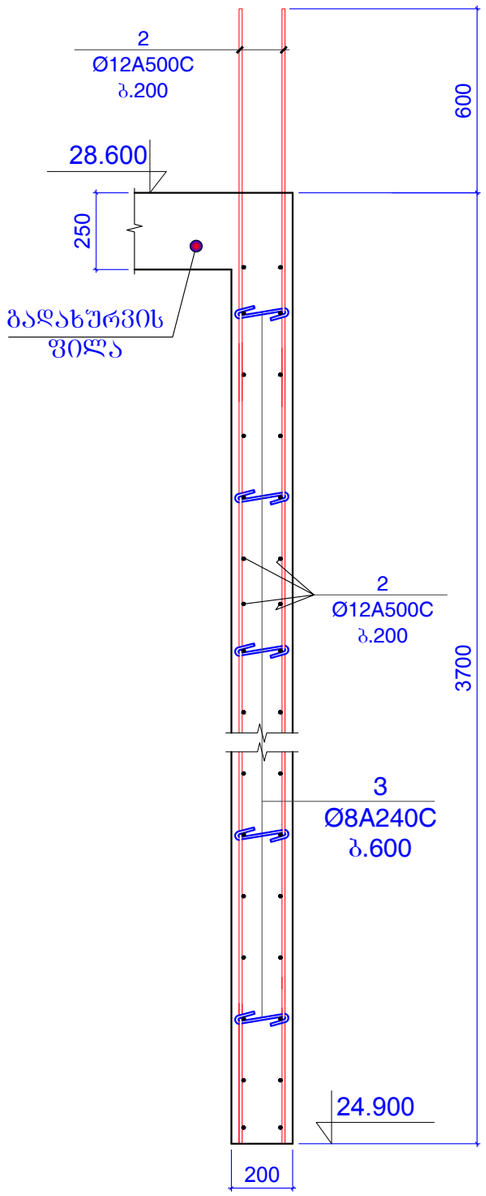

შენიშვნები:
1. ძირითადი შენიშვნები იხ. პროექტის განმარტებით ბარათში.

ფორმატი	A-3	დაკვეთის №
თბილისი 2019 წ.		

დამკვეთი:

შ.პ.ს. "იდეა მელიძიშვილი"

შ.პ.ს. "იდეა მელიძიშვილი"

მისამართი:საქართველო,ქ.თბილისი,
ვაკე-საბურთალოს რაიონი,ვაჟა-ფშაველას გამზირი,
IIკვ.,კორპ.28ბ,ბინა 31

ID:405106745

e-mail: ilia@ideacity.ge

მრავალფუნქციური
საცხოვრებელი სახლი

ჭრილი 1 - 1 ... ჭრილი 3 - 3

თანამდებობა	გვარი	ხელმოწერა
დირექტორი	რ. ციქაძე	
მთ. არქიტექტ.	ზ. ბადათურია	
მთ.კონსტრუქტ.	ბ. ბარბაქაძე	
შემს.კონსტრუქტ.	ბ. ყოფიაშვილი	

დასახელება	მასშტაბი
კონსტრუქციები	1:20

სტადია	ფურცელი	ფურცლები
მ.პ.	კ-256	---

ჭრილი 4 - 4

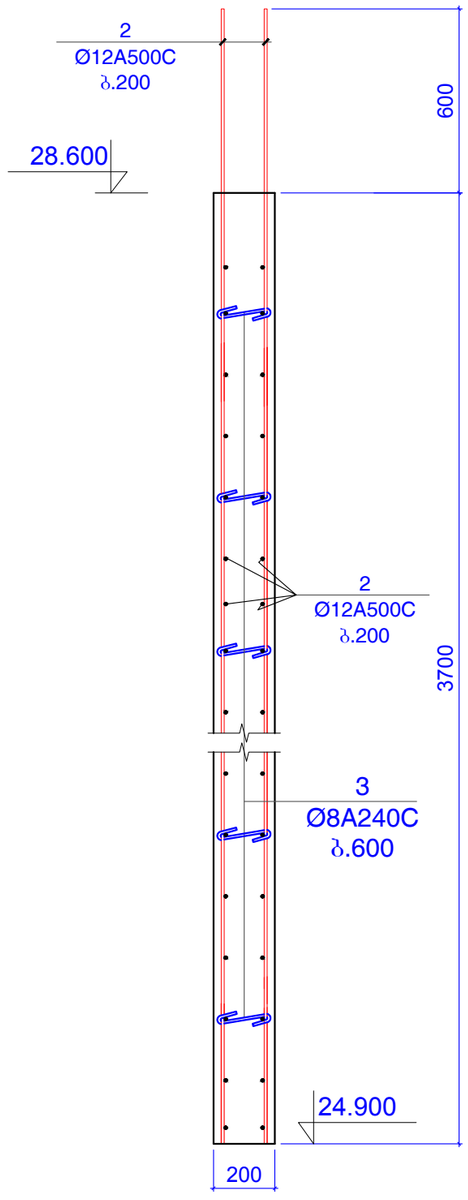

ჭრილი 5 - 5

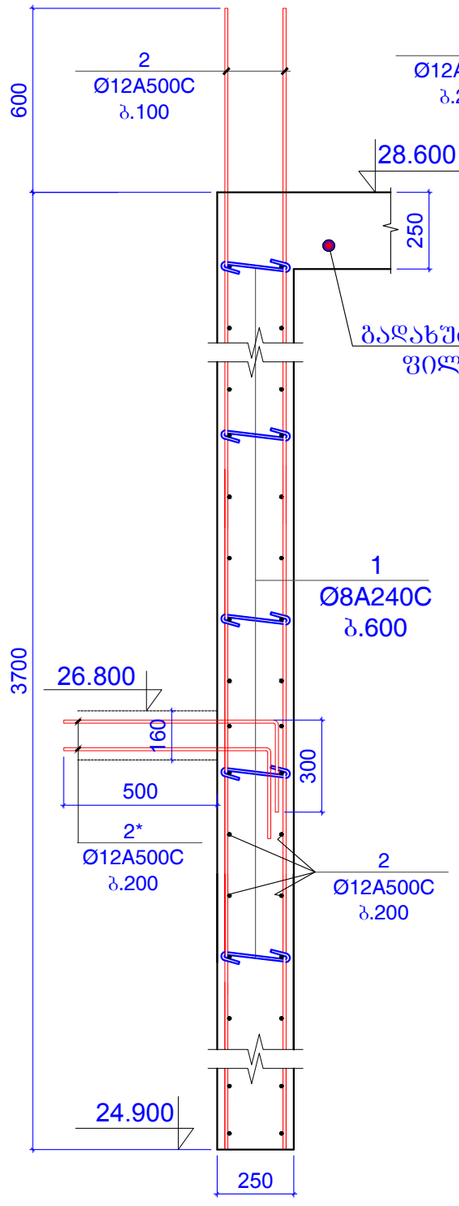

ჭრილი 6 - 6

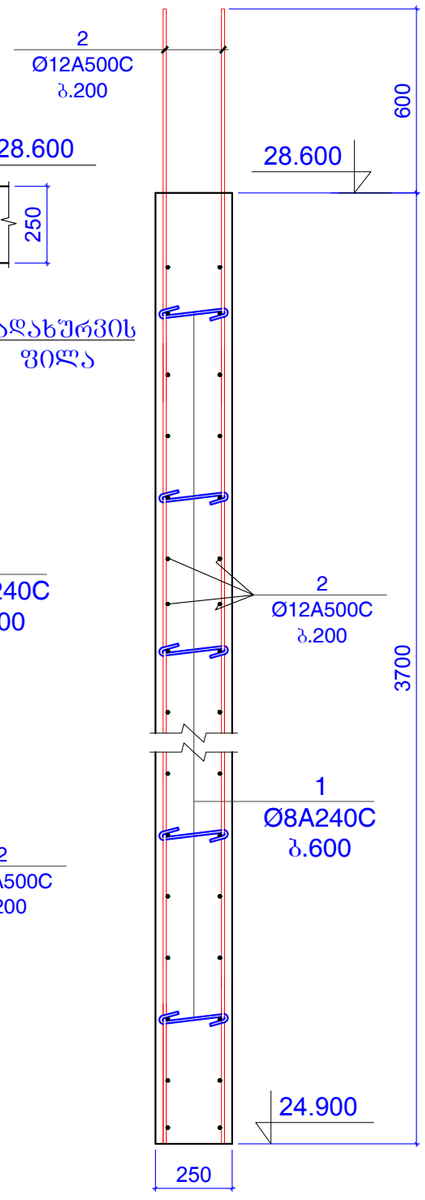

ჭრილი 7 - 7

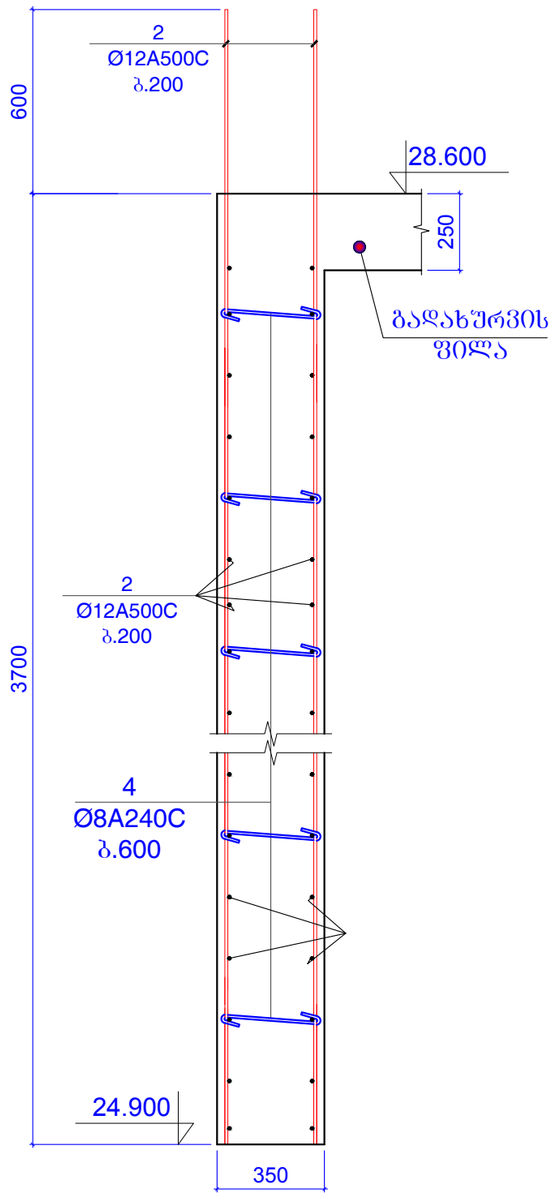

ფორმატი	A-3	დაკვეთის №
თებერვალი 2019 წ.		

დამკვეთი:

შ.პ.ს. "იდეა მელიქიშვილი"

შ.პ.ს. "იდეა მელიქიშვილი"

მისამართი:საქართველო,ქ.თბილისი,
ვაკე-საბურთალოს რაიონი,ვაჟა-ფშაველას გამზირი,
II კვ.კორპ.28ბ,ბინა 31

ID:405106745

e-mail: ilia@ideacity.ge

მრავალფუნქციური საცხოვრებელი სახლი

ჭრილი 4 - 4 ... ჭრილი 7 - 7

თანამდებობა	გვარი	ხელმოწერა
დირექტორი	რ. მიქაძე	
მთ. არქიტექტ.	ზ. ბალათურია	
მთ.კონსტრუქტ.	ბ. ბარბაქაძე	
შეფხ.კონსტრუქტ.	ბ. ყობიაშვილი	

დასახელება	მასშტაბი
კონსტრუქციები	1:20

სტადია	ფურცელი	ფურცლები
მ.პ.	კ-257	---

შენიშვნები:
1. ძირითადი შენიშვნები იხ. პროექტის განმარტებით ბარათში.

კედელი კარის ღიობის ადგილებში

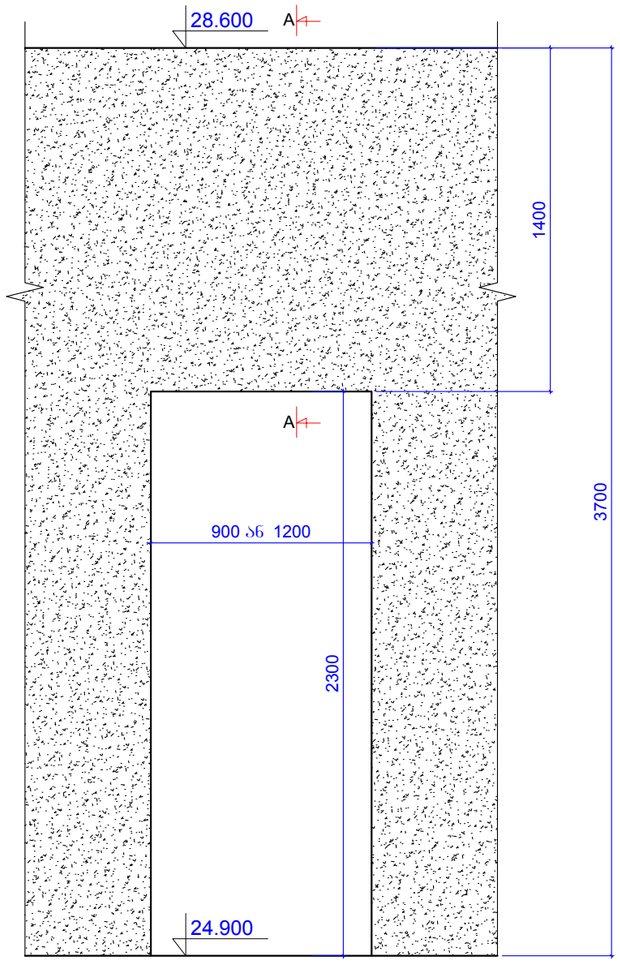

ჭრილი A-A

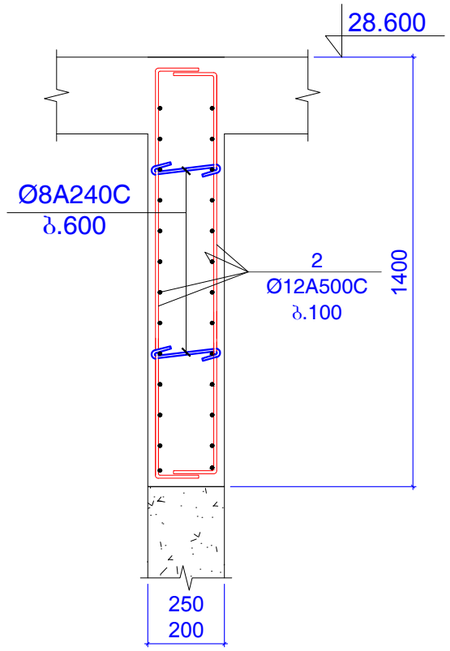

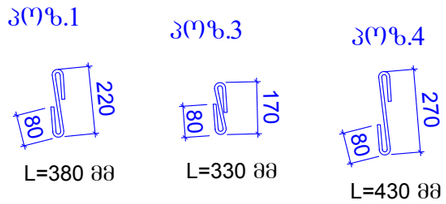

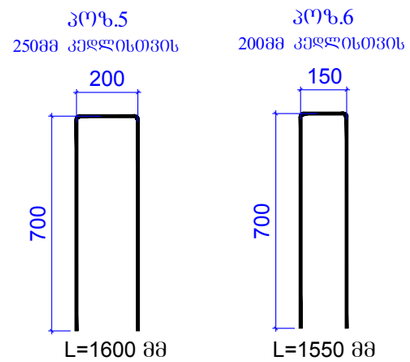

კედლების შეერთების დეტალი

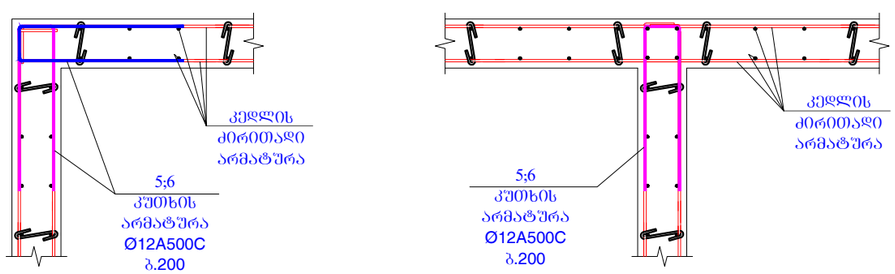

კონსტ. დასახელება	პოზ.№	არმატურის სპეციფიკაცია						არმატურის ამოკრება			ბეტონის მოც.მ³
		ესკიზი	Ø,მმ	კლასი	L,მმ	nxც	nxL ,მ	Ø,მმ	ΣnxL ,მ	Q კგ	
რ/ბ კედელი	1	იხ.პოზიცია	8	A240C	380	400	152	8A240C	216.56	85.41	B25
	2	დაიჭრას ადგილზე	12	A500C	4700000		4700	12A500C	5462.5	4847	
	2*	700 300	12	A500C	1000	50	50				47
	3	იხ.პოზიცია	8	A240C	330	180	59.4				
	4	იხ.პოზიცია	8	A240C	430	12	5.16				
	5	იხ.პოზიცია	12	A240C	1600	300	480				
	6	იხ.პოზიცია	12	A240C	1550	150	232.5				

შენიშვნები:
1. ძირითადი შენიშვნები იხ. პროექტის განმარტებით ბარათში.

ფორმატი	A-3	დაკვეთის №
თბილისი 2019 წ.		

დამკვეთი:

შ.პ.ს. "იდეა მელიქიშვილი"

შ.პ.ს. "იდეა მელიქიშვილი"

მისამართი:საქართველო,თბილისი, ვაჟა-საბურთალოს რაიონი,ვაჟა-ფშაველას გამზირი, II კვ.,კორპ.28ბ,ბინა 31

ID:405106745

e-mail: ilia@ideacity.ge

მრავალფუნქციური საცხოვრებელი სახლი

კედელი კარის ღიობის ადგილებში; კედლების შეერთების დეტალი;

თანამდებობა	გვარი	ხელმოწერა
დირექტორი	რ. მიქაძე	
მთ. არქიტექტ.	ზ. ბალაშვილი	
მთ.კონსტრუქტ.	ბ. ბარბაქაძე	
შემს.კონსტრუქტ.	ბ. ყოფაშვილი	

დასახელება	მასშტაბი
კონსტრუქციები	1:20 1:25

სტადია	ფურცელი	ფურცლები
მ.პ.	კ-258	---

გადახურვის ფილის გეგმა 28.600 ნიშნულზე
(გეომეტრიული ზომები)

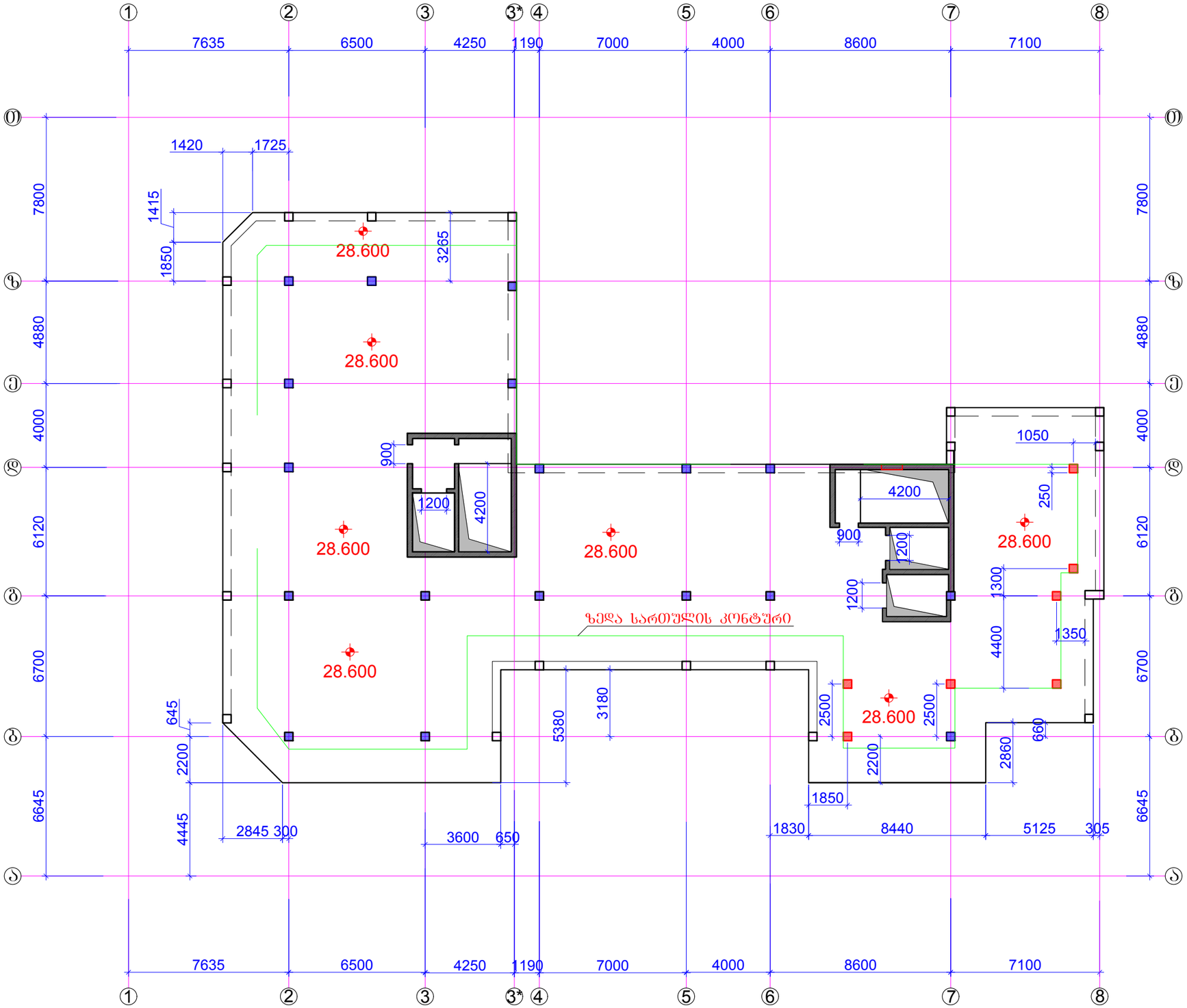

ფორმატი	A-3	დაკვეთის №
თბილისი 2019 წ.		

დამკვეთი:

შ.პ.ს. "იდეა მელიქიშვილი"

შ.პ.ს. "იდეა მელიქიშვილი"

მისამართი:საქართველო,ქ.თბილისი,
ვაკე-საბურთალოს რაიონი,ვაჟა-ფშაველას გამზირი,
II კვ.,კორპ.28ბ,ბინა 31

ID:405106745

e-mail: ilia@ideacity.ge

მრავალფუნქციური
საცხოვრებელი სახლი

გადახურვის ფილის გეგმა
28.600 ნიშნულზე
(გეომეტრიული ზომები)

თანამდებობა	სახელი	ხელმოწერა
დირექტორი	რ. მიქაძე	
მთ. არქიტექტ.	ზ. გადათურია	
მთ.კონსტრუქტ.	ბ. ბარბაქაძე	
შემს.კონსტრუქტ.	ბ. ყობიაშვილი	

დასახელება	მასშტაბი
კონსტრუქციები	1:200

სტადია	ფურცელი	ფურცლები
მ.პ.	კ-259	---

შენიშვნები:
1. ძირითადი შენიშვნები იხ. პროექტის განმარტებით ბარათში.

რიგელები გეგმაში +28.600 ნიშნულზე
არმირების ჭრილების დატანა

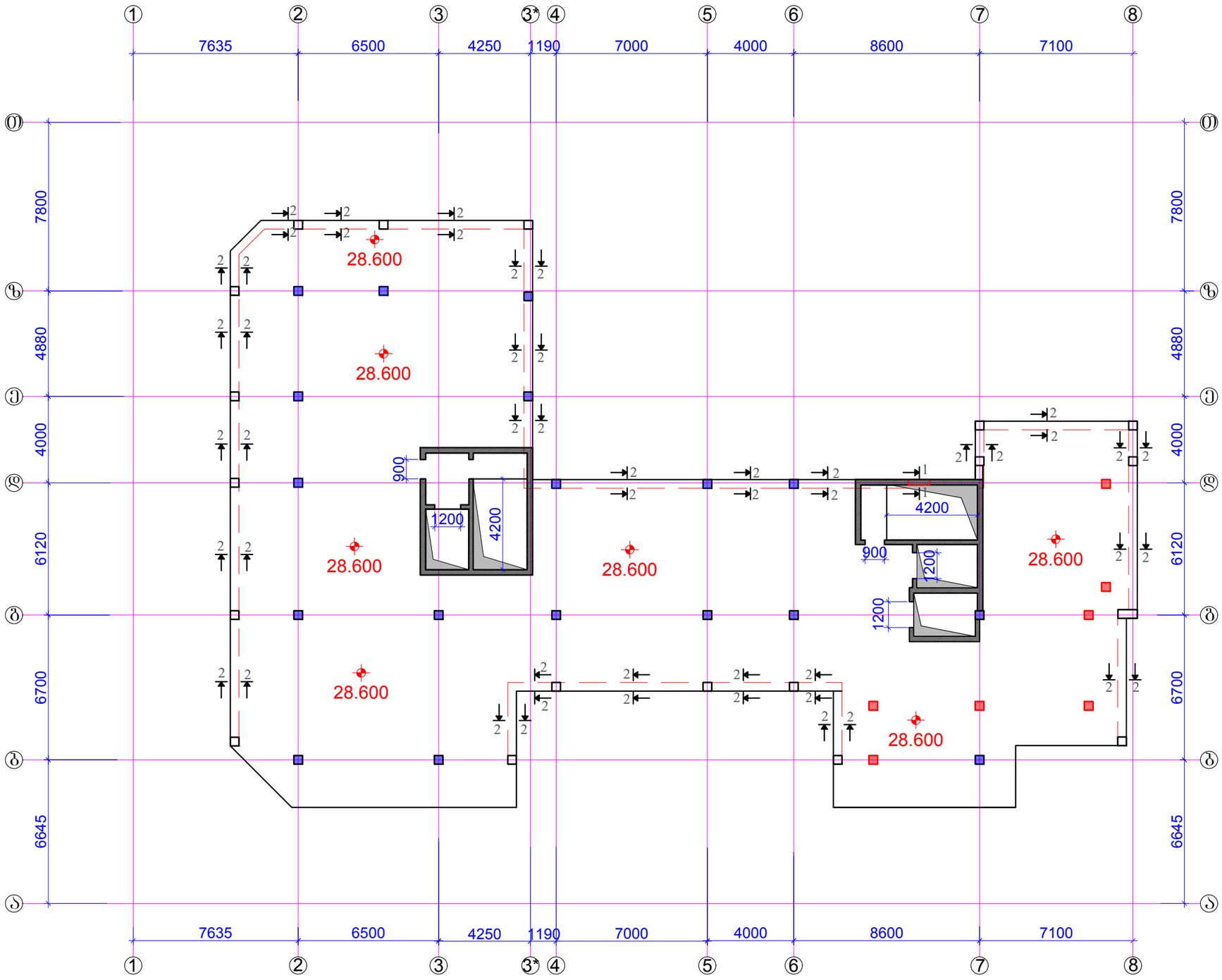

ფორმატი A-3		დაკვეთის №
თბილისი 2019 წ.		

დამკვეთი:

შ.პ.ს. "იდეა მელიქიშვილი"

შ.პ.ს. "იდეა მელიქიშვილი"

მისამართი:საქართველო,ქ.თბილისი, ვაკე-საბურთალოს რაიონი,ვაჟა-ფშაველას გამზირი, II კვ.,კორპ.2ბ,ბინა 31

ID:405106745

e-mail: ilia@ideacity.ge

მრავალფუნქციური საცხოვრებელი სახლი

რიგელები გეგმაში +28.600 ნიშნულზე
არმირების ჭრილების დატანა

თანამდებობა	გვარი	ხელმოწერა
დირექტორი	რ. მიქაძე	
მთ. არქიტექტ.	ზ. ბაღათურია	
მთ.კონსტრუქტ.	ბ. ბარბაქაძე	
შეფხ.კონსტრუქტ.	ბ. ყობიაშვილი	

დასახელება	მასშტაბი
კონსტრუქციები	1:200

სტადია	ფურცელი	ფურცლები
მ.პ.	კ-260	---

შენიშვნები:
1. ძირითადი შენიშვნები იხ. პროექტის განმარტებით ბარათში.
2. ჭრილი 1-1 ; ჭრილი 2-2 იხ.ფ.კ-261.

ჭრილი 1-1

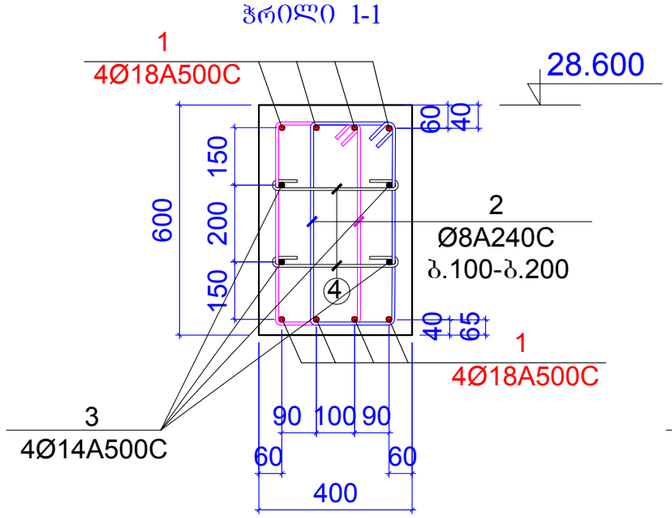

ჭრილი 2-2

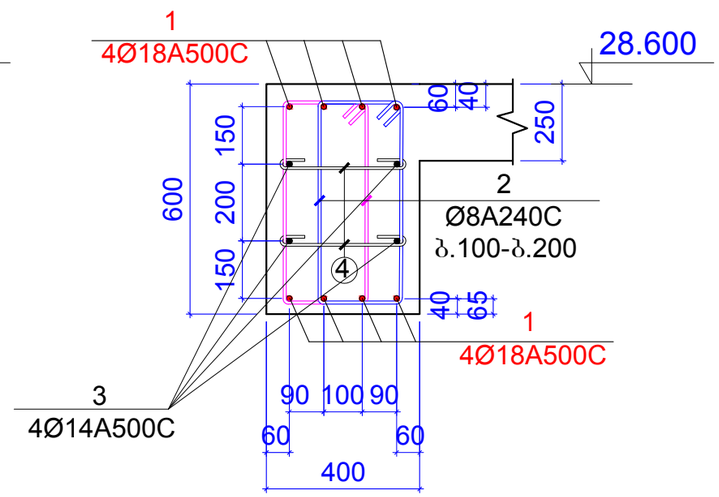

პოზიცია 2

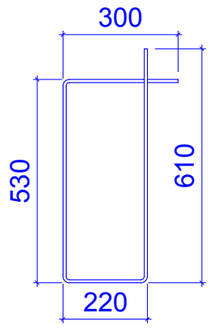

L=1450 მმ

პოზიცია 4

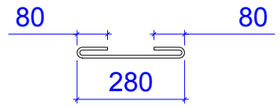

L=440 მმ

კონსტ. დასახელება	პოზ.№	არმატურის სპეციფიკაცია						არმატურის ამოკრება			ბეტონის მოც.მ³
		ესკიზი	Ø,მმ	კლასი	L,მმ	nxც	nxL ,მ	Ø,მმ	ΣnxL ,მ	Q კგ	
რიგელები 28.600 ნიშნულზე	1	დაიჭრას ადგილზე	18	A500c	1000000		1000	18A500c	1000	1997	B25
	2	იხ.პოზიცია	8	A240c	1660	1500	2490	8A240c	2759.5	1088	16.5m³
	3	დაიჭრას ადგილზე	14	A500c	500000		500	14A500c	500	603.9	
	4	იხ.პოზიცია	8	A240c	490	550	269.5				

შენიშვნები:
1. ძირითადი შენიშვნები იხ. პროექტის განმარტებით ბარათში.

ფორმატი	A-3	დაკვეთის №
თბილისი 2019 წ.		

დამკვეთი:

შ.პ.ს. "იდეა მელიქიშვილი"

შ.პ.ს. "იდეა მელიქიშვილი"

მისამართი:საქართველო,ქ.თბილისი, ვაჟა-საფუძალაზე რაიონი,ვაჟა-ფშაველას გამზირი, IIკვ.კორპ.2ბბ,ბინა 31

ID:405106745

e-mail: ilia@ideacity.ge

მრავალფუნქციური საცხოვრებელი სახლი

ჭრილი 1-1 ; ჭრილი 2-2;

თანამდებობა	გვარი	ხელმოწერა
დირექტორი	რ. მიქაძე	
მთ. არქიტექტ.	ზ. ბაღათურია	
მთ.კონსტრუქტ.	ბ. ბარბაქაძე	
შემხ.კონსტრუქტ.	ბ. ყოფიაშვილი	

დასახელება	მასშტაბი
კონსტრუქციები	

სტადია	ფურცელი	ფურცლები
მ.პ.	კ-261	---

გადახურვის ფილის გეგმა 28.600 ნიშნულზე
ძირითადი არმირების გეგმა

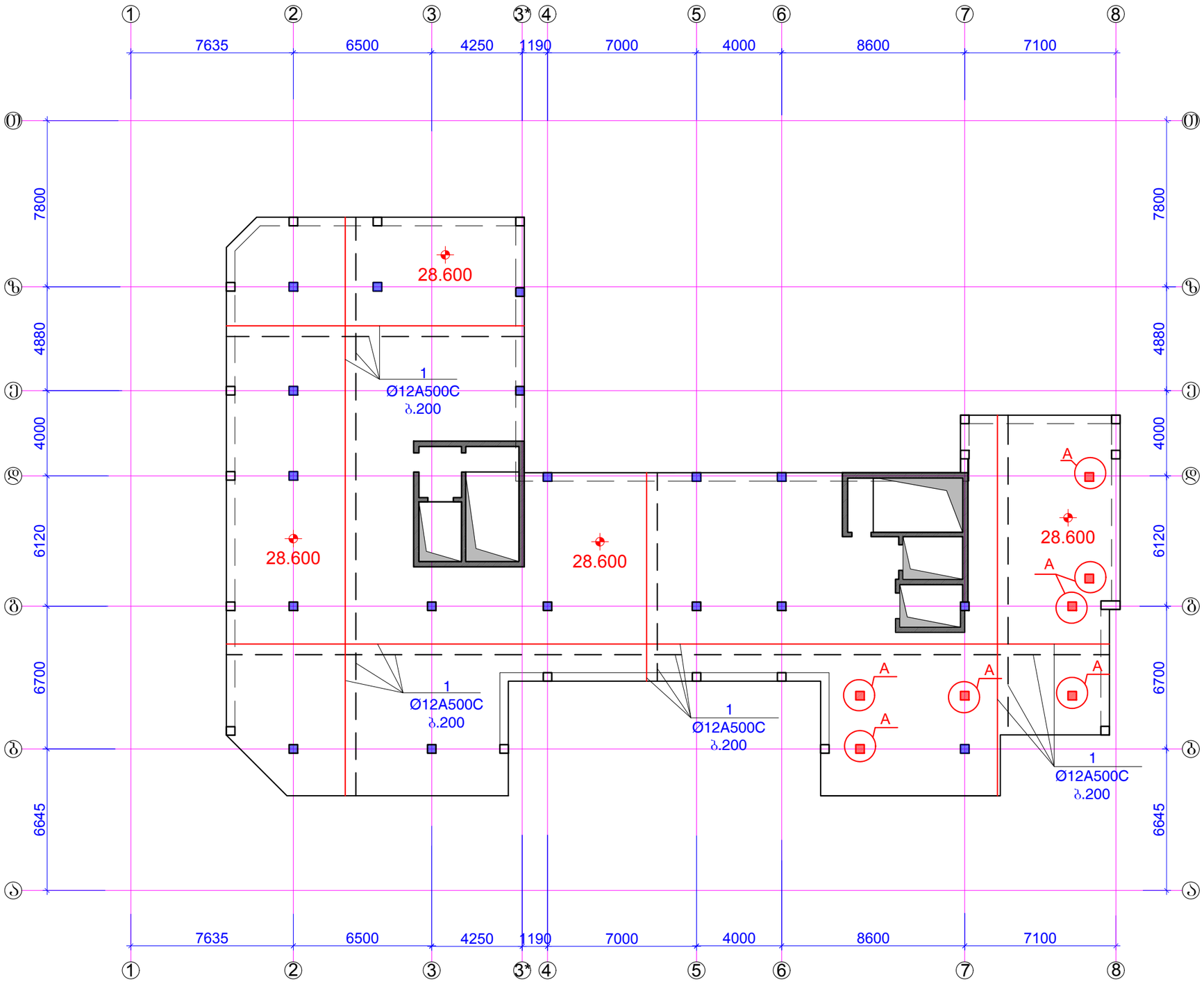

ფორმატი	A-3	დაკვეთის №
თბილისი 2019 წ.		

დამკვეთი:

შ.პ.ს. "იდეა მელიქიშვილი"

შ.პ.ს. "იდეა მელიქიშვილი"

მისამართი:საქართველო,ქ.თბილისი, ვაჟა-საბურთალოს რაიონი,ვაჟა-ფშაველას გამზირი, II კვ.კორპ.28ბ,ბინა 31

ID:405106745

e-mail: ilia@ideacity.ge

მრავალფუნქციური
საცხოვრებელი სახლი

გადახურვის ფილის გეგმა
28.600 ნიშნულზე
ძირითადი არმირების გეგმა

თანამდებობა	გვარი	ხელმოწერა
დირექტორი	რ. მიქაძე	
მთ. არქიტექტ.	ზ. ბაღათურია	
მთ.კონსტრუქტ.	ბ. ბარბაქაძე	
შემხ.კონსტრუქტ.	ბ. ყობიაშვილი	

დასახელება	მასშტაბი
კონსტრუქციები	1:200

სტადია	ფურცელი	ფურცლები
მ.პ.	კ-262	---

შენიშვნები:
1. ძირითადი შენიშვნები იხ. პროექტის განმარტებით ბარათში.
2. ფილის არმირების სახასიათო ჭრილები იხ.ფ.კ-265.
3. კვანძი A იხ.ფ.კ-266.

გადახურვის ფილის გეგმა 28.600 ნიშნულზე
ქვედა შრის გაძლიერება

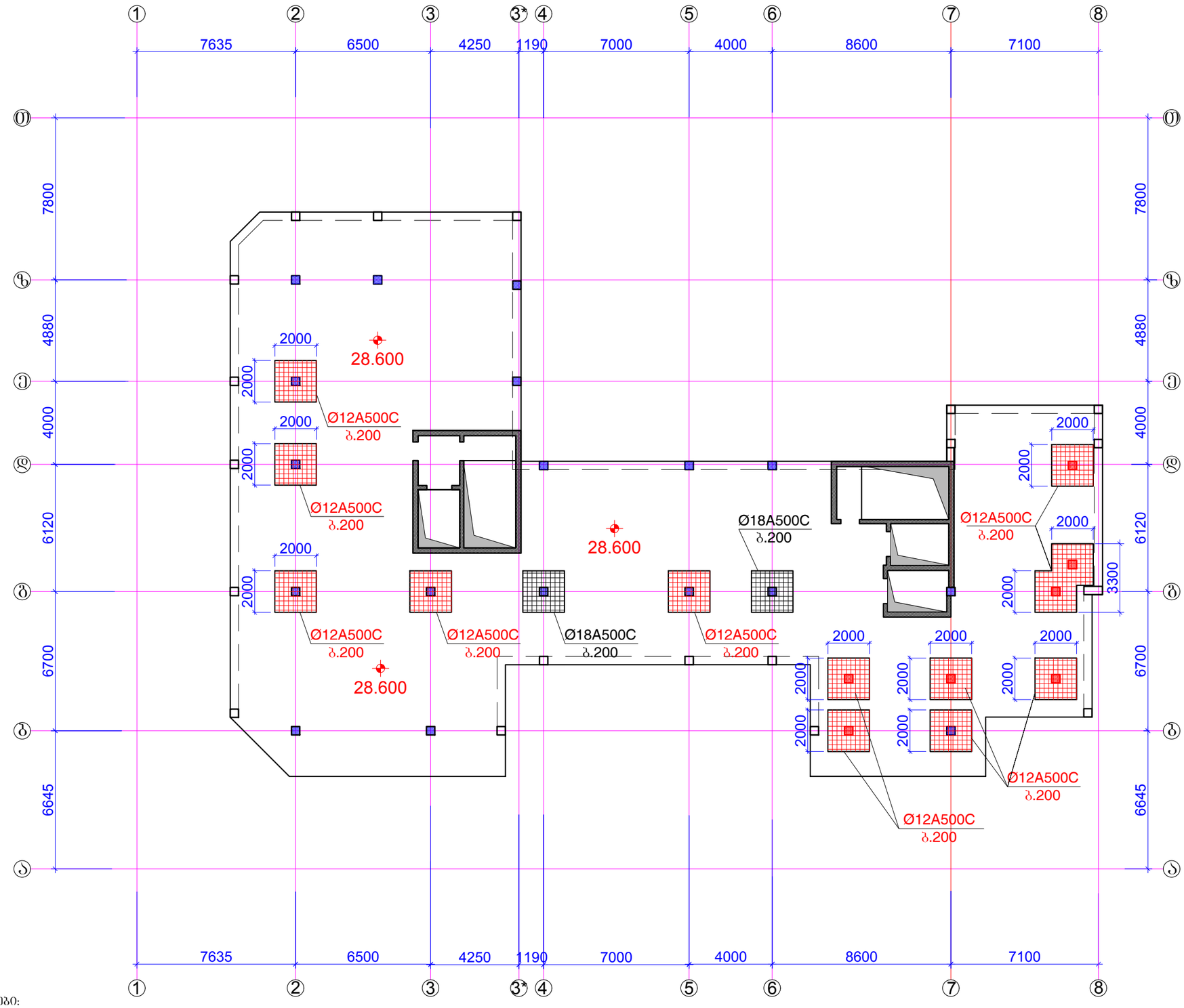

ფორმატი A-3		დაკვეთის №
თბილისი 2019 წ.		

დამკვეთი:

შ.პ.ს. "იდეა მელიქიშვილი"

შ.პ.ს. "იდეა მელიქიშვილი"

მისამართი:საქართველო,თბილისი, ვაჟა-ფშაველას რაიონი,ვაჟა-ფშაველას გამზირი, II კვ.კორპ.28ბ,ბინა 31

ID:405106745

e-mail: ilia@ideacity.ge

მრავალფუნქციური
საცხოვრებელი სახლი

გადახურვის ფილის გეგმა 28.600
ნიშნულზე
ქვედა შრის გაძლიერება

თანამდებობა	გვარი	ხელმოწერა
დირექტორი	რ. მიქაძე	
მთ. არქიტექტ.	ზ. გადათურია	
მთ.კონსტრუქტ.	ბ. ბარბაქაძე	
შემხ.კონსტრუქტ.	ბ. ქობიაშვილი	

დასახელება	მასშტაბი
კონსტრუქციები	1:200

სტადია	ფურცელი	ფურცლები
მ.პ.	კ-263	---

შენიშვნები:
1. ძირითადი შენიშვნები იხ. პროექტის განმარტებით ბარათში.
2. ფილის არმირების სახასიათო ჭრილები იხ.ფ.კ-265.
3. კვანძი A იხ.ფ.კ-266.

გადახურვის ფილის გეგმა 28.600 ნიშნულზე
ზედა შრის გაძლიერება

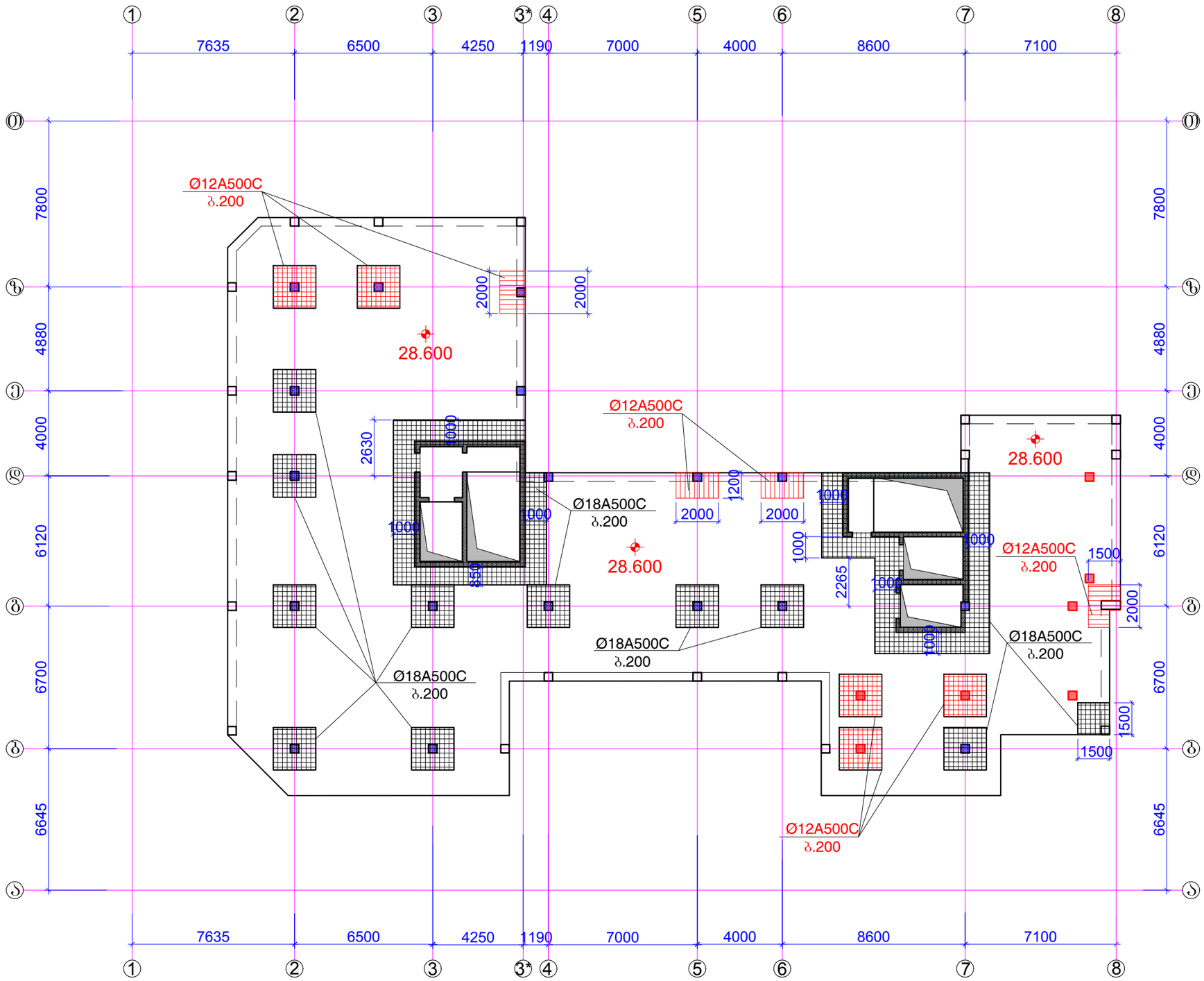

ფორმატი A-3		დაკვეთის №
თბილისი 2019 წ.		

დამკვეთი:

შ.პ.ს. "იდეა მელიქიშვილი"

შ.პ.ს. "იდეა მელიქიშვილი"

მისამართი:საქართველო,ქ.თბილისი, ვაკე-საბურთალოს რაიონი,ვაჟა-ფშაველას გამზირი, II კვ.კორპ.28ბ,ბინა 31

ID:405106745

e-mail: ilia@ideacity.ge

მრავალფუნქციური
საცხოვრებელი სახლი

გადახურვის ფილის გეგმა 28.600
ნიშნულზე
ზედა შრის გაძლიერება

თანამდებობა	სვარი	ხელმოწერა
დირექტორი	რ. ციქაძე	
მთ. არქიტექტ.	ზ. ბადაოურია	
მთ.კონსტრუქტ.	ბ. ბარბაქაძე	
შემხ.კონსტრუქტ.	ბ. ყობიაშვილი	

დასახელება	მასშტაბი
კონსტრუქციები	1:200

სტადია	ფურცელი	ფურცლები
მ.პ.	კ-264	---

შენიშვნები:
1. ძირითადი შენიშვნები იხ. პროექტის განმარტებით ბარათში.
2. ფილის არმირების სახასიათო ჭრილები იხ.ფ.კ-265.
3. კვანძი A იხ.ფ.კ-266.

ძირითადი არმირების ჭრილი

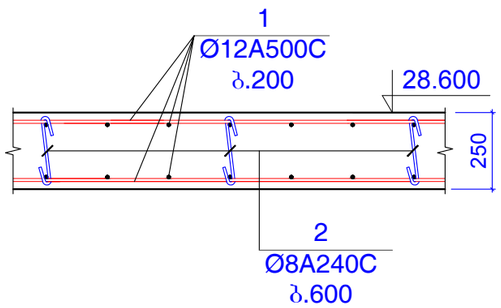

არმირების ჭრილი შუა სვეტებთან
(სადაც ხდება გაძლიერება; იხ.ბეგმა)

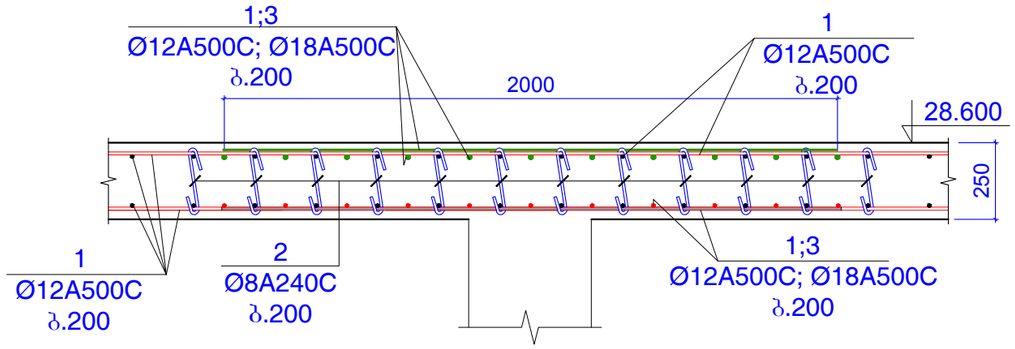

არმირების ჭრილი დიაფრაგმის რ.ბ კედლებთან

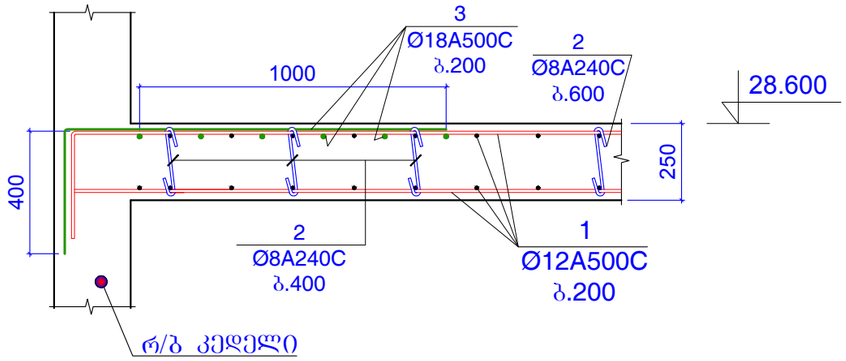

არმირების ჭრილი
რ.ბ რიგელებთან

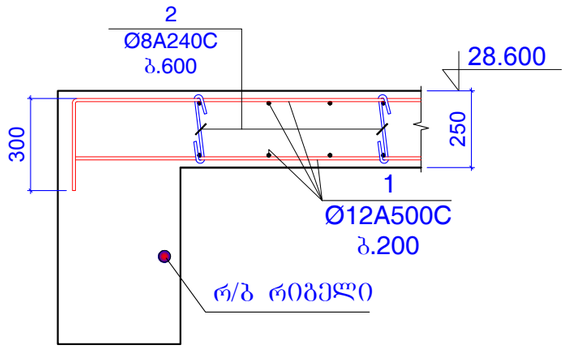

არმირების ჭრილი
კონსოლებთან

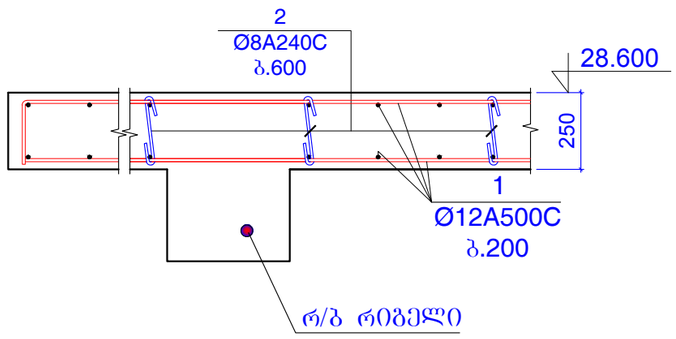

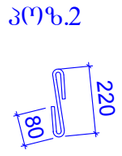

არმირების ჭრილი
განაპირა სვეტებთან ან პილონებთან
(სადაც ძლიერდება ზედა შრე)

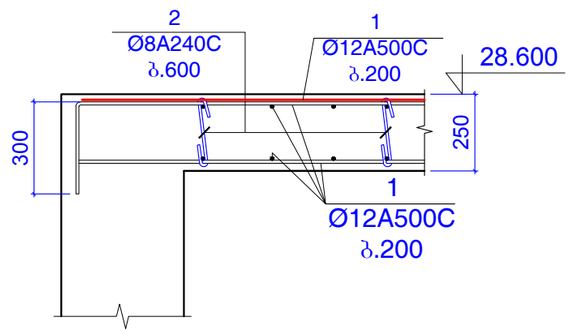

შენიშვნები:
1. ძირითადი შენიშვნები იხ. პროექტის განმარტებით ბარათში.

ფორმატი A-3		დაკვეთის №
თბილისი 2019 წ.		

დამკვეთი:

შ.პ.ს. "იდეა მელიძიშვილი"

შ.პ.ს. "იდეა მელიძიშვილი"

მისამართი:საქართველო,ქ.თბილისი, ვაკე-საბურთალოს რაიონი,ვაჟა-ფშაველას გამზირი, II კვ.კორპ.28ბ,ბინა 31

ID:405106745

e-mail: ilia@ideacity.ge

მრავალფუნქციური
საცხოვრებელი სახლი

ფილის არმირების
სახასიათო ჭრილები
(+28.600 ნიშნულისთვის)

თანამდებობა	გვარი	ხელმოწერა
დირექტორი	რ. მიქაძე	
მთ. არქიტექტ.	ზ. გაღათურია	
მთ.კონსტრუქტ.	ბ. ბარბაქაძე	
შემს.კონსტრუქტ.	ბ. ყოფიაშვილი	

დასახელება	მასშტაბი
კონსტრუქციები	1:20

სტადია	ფურცელი	ფურცლები
მ.პ.	კ-265	---

კვანძი A

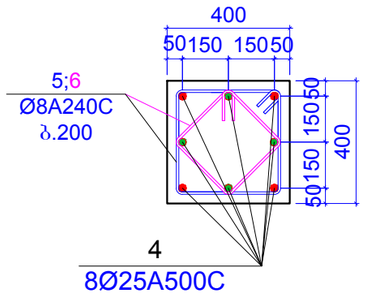

პოზიცია 5

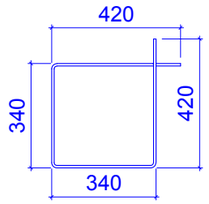

L=1520 მმ

პოზიცია 6

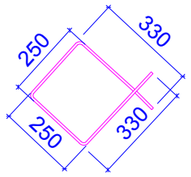

L=1160 მმ

არმირების ჭრილი A კვანძთან

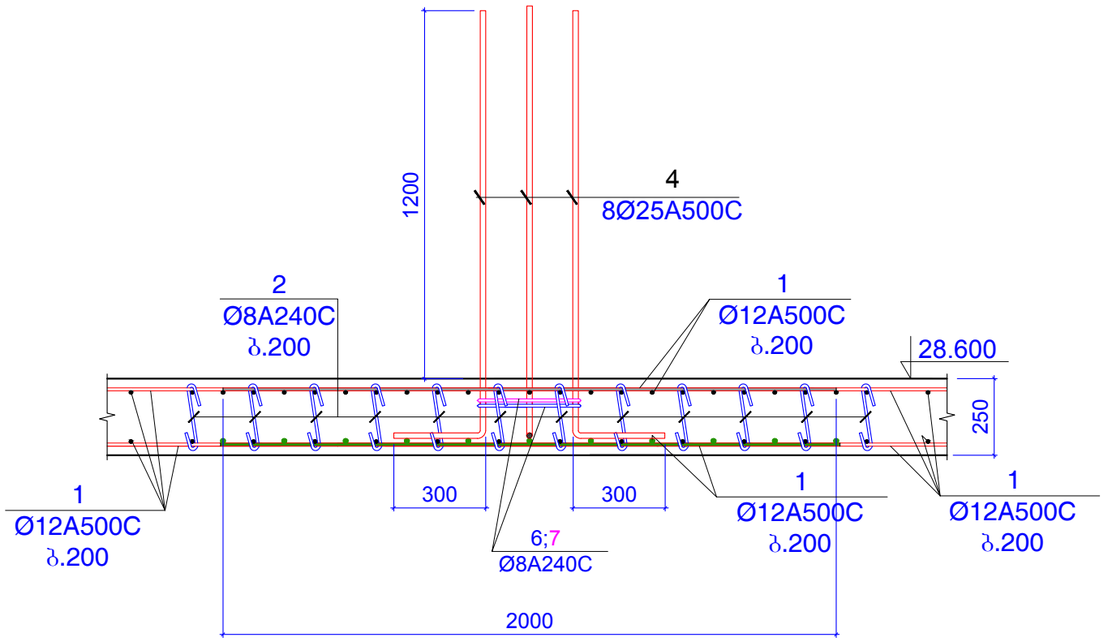

კონსტ.დასახელება	პოზ.№	არმატურის სპეციფიკაცია						არმატურის ამოკრება			ბეტონის მოც.მ³
		ესკიზი	Ø,მმ	კლასი	L,მმ	nxც	nxL ,მ	Ø,მმ	ΣnxL ,მ	Q კგ	
ვადახერვის ფილა 28.600 ნიშნულზე	1	დაიჭრას ადგილზე	12	A500c	16000000		16000	12A500c	16000	14198	B25
	2	იხ.პოზიცია	8	A240c	380	3000	1140	8A240c	1158.76	457	171m³
	3	დაიჭრას ადგილზე	18	A500c	2400000		2400	18A500c	2400	4792	
	4	დაიჭრას ადგილზე	25	A500c	1700	56	95.2	25A500c	95.2	366.7	
	5	იხ.პოზიცია	8	A240c	1520	7	10.64				
	6	იხ.პოზიცია	8	A240c	1160	7	8.12				

შენიშვნები:
1. ძირითადი შენიშვნები იხ. პროექტის განმარტებით ბარათში.

ფორმატი	A-3	დაკვეთის №
თბილისი 2019 წ.		

დამკვეთი:

შ.პ.ს. "იდეა მელიძიშვილი"

შ.პ.ს. "იდეა მელიძიშვილი"

მისამართი:საქართველო,ქ.თბილისი,
ვაკე-საბურთალოს რაიონი,ვაჟა-ფშაველას გამზირი,
II კვ.,კორპ.28ბ,ბინა 31

ID:405106745
e-mail: ilia@ideacity.ge

მრავალფუნქციური
საცხოვრებელი სახლი

კვანძი A

თანამდებობა	გვარი	ხელმოწერა
დირექტორი	რ. მიქაძე	
მთ. არქიტექტ.	ზ. ბალათურია	
მთ.კონსტრუქტ.	ბ. ბარბაძაძე	
შემს.კონსტრუქტ.	ბ. ყობიაშვილი	

დასახელება	მასშტაბი
კონსტრუქციები	1:20

სტადია	ფურცელი	ფურცლები
მ.პ.	კ-266	---

სვეტები, პილონები და კედლები ბეგმაში +28.600 ნიშნულზე

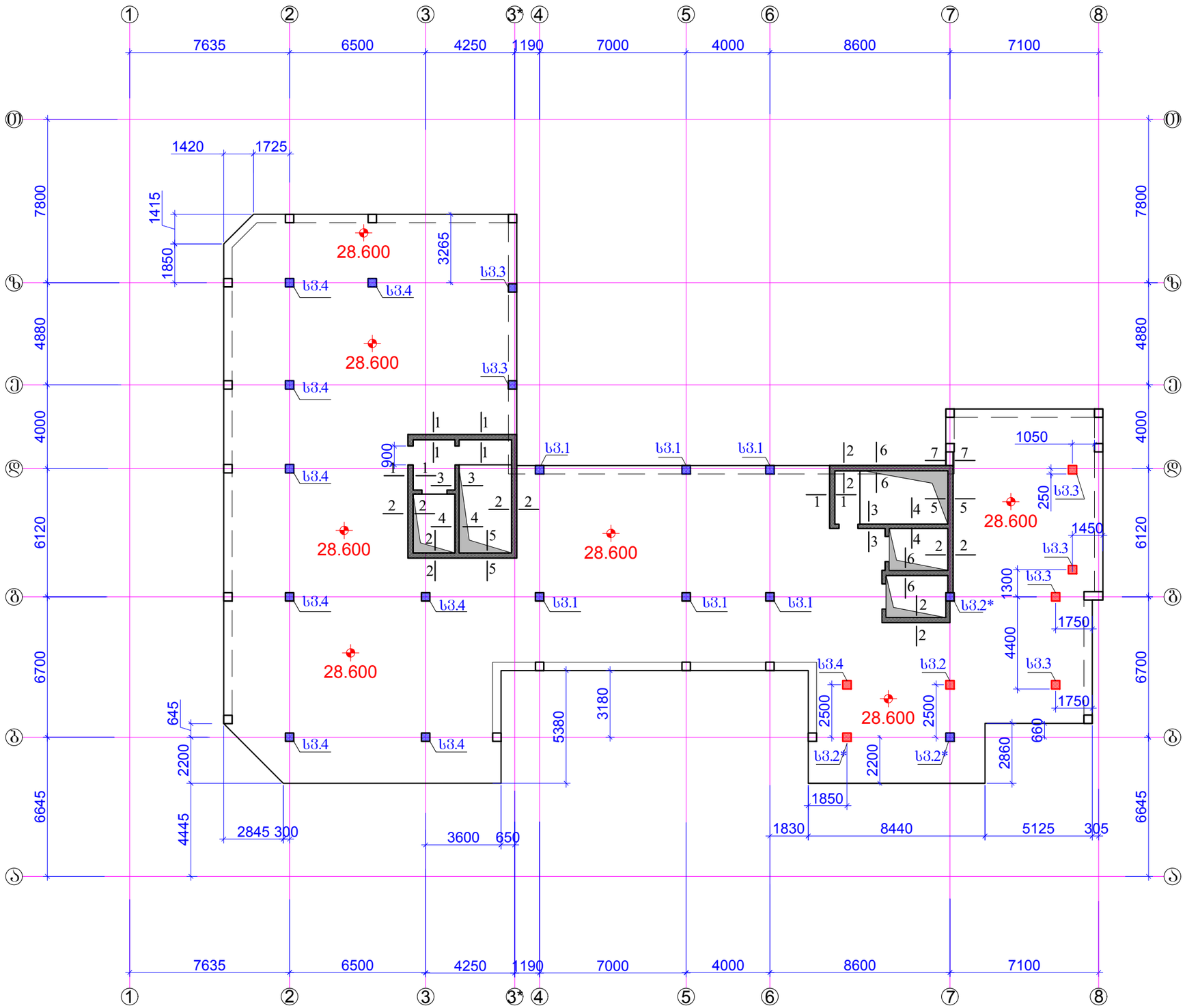

ფორმატი	A-3	დაკვეთის №
თბილისი 2019 წ.		

დამკვეთი:

შ.პ.ს. "იდეა მელიქიშვილი"

შ.პ.ს. "იდეა მელიქიშვილი"

მისამართი:საქართველო,თბილისი, ვაჟა-საფუძალოს რაიონი,ვაჟა-ფშაველას გამზირი, II კვ.,კორპ.28ბ,ბინა 31

ID:405106745

e-mail: ilia@ideacity.ge

მრავალფუნქციური საცხოვრებელი სახლი

სვეტები, პილონები და კედლები ბეგმაში +28.600 ნიშნულზე

თანამდებობა	გვარი	ხელმოწერა
დირექტორი	რ. მიქაძე	
მთ. არქიტექტ.	ზ. ბალათურია	
მთ.კონსტრუქტ.	ბ. ბარბაქაძე	
შეფს.კონსტრუქტ.	ბ. ყობიაშვილი	

დასახელება	მასშტაბი
კონსტრუქციები	1:200

სტადია	ფურცელი	ფურცლები
მ.პ.	კ-267	---

შენიშვნები:
1. ძირითადი შენიშვნები იხ. პროექტის განმარტებით ბარათში.
2. სვეტი 1 ... სვეტი 4 იხ.ფ.კ-268 ... ფ.კ-272.
3. ჭრილი 1-1 ... ჭრილი 7-7 ; იხ.ფ.კ-273; ფ.კ-274.
4. დიოგენები ლიფტის და კიბის უჯრედის გასასვლელებში იხ.ფ.კ-275.

სვეტი 1

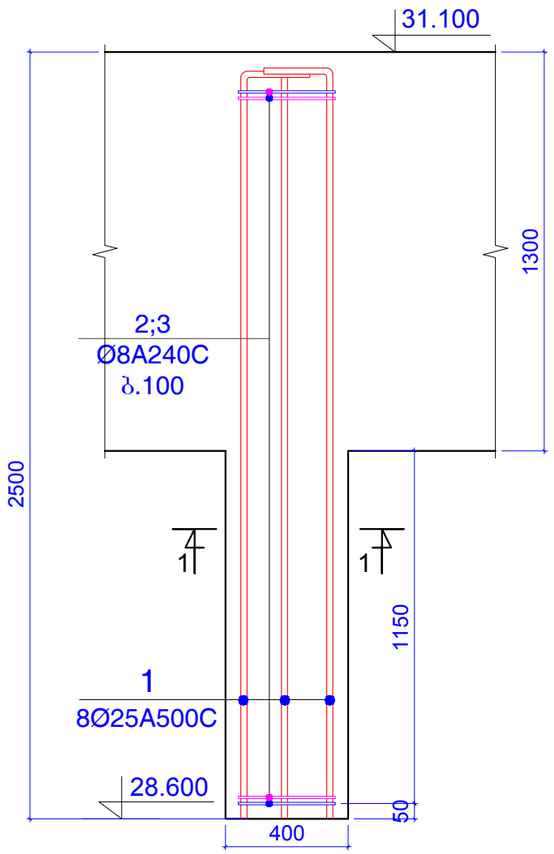

ჭრილი 1-1

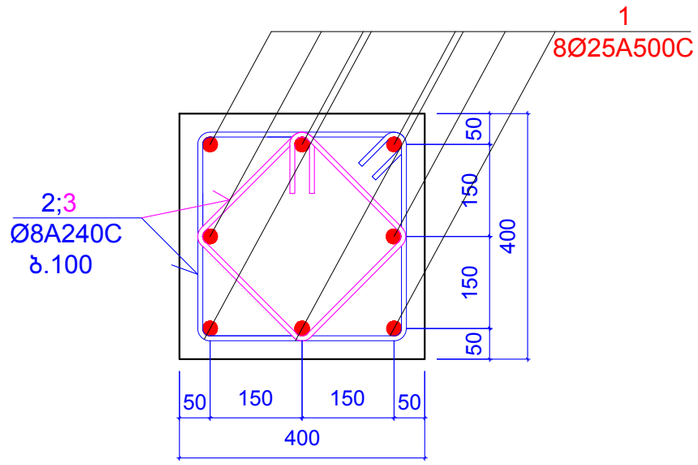

პოზიცია 2

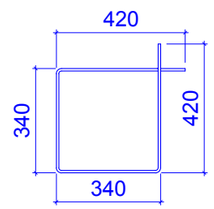

L=1520 მმ

პოზიცია 3

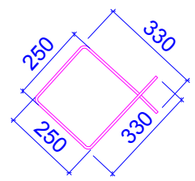

L=1160 მმ

კონსტ. დასახელება	პოზ.№	არმატურის სპეციფიკაცია						არმატურის ამოკრება			ბეტონის მოც.მ³
		ესკიზი	Ø,მმ	კლასი	L,მმ	nxც	nxL ,მ	Ø,მმ	ΣnxL ,მ	Q კგ	
სვეტი 1 (6 ცალი)	1	დაიჭრას ადგილზე	25	A500c	2700	8	21.6	25A500c	21.6	83.19	B25
	2	იხ.პოზიცია	8	A240c	1520	25	38	8A240c	67	26.424	0.40
	3	იხ.პოზიცია	8	A240c	1160	25	29				

შენიშვნები:
1. ძირითადი შენიშვნები იხ. პროექტის განმარტებით ბარათში.

ფორმატი	A-3	დაკვეთის №
თბილისი 2019 წ.		

დამკვეთი:

შ.პ.ს. "იდეა მელიძიშვილი"

შ.პ.ს. "იდეა მელიძიშვილი"

მისამართი:საქართველო,ქ.თბილისი, ვაკე-საბურთალოს რაიონი,ვაჟა-ფშაველას გამზირი, II კვ.,კორპ.28ბ,ბინა 31

ID:405106745

e-mail: ilia@ideacity.ge

მრავალფუნქციური საცხოვრებელი სახლი

სვეტი 1;

თანამდებობა	გვარი	ხელმოწერა
დირექტორი	რ. მიქაძე	
მთ. არქიტექტ.	ზ. ბალათურია	
მთ.კონსტრუქტ.	ბ. ბარბაძაძე	
შემს.კონსტრუქტ.	ბ. ყოფიაშვილი	

დასახელება	მასშტაბი
კონსტრუქციები	1:10 1:20

სტადია	ფურცელი	ფურცლები
მ.პ.	კ-250	---

სვეტი 2

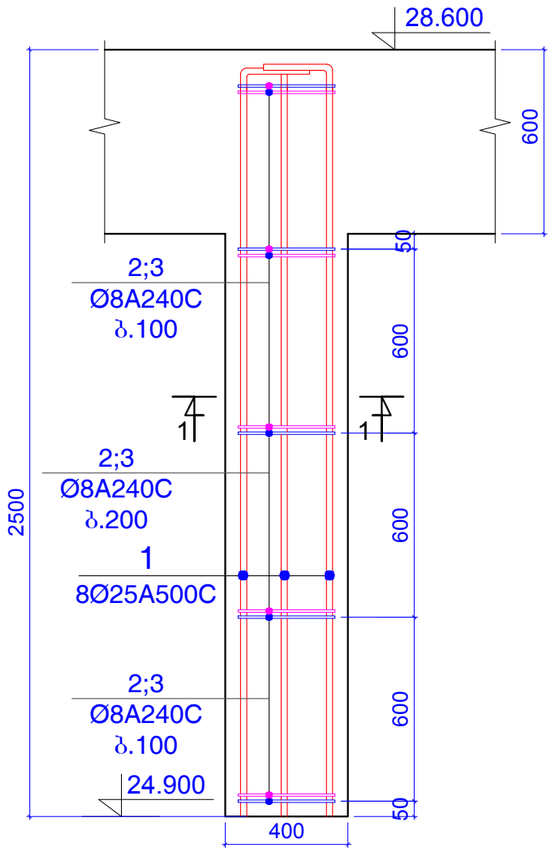

ჭრილი 1-1

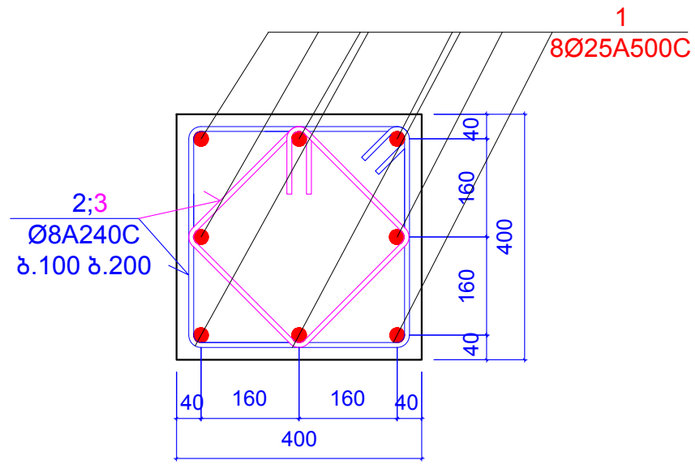

პოზიცია 2

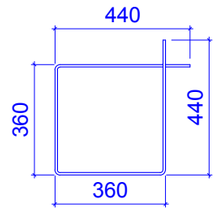

L=1600 მმ

პოზიცია 3

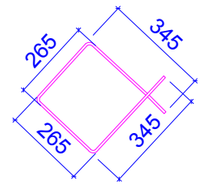

L=1220 მმ

კონსტ. დასახელება	პოზ.№	არმატურის სპეციფიკაცია						არმატურის ამოკრება			ბეტონის მოც.მ³
		ესკიზი	Ø,მმ	კლასი	L,მმ	nxც	nxL ,მ	Ø,მმ	ΣnxL ,მ	Q კგ	
სვეტი 2 (2 ცალი)	1	დაიჭრას ადგილზე	25	A500c	2700	8	21.6	25A500c	21.6	83.19	B25
	2	იხ.პოზიცია	8	A240c	1600	18	28.8	8A240c	50.76	20.019	0.32
	3	იხ.პოზიცია	8	A240c	1220	18	21.96				

შენიშვნები:
1. ძირითადი შენიშვნები იხ. პროექტის განმარტებით ბარათში.

ფორმატი	A-3	დაკვეთის №
თბილისი 2019 წ.		

დამკვეთი:

შ.პ.ს. "იდეა მელიქიშვილი"

შ.პ.ს. "იდეა მელიქიშვილი"

მისამართი:საქართველო,ქ.თბილისი, ვაჟა-ფშაველის რაიონი,ვაჟა-ფშაველას გამზირი, II კვ.,კორპ.28ბ,ბინა 31

ID:405106745

e-mail: ilia@ideacity.ge

მრავალფუნქციური საცხოვრებელი სახლი

სვეტი 2;

თანამდებობა	გვარი	ხელმოწერა
დირექტორი	რ. მიქაძე	
მთ. არქიტექტ.	ზ. ბალათურია	
მთ.კონსტრუქტ.	ბ. ბარბაქაძე	
შემს.კონსტრუქტ.	ბ. ყობიაშვილი	

დასახელება	მასშტაბი
კონსტრუქციები	1:10 1:20

სტადია	ფურცელი	ფურცლები
მ.პ.	კ-269	---

სვეტი 2*

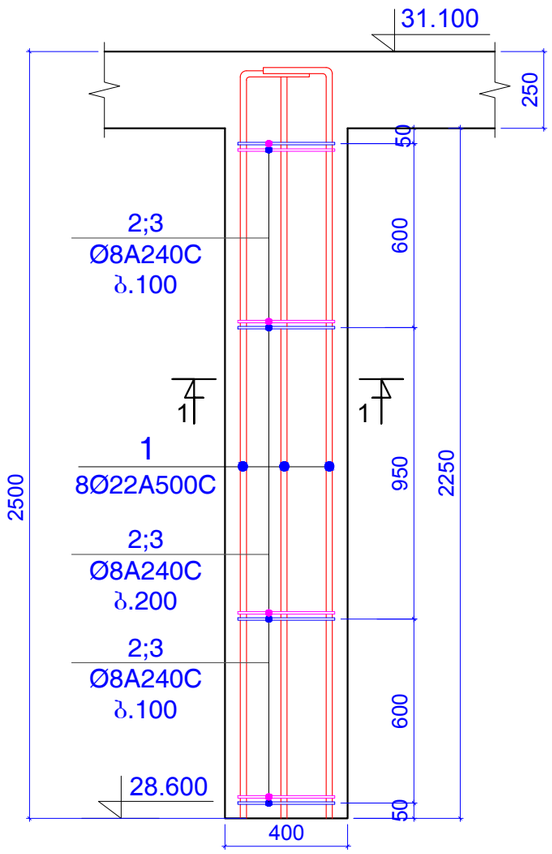

ჭრილი 1-1

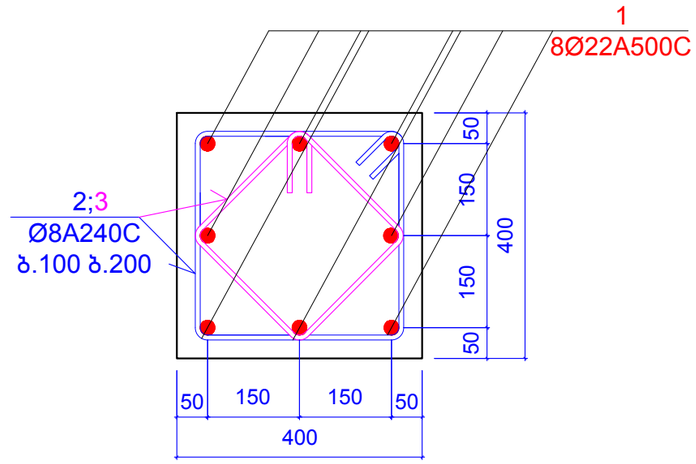

პოზიცია 2

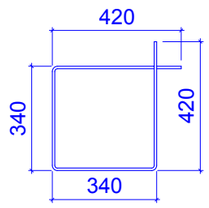

L=1520 მმ

პოზიცია 3

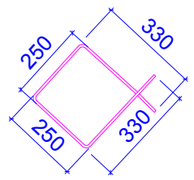

L=1160 მმ

კონსტ. დასახელება	პოზ.№	არმატურის სპეციფიკაცია						არმატურის ამოკრება			ბეტონის მოც.მ³
		ესკიზი	Ø,მმ	კლასი	L,მმ	nxც	nxL ,მ	Ø,მმ	ΣnxL ,მ	Q კგ	
სვეტი 2* (3 ცალი)	1	დაიჭრას ადგილზე	22	A500c	2700	8	21.6	22A500c	21.6	64.423	B25
	2	იხ.პოზიცია	8	A240c	1520	18	27.36	8A240c	48.24	19.025	0.36
	3	იხ.პოზიცია	8	A240c	1160	18	20.88				

შენიშვნები:
1. ძირითადი შენიშვნები იხ. პროექტის განმარტებით ბარათში.

ფორმატი	A-3	დაკვეთის №
თბილისი 2019 წ.		

დამკვეთი:

შ.პ.ს. "იდეა მელიძიშვილი"

შ.პ.ს. "იდეა მელიძიშვილი"

მისამართი:საქართველო,ქ.თბილისი, ვაკე-საბურთალოს რაიონი,ვაჟა-ფშაველას გამზირი, II კვ.,კორპ.28ბ,ბინა 31

ID:405106745

e-mail: ilia@ideacity.ge

მრავალფუნქციური საცხოვრებელი სახლი

სვეტი 2*;

თანამდებობა	გვარი	ხელმოწერა
დირექტორი	რ. მიქაძე	
მთ. არქიტექტ.	ზ. ბალათურია	
მთ.კონსტრუქტ.	ბ. ბარბაქაძე	
შემს.კონსტრუქტ.	ბ. ყობიაშვილი	

დასახელება	მასშტაბი
კონსტრუქციები	1:10 1:20

სტადია	ფურცელი	ფურცლები
მ.პ.	კ-270	---

სვეტი 3

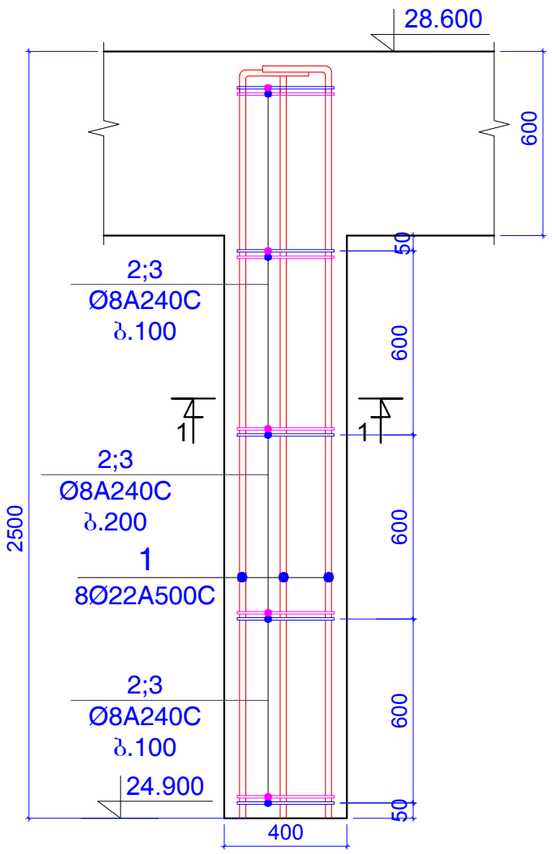

ჭრილი 1-1

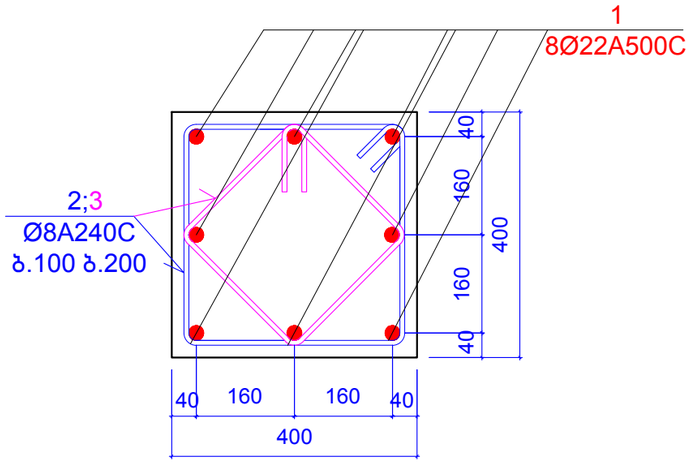

პოზიცია 2

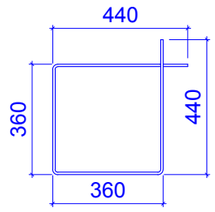

L=1600 მმ

პოზიცია 3

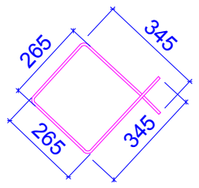

L=1220 მმ

კონსტ. დასახელება	პოზ.№	არმატურის სპეციფიკაცია						არმატურის ამოკრება			ბეტონის მოც.მ³
		ესკიზი	Ø,მმ	კლასი	L,მმ	nxც	nxL ,მ	Ø,მმ	ΣnxL ,მ	Q კგ	
სვეტი 3 (6 ცალი)	1	დაიჭრას ადგილზე	22	A500c	2700	8	21.6	22A500c	21.6	64.423	B25
	2	იხ.პოზიცია	8	A240c	1600	18	28.8	8A240c	50.76	20.019	0.32
	3	იხ.პოზიცია	8	A240c	1220	18	21.96				

შენიშვნები:
1. ძირითადი შენიშვნები იხ. პროექტის განმარტებით ბარათში.

ფორმატი	A-3	დაკვეთის №
თბილისი 2019 წ.		

დამკვეთი:

შ.პ.ს. "იდეა მელიძიშვილი"

შ.პ.ს. "იდეა მელიძიშვილი"

მისამართი:საქართველო,ქ.თბილისი, ვაკე-საბურთალოს რაიონი,ვაჟა-ფშაველას გამზირი, II კვ.კორპ.2ბ,ბინა 31

ID:405106745

e-mail: ilia@ideacity.ge

მრავალფუნქციური საცხოვრებელი სახლი

სვეტი 3;

თანამდებობა	გვარი	ხელმოწერა
დირექტორი	რ. მიქაძე	
მთ. არქიტექტ.	ზ. ბალათურია	
მთ.კონსტრუქტ.	ბ. ბარბაქაძე	
შეფხ.კონსტრუქტ.	ბ. ყობიაშვილი	

დასახელება	მასშტაბი
კონსტრუქციები	1:10 1:20

სტადია	ფურცელი	ფურცლები
მ.პ.	კ-271	---

სვეტი 4

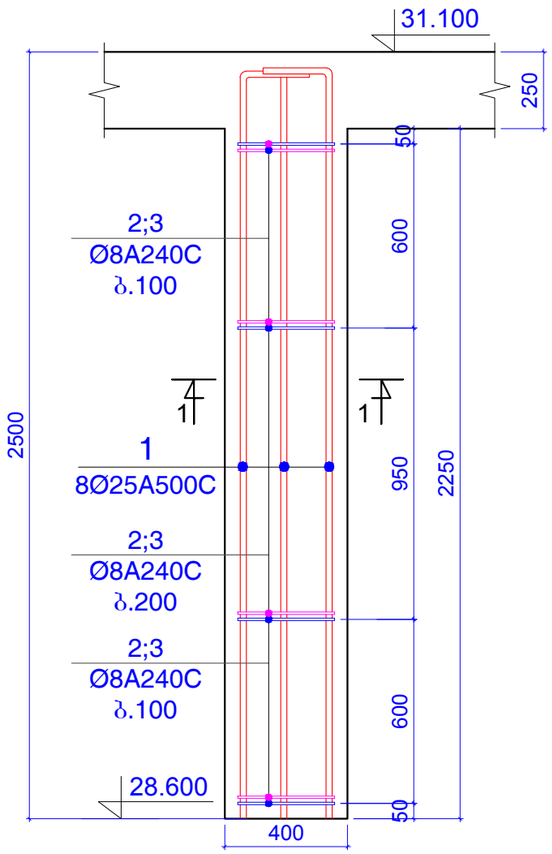

ჭრილი 1-1

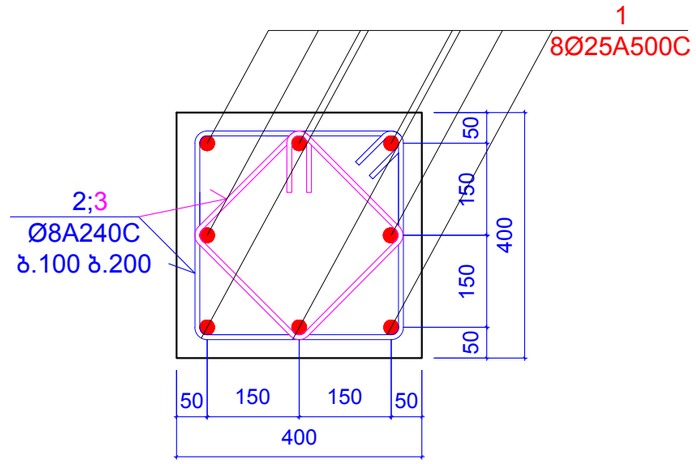

პოზიცია 2

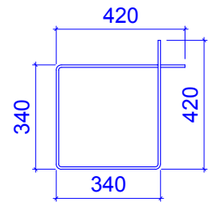

L=1520 მმ

პოზიცია 3

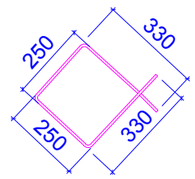

L=1160 მმ

კონსტ. დასახელება	პოზ.№	არმატურის სპეციფიკაცია						არმატურის ამოკრება			ბეტონის მოც.მ³
		ესკიზი	Ø,მმ	კლასი	L,მმ	nxც	nxL ,მ	Ø,მმ	ΣnxL ,მ	Q კგ	
სვეტი 4 (9 ცალი)	1	დაიჭრას ადგილზე	25	A500c	2700	8	21.6	25A500c	21.6	83.19	B25
	2	იხ.პოზიცია	8	A240c	1520	18	27.36	8A240c	48.24	19.025	0.36
	3	იხ.პოზიცია	8	A240c	1160	18	20.88				

შენიშვნები:
1. ძირითადი შენიშვნები იხ. პროექტის განმარტებით ბარათში.

ფორმატი	A-3	დაკვეთის №
თბილისი 2019 წ.		

დამკვეთი:

შ.პ.ს. "იდეა მელიძიშვილი"

შ.პ.ს. "იდეა მელიძიშვილი"

მისამართი:საქართველო,ქ.თბილისი, ვაკე-საბურთალოს რაიონი,ვაჟა-ფშაველას გამზირი, II კვ.,კორპ.28ბ,ბინა 31

ID:405106745

e-mail: ilia@ideacity.ge

მრავალფუნქციური საცხოვრებელი სახლი

სვეტი 4;

თანამდებობა	გვარი	ხელმოწერა
დირექტორი	რ. მიქაძე	
მთ. არქიტექტ.	ზ. ბადაოშრია	
მთ.კონსტრუქტ.	ბ. ბარბაქაძე	
შემს.კონსტრუქტ.	ბ. ყოფიაშვილი	

დასახელება	მასშტაბი
კონსტრუქციები	1:10 1:20

სტადია	ფურცელი	ფურცლები
მ.პ.	კ-272	---

ჭრილი 1 - 1

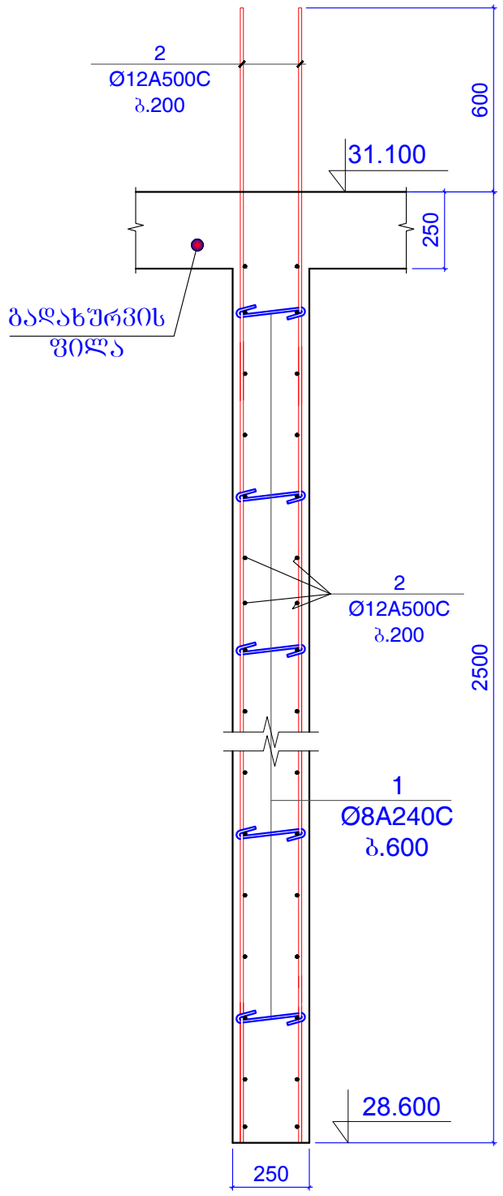

ჭრილი 2 - 2

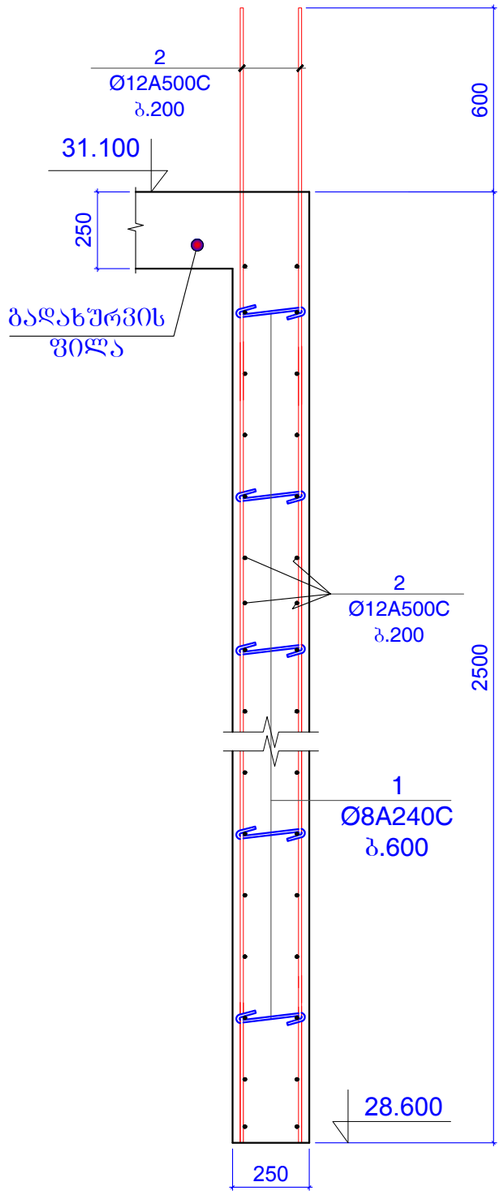

ჭრილი 3 - 3

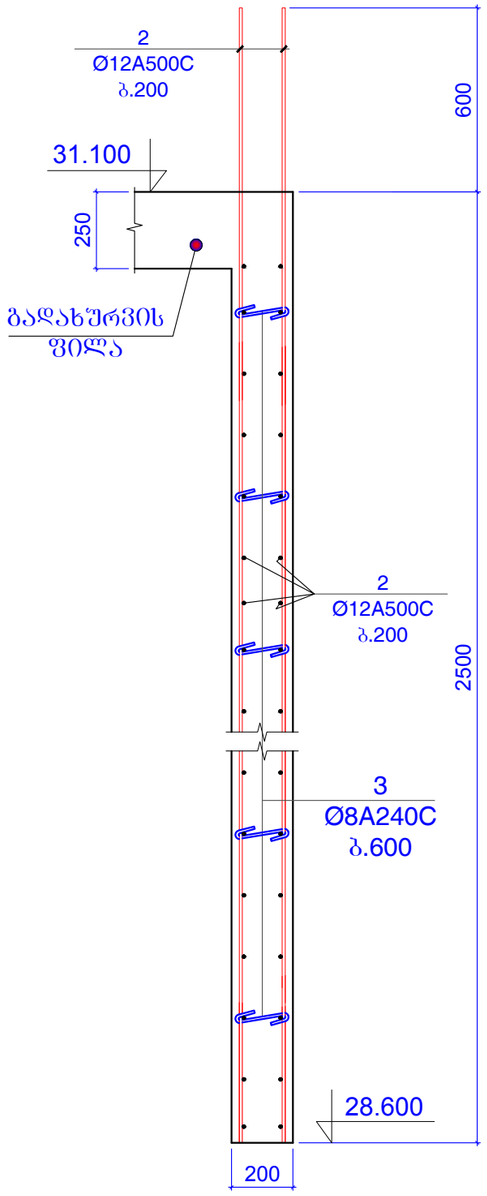

შენიშვნები:
1. ძირითადი შენიშვნები იხ. პროექტის განმარტებით ბარათში.

ფორმატი	A-3	დაკვეთის №
თბილისი 2019 წ.		

დამკვეთი:

შ.პ.ს. "იდეა მელიძიშვილი"

შ.პ.ს. "იდეა მელიძიშვილი"

მისამართი:საქართველო,ქ.თბილისი,
ვაკე-საბურთალოს რაიონი,ვაჟა-ფშაველას გამზირი,
II კვ.კორპ.2ბ,ბინა 31

ID:405106745

e-mail: ilia@ideacity.ge

მრავალფუნქციური
საცხოვრებელი სახლი

ჭრილი 1 - 1 ... ჭრილი 3 - 3

თანამდებობა	გვარი	ხელმოწერა
დირექტორი	რ. მიქაძე	
მთ. არქიტექტ.	ზ. ბალათურია	
მთ.კონსტრუქტ.	ბ. ბარბაქაძე	
შეფს.კონსტრუქტ.	ბ. ყობიაშვილი	

დასახელება	მასშტაბი
კონსტრუქციები	1:20

სტადია	ფურცელი	ფურცლები
მ.პ.	კ-273	---

ჭრილი 4 - 4

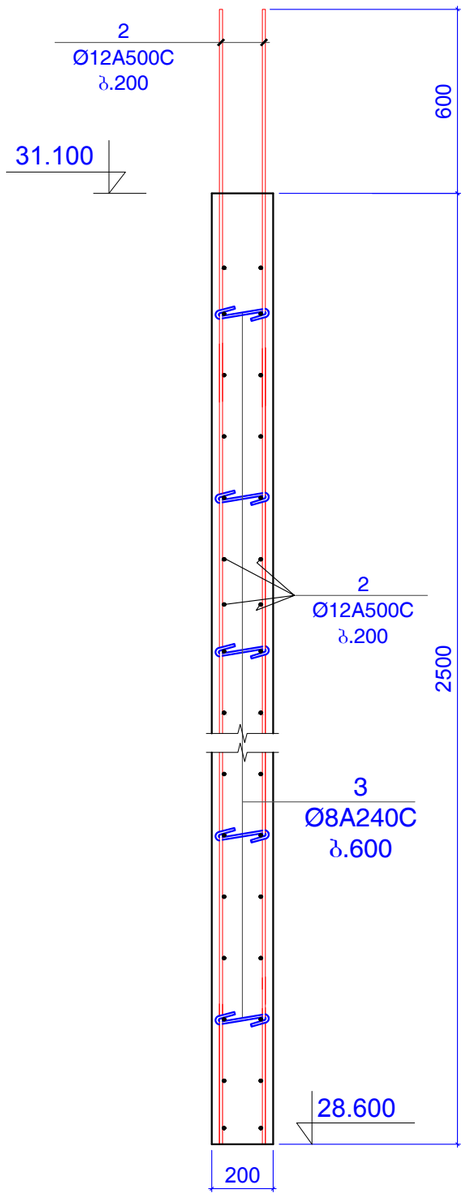

ჭრილი 5 - 5

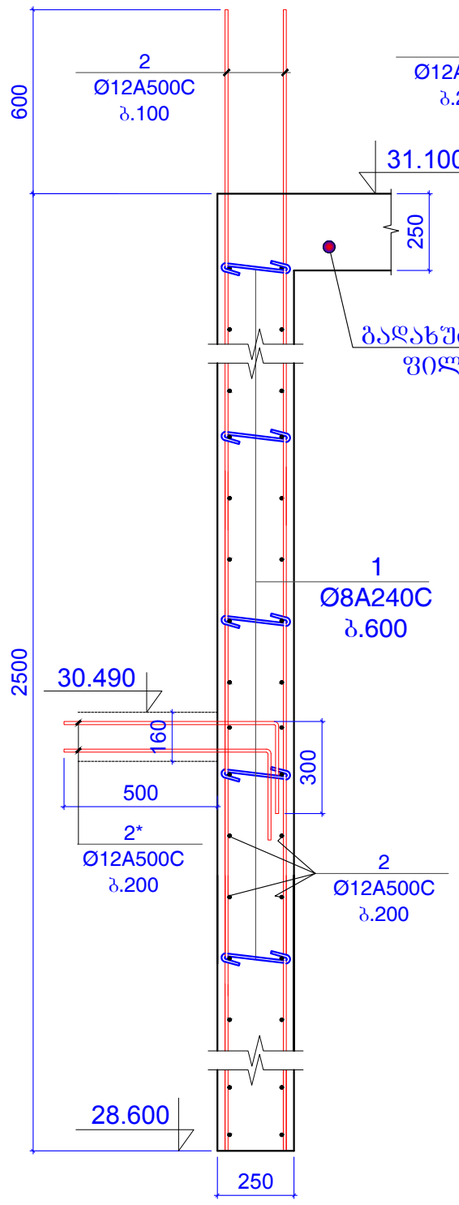

ჭრილი 6 - 6

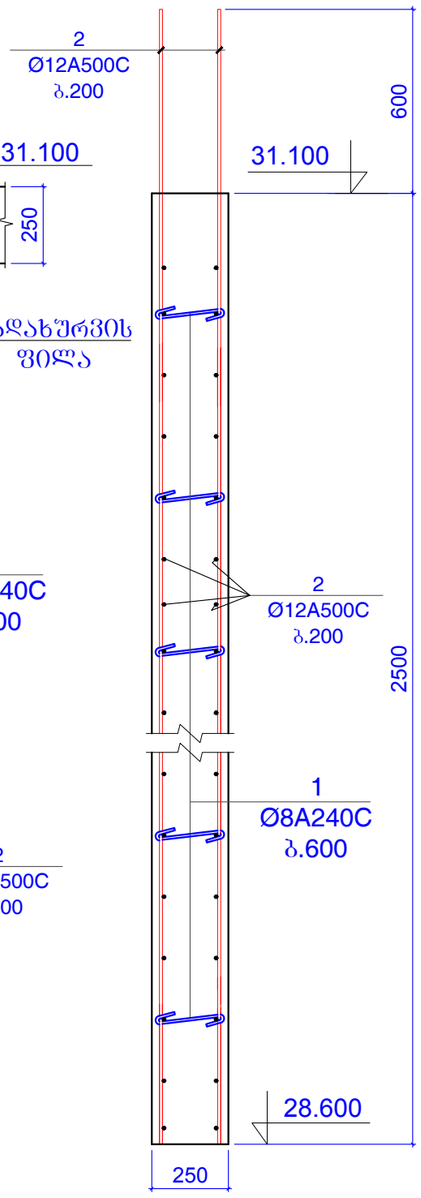

ჭრილი 7 - 7

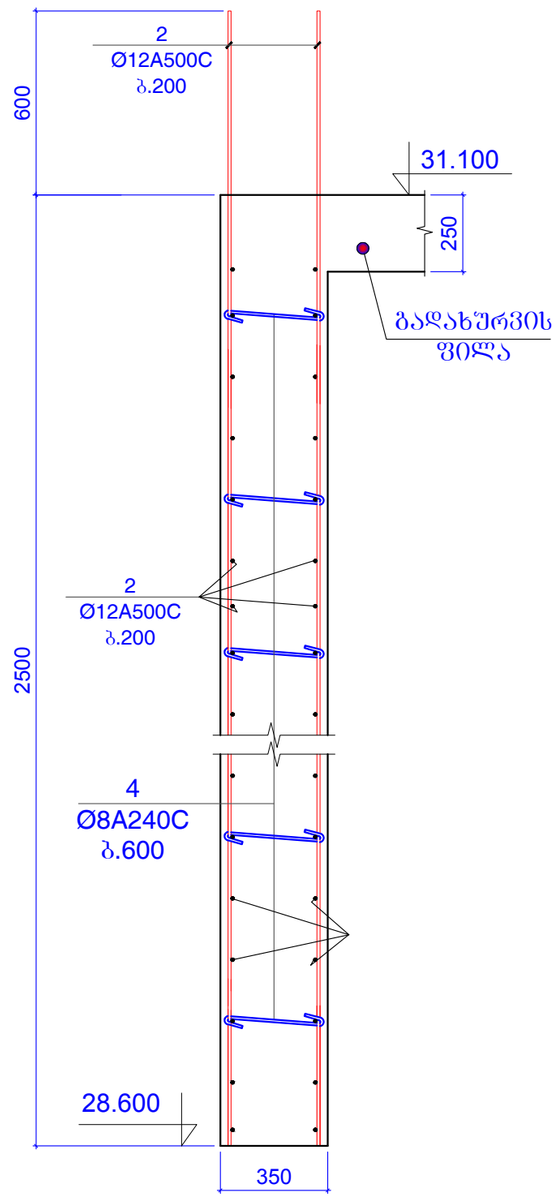

ფორმატი	A-3	დაკვეთის №
თებერვალი 2019 წ.		

დამკვეთი:

შ.პ.ს. "იდეა მელიქიშვილი"

შ.პ.ს. "იდეა მელიქიშვილი"

მისამართი:საქართველო,ქთბილისი,
ვაკე-საბურთალოს რაიონი,ვაჟა-ფშაველას გამზირი,
II კვ.კორპ.28ბ,ბინა 31

ID:405106745

e-mail: ilia@ideacity.ge

მრავალფუნქციური
საცხოვრებელი სახლი

ჭრილი 4 - 4 ... ჭრილი 7 - 7

თანამდებობა	სახელი	ხელმოწერა
დირექტორი	რ. მიქაძე	
მთ. არქიტექტ.	ზ. ბალათურია	
მთ.კონსტრუქტ.	ბ. ბარბაქაძე	
შემს.კონსტრუქტ.	ბ. ყობიაშვილი	

დასახელება	მასშტაბი
კონსტრუქციები	1:20

სტადია	ფურცელი	ფურცლები
მ.პ.	კ-274	---

შენიშვნები:
1. ძირითადი შენიშვნები იხ. პროექტის განმარტებით ბარათში.

კედელი კარის ღიობის ადგილებში

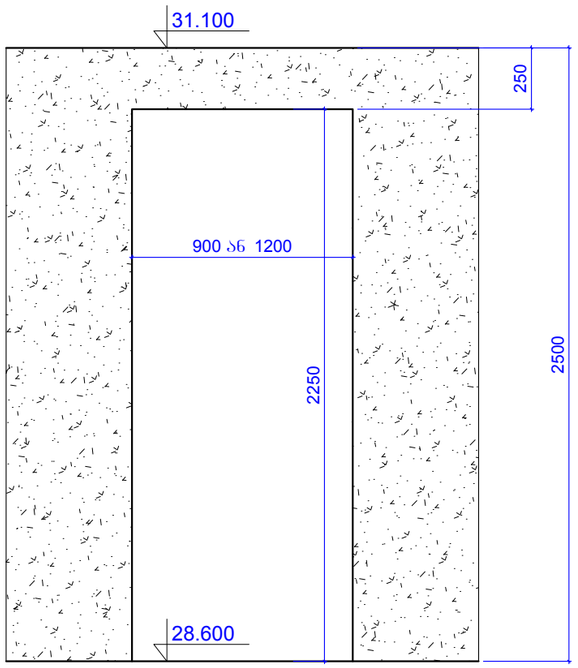

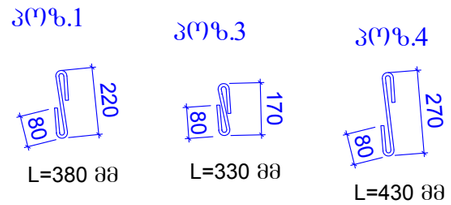

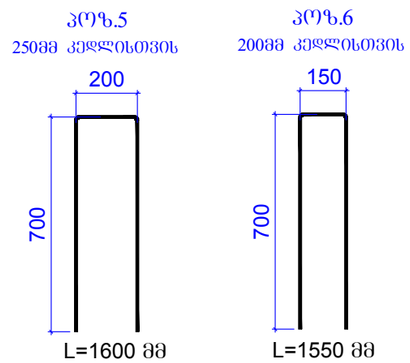

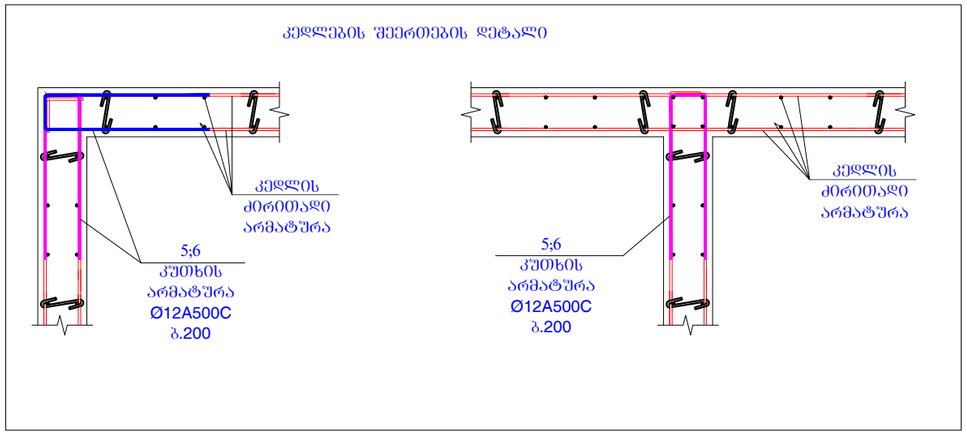

კონსტ. დასახელება	პოზ.№	არმატურის სპეციფიკაცია						არმატურის ამოკრება			ბეტონის მოც.მ³
		ესკიზი	Ø,მმ	კლასი	L,მმ	nxC	nxL ,მ	Ø,მმ	ΣnxL ,მ	Q კგ	
რ/ბ კედელი	1	იხ.პოზიცია	8	A240C	380	280	106.4	8A240C	149.44	58.94	B25
	2	დაიჭრას ადგილზე	12	A500C	3200000		3200	12A500C	3757	3334	
	2*	700 / 300	12	A500C	1000	50	50				31
	3	იხ.პოზიცია	8	A240C	330	120	39.6				
	4	იხ.პოზიცია	8	A240C	430	8	3.44				
	5	იხ.პოზიცია	12	A240C	1600	220	352				
	6	იხ.პოზიცია	12	A240C	1550	100	155				

შენიშვნები:
1. ძირითადი შენიშვნები იხ. პროექტის განმარტებით ბარათში.

ფორმატი	A-3	დაკვეთის №
თბილისი 2019 წ.		

დამკვეთი:

შ.პ.ს. "იდეა მელიძიშვილი"

შ.პ.ს. "იდეა მელიძიშვილი"

მისამართი:საქართველო,ქ.თბილისი,
ვაკე-საბურთალოს რაიონი,ვაჟა-ფშაველას გამზირი,
II ჯვ.კორპ.28ბ,ბინა 31

ID:405106745

e-mail: ilia@ideacity.ge

მრავალფუნქციური საცხოვრებელი სახლი

კედელი კარის ღიობის ადგილებში; კედლების შეერთების დეტალი;

თანამდებობა	გვარი	ხელმოწერა
დირექტორი	რ. მიქაძე	
მთ. არქიტექტ.	ზ. ბალათურია	
მთ.კონსტრუქტ.	ბ. ბარბაქაძე	
შეფს.კონსტრუქტ.	ბ. ყოფიაშვილი	

დასახელება	მასშტაბი
კონსტრუქციები	1:20 1:25

სტადია	ფურცელი	ფურცლები
მ.პ.	კ-275	---

გადახურვის ფილის გეგმა 31.100 ნიშნულზე
(გეომეტრიული ზომები)

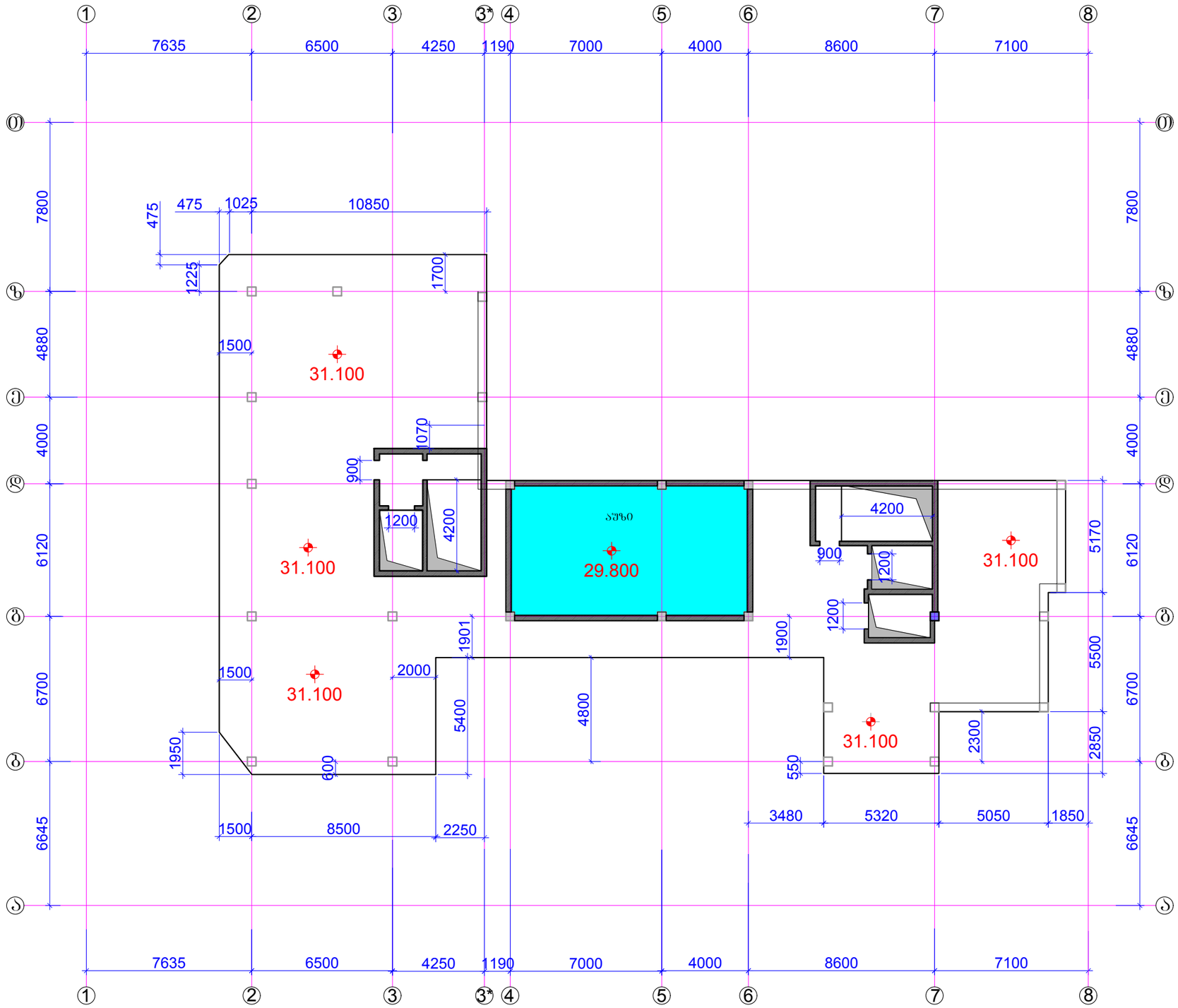

შენიშვნები:
1. ძირითადი შენიშვნები იხ. პროექტის განმარტებით ბარათში.

ფორმატი	A-3	დაკვეთის №
თბილისი 2019 წ.		

დამკვეთი:

შ.პ.ს. "იდეა მელიქიშვილი"

შ.პ.ს. "იდეა მელიქიშვილი"

მისამართი:საქართველო,ქ.თბილისი, საქ.სასურთალოს რაიონი,ვაჟა-ფშაველას გამზირი, II კვ.კორპ.28ბ,ბინა 31

ID:405106745

e-mail: ilia@ideacity.ge

მრავალფუნქციური
საცხოვრებელი სახლი

გადახურვის ფილის გეგმა
31.100 ნიშნულზე
(გეომეტრიული ზომები)

თანამდებობა	სვარი	ხელმოწერა
დირექტორი	რ. მიქაძე	
მთ. არქიტექტ.	ზ. გადათურია	
მთ.კონსტრუქტ.	ბ. ბარბაქაძე	
შემხ.კონსტრუქტ.	ბ. ყოფიაშვილი	

დასახელება	მასშტაბი
კონსტრუქციები	1:200

სტადია	ფურცელი	ფურცლები
მ.პ.	კ-276	---

რიგელები გეგმაში +31.100 ნიშნულზე
არმირების ჭრილების დატანა

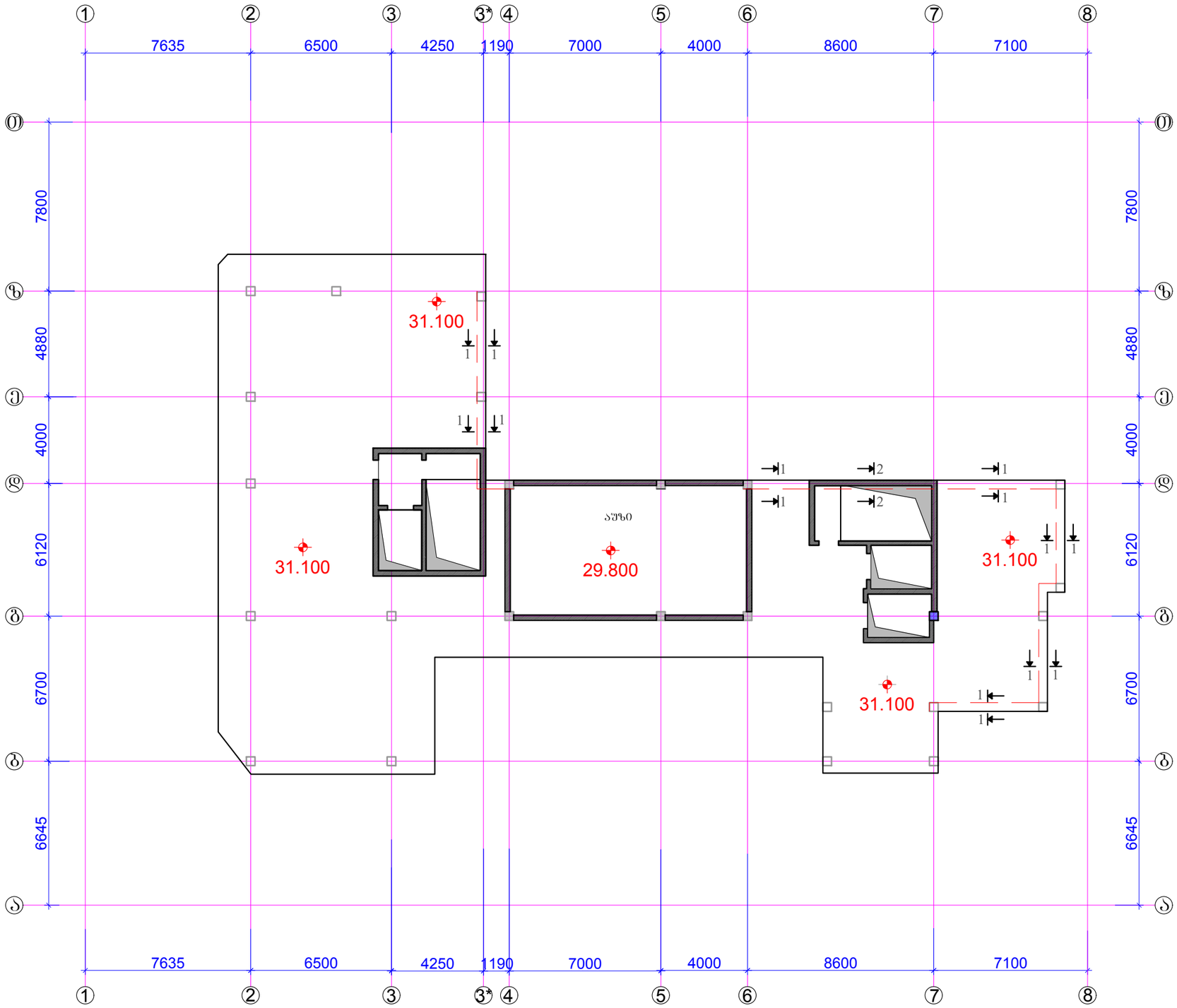

ფორმატი A-3		დაკვეთის №
თბილისი 2019 წ.		

დამკვეთი:

შ.პ.ს. "იდეა მელიქიშვილი"

შ.პ.ს. "იდეა მელიქიშვილი"

მისამართი:საქართველო,ქ.თბილისი, ვაჟა-ფშაველის რაიონი,ვაჟა-ფშაველას გამზირი, II ჯვ.კორპ.28ბ,ბინა 31

ID:405106745

e-mail: ilia@ideacity.ge

მრავალფუნქციური საცხოვრებელი სახლი

რიგელები გეგმაში +31.100 ნიშნულზე
არმირების ჭრილების დატანა

თანამდებობა	გვარი	ხელმოწერა
დირექტორი	რ. მიქაძე	
მთ. არქიტექტ.	ზ. ბაღათურია	
მთ.კონსტრუქტ.	ბ. ბარბაქაძე	
შეფხ.კონსტრუქტ.	ბ. ყოფიაშვილი	

დასახელება	მასშტაბი
კონსტრუქციები	1:200

სტადია	ფურცელი	ფურცლები
მ.პ.	კ-277	---

შენიშვნები:
1. ძირითადი შენიშვნები იხ. პროექტის განმარტებით ბარათში.
2. ჭრილი 1-1 ; ჭრილი 2-2 იხ.ფ.კ-278.

ჭრილი 1-1

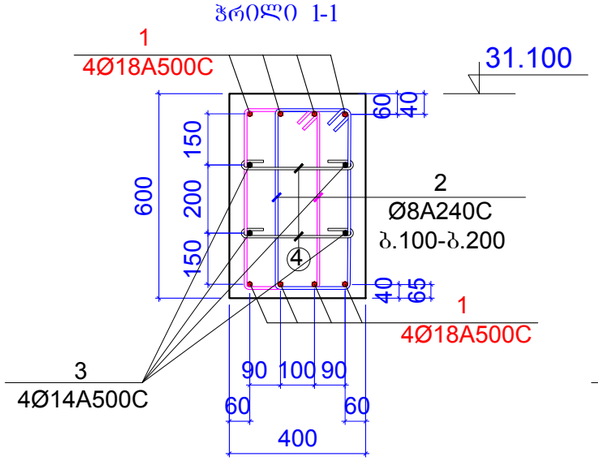

ჭრილი 2-2

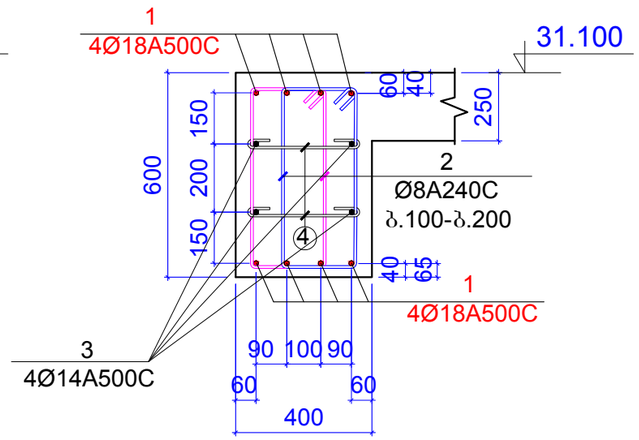

პოზიცია 2

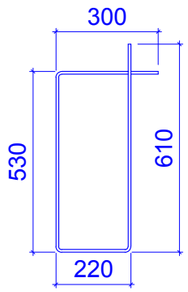

L=1450 მმ

პოზიცია 4

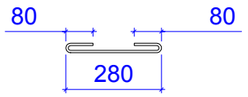

L=440 მმ

კონსტ. დასახელება	პოზ.№	არმატურის სპეციფიკაცია						არმატურის ამოკრება			ბეტონის მოც.მ³
		ესკიზი	Ø,მმ	კლასი	L,მმ	nxც	nxL ,მ	Ø,მმ	ΣnxL ,მ	Q კგ	
რიგელები 31.100 ნიშნულზე	1	დაიჭრას ადგილზე	18	A500c	350000		350	18A500c	350	698.8	B25
	2	იხ.პოზიცია	8	A240c	1660	500	830	8A240c	928	366	6m³
	3	დაიჭრას ადგილზე	14	A500c	180000		180	14A500c	180	217.4	
	4	იხ.პოზიცია	8	A240c	490	200	98				

შენიშვნები:
1. ძირითადი შენიშვნები იხ. პროექტის განმარტებით ბარათში.

ფორმატი	A-3	დაკვეთის №
თბილისი 2019 წ.		

დამკვეთი:

შ.პ.ს. "იდეა მელიქიშვილი"

შ.პ.ს. "იდეა მელიქიშვილი"

მისამართი:საქართველო,თბილისი, ვაჟა-საბურთალოს რაიონი,ვაჟა-ფშაველას გამზირი, IIკვ.კორპ.2ბ,ბინა 31

ID:405106745

e-mail: ilia@ideacity.ge

მრავალფუნქციური საცხოვრებელი სახლი

ჭრილი 1-1 ; ჭრილი 2-2;

თანამდებობა	გვარი	ხელმოწერა
დირექტორი	რ. მიქაძე	
მთ. არქიტექტ.	ზ. ბალათურია	
მთ.კონსტრუქტ.	ბ. ბარბაქაძე	
შემს.კონსტრუქტ.	ბ. ყობიაშვილი	

დასახელება	მასშტაბი
კონსტრუქციები	

სტადია	ფურცელი	ფურცლები
მ.პ.	კ-278	---

გადახურვის ფილის გეგმა 31.100 ნიშნულზე
ძირითადი არმირების გეგმა

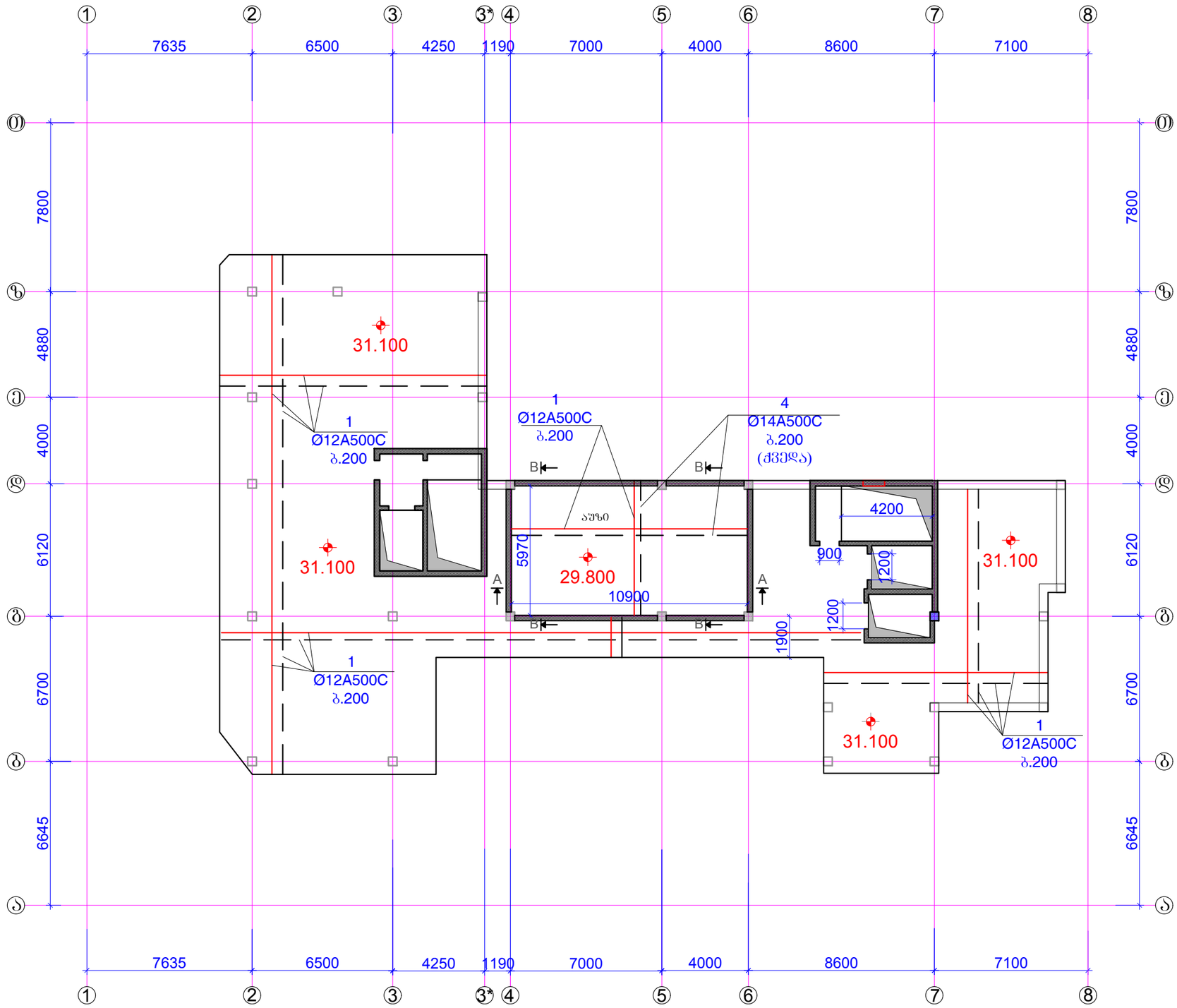

შენიშვნები:
1. ძირითადი შენიშვნები იხ. პროექტის განმარტებით ბარათში.
2. ფილის არმირების სახასიათო ჭრილები იხ.შ.კ-282.
3. ჭრილი A-A; იხ.შ.კ-283.
4. ჭრილი B-B; იხ.შ.კ-284.

ფორმატი	A-3	დაკვეთის №
თბილისი 2019 წ.		

დამკვეთი:

შ.პ.ს. "იდეა მელიქიშვილი"

შ.პ.ს. "იდეა მელიქიშვილი"

მისამართი:საქართველო,ქ.თბილისი, ვაკე-საბურთალოს რაიონი,ვაჟა-ფშაველას გამზირი, IIკვ.კორპ.2ბ,ბინა 31

ID:405106745

e-mail: ilia@ideacity.ge

მრავალფუნქციური
საცხოვრებელი სახლი

გადახურვის ფილის გეგმა
31.100 ნიშნულზე
ძირითადი არმირების გეგმა

თანამდებობა	გვარი	ხელმოწერა
დირექტორი	რ. მიქაძე	
მთ. არქიტექტ.	ზ. გაფათურია	
მთ.კონსტრუქტ.	ბ. ბარბაქაძე	
შეფს.კონსტრუქტ.	ბ. ყოფიაშვილი	

დასახელება	მასშტაბი
კონსტრუქციები	1:200

სტადია	ფურცელი	ფურცლები
მ.პ.	კ-279	---

გადახურვის ფილის გეგმა 31.100 ნიშნულზე
ქვედა შრის გაძლიერება

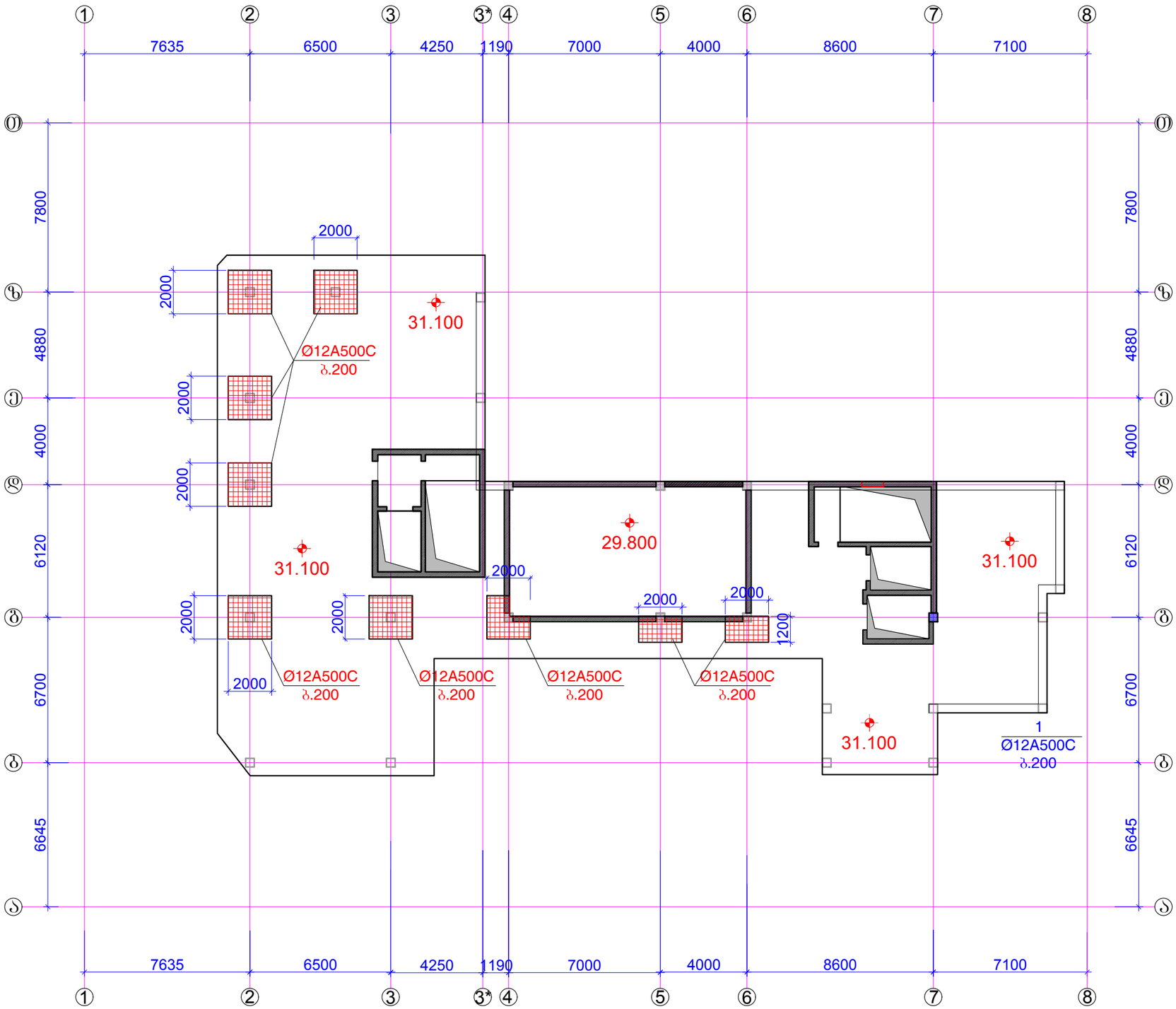

ფორმატი	A-3	დაკვეთის №
თბილისი 2019 წ.		

დამკვეთი:

შ.პ.ს. "იდეა მელიქიშვილი"

შ.პ.ს. "იდეა მელიქიშვილი"

მისამართი:საქართველო,ქ.თბილისი, ვაჟა-ფშაველას რაიონი,ვაჟა-ფშაველას გამზირი, II კვ.,კორპ.28ბ,ბინა 31

ID:405106745

e-mail: ilia@ideacity.ge

მრავალფუნქციური
საცხოვრებელი სახლი

გადახურვის ფილის გეგმა 31.100
ნიშნულზე
ქვედა შრის გაძლიერება

თანამდებობა	გვარი	ხელმოწერა
დირექტორი	რ. ციქაძე	
მთ. არქიტექტ.	ზ. გადათურია	
მთ.კონსტრუქტ.	ბ. ბარბაქაძე	
შემს.კონსტრუქტ.	ბ. ყოფიაშვილი	

დასახელება	მასშტაბი
კონსტრუქციები	1:200

სტადია	ფურცელი	ფურცლები
მ.პ.	კ-280	---

შენიშვნები:
1. ძირითადი შენიშვნები იხ. პროექტის განმარტებით ბარათში.
2. ფილის არმირების სახასიათო ჭრილები იხ.ფ.კ-282.
3. ჭრილი A-A; იხ.ფ.კ-283.
4. ჭრილი B-B; იხ.ფ.კ-284.

გადახურვის ფილის გეგმა 31.100 ნიშნულზე
ზედა შრის გაძლიერება

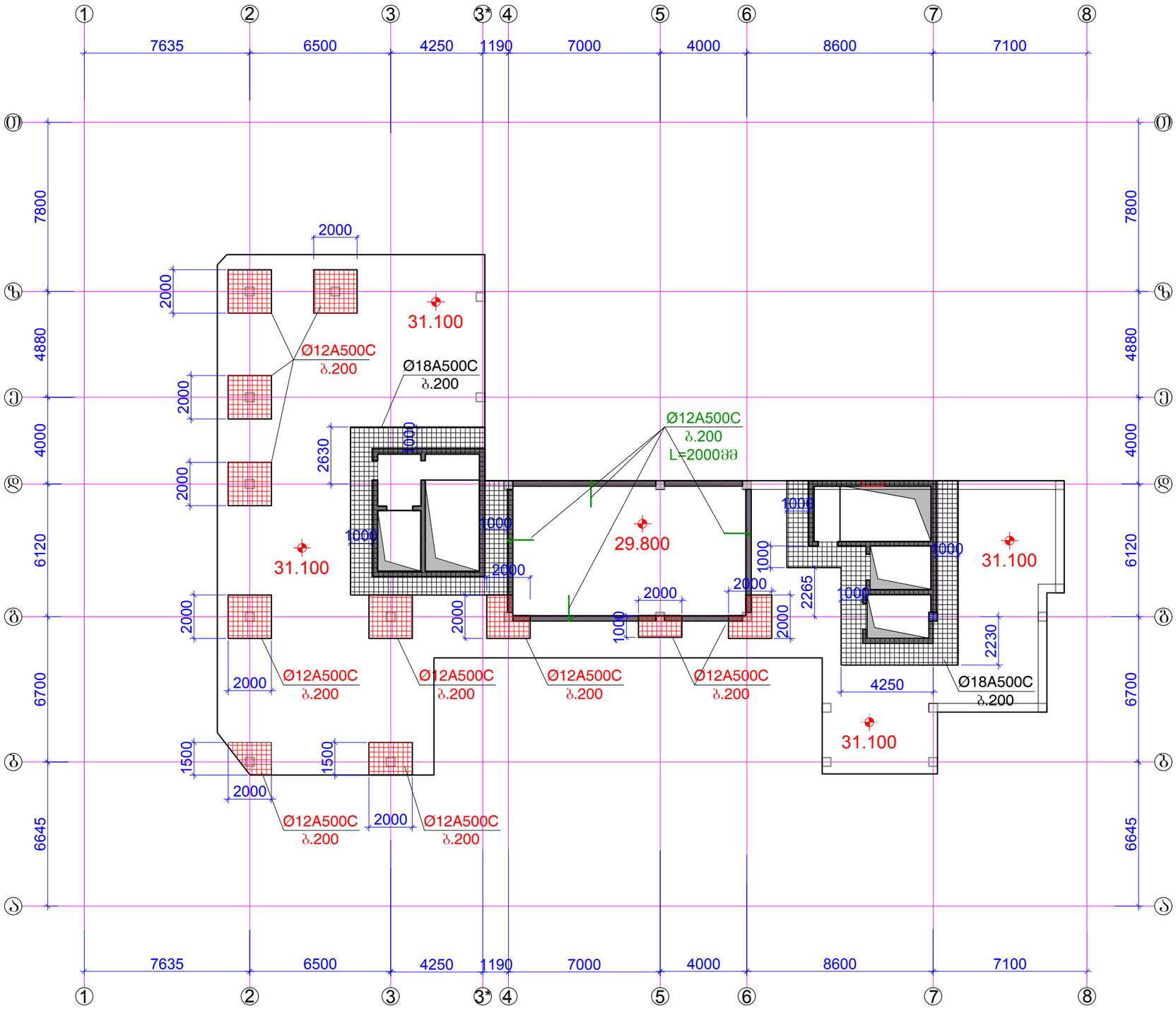

შენიშვნები:
1. ძირითადი შენიშვნები იხ. პროექტის განმარტებით ბარათში.
2. ფილის არმირების სახასიათო ჭრილები იხ.ფ.კ-282.
3. ჭრილი A-A; იხ.ფ.კ-283.
4. ჭრილი B-B; იხ.ფ.კ-284.

ფორმატი	A-3	დაკვეთის №
თბილისი 2019 წ.		

დამკვეთი:

შ.პ.ს. "იდეა მელიქიშვილი"

შ.პ.ს. "იდეა მელიქიშვილი"

მისამართი:საქართველო,ქ.თბილისი, ვაჟა-საბუთალოს რაიონი,ვაჟა-ფშაველას გამზირი, IIკვ.კორპ.2ბ,ბინა 31

ID:405106745

e-mail: ilia@ideacity.ge

მრავალფუნქციური
საცხოვრებელი სახლი

გადახურვის ფილის გეგმა 31.100
ნიშნულზე
ზედა შრის გაძლიერება

თანამდებობა	გვარი	ხელმოწერა
დირექტორი	რ. მიქაძე	
მთ. არქიტექტ.	ზ. გადათურია	
მთ.კონსტრუქტ.	ბ. ბარბაქაძე	
შემხ.კონსტრუქტ.	ბ. ყოფიაშვილი	

დასახელება	მასშტაბი
კონსტრუქციები	1:200

სტადია	ფურცელი	ფურცლები
მ.პ.	კ-281	---

ძირითადი არმირების ჭრილი

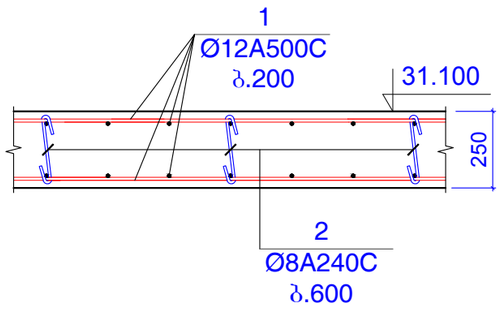

არმირების ჭრილი შუა სვეტებთან

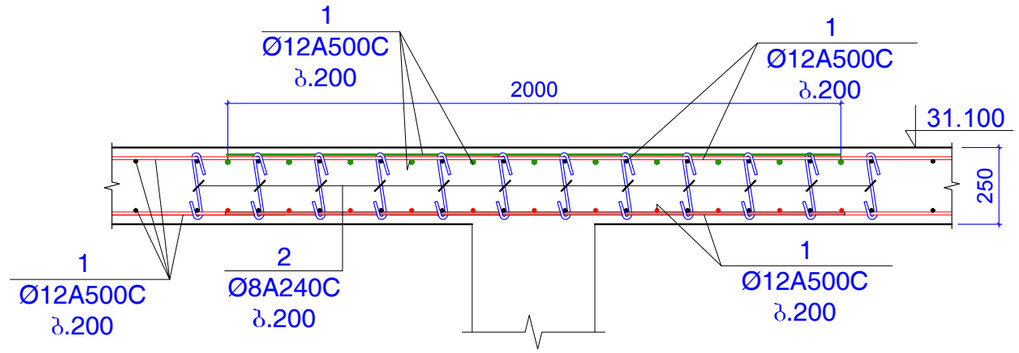

არმირების ჭრილი დიაფრაგმის რ.ბ კედლებთან

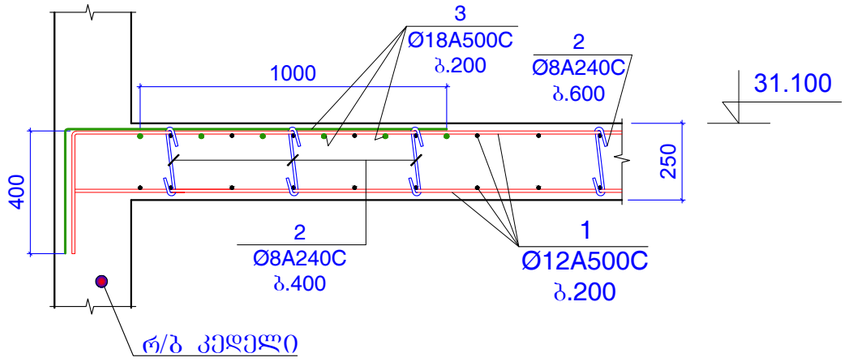

არმირების ჭრილი რ.ბ რიგელებთან

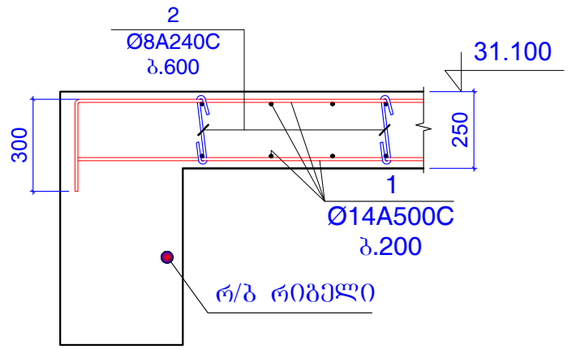

პოზ.2

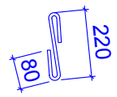

L=380 მმ

ფორმატი	A-3	დაკვეთის №
თბილისი 2019 წ.		

დამკვეთი:

შ.პ.ს. "იდეა მელიძიშვილი"

შ.პ.ს. "იდეა მელიძიშვილი"

მისამართი:საქართველო,თბილისი, ვაჟა-ფშაველის რაიონი,ვაჟა-ფშაველას გამზირი, II კვ.კორპ.28ბ,ბინა 31

ID:405106745

e-mail: ilia@ideacity.ge

მრავალფუნქციური საცხოვრებელი სახლი

ფილის არმირების სახასიათო ჭრილები (+31.100 ნიშნულისთვის)

თანამდებობა	გვარი	ხელმოწერა
დირექტორი	რ. მიქაძე	
მთ. არქიტექტ.	ზ. ბალათურია	
მთ.კონსტრუქტ.	ბ. ბარბაქაძე	
შემს.კონსტრუქტ.	ბ. ყოფიაშვილი	

დასახელება	მასშტაბი
კონსტრუქციები	1:20

სტადია	ფურცელი	ფურცლები
მ.პ.	კ-282	---

შენიშვნები:
1. ძირითადი შენიშვნები იხ. პროექტის განმარტებით ბარათში.

ჭრილი A-A

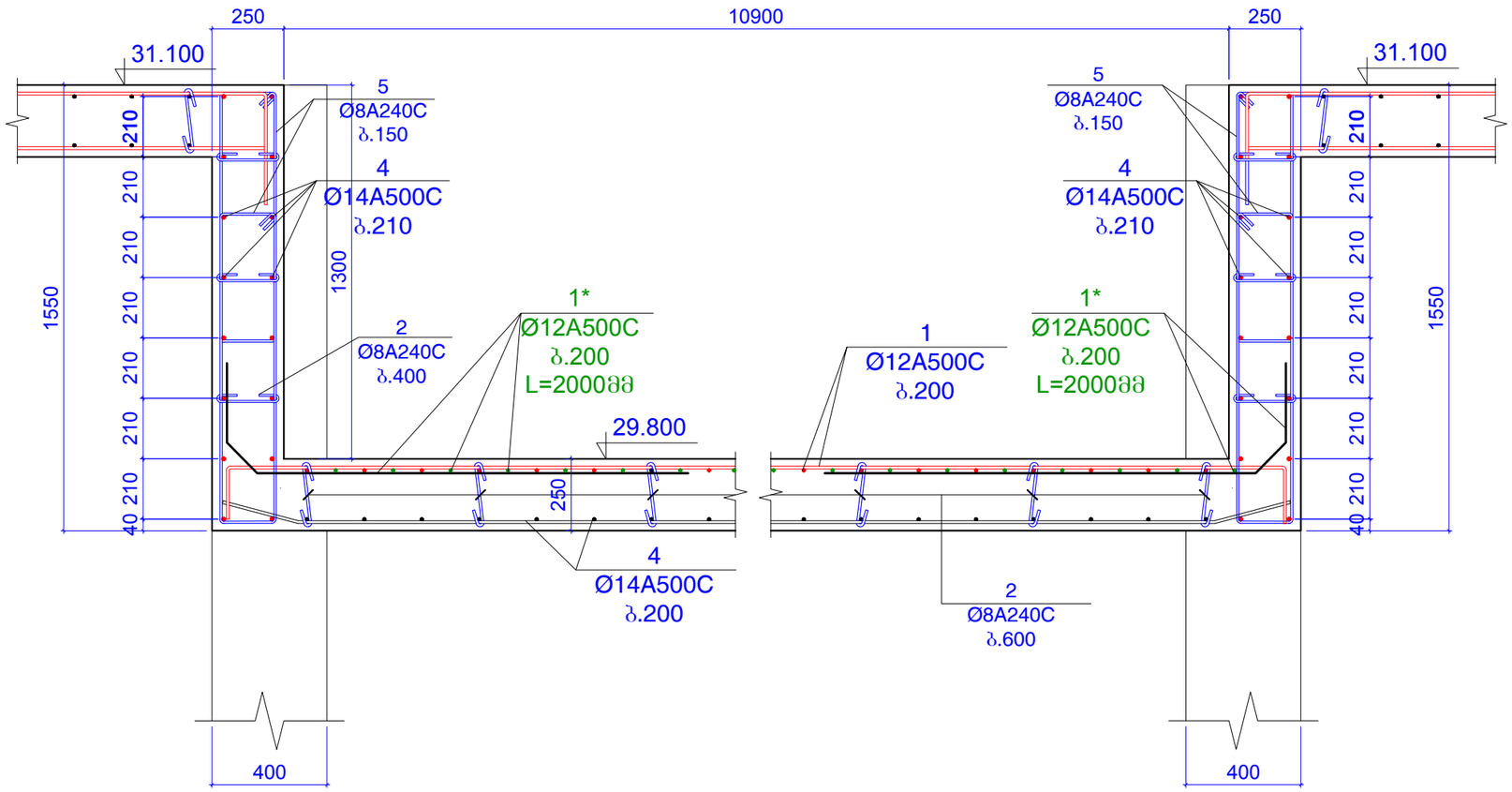

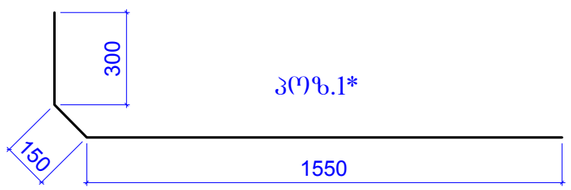

პოზ.1*

L=2000 მმ

პოზიცია 5

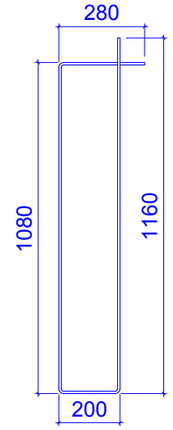

L=2720 მმ

შენიშვნები:
1. ძირითადი შენიშვნები იხ. პროექტის განმარტებით ბარათში.

ფორმატი	A-3	დაკვეთის №
თბილისი 2019 წ.		

დამკვეთი:

შ.პ.ს. "იდეა მელიძიშვილი"

შ.პ.ს. "იდეა მელიძიშვილი"

მისამართი:საქართველო,ქ.თბილისი, ვაკე-საბურთალოს რაიონი,ვაჟა-ფშაველას გამზირი, II კვ.,კორპ.28ბ,ბინა 31

ID:405106745

e-mail: ilia@ideacity.ge

მრავალფუნქციური
საცხოვრებელი სახლი

ჭრილი A-A;

თანამდებობა	გვარი	ხელმოწერა
დირექტორი	რ. მიქაძე	
მთ. არქიტექტ.	ზ. ბაღათურია	
მთ.კონსტრუქტ.	ბ. ბარბაქაძე	
შემხ.კონსტრუქტ.	ბ. ქოზიაშვილი	

დასახელება	მასშტაბი
კონსტრუქციები	1:20

სტადია	ფურცელი	ფურცლები
მ.პ.	კ-283	---

ჭრილი B-B

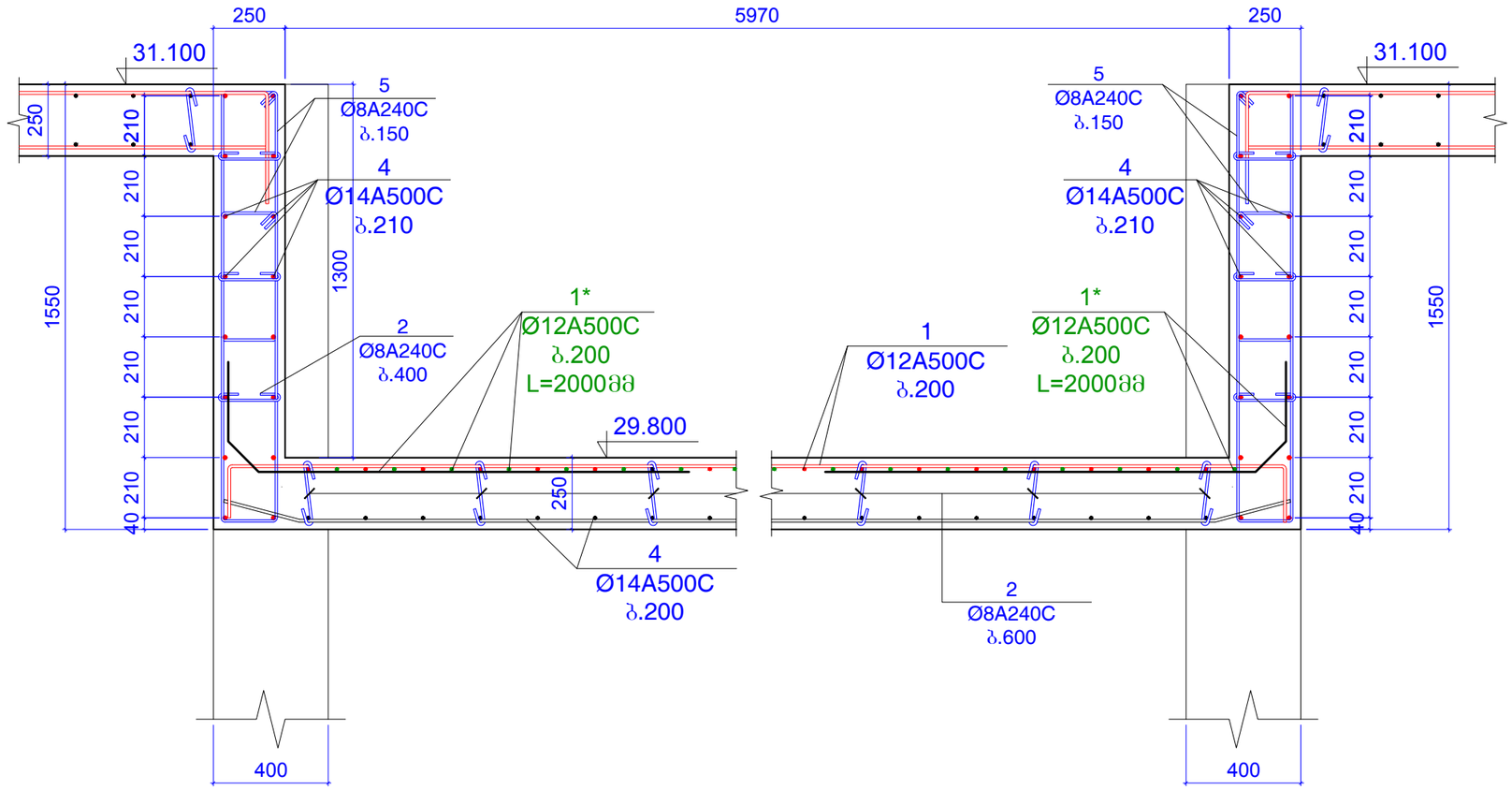

კონსტ.დასახელება	პოზ.№	არმატურის სპეციფიკაცია						არმატურის ამოკრება			ბეტონის მოც.მ³
		ესკიზი	Ø,მმ	კლასი	L,მმ	nxც	nxL ,მ	Ø,მმ	ΣnxL ,მ	Q კგ	
გადახურვის ფილა 31.100 ნიშნულზე	1	დაიჭრას ადგილზე	12	A500c	11200000		11200	12A500c	11540	10240	B25
	1*	დაიჭრას ადგილზე	12	A500c	2000	170	340				136m³
	2	იხ.პოზიცია	8	A240c	380	2000	760	8A240c	1984	782.5	
	3	დაიჭრას ადგილზე	18	A500c	1300000		1300	18A500c	1300	2596	
	4	დაიჭრას ადგილზე	14	A500c	1400000		1400	14A500c	1400	1691	
	5	იხ.პოზიცია	8	A240c	2720	450	1224				

შენიშვნები:
1. ძირითადი შენიშვნები იხ. პროექტის განმარტებით ბარათში.

ფორმატი	A-3	დაკვეთის №
თბილისი 2019 წ.		

დამკვეთი:

შ.პ.ს. "იდეა მელიქიშვილი"

შ.პ.ს. "იდეა მელიქიშვილი"

მისამართი:საქართველო,თბილისი,
ვაჟა-საბურთალოს რაიონი,ვაჟა-ფშაველას გამზირი,
II კვ.,კორპ.28ბ,ბინა 31

ID:405106745

e-mail: ilia@ideacity.ge

მრავალფუნქციური საცხოვრებელი სახლი

ჭრილი B-B;

თანამდებობა	გვარი	ხელმოწერა
დირექტორი	რ. მიქაძე	
მთ. არქიტექტ.	ზ. ბალაშური	
მთ.კონსტრუქტ.	ბ. ბარბაქაძე	
შემს.კონსტრუქტ.	ბ. ყობიაშვილი	

დასახელება	მასშტაბი
კონსტრუქციები	1:20

სტადია	ფურცელი	ფურცლები
მ.პ.	კ-284	---

კედლები ბეგმაში +31.100 ნიშნულზე

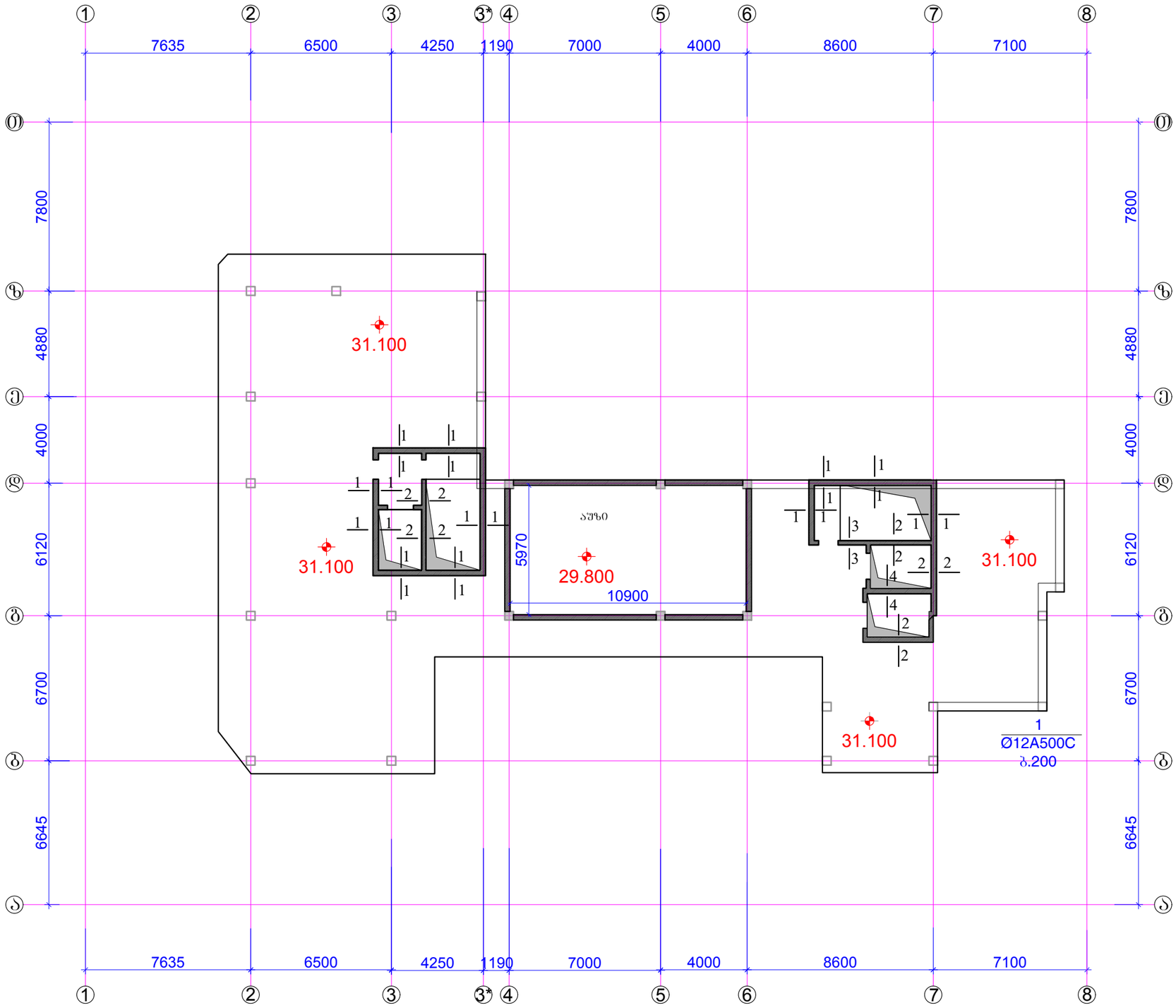

ფორმატი	A-3	დაკვეთის №
თბილისი 2019 წ.		

დამკვეთი:

შ.პ.ს. "იდეა მელიქიშვილი"

შ.პ.ს. "იდეა მელიქიშვილი"

მისამართი:საქართველო,ქ.თბილისი,
ვაკე-საბურთალოს რაიონი,ვაჟა-ფშაველას გამზირი,
IIკვ.კორპ.2ბბ,ბინა 31

ID:405106745

e-mail: ilia@ideacity.ge

მრავალფუნქციური
საცხოვრებელი სახლი

კედლები
ბეგმაში +31.100 ნიშნულზე

თანამდებობა	გვარი	ხელმოწერა
დირექტორი	რ. მიქაძე	
მთ. არქიტექტ.	ზ. ბაღათურია	
მთ.კონსტრუქტ.	ბ. ბარბაქაძე	
შემს.კონსტრუქტ.	ბ. ყობაშვილი	

დასახელება	მასშტაბი
კონსტრუქციები	1:200

სტადია	ფურცელი	ფურცლები
მ.პ.	კ-285	---

შენიშვნები:
1. ძირითადი შენიშვნები იხ. პროექტის განმარტებით ბარათში.
2. ჭრილი 1-1 ... ჭრილი 4-4 ; იხ.ფ.კ-286;
3. ღიობები ლიფტის და კიბის უჯრედის გასასვლელებში იხ.ფ.კ-287.

ჭრილი 1 - 1

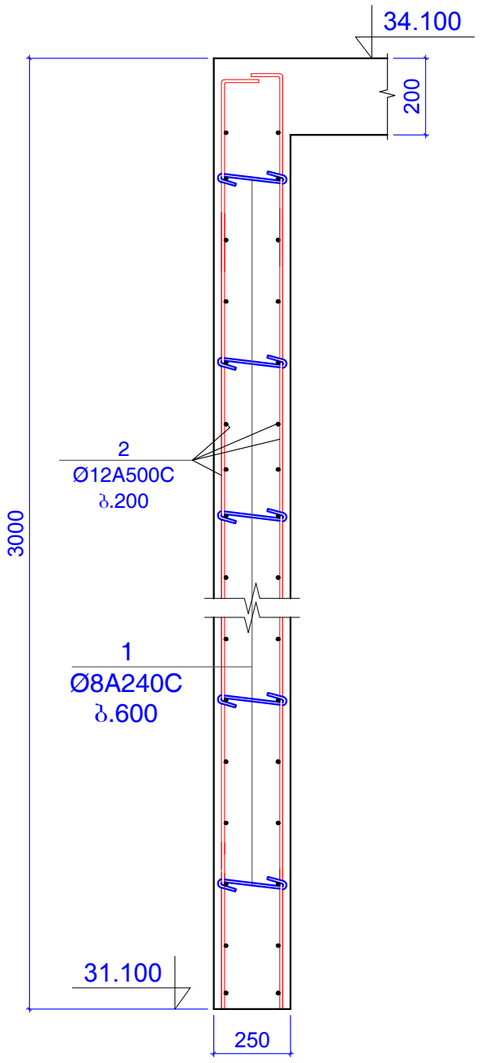

ჭრილი 2 - 2

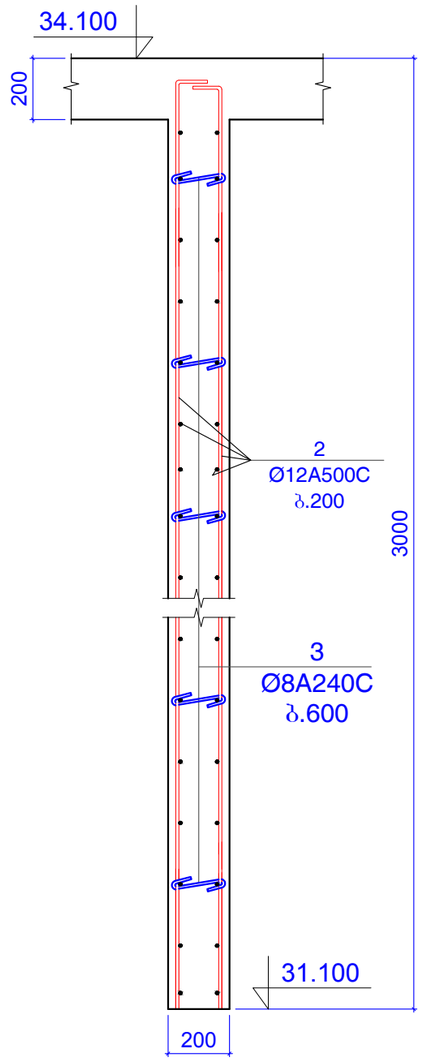

ჭრილი 3 - 3

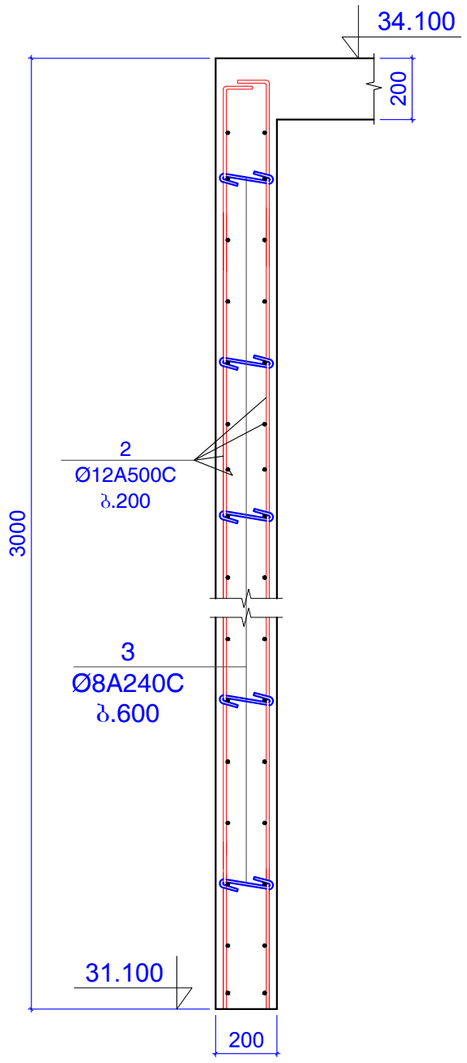

ჭრილი 4 - 4

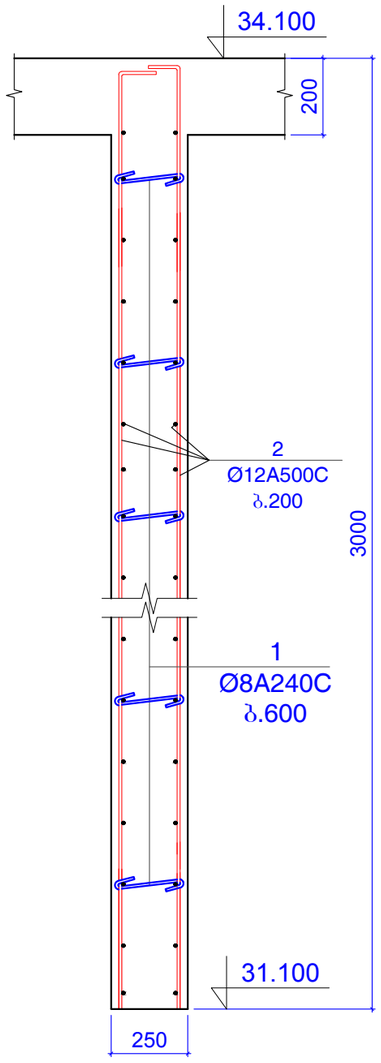

ფორმატი	A-3	დაკვეთის №
თბილისი 2019 წ.		

დამკვეთი:

შ.პ.ს. "იდეა მელიქიშვილი"

შ.პ.ს. "იდეა მელიქიშვილი"

მზსამართლებსაქართველო,ქ.თბილისი,
ვაკე-საბურთალოს რაიონი,ვაჟა-ფშაველას გამზირი,
II კვ.კორპ.28ბ,ბინა 31

ID:405106745

e-mail: ilia@ideacity.ge

მრავალფუნქციური საცხოვრებელი სახლი

ჭრილი 1 - 1 ... ჭრილი 4 - 4

თანამდებობა	გვარი	ხელმოწერა
დირექტორი	რ. მიქაძე	
მთ. არქიტექტ.	ზ. ბაღათურია	
მთ.კონსტრუქტ.	ბ. ბარბაქაძე	
შემს.კონსტრუქტ.	ბ. ყობიაშვილი	

დასახელება	მასშტაბი
კონსტრუქციები	1:20

სტადია	ფურცელი	ფურცლები
მ.პ.	კ-286	---

შენიშვნები:

1. ძირითადი შენიშვნები იხ. პროექტის განმარტებით ბარათში.

კედელი კარის ღიობის ადგილებში

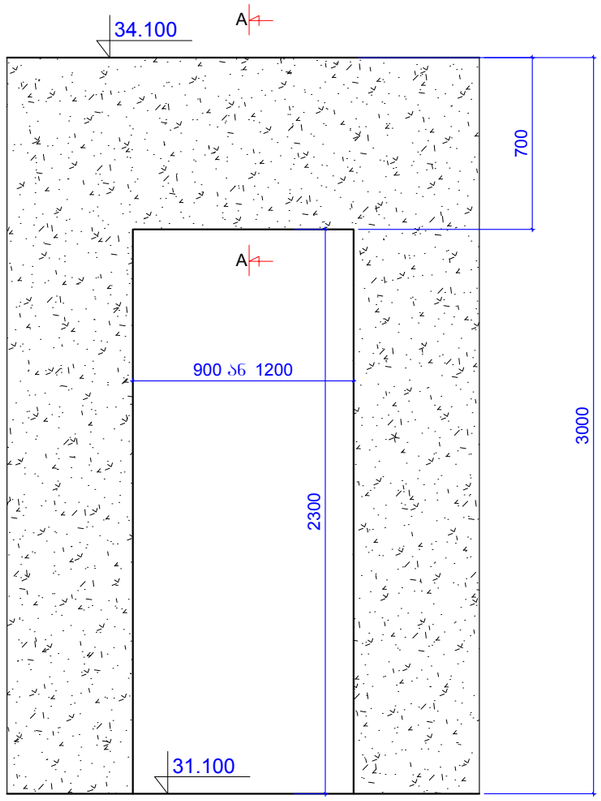

ჭრილი A-A

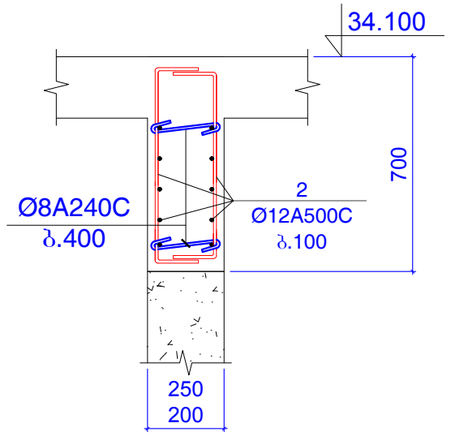

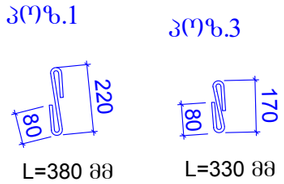

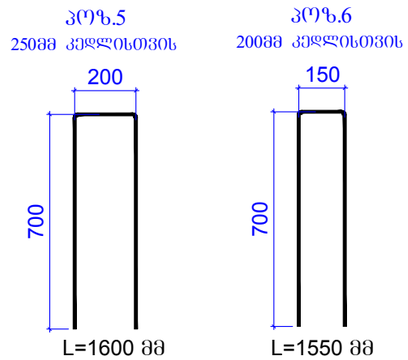

კედლების შეერთების დეტალი

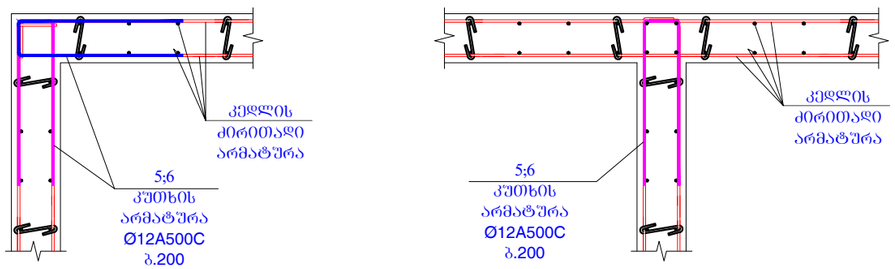

კონსტ. დასახელება	პოზ.№	არმატურის სპეციფიკაცია						არმატურის ამოკრება			ბეტონის მოც.მ³
		ესკიზი	Ø,მმ	კლასი	L,მმ	nxც	nxL ,მ	Ø,მმ	ΣnxL ,მ	Q კგ	
რ/ბ კედელი	1	იხ.პოზიცია	8	A240C	380	325	123.5	8A240C	169.7	66.93	B25
	2	დაიჭრას ადგილზე	12	A500C	3200000		3200	12A500C	3770	3345	
	3	იხ.პოზიცია	8	A240C	330	140	46.2				37
	5	იხ.პოზიცია	12	A240C	1600	240	384				
	6	იხ.პოზიცია	12	A240C	1550	120	186				

შენიშვნები:
1. ძირითადი შენიშვნები იხ. პროექტის განმარტებით ბარათში.

ფორმატი	A-3	დაკვეთის №
თბილისი 2019 წ.		

დამკვეთი:

შ.პ.ს. "იდეა მელიქიშვილი"

შ.პ.ს. "იდეა მელიქიშვილი"

მისამართი:საქართველო,ქ.თბილისი, ვაჟა-ფშაველის რაიონი,ვაჟა-ფშაველას გამზირი, II ჯვ.კორპ.28ბ,ბინა 31

ID:405106745

e-mail: ilia@ideacity.ge

მრავალფუნქციური საცხოვრებელი სახლი

კედელი კარის ღიობის ადგილებში; კედლების შეერთების დეტალი;

თანამდებობა	გვარი	ხელმოწერა
დირექტორი	რ. მიქაძე	
მთ. არქიტექტ.	ზ. ბაღათურია	
მთ.კონსტრუქტ.	ბ. ბარბაქაძე	
შეფხ.კონსტრუქტ.	ბ. ყოფიაშვილი	

დასახელება	მასშტაბი
კონსტრუქციები	1:20 1:25

სტადია	ფურცელი	ფურცლები
მ.პ.	კ-287	---

გადახურვის ფილის გეგმა 34.100 ნიშნულზე

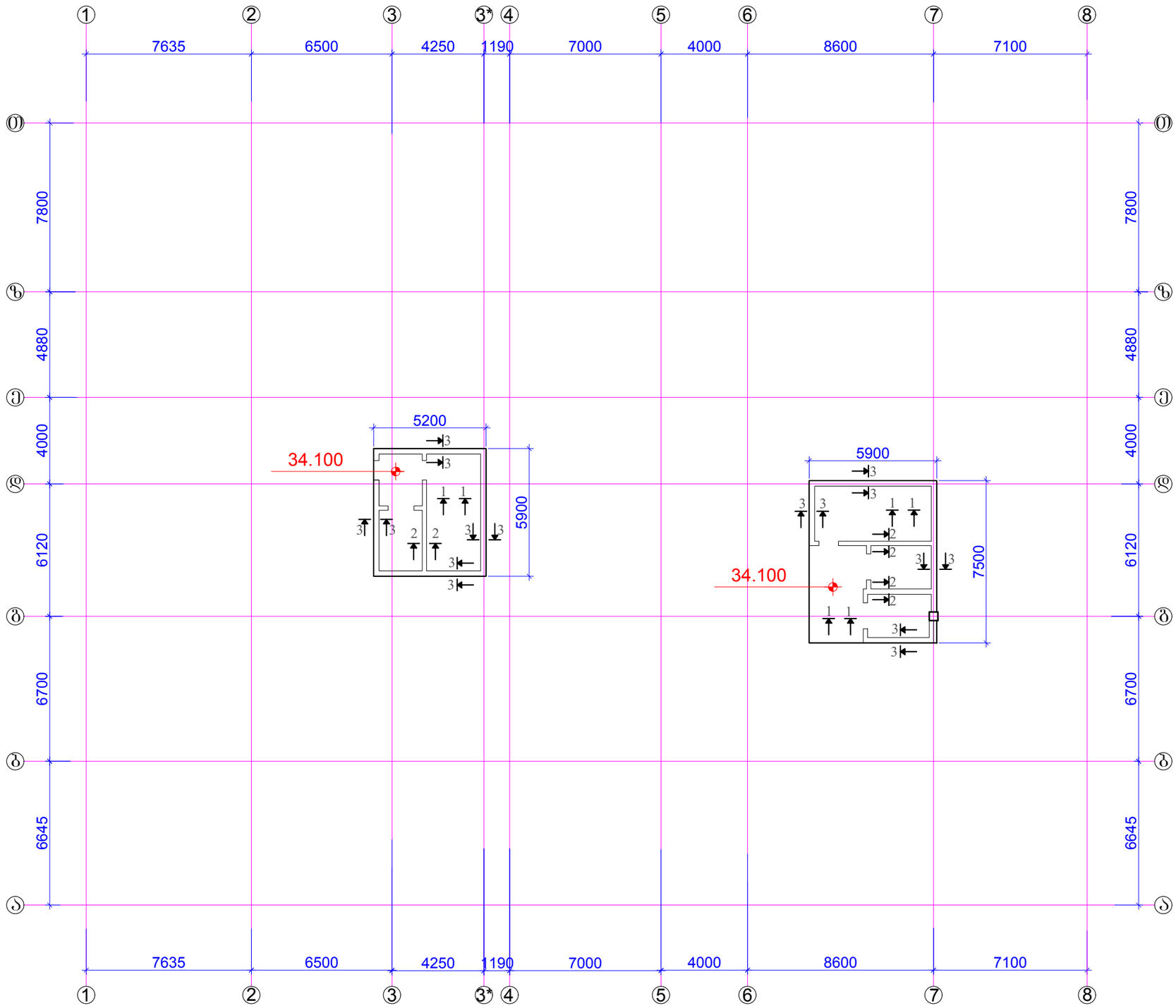

ფორმატი A-3		დაკვეთის №
თბილისი 2019 წ.		

დამკვეთი:

შ.პ.ს. "იდეა მელიქიშვილი"

შ.პ.ს. "იდეა მელიქიშვილი"

მისამართი:საქართველო,ქ.თბილისი, ვაკე-საბურთალოს რაიონი,ვაჟა-ფშაველას გამზირი, II კვ.,კორპ.2ბ,ბინა 31

ID:405106745

e-mail: ilia@ideacity.ge

მრავალფუნქციური
საცხოვრებელი სახლი

გადახურვის ფილის გეგმა
34.100 ნიშნულზე

თანამდებობა	გვარი	ხელმოწერა
დირექტორი	რ. მიქაძე	
მთ. არქიტექტ.	ზ. გაფათურია	
მთ.კონსტრუქტ.	ბ. ბარბაქაძე	
შემს.კონსტრუქტ.	ბ. ყობაშვილი	

დასახელება	მასშტაბი
კონსტრუქციები	1:200

სტადია	ფურცელი	ფურცლები
მ.პ.	კ-288	---

შენიშვნები:
1. ძირითადი შენიშვნები იხ. პროექტის განმარტებით ბარათში.
2. ჭრილი 1-1; ჭრილი 2-2; ჭრილი 3-3; იხ.ფ.კ-289.

ჭრილი 1 - 1

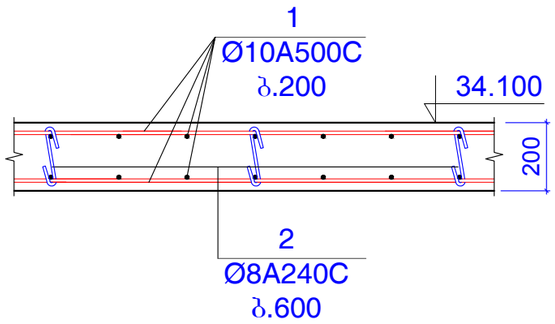

ჭრილი 2 - 2

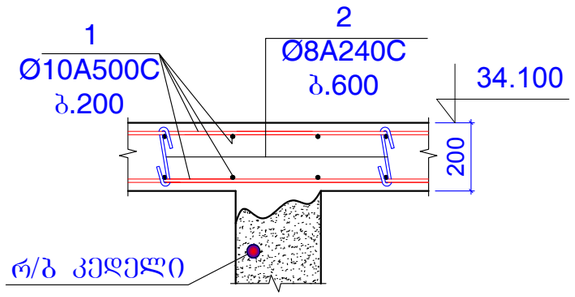

ჭრილი 3-3

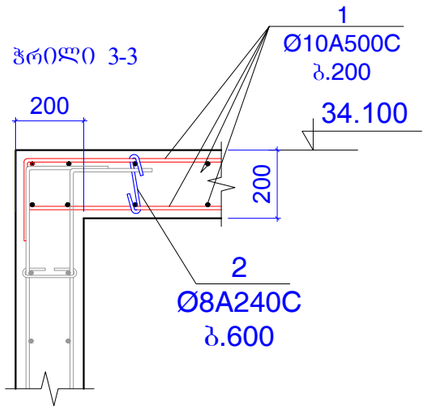

კოზ.2

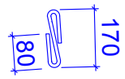

L=330 მმ

კონსტ.დასახელება	პოზ.№	არმატურის სპეციფიკაცია						არმატურის ამოკრება			ბეტონის მოც.მ³
		ესკიზი	Ø,მმ	კლასი	L,მმ	nxც	nxL ,მ	Ø,მმ	ΣnxL ,მ	Q კგ	
ბაღახურვის ფილა 31.400 ნიშნულზე	1	დაიჭრას ადგილზე	10	A500c	1600000		1600	10A500c	1600	986	B25
	2	იხ.პოზიცია	8	A240c	330	200	66	8A240c	66	26.03	15

შენიშვნები:
1. ძირითადი შენიშვნები იხ. პროექტის განმარტებით ბარათში.

ფორმატი	A-3	დაკვეთის №
თბილისი 2019 წ.		

დამკვეთი:

შ.პ.ს. "იდეა მელიქიშვილი"

შ.პ.ს. "იდეა მელიქიშვილი"

მისამართი:საქართველო,ქ.თბილისი, ვაკე-საბურთალოს რაიონი,ვაჟა-ფშაველას გამზირი, II კვ.კორპ.28ბ,ბინა 31

ID:405106745

e-mail: ilia@ideacity.ge

მრავალფუნქციური საცხოვრებელი სახლი

ჭრილი 1-1;
ჭრილი 2-2;
ჭრილი 3-3;

თანამდებობა	გვარი	ხელმოწერა
დირექტორი	რ. მიქაძე	
მთ. არქიტექტ.	ზ. ბაღათურია	
მთ.კონსტრუქტ.	ბ. ბარბაქაძე	
შემს.კონსტრუქტ.	ბ. ყობიაშვილი	

დასახელება	მასშტაბი
კონსტრუქციები	1:200

სტადია	ფურცელი	ფურცლები
მ.პ.	კ-289	---

კიბე 1 გეგმაში -1.600 ნიშნულზე

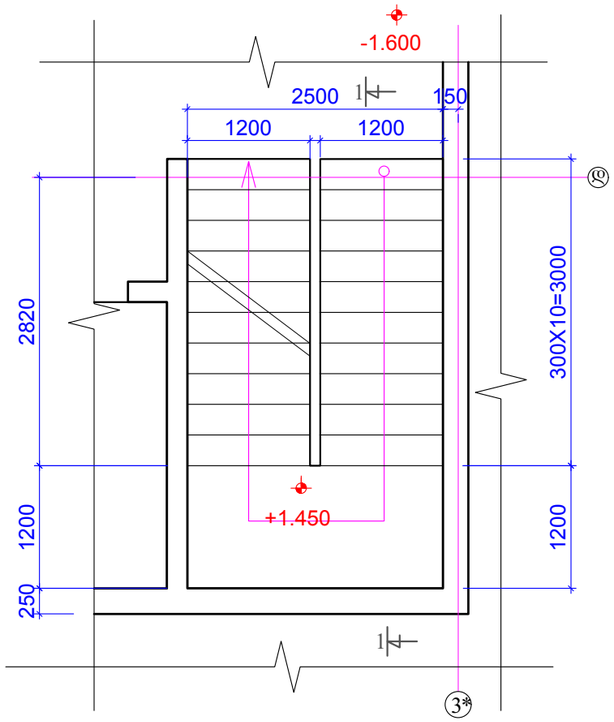

კიბე 1 გეგმაში 2.400 ნიშნულზე

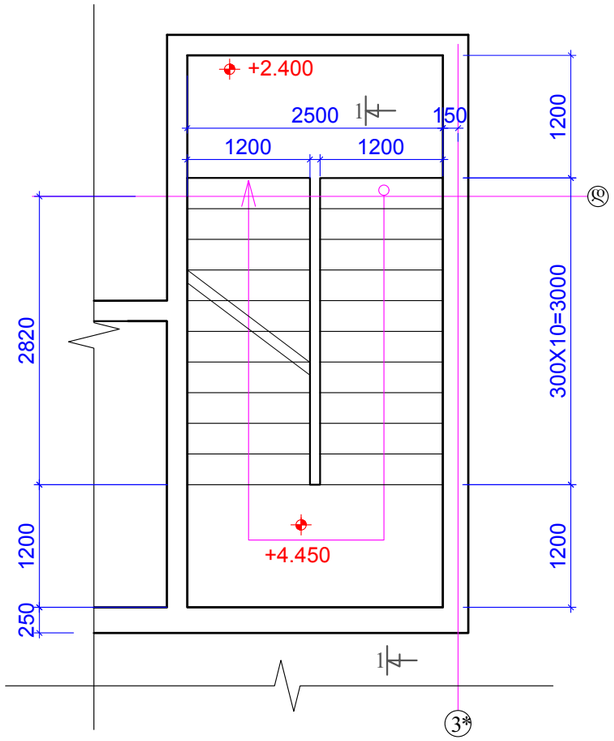

კიბე 1 გეგმაში 6.400 ნიშნულზე

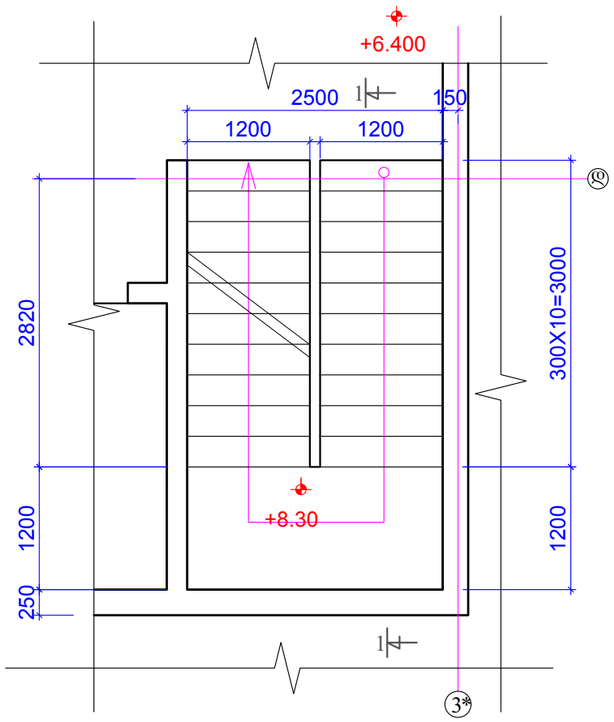

კიბე 1 გეგმაში 10.100 ნიშნულზე

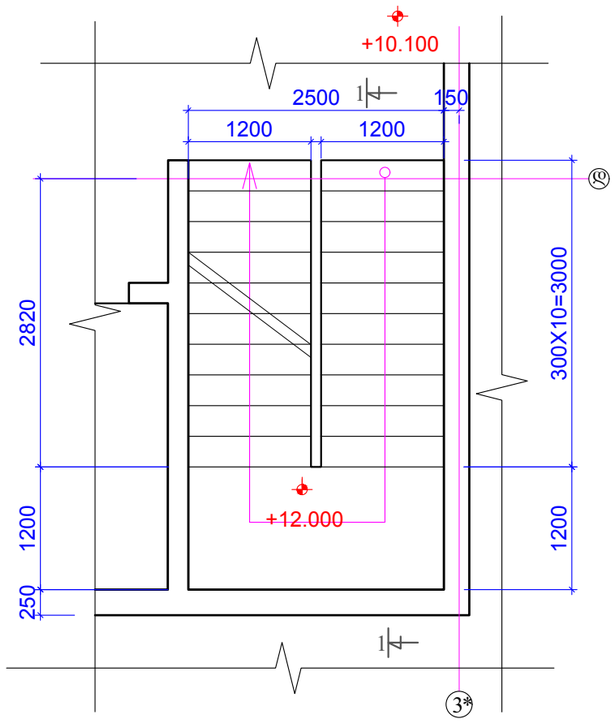

შენიშვნები:
1. ჭრილი 1-1; იხ.შ.კ-293;

ფორმატი A-3		დაკვეთის №
თბილისი 2019 წ.		

დამკვეთი:

შ.პ.ს. "იდეა მელიქიშვილი"

შ.პ.ს. "იდეა მელიქიშვილი"

მისამართი:საქართველო,ქ.თბილისი, ვაჟა-საფუძალოს რაიონი,ვაჟა-ფშაველას გამზირი, IIკვ.,კორპ.28ბ,ბინა 31

ID:405106745

e-mail: ilia@ideacity.ge

მრავალფუნქციური
საცხოვრებელი სახლი

კიბე 1 გეგმაში
-1.600; 2.400; 6.400; 10.100;
ნიშნულზე

თანამდებობა	გვარი	ხელმოწერა
დირექტორი	რ. ციქაძე	
მთ. არქიტექტ.	ზ. ბადაოურია	
მთ.კონსტრუქტ.	ბ. ბარბაქაძე	
შემს.კონსტრუქტ.	ბ. ყოფიაშვილი	

დასახელება	მასშტაბი
კონსტრუქციები	

სტადია	ფურცელი	ფურცლები
მ.პ.	კ-290	---

კიბე 1 გეგმაში 13.800 ნიშნულზე

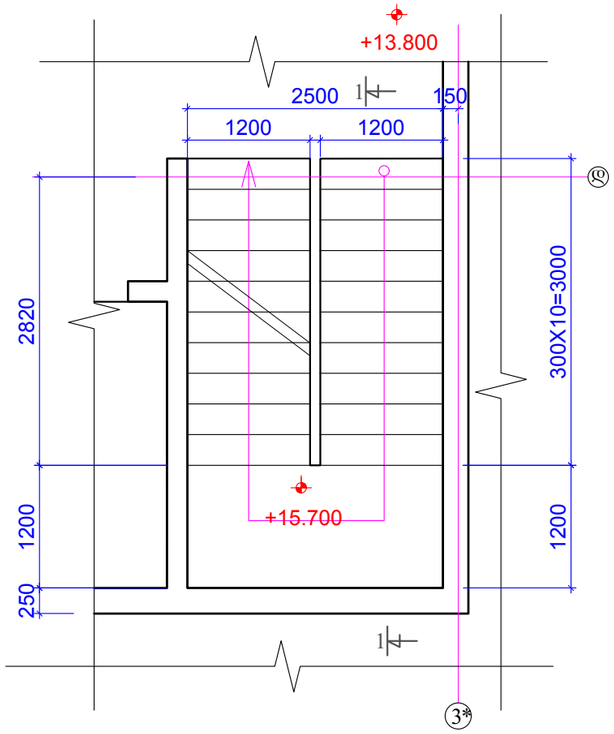

კიბე 1 გეგმაში 17.500 ნიშნულზე

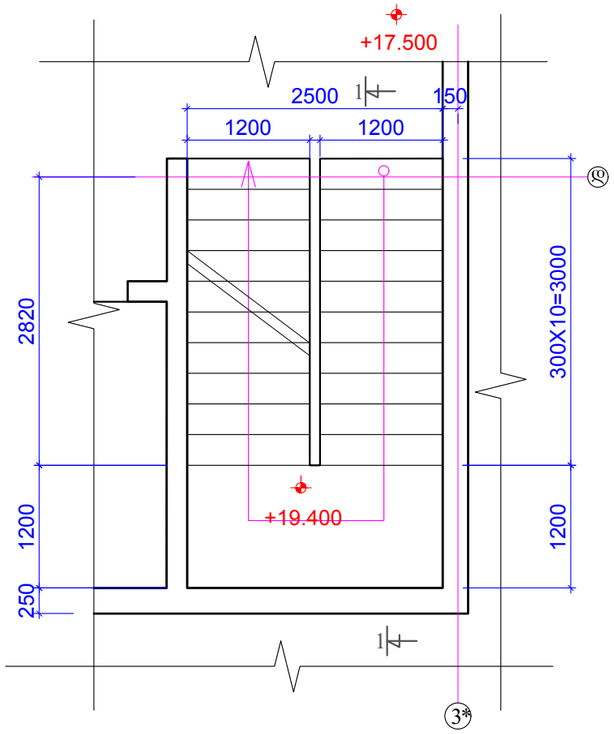

კიბე 1 გეგმაში 21.200 ნიშნულზე

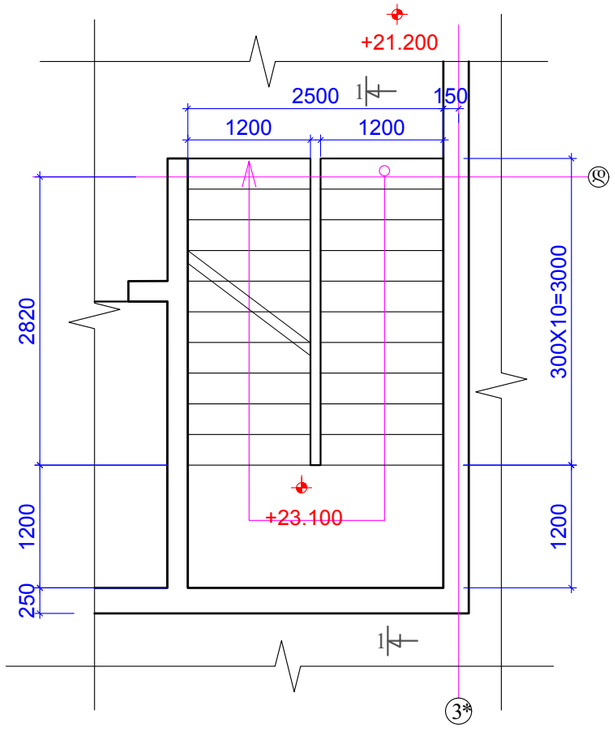

კიბე 1 გეგმაში 24.900 ნიშნულზე

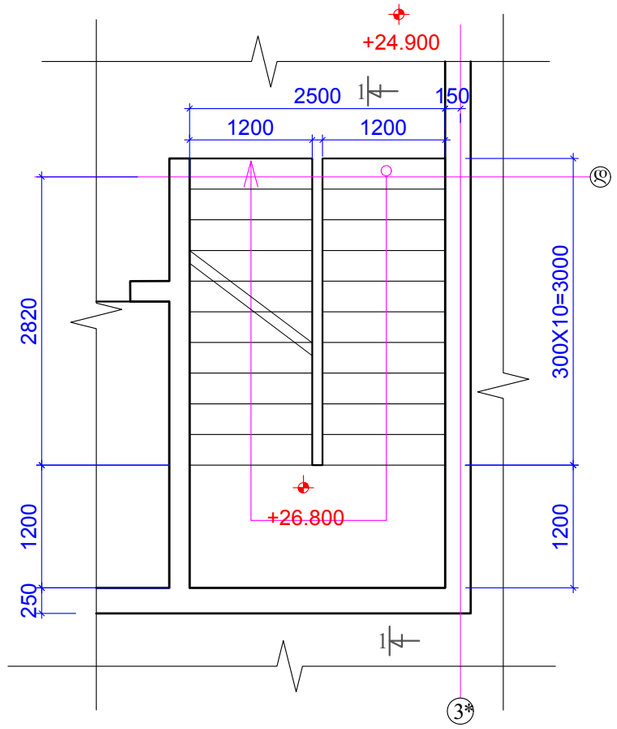

შენიშვნები:
1. ჭრილი 1-1; იხ.შ.კ-293;

ფორმატი	A-3	დაკვეთის №
თბილისი 2019 წ.		

დამკვეთი:

შ.პ.ს. "იდეა მელიქიშვილი"

შ.პ.ს. "იდეა მელიქიშვილი"

მისამართი:საქართველო,ქ.თბილისი,
ვაკე-საბურთალოს რაიონი,ვაჟა-ფშაველას გამზირი,
II ჩიხ.,კორპ.28ბ,ბინა 31

ID:405106745

e-mail: ilia@ideacity.ge

მრავალფუნქციური
საცხოვრებელი სახლი

კიბე 1 გეგმაში
13.800; 17.500; 21.200; 24.900;
ნიშნულზე

თანამდებობა	სახელი	ხელმოწერა
დირექტორი	რ. ციქაძე	
მთ. არქიტექტ.	ზ. ბადაოურია	
მთ.კონსტრუქტ.	ბ. ბარბაქაძე	
შემს.კონსტრუქტ.	ბ. ყოფიაშვილი	

დასახელება	მასშტაბი
კონსტრუქციები	

სტადია	ფურცელი	ფურცლები
მ.პ.	კ-291	---

კიბე 1 გეგმაში 28.600 ნიშნულზე

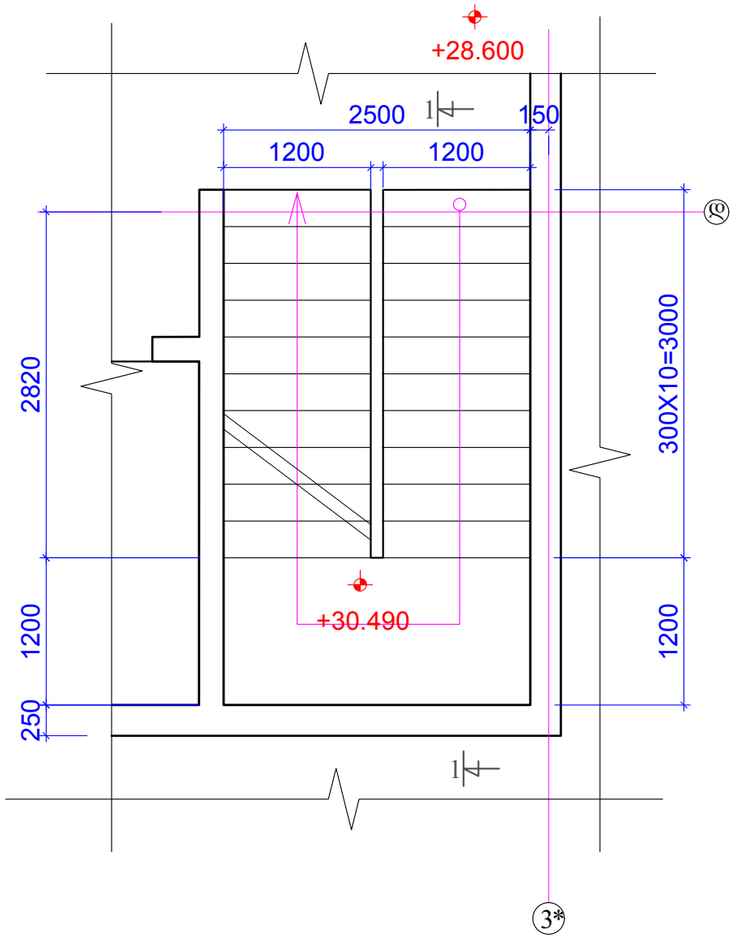

კიბე 1 გეგმაში 31.100 ნიშნულზე

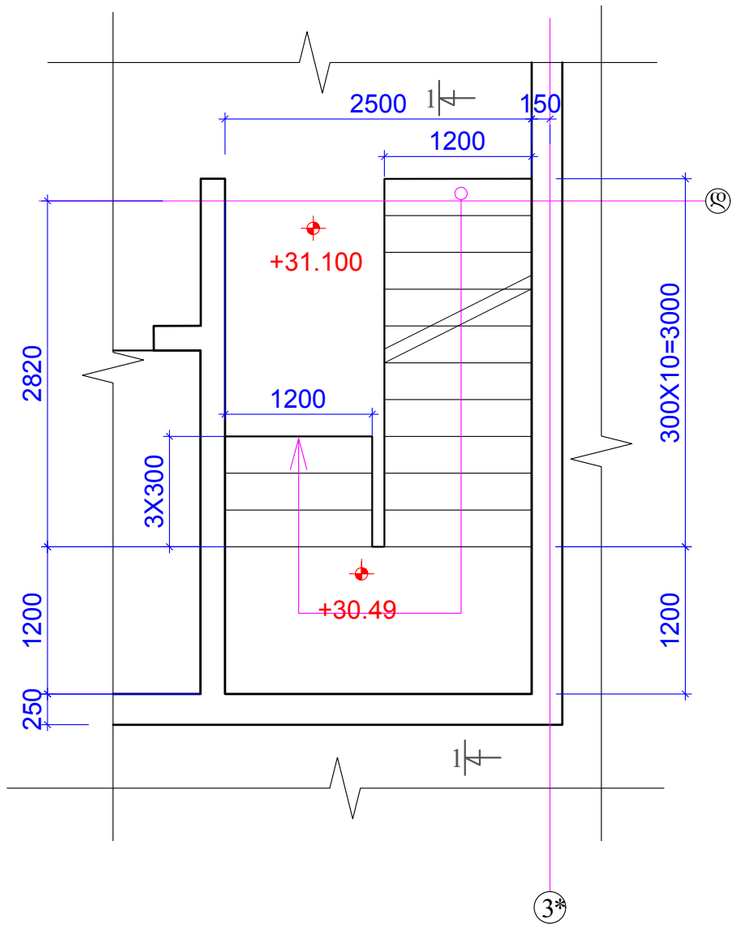

ფორმატი	A-3	დაკვეთის №
თბილისი 2019 წ.		

დამკვეთი:

შ.პ.ს. "იდეა მელიქიშვილი"

შ.პ.ს. "იდეა მელიქიშვილი"

მისამართი:საქართველო,ქ.თბილისი,
ვაჟა-საბურთალოს რაიონი,ვაჟა-ფშაველას გამზირი,
IIკვ.,კორპ.28ბ,ბინა 31

ID:405106745

e-mail: ilia@ideacity.ge

მრავალფუნქციური საცხოვრებელი სახლი

კიბე 1 გეგმაში 28.600; 31.100; ნიშნულზე

თანამდებობა	სვარი	ხელმოწერა
დირექტორი	რ. ციქაძე	
მთ. არქიტექტ.	ზ. ბადაოურია	
მთ.კონსტრუქტ.	ბ. ბარბაქაძე	
შემს.კონსტრუქტ.	ბ. ყოფიაშვილი	

დასახელება	მასშტაბი
კონსტრუქციები	

სტადია	ფურცელი	ფურცლები
მ.პ.	კ-292	---

შენიშვნები:
1. ჭრილი 1-1; იხ.ფ.კ-293;

კიბე 1-ის ჭრილი 1-1

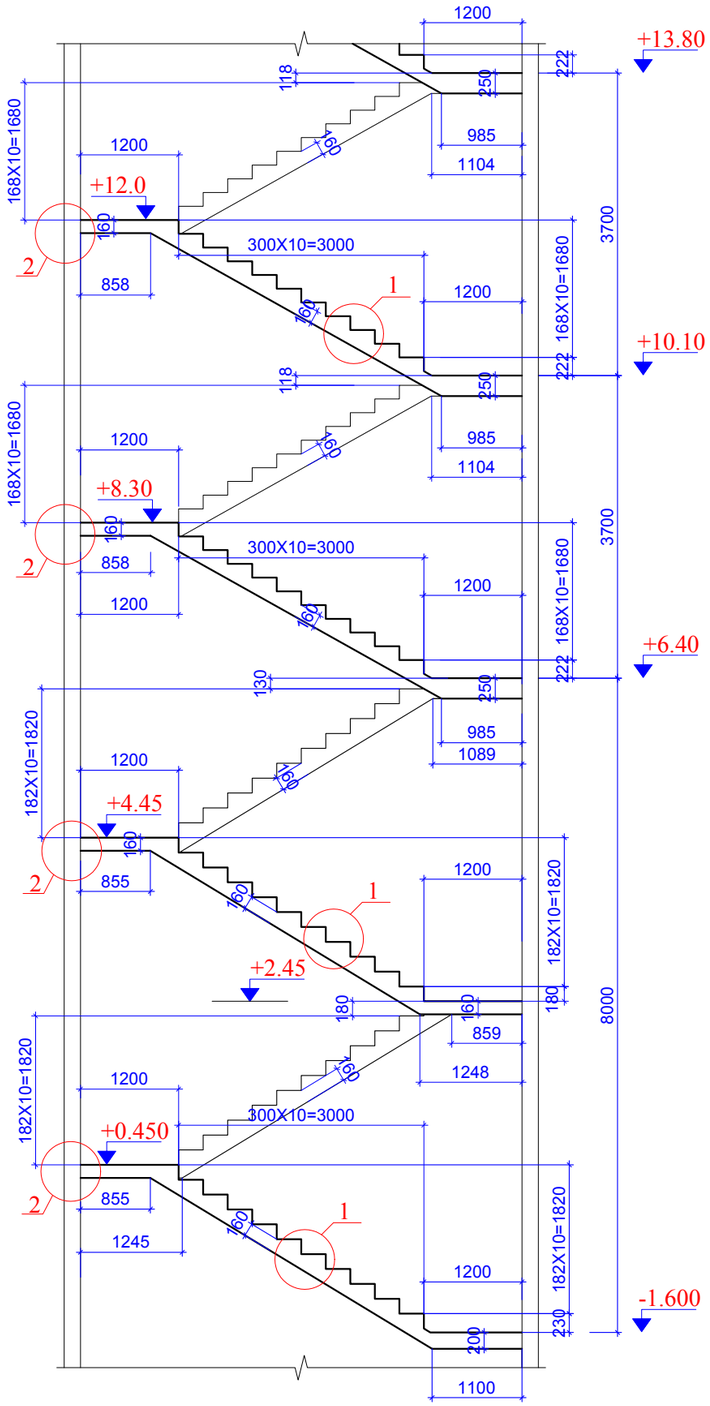

კიბე 1-ის ჭრილი 1-1 (გაბრძელება)

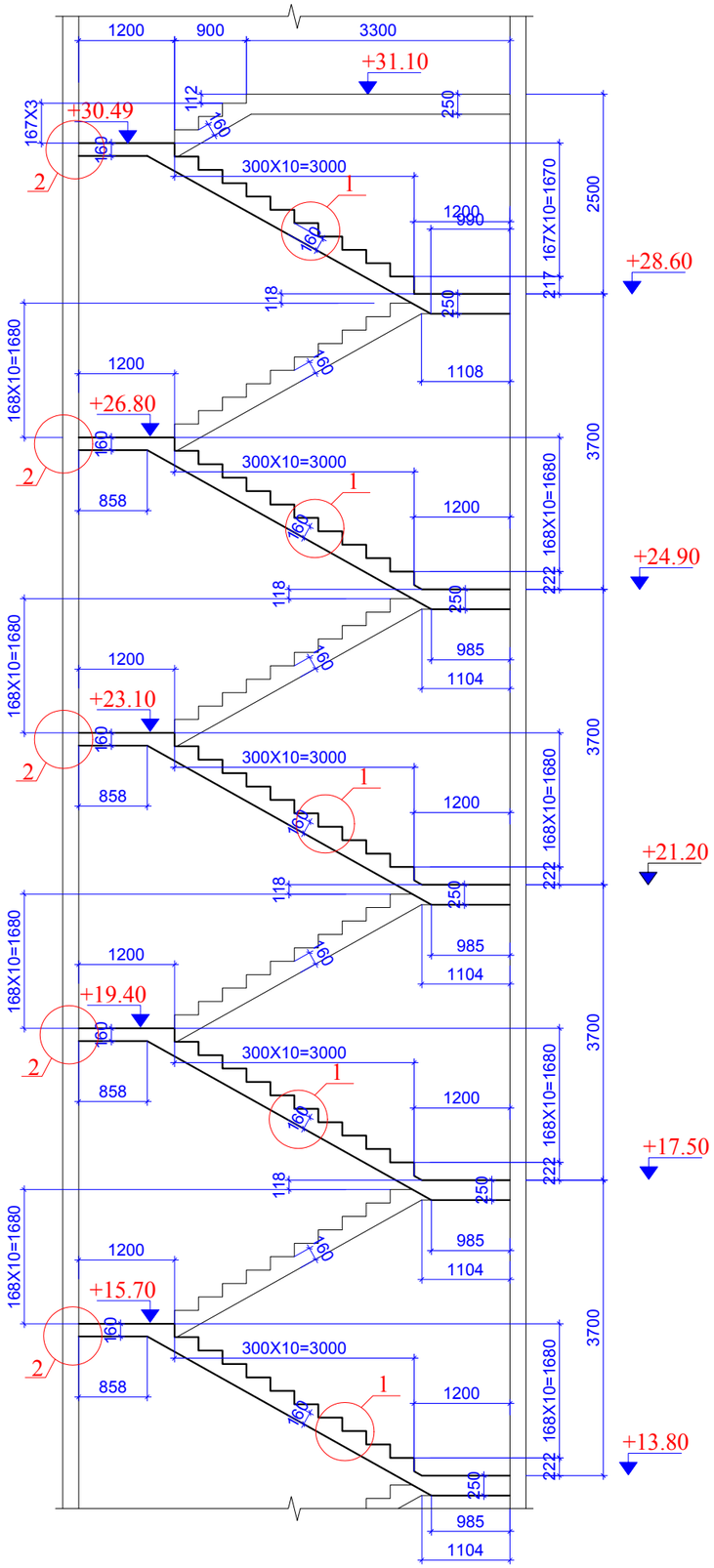

ფორმატი A-3		დაკვეთის №
თბილისი 2019 წ.		

დამკვეთი:

შ.პ.ს. "იდეა მელიქიშვილი"

შ.პ.ს. "იდეა მელიქიშვილი"

მისამართი:საქართველო,ქ.თბილისი, ვაჟა-ფშაველას რაიონი,ვაჟა-ფშაველას გამზირი, II ჯ.კორპ.28ბ,ბინა 31

ID:405106745

e-mail: ilia@ideacity.ge

მრავალფუნქციური საცხოვრებელი სახლი

კიბე 1-ის ჭრილი 1-1

თანამდებობა	გვარი	ხელმოწერა
დირექტორი	რ. მიქაძე	
მთ. არქიტექტ.	ზ. ბაღათურია	
მთ.კონსტრუქტ.	ბ. ბარბაქაძე	
შემს.კონსტრუქტ.	ბ. ყოფიაშვილი	

დასახელება	მასშტაბი
კონსტრუქციები	

სტადია	ფურცელი	ფურცლები
მ.პ.	კ-293	---

შენიშვნები:

1. კიბის არმირების დეტალები ფ.კ-300.

კიბე 2 გეგმაში 0.000 ნიშნულზე

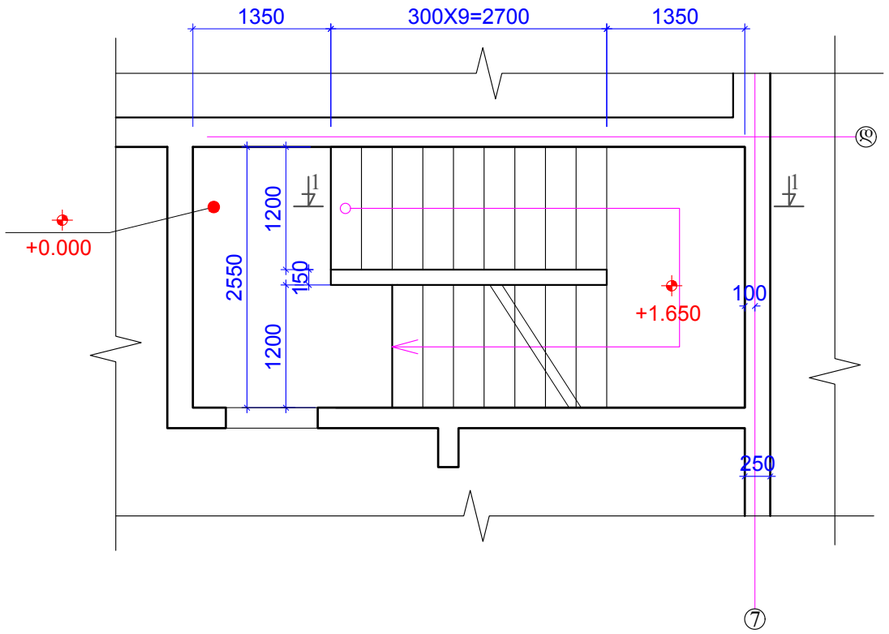

კიბე 2 გეგმაში 3.250 ნიშნულზე

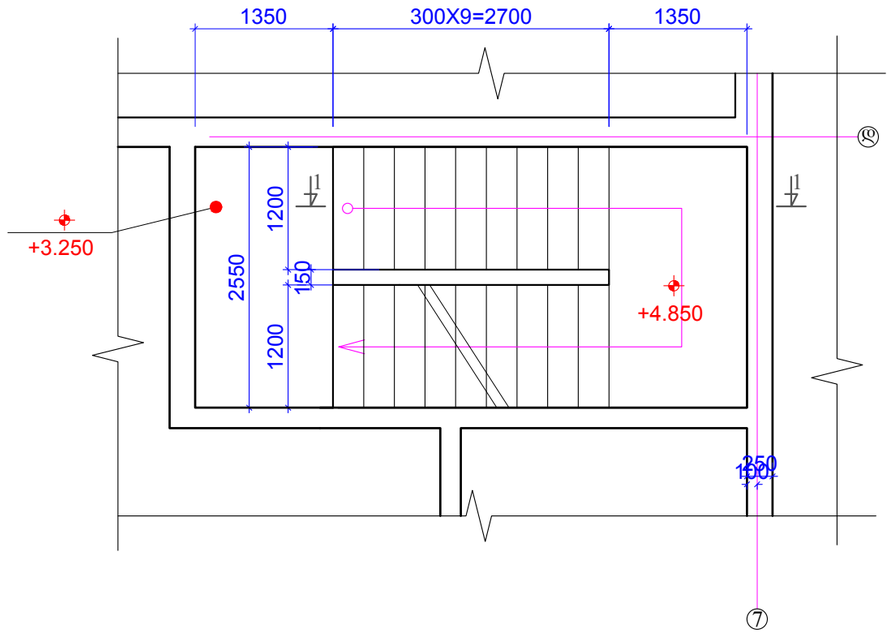

კიბე 2 გეგმაში 6.400 ნიშნულზე

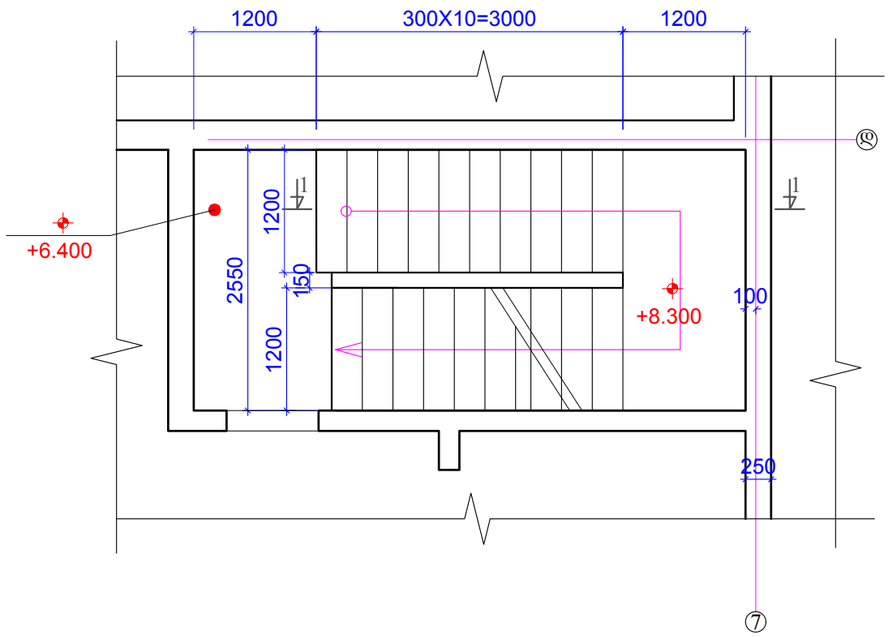

კიბე 2 გეგმაში 10.100 ნიშნულზე

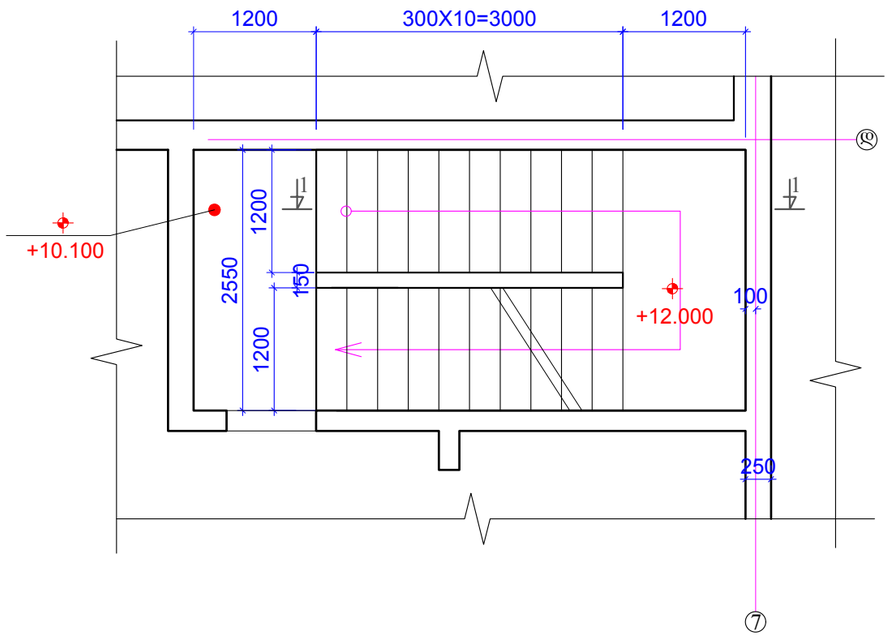

შენიშვნები:
1. ჭრილი 1-1; იხ.შ.კ-297;

ფორმატი	A-3	დაკვეთის №
თბილისი 2019 წ.		

დამკვეთი:

შ.პ.ს. "იდეა მელიქიშვილი"

შ.პ.ს. "იდეა მელიქიშვილი"

მისამართი:საქართველო,ქ.თბილისი,
ვაჟა-საბურთალოს რაიონი,ვაჟა-ფშაველას გამზირი,
II ჯვ.,კორპ.28ბ,ბინა 31

ID:405106745

e-mail: ilia@ideacity.ge

მრავალფუნქციური საცხოვრებელი სახლი

კიბე 2 გეგმაში 0.000; 3.250; 6.400; 10.100; ნიშნულზე

თანამდებობა	გვარი	ხელმოწერა
დირექტორი	რ. ციქაძე	
მთ. არქიტექტ.	ზ. ბადაოურია	
მთ.კონსტრუქტ.	ბ. ბარბაქაძე	
შემს.კონსტრუქტ.	ბ. ყოფიაშვილი	

დასახელება	მასშტაბი
კონსტრუქციები	

სტადია	ფურცელი	ფურცლები
მ.პ.	კ-294	---

კიბე 2 გეგმაში 13.800 ნიშნულზე

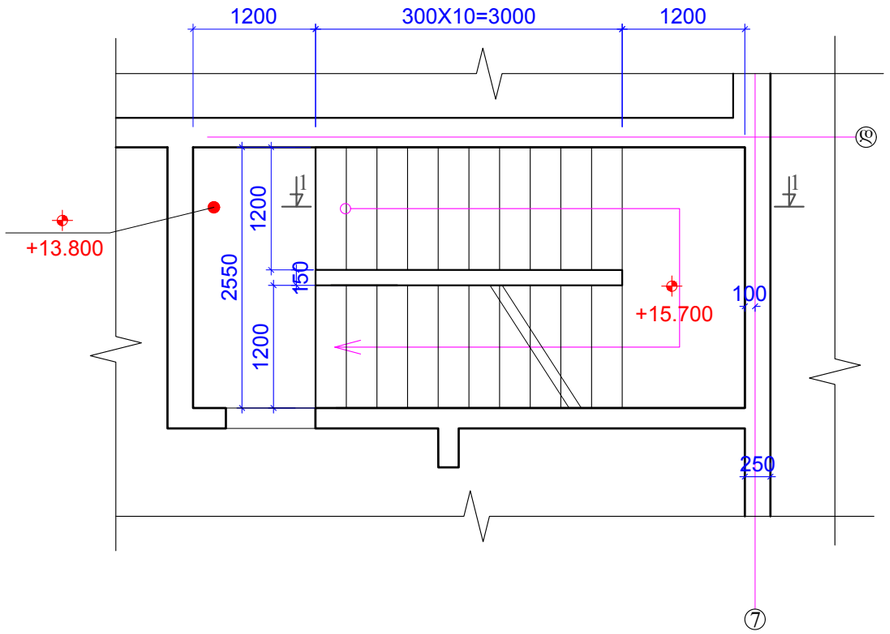

კიბე 2 გეგმაში 17.500 ნიშნულზე

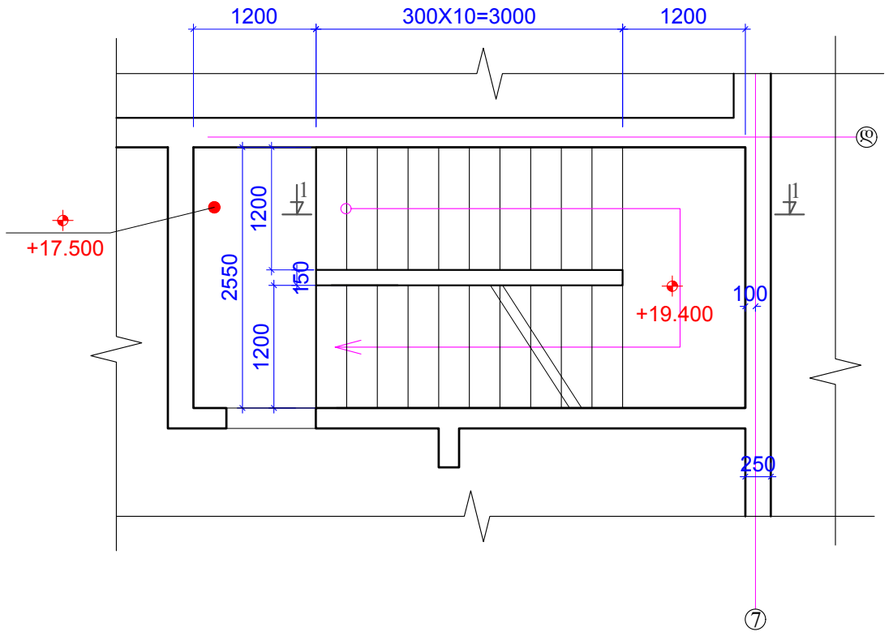

კიბე 2 გეგმაში 21.200 ნიშნულზე

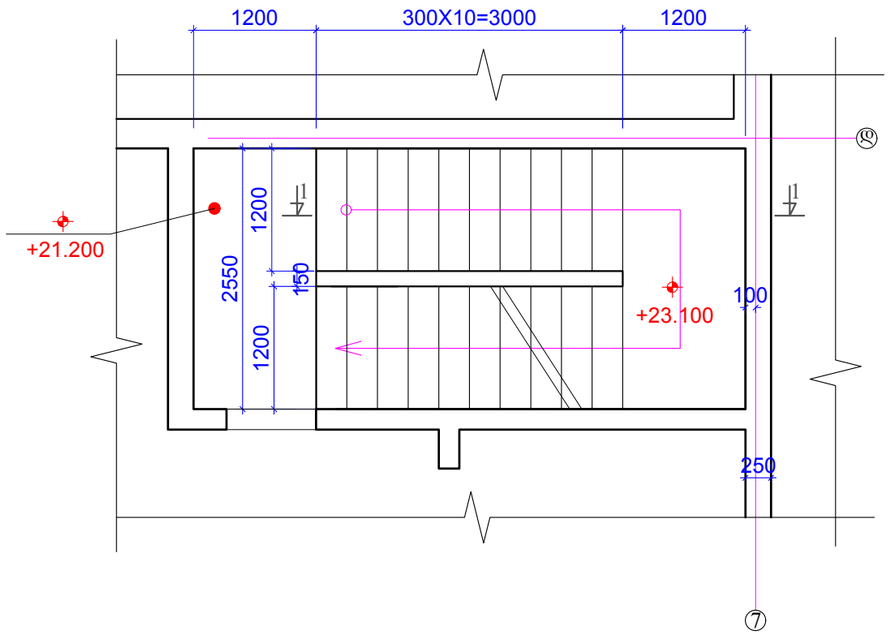

კიბე 2 გეგმაში 24.900 ნიშნულზე

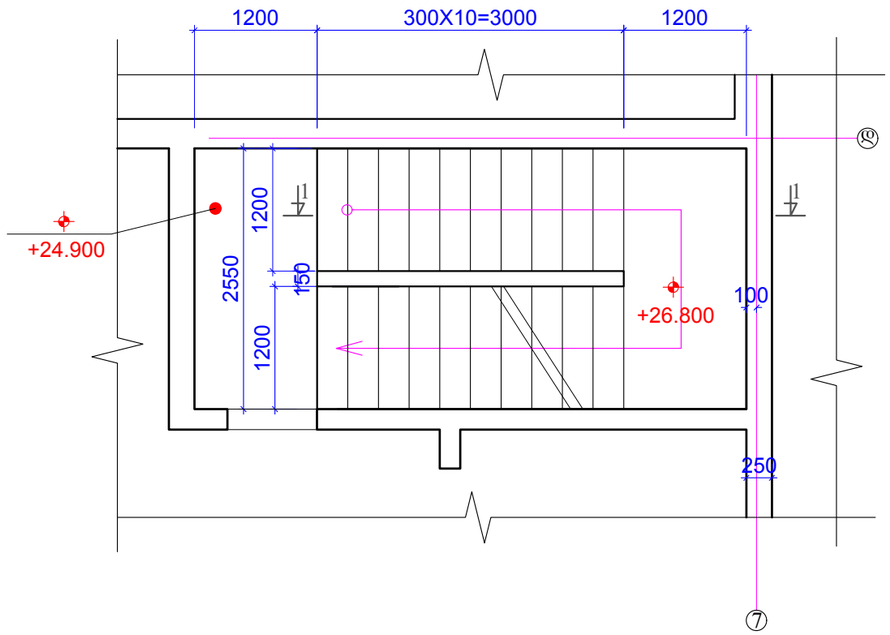

შენიშვნები:
1. ჭრილი 1-1; იხ.შ.კ-297;

ფორმატი	A-3	დაკვეთის №
თბილისი 2019 წ.		

დამკვეთი:

შ.პ.ს. "იდეა მელიქიშვილი"

შ.პ.ს. "იდეა მელიქიშვილი"

მისამართი:საქართველო,ქ.თბილისი,
ვაკე-საბურთალოს რაიონი,ვაჟა-ფშაველას გამზირი,
II კვ.,კორპ.28ბ,ბინა 31

ID:405106745

e-mail: ilia@ideacity.ge

მრავალფუნქციური
საცხოვრებელი სახლი

კიბე 2 გეგმაში
13.800; 17.500; 21.200; 24.900;
ნიშნულზე

თანამდებობა	გვარი	ხელმოწერა
დირექტორი	რ. ციქაძე	
მთ. არქიტექტ.	ზ. ბადათურია	
მთ.კონსტრუქტ.	ბ. ბარბაქაძე	
შემს.კონსტრუქტ.	ბ. ყოფიაშვილი	

დასახელება	მასშტაბი
კონსტრუქციები	

სტადია	ფურცელი	ფურცლები
მ.პ.	კ-295	---

კიბე 2 გეგმაში 28.600 ნიშნულზე

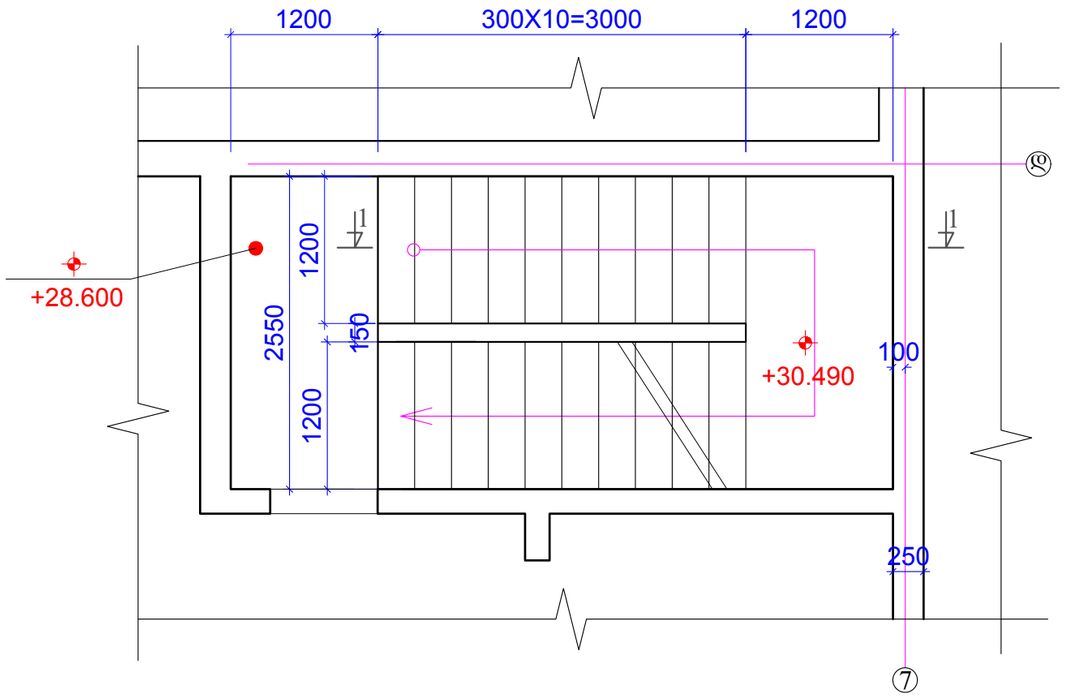

კიბე 2 გეგმაში 31.100 ნიშნულზე

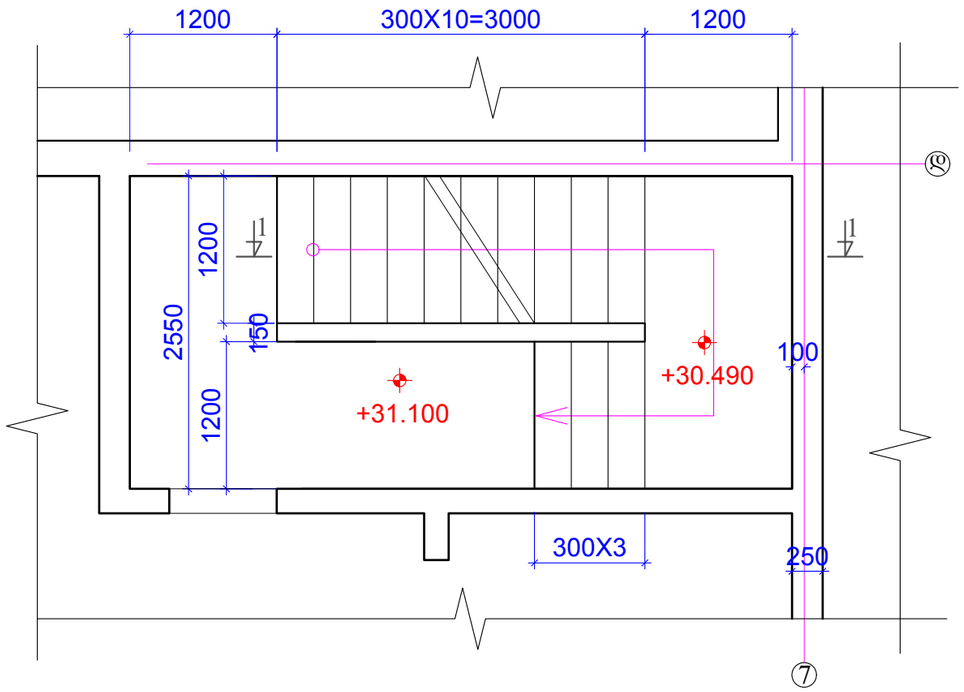

შენიშვნები:
1. ჭრილი 1-1; იხ.შ.კ-297;

ფორმატი A-3		დაკვეთის №
თბილისი 2019 წ.		

დამკვეთი:

შ.პ.ს. "იდეა მელიქიშვილი"

შ.პ.ს. "იდეა მელიქიშვილი"

მისამართი:საქართველო,ქ.თბილისი, ვაჟა-საბურთალოს რაიონი,ვაჟა-ფშაველას გამზირი, IIკვ.,კორპ.28ბ,ბინა 31

ID:405106745

e-mail: ilia@ideacity.ge

მრავალფუნქციური
საცხოვრებელი სახლი

კიბე 2 გეგმაში 28.600
და 31.100 ნიშნულზე

თანამდებობა	გვარი	ხელმოწერა
დირექტორი	რ. ფიქაძე	
მთ. არქიტექტ.	ზ. ბადაოურია	
მთ.კონსტრუქტ.	ბ. ბარბაქაძე	
შემს.კონსტრუქტ.	ბ. ყოფიაშვილი	

დასახელება	მასშტაბი
კონსტრუქციები	

სტადია	ფურცელი	ფურცლები
მ.პ.	კ-296	---

კიბე 2-ის ჭრილი 1-1

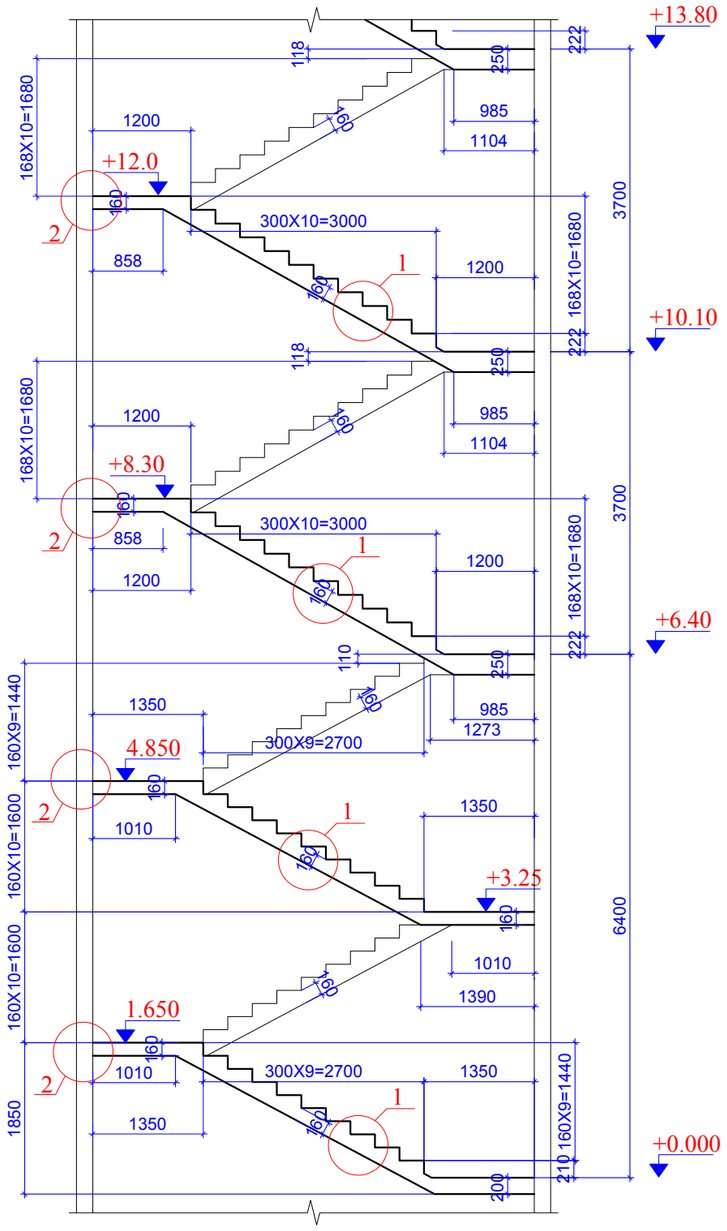

კიბე 2-ის ჭრილი 1-1 (გაგრძელება)

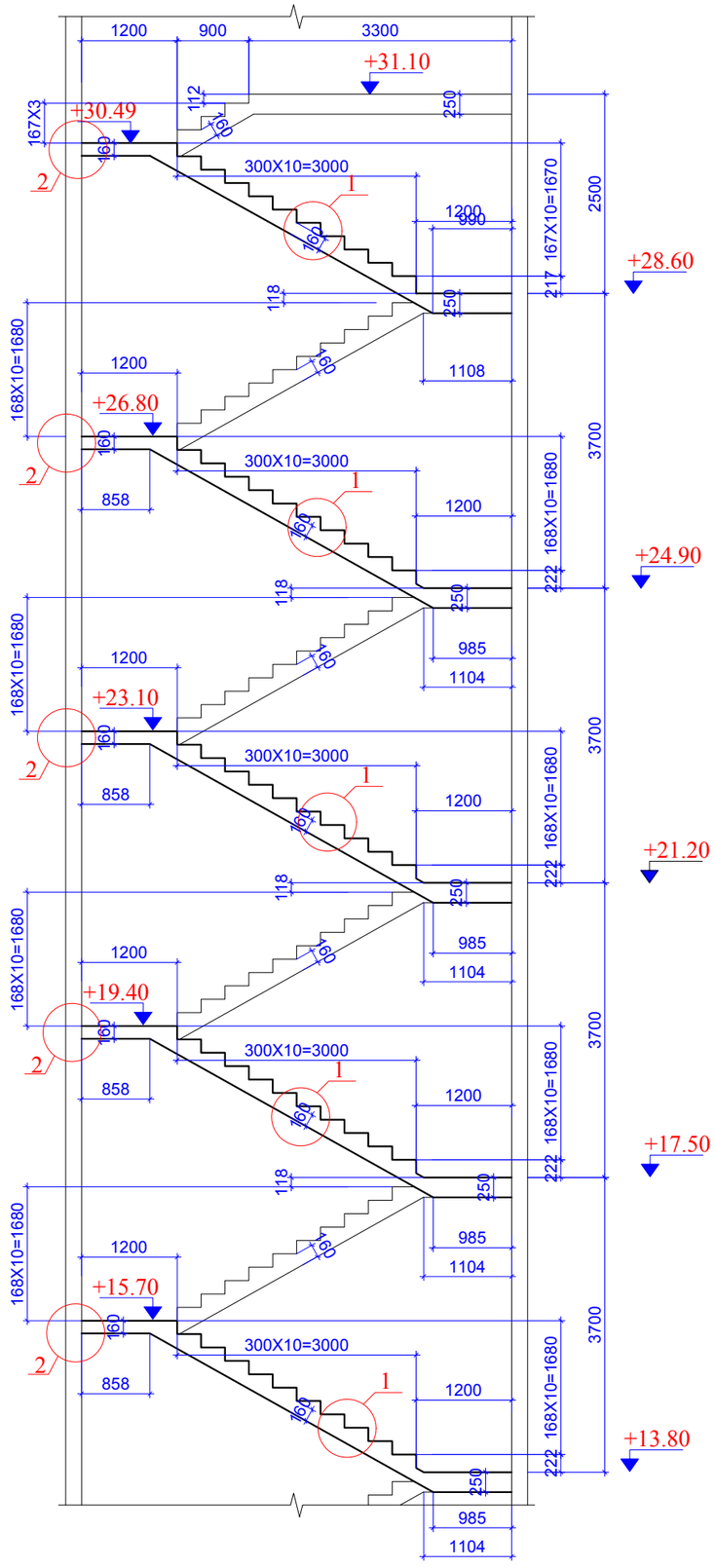

ფორმატი A-3		დაკვეთის №
თბილისი 2019 წ.		

დამკვეთი:

შ.პ.ს. "იდეა მელიქიშვილი"

შ.პ.ს. "იდეა მელიქიშვილი"

მისამართი:საქართველო,ქ.თბილისი, ვაჟა-ფშაველას გამზირი, II ჯ.კორპ.28ბ,ბინა 31

ID:405106745

e-mail: ilia@ideacity.ge

მრავალფუნქციური საცხოვრებელი სახლი

კიბე 2-ის ჭრილი 1-1

თანამდებობა	გვარი	ხელმოწერა
დირექტორი	რ. მიქაძე	
მთ. არქიტექტ.	ზ. ბაღათურია	
მთ.კონსტრუქტ.	ბ. ბარბაქაძე	
შემს.კონსტრუქტ.	ბ. ყოფიაშვილი	

დასახელება	მასშტაბი
კონსტრუქციები	

სტადია	ფურცელი	ფურცლები
მ.პ.	კ-297	---

შენიშვნები:

1. კიბის არმირების დეტალები ფ.კ-300.

ფორმატი	A-3	დაკვეთის №
თბილისი 2019 წ.		

კიბე 3 გეგმაში -4,900 ნიშნულზე

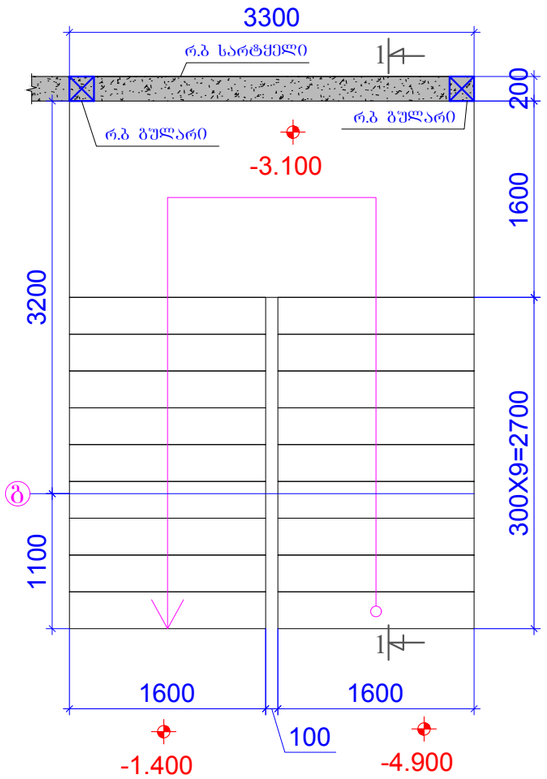

კიბე 3 გეგმაში -1.400 ნიშნულზე

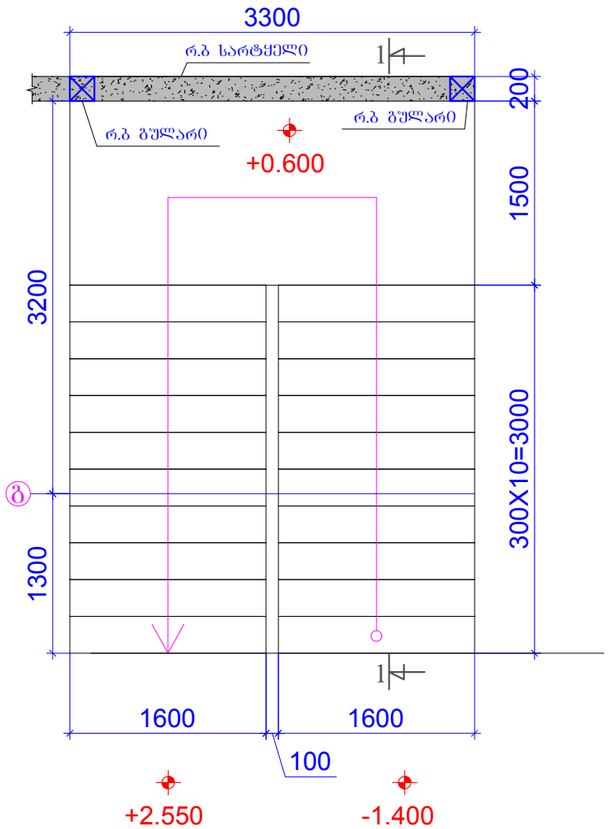

კიბე 3 გეგმაში +2.550 ნიშნულზე

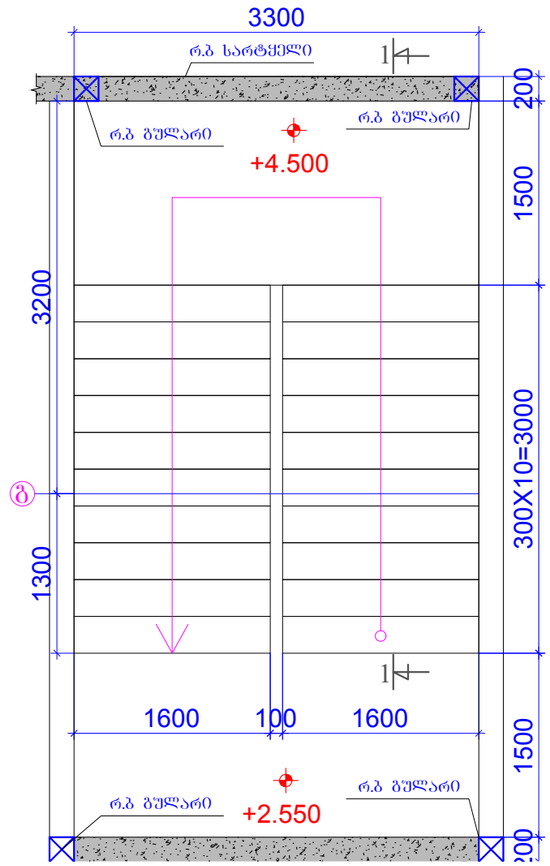

დამკვეთი:

შ.პ.ს. "იდეა მელიქიშვილი"

შ.პ.ს. "იდეა მელიქიშვილი"

მისამართი:საქართველო,ქ.თბილისი,
ვაჟა-საბურთალოს რაიონი,ვაჟა-ფშაველას გამზირი,
III კვ.კორპ.2ბ,ბინა 31

ID:405106745

e-mail: ilia@ideacity.ge

მრავალფუნქციური საცხოვრებელი სახლი

კიბე 3 გეგმაში -4.900; -1.400; -2.550; ნიშნულზე

თანამდებობა	გვარი	ხელმოწერა
დირექტორი	რ. მიქაძე	
მთ. არქიტექტ.	ზ. ბაღათურია	
მთ.კონსტრუქტ.	ბ. ბარბაქაძე	
შემს.კონსტრუქტ.	ბ. ყობიაშვილი	

დასახელება	მასშტაბი
კონსტრუქციები	

სტადია	ფურცელი	ფურცლები
მ.პ.	კ-298	---

შენიშვნები:
1. ჭრილი 1-1; იხ.ფ.კ-299;

კიბე 3-ის ჭრილი 1-1

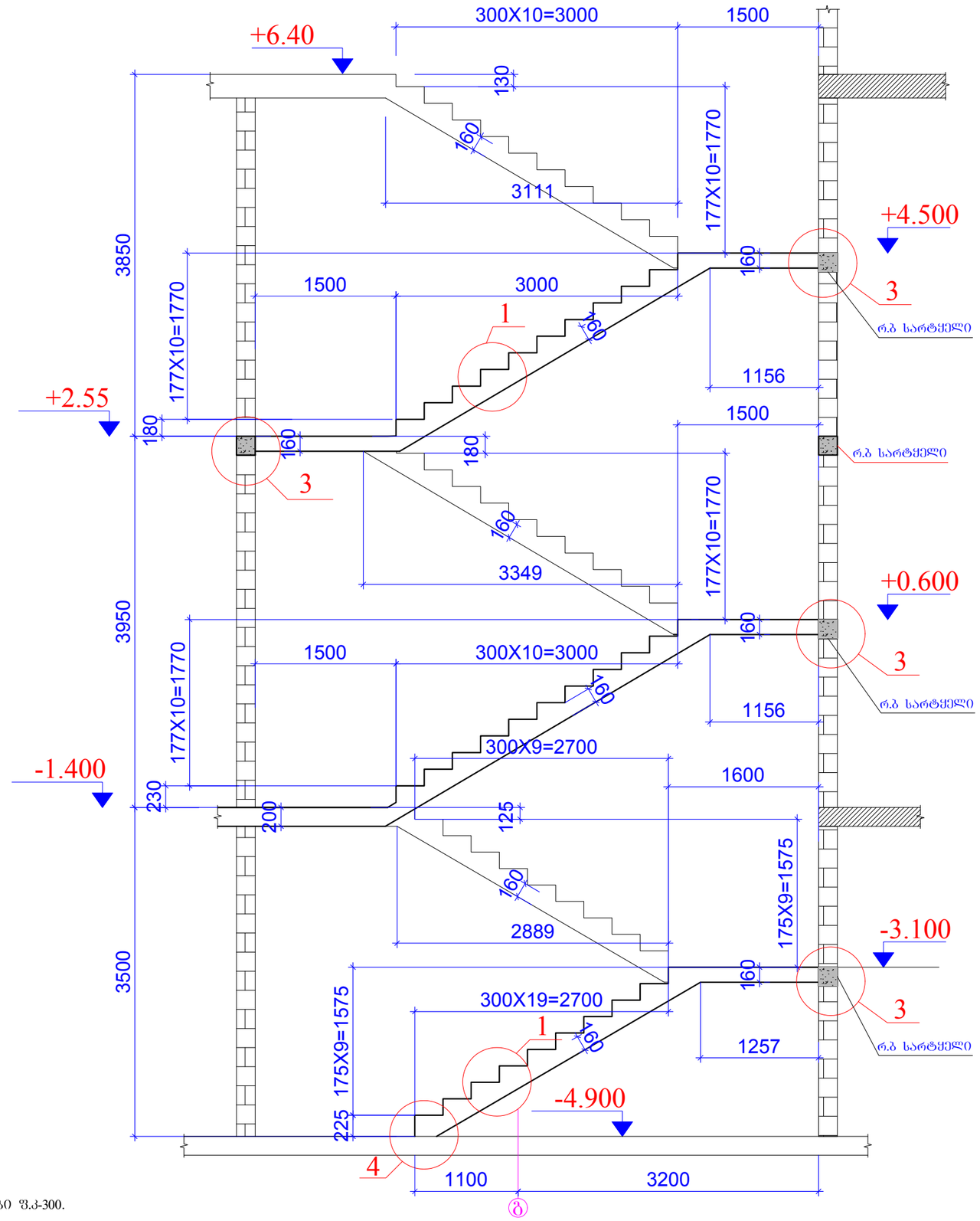

ფორმატი	A-3	დაკვეთის №
თბილისი 2019 წ.		

დამკვეთი:

შ.პ.ს. "იდეა მელიქიშვილი"

შ.პ.ს. "იდეა მელიქიშვილი"

მისამართი:საქართველო,ქ.თბილისი, ვაკე-საბურთალოს რაიონი,ვაჟა-ფშაველას გამზირი, II კვ.,კორპ.28ბ,ბინა 31

ID:405106745

e-mail: ilia@ideacity.ge

მრავალფუნქციური საცხოვრებელი სახლი

კიბე 3-ის ჭრილი 1-1

თანამდებობა	სვარი	ხელმოწერა
დირექტორი	რ. მიქაძე	
მთ. არქიტექტ.	ზ. ბადაოშვილი	
მთ.კონსტრუქტ.	ბ. ბარბაქაძე	
შემს.კონსტრუქტ.	ბ. ყობიაშვილი	

დასახელება	მასშტაბი
კონსტრუქციები	

სტადია	ფურცელი	ფურცლები
მ.პ.	კ-299	---

შენიშვნები:
1. კიბის არმირების დეტალები ფ.კ-300.

არმირების დეტალი 1

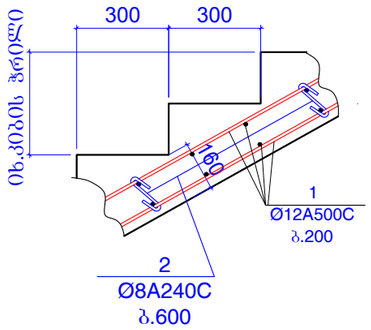

არმირების დეტალი 2

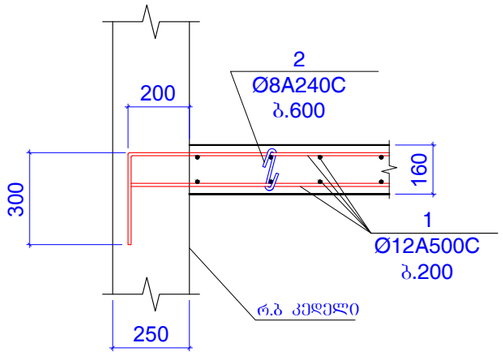

არმირების დეტალი 3

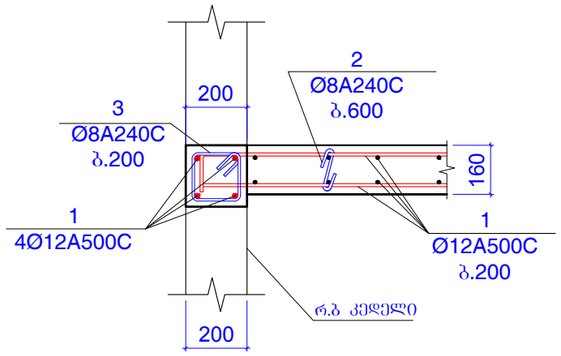

არმირების დეტალი 4

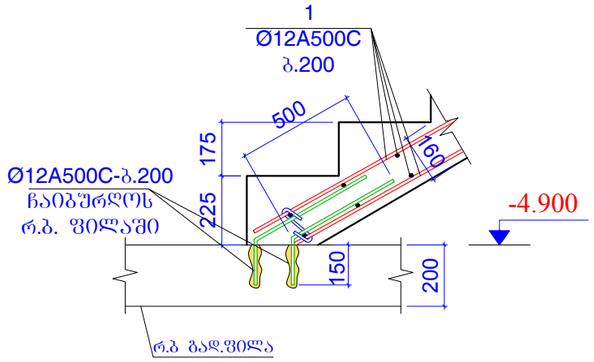

სარტყელის არმირების კვეთი

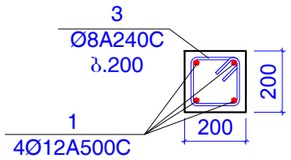

გულარის არმირების კვეთი

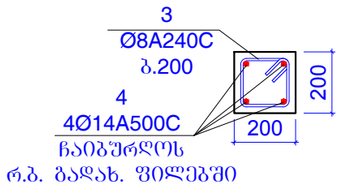

პოზ.2

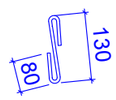

L=290 მმ

პოზიცია 3

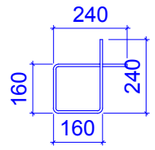

L=800 მმ

კონსტ. დასახ ელება	პოზ.№	არმატურის სპეციფიკაცია						არმატურის ამოკრება			ბეტონის მოც.მ³
		ესკიზი	Ø,მმ	კლასი	L,მმ	nxც	nxL ,მ	Ø,მმ	ΣnxL ,მ	Q კგ	
კიბე:1,2,3, სარეზერვო; გულარი	1	დაიჭრას ადგილზე	12	A500C	6600000		6600	12A500C	6600	5857	60
	2	იხ.პოზიცია	8	A240C	290	850	246.5	8A240C	454.5	179.2	
	3	იხ.პოზიცია	8	A240C	800	260	208				
	4	დაიჭრას ადგილზე	14	A240C	160000		160	14A500C	160	193.2	

ფორმატი	A-3	დაკვეთის №
თბილისი 2019 წ.		

დამკვეთი:

შ.პ.ს. "იდეა მელიქიშვილი"

შ.პ.ს. "იდეა მელიქიშვილი"

მისამართი:საქართველო,თბილისი, ვაჟა-საბურთალოს რაიონი,ვაჟა-ფშაველას გამზირი, II კვ.კორპ.28ბ,ბინა 31

ID:405106745

e-mail: ilia@ideacity.ge

მრავალფუნქციური საცხოვრებელი სახლი

კიბის არმირების დეტალები

თანამდებობა	გვარი	ხელმოწერა
დირექტორი	რ. მიქაძე	
მთ. არქიტექტ.	ზ. ბაღათურია	
მთ.კონსტრუქტ.	ბ. ბარბაქაძე	
შემხ.კონსტრუქტ.	ბ. ქოზიაშვილი	

დასახელება	მასშტაბი
კონსტრუქციები	

სტადია	ფურცელი	ფურცლები
მ.პ.	კ-300	---

რიგელებში არმატურების გადაბმის სქემატური ნახაზი

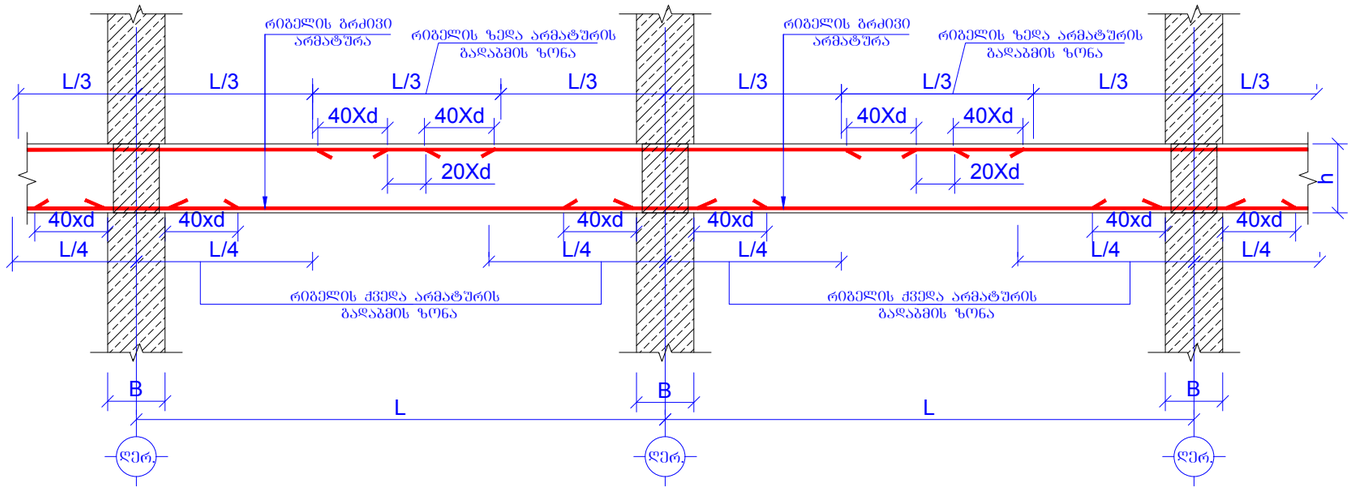

რიგელებში განივი არმატურების განაწილების სქემატური ნახაზი

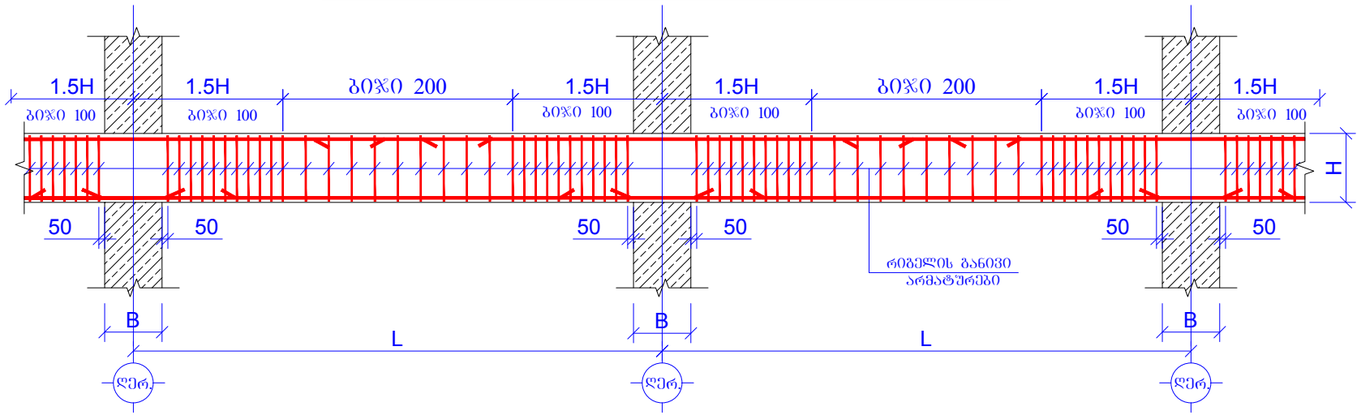

რიგელის არმატურის ჩაანკერების კვანძი

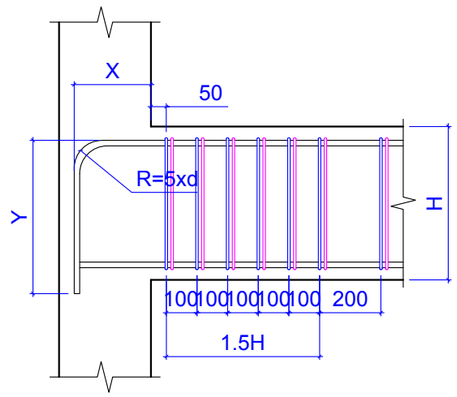

X+Y=50xD
სადაც D არის არმატურის დიამეტრი
მაგ:
18 არმატურისთვის X+Y უნდა იყოს
50X18=900მმ
სასაურველია თუ X იძნება 50D ნახევარი , ანუ დასაანკერებელი არმატურის ნახევარი სწორ შბანზე დაანკერდება და დანარჩენი ჩაიღუნება სვეტის ან კედლის ტანში.

ფორმატი A-3	დაკვეთის №
თბილისი 2019 წ.	

დამკვეთი:

შ.პ.ს. "იდეა მელიძიშვილი"

შ.პ.ს. "იდეა მელიძიშვილი"

მისამართი:საქართველო,ქ.თბილისი, ვაჟა-ფშაველის რაიონი,ვაჟა-ფშაველას გამზირი, II კვ.კორპ.28ბ,ბინა 31

ID:405106745

e-mail: ilia@ideacity.ge

მრავალფუნქციური საცხოვრებელი სახლი

რიგელის არმირების სქემები

თანამდებობა	გვარი	ხელმოწერა
დირექტორი	რ. მიქაძე	
მთ. არქიტექტ.	ზ. ბალათურია	
მთ.კონსტრუქტ.	ბ. ბარბაქაძე	
შემს.კონსტრუქტ.	ბ. ყოფიაშვილი	

დასახელება	მასშტაბი
კონსტრუქციები	

სტადია	ფურცელი	ფურცლები
მ.პ.	კ-301	---

ზღუდარის მოწყობის დეტალი

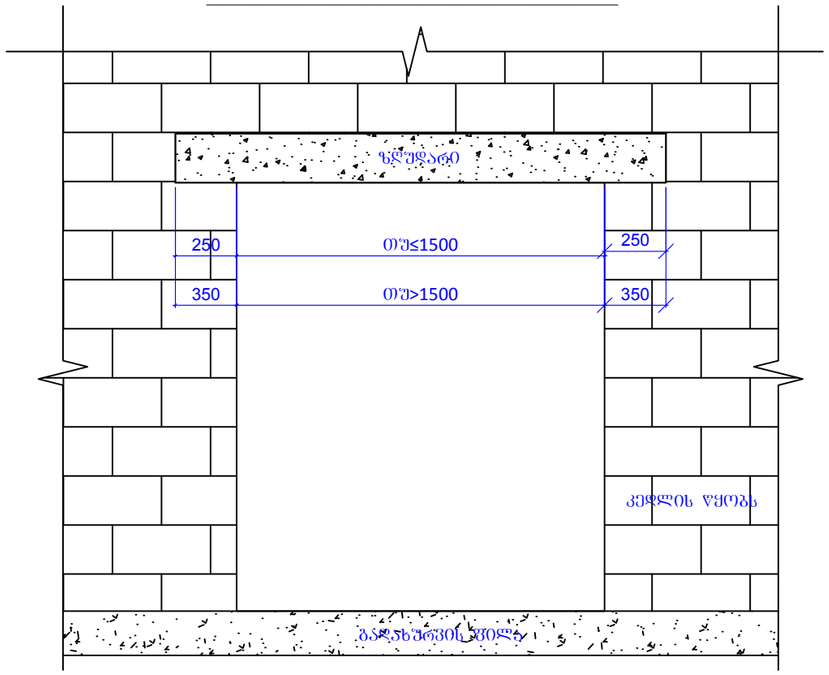

კედლის წყობის დაარმირების ფრაგმენტი

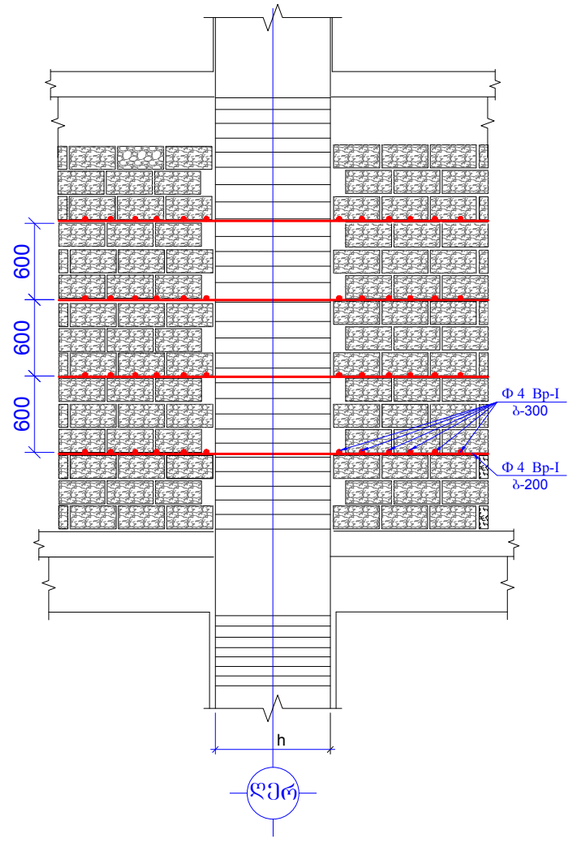

რ.ბ გადახურვის ფილაში დიობის გაძლიერების სქემა

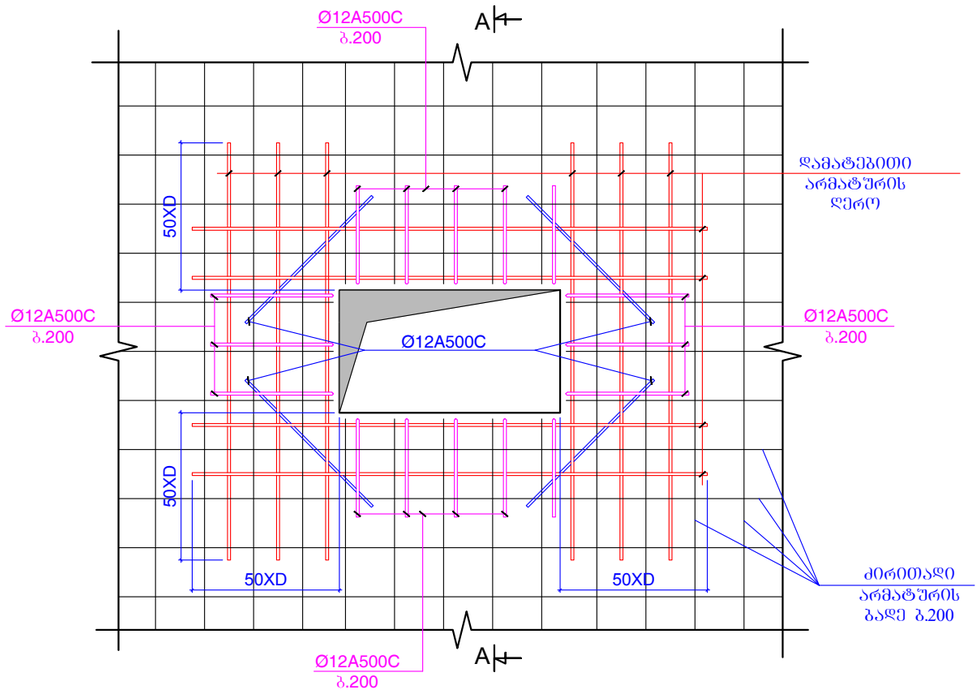

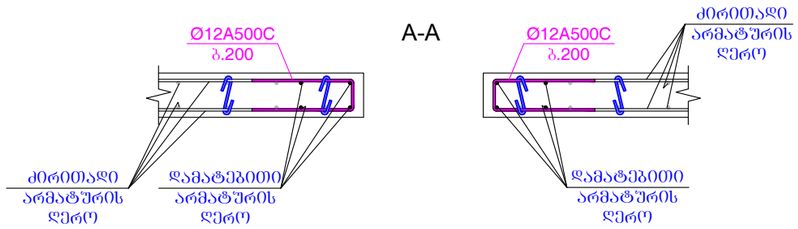

შენიშვნა:
გაძლიერება უნდა მოხდეს მინიმუმ
იმავე დიამეტრის არმატურით
ორივე შრეში, დამატოს მინიმუმ
იმდენი არმატურის ღერო რამდენის
ჩაჭრაც გახდა საჭირო.

ფორმატი	A-3	დაკვეთის №
თბილისი 2019 წ.		

დამკვეთი:

შ.პ.ს. "იდეა მელიქიშვილი"

შ.პ.ს. "იდეა მელიქიშვილი"

მისამართი:საქართველო,ქ.თბილისი,
ვაკე-საბურთალოს რაიონი,ვაჟა-ფშაველას გამზირი,
II კვ.„კორპ.28ბ,ბინა 31

ID:405106745

e-mail: ilia@ideacity.ge

მრავალფუნქციური საცხოვრებელი სახლი

ბლოკის კედლის მოწყობის სქემები;
დიობების გაძლიერების სქემა;

თანამდებობა	გვარი	ხელმოწერა
დირექტორი	რ. მიქაძე	
მთ. არქიტექტ.	ზ. ბალაურია	
მთ.კონსტრუქტ.	ბ. ბარბაძაძე	
შემს.კონსტრუქტ.	ბ. ყობიაშვილი	

დასახელება	მასშტაბი
კონსტრუქციები	

სტადია	ფურცელი	ფურცლები
მ.პ.	კ-302	---

რკინაბეტონის ჯამური ხარჯი

დიამეტრი	8A240C	10A500C	12A500C	14A500C	18A500C	20A500C	22A500C	25A500C	28A500C		B25	B7.5
რაოდენობა (კგ) ; (მ³)	57133	65660	280408	69867	69808	2160	29969	54096	22466		6043	90
ჯამი												
არმატურა A500C	594434	A500C (ტ)									594.434	ტონა
არმატურა A240C	57133	A240C (ტ)									57.133	ტონა
ბეტონი B25(მ³)	6043.0	B25(მ³)									6043.0	მ³
ბეტონი B7.5(მ³)	90.0	B7.5(მ³)									90.0	მ³
სულ არმატურა											651.57	ტონა
სულ ბეტონი											6133.00	მ³

ფორმატი	A-3	დაკვეთის №
თბილისი 2019 წ.		

დამკვეთი:

შ.პ.ს. "იდეა მელიქიშვილი"

შ.პ.ს. "იდეა მელიქიშვილი"

მისამართი:საქართველო,ქ.თბილისი,
ვაჟა-საბურთალოს რაიონი,ვაჟა-ფშაველას გამზირი,
IIკვ.კორპ.28ბ,ბინა 31

ID:405106745

e-mail: ilia@ideacity.ge

მრავალფუნქციური
საცხოვრებელი სახლი

რკინაბეტონის ჯამური ხარჯი

თანამდებობა	გვარი	ხელმოწერა
დირექტორი	რ. მიქაძე	
მთ. არქიტექტ.	ზ. ბალათურია	
მთ.კონსტრუქტ.	ბ. ბარბაქაძე	
შემს.კონსტრუქტ.	ბ. ყოფიაშვილი	

დასახელება	მასშტაბი
კონსტრუქციები	

სტადია	ფურცელი	ფურცლები
მ.პ.	კ-303	---